Sicherheitshinweise

Bitte lesen Sie vor Beginn der Montage unbedingt die Bedienungsanleitung!

Um Personenschäden zu vermeiden, müssen vor und während der Montage Sicherheitsvorkehrungen getroffen werden.

Tragen Sie einen Sicherheitsgurt, wenn Sie auf unsicherem Gelände arbeiten.

Tragen Sie Arbeitshandschuhe. Metallgrate können vorhanden sein.

Tragen Sie eine Schutzbrille beim Bohren, Sägen, Biegen.

Montagehinweise

Die Abbildungen sind keine technischen Zeichnungen. Und dienen ausschließlich der Montagehilfe.

Schritt 1. Legen Sie das Solarmodul auf eine saubere, ebene und horizontale Fläche. Das Solarmodul sollte auf dem Aluminiumrahmen aufliegen, nicht auf einer Glasfläche.

Beachten Sie die Reihenfolge der Unterlegscheiben: Schraube, Federring, Scheibe, Rahmen, Schiene, Mutter.

Schritt 2. Montierte Dreiecke müssen spiegelsymmetrisch sein. Beachten Sie, dass die Neigungswinkel in beiden Dreiecken gleich sind. Beachten Sie die Reihenfolge der Unterlegscheiben: Schraube, Federring, Scheibe, Schiene, Schiene, Mutter.

Schritt 3. Falls der Abstand zwischen den Befestigungsbohrungen des Solarmoduls weniger als **1165 mm** beträgt, ist es notwendig entweder die zwei queren Montageschienen zu kürzen oder neue Befestigungsbohrungen (Diameter 6 mm) im Solarmodul anzubringen. **ACHTUNG: In der zweiten Option müssen die Garantiebedingungen des Solarmoduls überprüft werden.**

ACHTUNG: Das Produkt mit den von Ihnen gekürzten Schienen ist vom Umtausch oder der Rückgabe ausgeschlossen!

Der Abstand zwischen Querschienen soll 1 cm mehr als die Breite der Gewichtsteine betragen, so dass Gewichtsteine auf den Schienen liegen.

Beachten Sie die Reihenfolge der Unterlegscheiben: Schraube, Scheibe, Schiene, Schiene, Mutter.

Schritt 4. Bitte verteilen Sie gleichmäßig Beschwerungsgewichte zwischen den Querschienen. Wir empfehlen Bordsteine (100x8x20 cm) oder Pflastersteine (10x20x8 cm) aus Beton zu verwenden. Empfehlung: circa 60 kg Gesamtgewicht, das sind circa 18 Pflastersteine oder zwei Bordsteine. **ACHTUNG: Bitte die erlaubte Dachlast überprüfen!**

Schritt 4a (optional). Mit selbstschneidenden Schrauben ist es möglich, die Konstruktion auf ein Metalldach/eine Metall-Unterkonstruktion zu montieren. In diesem Fall sind die Beschwerungsgewichte und ggf. Querschienen optional.

Prüfschritte nach der Montage

Es ist notwendig, den Zustand aller Komponenten und Teile nach Abschluss der Montage zu überprüfen.

Bitte überprüfen Sie:

- das System auf Beschädigungen
- ob alle Schrauben fest angezogen sind
- ob das Solarmodul ordnungsgemäß montiert ist

Bitte reinigen Sie das Solarmodul nach der Montage.

Wartung

Alle Schrauben sollten einmal im Jahr überprüft werden. Ziehen Sie sie bei Bedarf nach.

Die Montageschienen müssen einmal im Jahr überprüft werden, um sicherzustellen, dass sie ihre mechanische Form beibehalten.

Optische Auffälligkeiten oder Kratzer an der Montageschienen sind fertigungsbedingt und keine Mängel und werden nicht als solche erkannt. Mögliche Auffälligkeiten in der Oberflächenbeschaffenheit beeinträchtigen weder die Sicherheit noch die Funktionalität des Gesamtsystems.

Kontakt

Falls Sie Fragen haben sollten, unser qualifiziertes Service-Team steht Ihnen gerne zur Verfügung.

Sergey Galichin Radxon
info@radxon.de Tel.: +49-178-834-27-30
Tegelbergweg, 5
89231 Neu-Ulm, Deutschland

Wir hoffen, Sie sind zufrieden mit Ihrem Kauf und freuen uns sehr über Ihre Meinung zu unserem Produkt. Mit Ihrer Amazon Rezension helfen Sie uns, das Produkt zu verbessern und auch anderen Kunden bei ihrer Kaufentscheidung.

Über den Link oder QR-Code gelangen Sie direkt zu den Bewertungen.

★★★★★

https://www.amazon.de/review/create-review/?asin=B0CMPBWF43

Bedienungsanleitung
Verstellbare Solarmodul-Halterung SolarXon SX-118

Vielen Dank für Ihre Entscheidung, diese verstellbare Solarmodul-Halterung zu erwerben! Unsere Halterungen sind mit viel Liebe zum Detail entwickelt und bieten eine große Vielfalt an Montagemethoden.

Lieferumfang

Pos.	Name	Material	Anz.	Bemerkung	Bild
1	Montageschiene 1180 mm	AL6005-T5	6	50x25x2,3 mm	
2	Montageschiene 600 mm	AL6005-T5	2	30x20x2,3 mm	
3	Satz Sechskantschraube	SUS304	4	M6x20 mm Schraube Federring Unterlegscheibe Flanschmutter	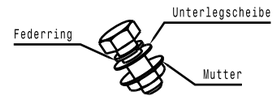
4	Satz selbstschneidende Schraube	SUS410	6	M5,5x38 mm Schraube Unterlegscheibe	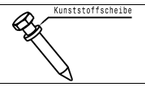
5	Satz Sechskantschraube	SUS304	6	M8x20 mm Schraube Federring Unterlegscheibe Flanschmutter	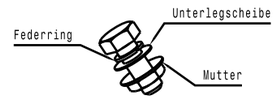
6	Satz Flachrundschraube	SUS304	4	M6x20 mm Schraube Unterlegscheibe Flanschmutter	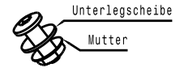
7	Bedienungsanleitung		1		

Die Montageschienen bestehen aus einer Aluminiumlegierung AL6005-T5 und Schrauben aus rostfreiem Stahl SUS304/SUS410. Das Produkt hat eine hohe Korrosionsbeständigkeit.

Schritt 1

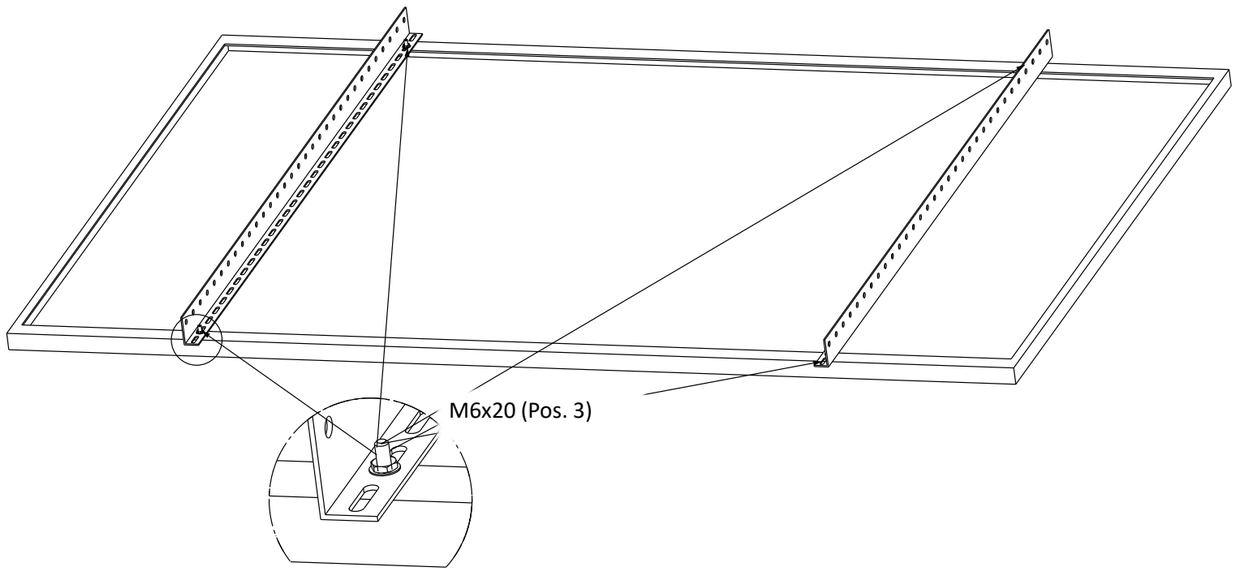

Schritt 2

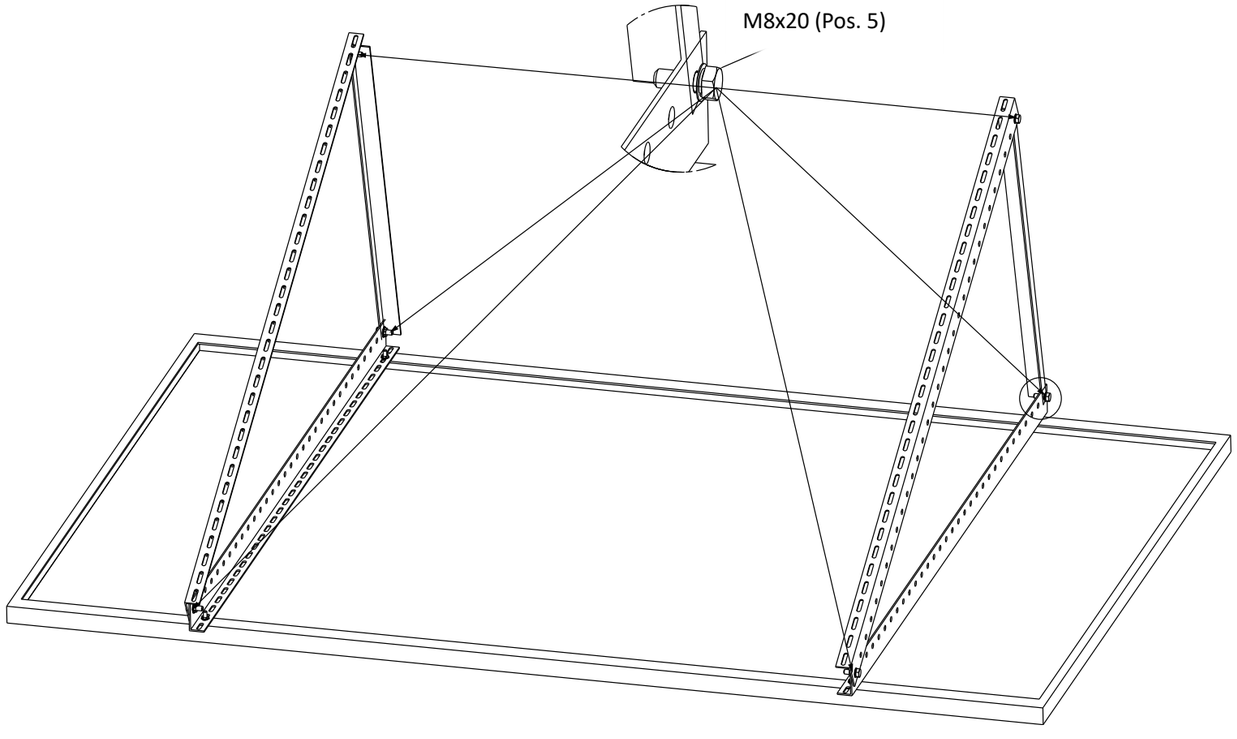

Schritt 3

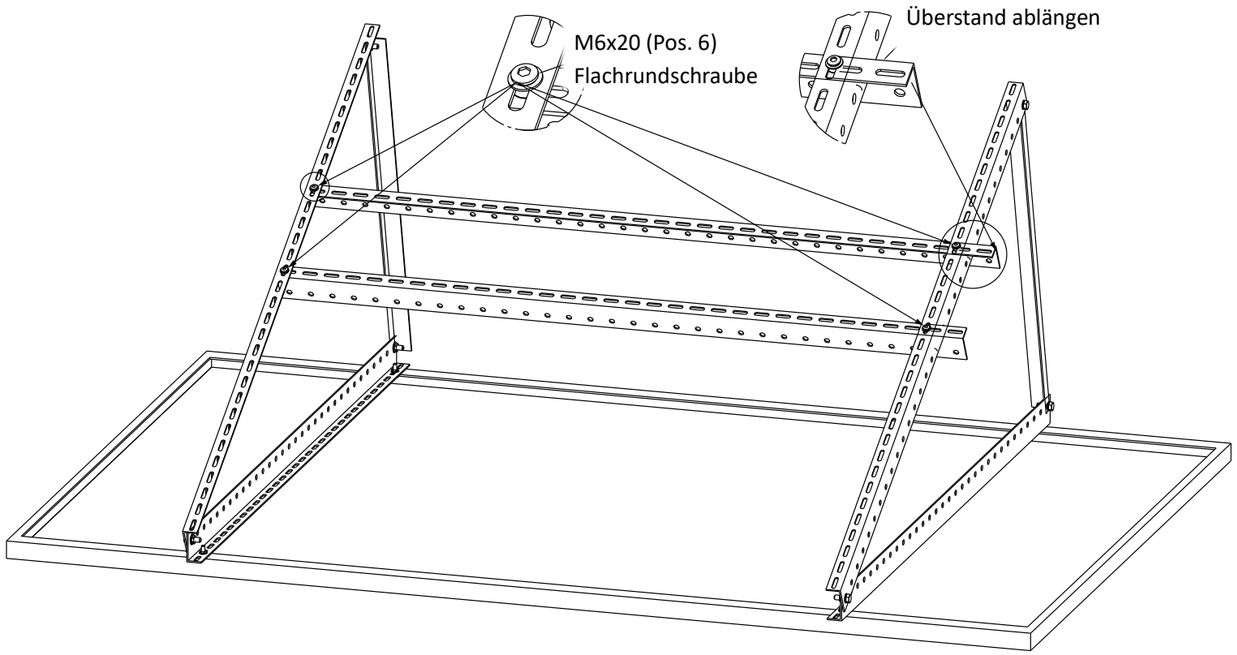

Schritt 4

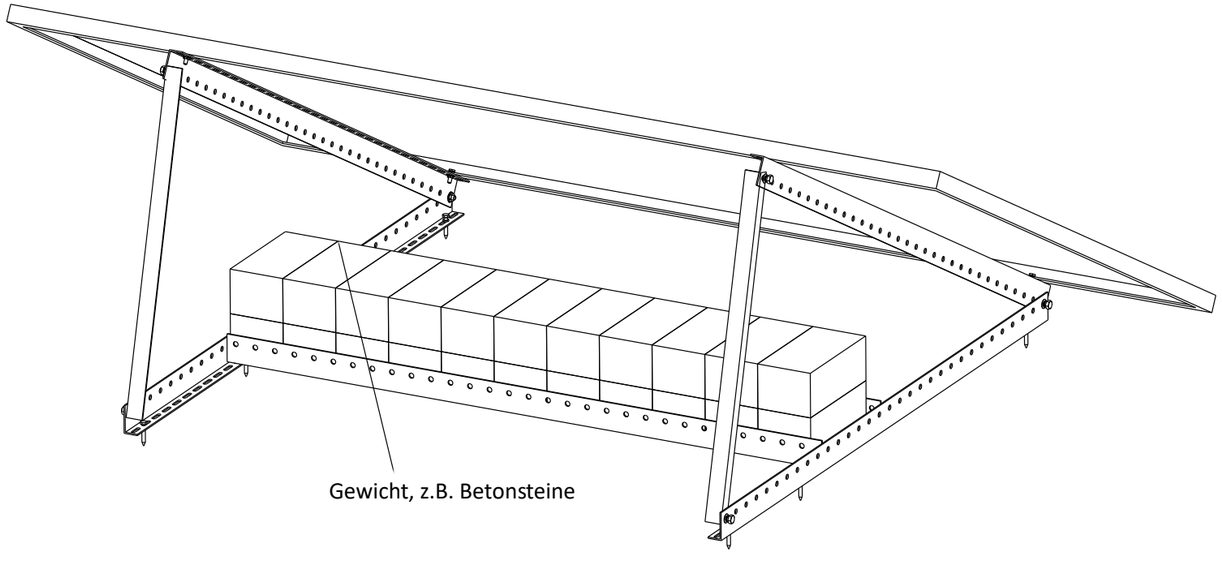

Schritt 4a (optional)

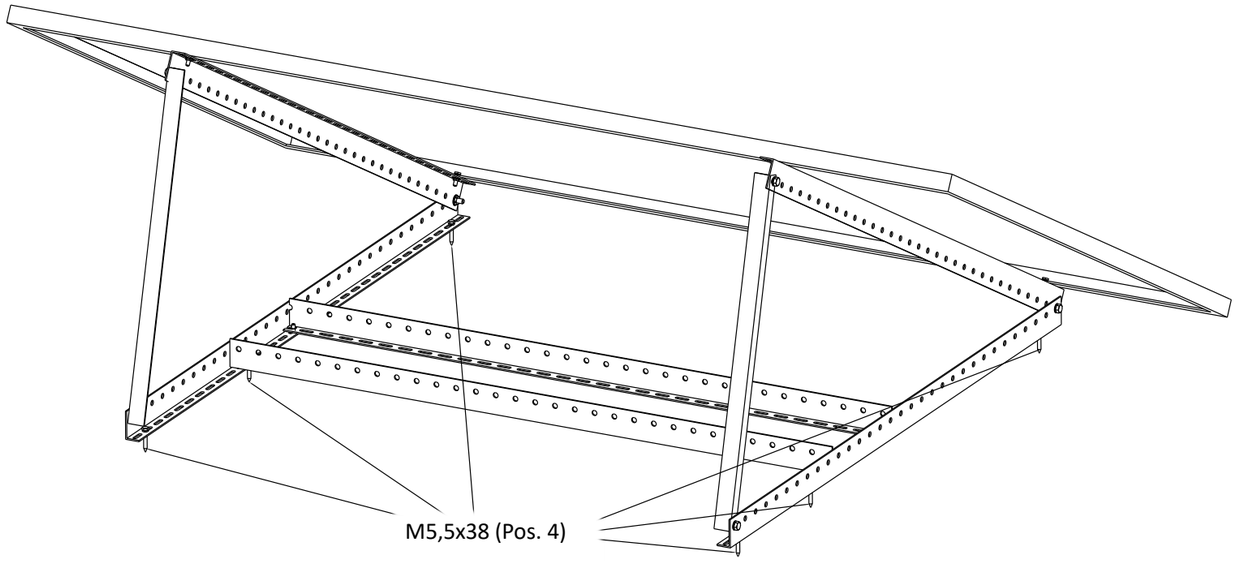

ACHTUNG: Das Produkt mit den von Ihnen gekürzten Schienen ist vom Umtausch oder der Rückgabe ausgeschlossen!