2.

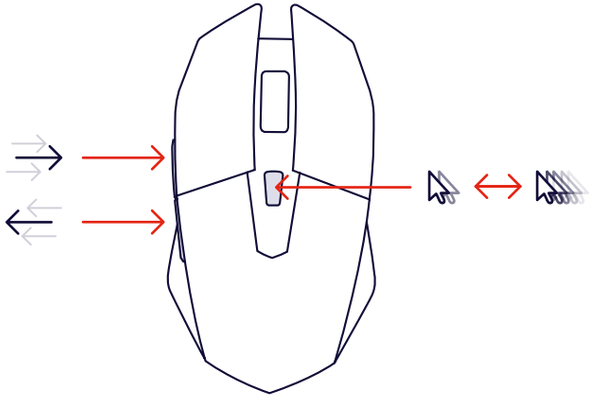

CLEVER GAMING

GAMING Trust.

SOFTWARE

DOWNLOAD SOFTWARE AT:
www.trust.com/25117/download

MAIL SUPPORT
www.trust.com/en/product/25117



FAQ

WWW.TRUST.COM/25117/FAQ

Trust International BV - Laan van Barcelona 600 - 3317DD, Dordrecht, The Netherlands
©2024 Trust All rights reserved.

TRIDOX

USER GUIDE

3-IN-1 GAMING BUNDLE

Bedienungsanleitung | Mode d'emploi | Gebruikershandleiding | Manuale utente | Manual del usuario | Guia do utilizador | Brukerveiledning | Bruksanvisning | Käyttöopas | Brugsvejledning | Instrukcja obsługi | Návod k použití | Návod na používanie | Használati útmutató | Manual de utilizare | Ръководство за потребителя | Εγχειρίδιο χρήσης | Kullanıcı kılavuzu | Руководство пользователя | Uporabniški priročnik | Korisnički priručnik | Guia do usuário | Посібник користувача دليل المستخدم

1.

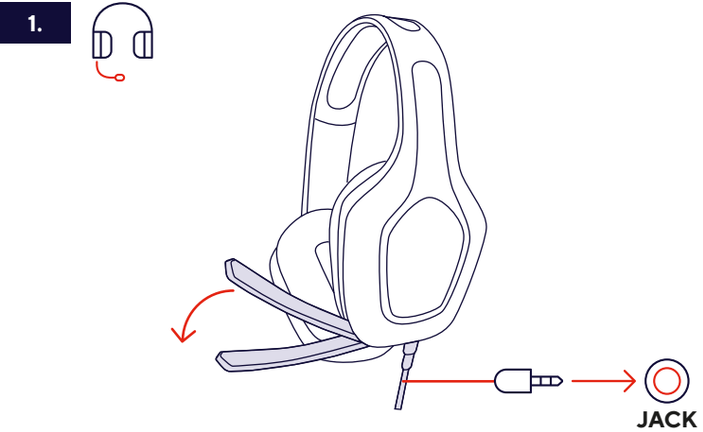

2.

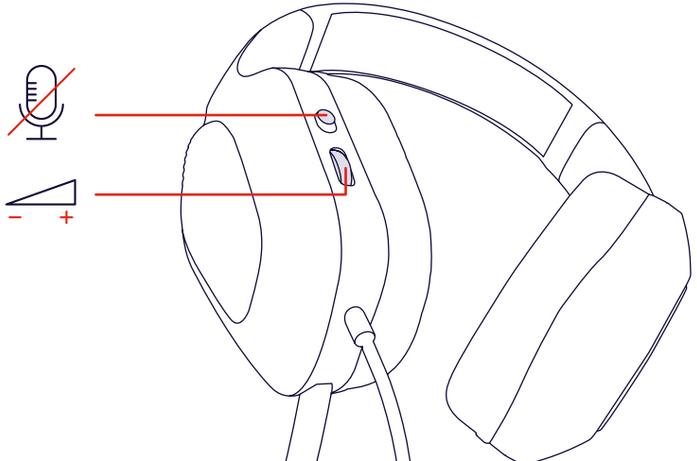

1.

