DE

ALLWEI

300W Wechselrichter

Benutzerhandbuch

MODELL: SGR-NX3012SK-5C

Vorwort:

Vielen Dank für den Kauf unserer 300W Wechselrichter, Bitte l esen Sie dieses Handbuch sorgfältig vor der Verwendung, wenn Sie irgendwelche Fragen haben, wenden Sie sich bitte mit uns.

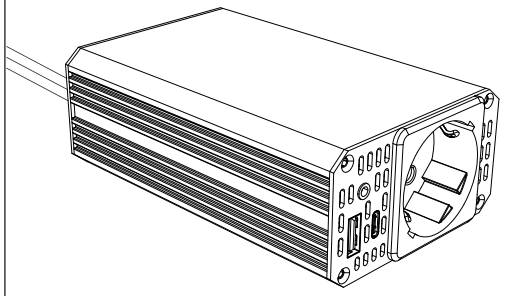

Übersicht

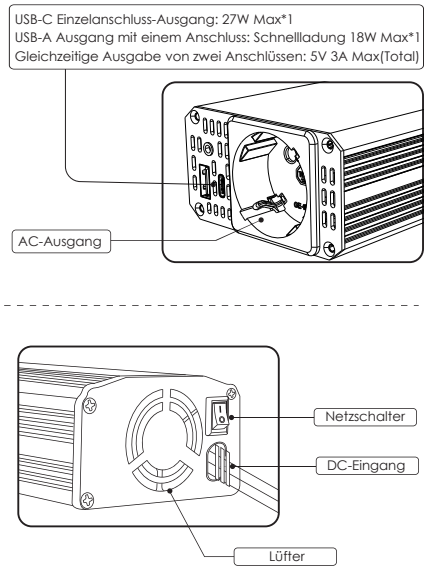

Garantie & Kundenbetreuung

Vielen Dank für den Kauf unseres 300W Auto-Wechselrichters, wenn Sie Fragen dazu haben, können Sie sich gerne mit uns in Verbindung setzen.

Für den Wechselrichter gilt eine Garantie von 18 Monaten ab dem Datum des ursprünglichen Kaufs.

Für Fragen, Unterstützung oder Garantieansprüche, kontaktieren Sie uns bitte direkt.

✉ allweiservice@outlook.com

Bitte beachten Sie, dass wir nur einen Kundendienst für Produkte anbieten können, die direkt bei uns gekauft wurden. Wenn Sie bei einem anderen Verkäufer gekauft haben, wenden Sie sich bitte direkt an diesen, wenn Sie Fragen zu Service oder Garantie haben.

CE RoHS

Made in China

Vorwort:

Vielen Dank für den Kauf unserer 300W Wechselrichter, Bitte l esen Sie dieses Handbuch sorgfältig vor der Verwendung, wenn Sie irgendwelche Fragen haben, wenden Sie sich bitte mit uns.

Tech Specification:

Eingangsspannung	DC 12V
AC-Ausgang	230VAC
Ausgangsfrequenz	50Hz±2Hz
Ausgangswellenform	Modifizierte Sinuswelle
Nennleistung	300W
Spitzenleistung	600W
USB-Ausgang	USB-C Einzelanschluss-Ausgang: 27W Max*1 5V2.4A;9V3A;12V2.25A(27W Max) USB-A Einzelanschluss-Ausgang: Schnellladung 18W Max*1 Gleichzeitige Ausgabe an zwei Anschlüssen: 5V 3A Max (Gesamt)
Unterspannung	10.0V±0.5V
Überspannung	16.0V±0.5V
Überhitzungsschutz	65±0.5V
Überlastungsschutz Ptotection	340±20W
Kühlung	1 Temperaturgesteuerter Lüfter zur Kühlung
Größe	13*7.8*4.5CM
Gewicht	635g

Erste Schritte

1. starten Sie den Motor Ihres Fahrzeugs und stecken Sie den Stecker des Wechselrichters in die 12-V-Steckdose Ihres Fahrzeugs.
2.drücken Sie die Einschalttaste des Wechselrichters, um ihn einzuschalten.
3.schließen Sie Ihre mit Wechselstrom oder USB betriebenen Geräte an die Steckdose oder die USB-Anschlüsse des Wechselrichters an.
4.trennen Sie Ihre Geräte, wenn sie vollständig aufgeladen sind, und ziehen Sie den Wechselrichter aus der Steckdose, wenn Sie ihn nicht benutzen.

LED-Leuchten:

Kein Licht blinkt	Keine Stromzufuhr oder der Wechselrichter ist beschädigt
Grünes Licht blinkt	Bereit oder in Gebrauch
Rotes Licht blinkt	Warnung

Störungsbeseitigung

Phänomene	Fehlersuche und -behebung
Keine Stromzufuhr (Anzeige leuchtet nicht)	Bitte vergewissern Sie sich, dass Sie den Zigarettenanzünder eingesteckt haben, ob seine Größe in Ordnung ist, und stellen Sie sicher, dass die Ausgangsspannung des Zigarettenanzünders im Auto 12V beträgt.
	Vergewissern Sie sich, ob die Autosicherung und die eingebaute Sicherung des Wechselrichters in Ordnung sind (kontaktieren Sie uns).
Arbeitsunterbrechung während der der Benutzung	Vergewissern Sie sich, dass die Kontrollleuchte rot leuchtet, was bedeutet, dass das Produkt in den Schutzstatus gelangt ist (bitte vergewissern Sie sich, dass es außerhalb des Schutzbereichs liegt).
	Sie können den Stecker abziehen und das Gerät neu starten, wenn Sie alle Schutzzustände beseitigt haben.

Produktpflege:

- Dieses Produkt ist für 12V-Autosteckdosen konzipiert, verwenden Sie es nicht mit 24V-Autosteckdosen
- Vergewissern Sie sich, dass der Strombedarf Ihrer angeschlossenen Geräte die Gesamtausgangsleistung von 150 W nicht überschreitet, wenn Sie das Gerät an einem 12-Volt-Zigarettenanschluss im Auto verwenden. Überlasten Sie diesen Wechselrichter nicht und schließen Sie keinen Zigarettenadapter oder ein zusätzliches Verlängerungskabel an den 12V-Eingang an.
- Dieses Produkt ist ein modifizierter Sinus-Wechselrichter. Einige empfindliche Geräte wie professionelle Audiogeräte und medizinische Geräte erfordern einen reinen S inus-Wechselrichter. Schlagen Sie in der Bedienungsanleitung Ihres Geräts nach oder wenden Sie sich an den Hersteller, um Einzelheiten zu erfahren.
- Es ist normal, dass dieser Wechselrichter während des Gebrauchs Wärme erzeugt.
- Decken Sie den Wechselrichter nicht ab, blockieren Sie nicht die Lüftungsöffnungen und halten Sie ihn von Flüssigkeiten und extremer Hitze fern.

FAQs und Lösungen :

1. Wie funktioniert der Lüfter des Wechselrichters?
Wenn Sie den Schalter einschalten, wird der Lüfter halb eingeschaltet, was bedeutet, dass die Lüftergeschwindigkeit nur halb so hoch ist, die Temperatur etwa 42°C beträgt, der Lüfter voll geöffnet ist und sich voll dreht. Wenn Sie also den Wechselrichter nicht benutzen, können Sie den AC-Schalter ausschalten.

2. Kann sich dieser Wechselrichter automatisch abschalten?
Ja, der Inverter produziert Niederspannung (10.0±0.5V) und es wird empfohlen, den Inverter auszuschalten, wenn er nicht benutzt wird.

3. kann ich den Zigarettenanzünder für andere elektrische Geräte verwenden?
Nein, wenn das elektrische Gerät weniger als 150W angetrieben wird. Bitte verwenden Sie den Zigarette-nanzünder; wenn mehr als 150W, sollte es aus dem Auto mit der Krokodilklemme verwendet werden (bitte kaufen Sie separat)

4. Kann ich den USB-Anschluss verwenden, wenn er nicht eingeschaltet ist?
Ja, das können Sie. Der Schalter dient nur zur Steuerung der AC-Steckdosen.

5. Wie kann ich die Spannung in meinem Auto feststellen?
Bitte überprüfen Sie um den Zigarettenanzünder oder kontaktieren Sie den Autohersteller zu wissen.

6.why Gemessenen Wechselrichter-Ausgang ist zu niedrig durch ein Voltmeter?
Weil dieser Wechselrichter modifizierte Sinuswelle ist, erfordert seine Ausgabe "true rms" Multimeter zu testen, die genaue measurement.Ordinary Multimeter kann nicht die ture Spannung zu messen.