BLACK+DECKER™

# INSTRUCTION MANUAL
# MANUAL DE INSTRUCCIONES

## MICROWAVE OVENS
## HORNO MICROONDAS

**Customer** Care **Line:**

USA 1-800-842-1289
**Accessories/Parts** (USA)
1-800-842-1289

**Línea** de **Servicio:**

EE.UU 1-800-842-1289
**Accesorios/Partes** (EE.UU)
1-800-842-1289

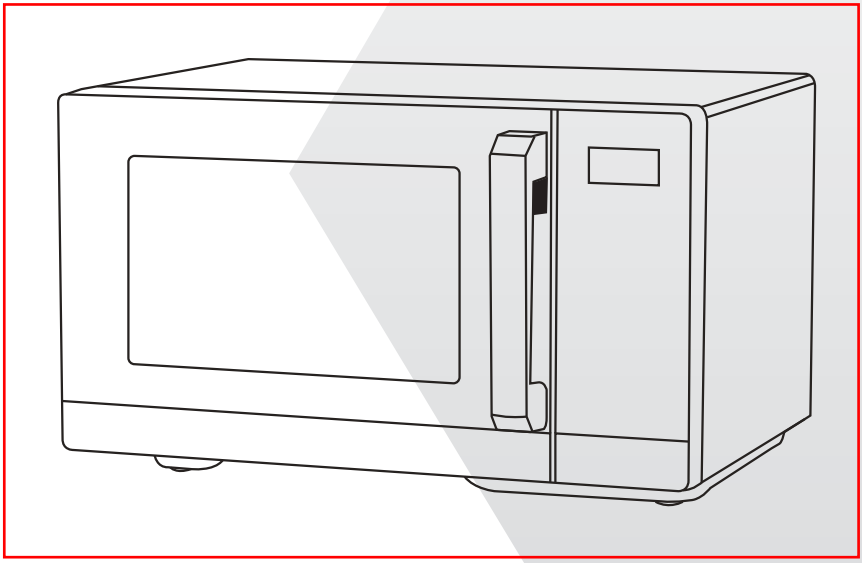

MODEL/MODELO

○ ES9P032NA 900W

# PRECAUTIONS TO AVOID POSSIBLE EXPOSURE TO EXCESSIVE MICROWAVE ENERGY

(a) Do not attempt to operate this oven with the door open since open door operation can result in harmful exposure to microwave energy.
It is important not to defeat or tamper with the safety interlocks.

(b) Do not place any object between the oven front face and the door or allows soil or cleaner residue to accumulate on sealing surfaces.

(c) Do not operate the oven if it is damaged. It is particularly important that the oven door close properly and that there is no damage to the:
(1) DOOR (bent)
(2) HINGES AND LATCHES (broken or loosened)
(3) DOOR SEALS AND SEALING SURFACES

(d) The oven should not be adjusted or repaired by anyone except properly qualified service personnel.

## Specifications

| | |
|---|---|
| Model | ES9P032NA |
| Rated Voltage/Frequency | 120VAC 60Hz |
| Microwave Input | 1450 W |
| Microwave Output | 900 W |
| Grill | 1200 W |
| Convection | 1200 W |

# IMPORTANT SAFETY INSTRUCTIONS

When using electrical appliances basic safety precautions should be followed, including the following:

**WARNING -** To reduce the risk of burns, electric shock, fire, injury to persons or exposure to excessive microwave energy:

1. Read all instructions before using the appliance.
2. Read and follow the specific: "PRECAUTIONS TO AVOID POSSIBLE EXPOSURE TO EXCESSIVE MICROWAVE ENERGY" found on page 2.
3. This appliance must be grounded. Connect only to properly grounded outlet. See "GROUNDING INSTRUCTIONS" found on page 5.
4. Install or locate this appliance only in accordance with the provided installation instructions.
5. Some products such as whole eggs and sealed containers - for example, closed glass jars - are able to explode and should not be heated in this oven.
6. Use this appliance only for its intended use as described in the manual. Do not use corrosive chemicals or vapors in this appliance. This type of oven is specifically designed to heat, cook or dry food. It is not designed for industrial or laboratory use.
7. HOT CONTENTS CAN CAUSE SEVERE BURNS. DO NOT ALLOW CHILDREN TO USE THE MICROWAVE. Use caution when removing hot items.
8. Do not operate this appliance if it has a damaged cord or plug, if it is not working properly, or if it has been damaged or dropped.
9. This appliance should be serviced only by qualified service personnel. Contact nearest authorized service facility for examination, repair, or adjustment.
10. Do not cover or block any openings on the appliance.
11. Do not store this appliance outdoors. Do not use this product near water - for example, near a kitchen sink, in a wet basement, near a swimming pool, or similar location.
12. Do not immerse cord or plug in water.
13. Keep cord away from heated surface.
14. Do not let cord hang over edge of table or counter.
15. When cleaning surfaces of door and oven that comes together on closing the door, use only mild, nonabrasive soaps, or detergent applied with a sponge or soft cloth.
16. To reduce the risk of fire in the oven cavity:
    1). Do not overcook food. Carefully attend appliance when paper, plastic, or other combustible materials are placed inside the oven to facilitate cooking.
    2). Remove wire twist-ties from paper or plastic bag before placing bag in oven.
    3). If material inside of the oven ignite, keep oven door closed, turn oven off, and disconnect the power cord, or shut off power at the fuse or circuit breaker panel.
    4). Do not use the cavity for storage purposes. Do not leave paper products, cooking utensils, or food in the cavity when not in use.

17. Liquids, such as water, coffee, or tea are able to be overheated beyond the boiling point without appearing to be boiling. Visible bubbling or boiling when the container is removed from the microwave oven is not always present.
    THIS COULD RESULT IN VERY HOT LIQUID SUDDENLY BOILING OVER WHEN THE CONTAINER IS DISTURBED OR A UTENSIL IS INSERTED INTO THE LIQUID.
    To reduce the risk of injury to persons:
    1) Do not overheat the liquid.
    2) Stir the liquid both before and halfway through heating it.
    3) Do not use straight-sided containers with narrow necks.
    4) After heating, allow the container to stand in the microwave oven for a short time before removing the container.
    5) Use extreme care when inserting a spoon or other utensil into the container.
18. Oversized food or oversized metal utensils should not be inserted in a microwave/ toaster oven as they may create a fire or risk of electric shock.
19. Do not clean with metal scouring pads. Pieces can burn off the pad and touch electrical parts involving a risk of electric shock.
20. Do not use paper products when appliance is operated in the toaster mode.
21. Do not store any materials, other than manufacturer's recommended accessories, in this oven when not in use.
22. Do not cover racks or any other part of the oven with metal foil. This will cause over-heating of the oven.

# SAVE THESE INSTRUCTIONS
# HOUSEHOLD USE ONLY
# (NOT FOR COMMERCIAL USE)

# GROUNDING INSTRUCTIONS

This appliance must be grounded. In the event of an electrical short circuit, grounding reduces the risk of electric shock by providing an escape wire for the electric current. This appliance is equipped with a cord having a grounding wire with a grounding plug. The plug must be plugged into an outlet that is properly installed and grounded.

**WARNING -** Improper use of the grounding can result in a risk of electric shock. Consult a qualified electrician or serviceman if the grounding instructions are not completely understood, or if doubt exists as to whether the appliance is properly grounded. If it is necessary to use an extension cord, use only a 3-wire extension cord that has a 3-blade grounded plug, and 3-slot receptacle that will accept the plug on the appliance. The marked rating of the extension cord shall be equal to or greater than the electrical rating of the appliance.

**DANGER -** Electric Shock Hazard
Touching some of the internal components can cause serious personal injury or death. Do not disassemble this appliance.

**WARNING -** Electric Shock Hazard
Improper use of the grounding can result in electric shock. Do not plug into an outlet until appliance is properly installed and grounded.

1. A short power-supply cord is provided to reduce the risks resulting from becoming entangled in or tripping over a longer cord.
2. Longer cord sets or extension cords are available and may be used if care is exercised in their use.
3. If a long cord or extension cord is used:
   1) The marked electrical rating of the cord set or extension cord should be at least as great as the electrical rating of the appliance.
   2) The extension cord must be a grounding-type 3-wire cord.
   3) The longer cord should be arranged so that it will not drape over the counter top or tabletop where it can be pulled on by children or tripped over unintentionally.

# RADIO INTERFERENCE

1. Operation of the microwave oven may cause interference to your radio, TV or similar equipment.
2. When there is interference, it may be reduced or eliminated by taking the following measures:
   1) Clean door and sealing surface of the oven
   2) Reorient the receiving antenna of radio or television.
   3) Relocate the microwave oven with respect to the receiver.
   4) Move the microwave oven away from the receiver.
   5) Plug the microwave oven into a different outlet so that microwave oven and receiver are on different branch circuits.
3. This equipment generates, uses and can radiate radio frequency energy and, if not installed and used in accordance with the instructions, may cause harmful interference to radio communications. However, there is no guarantee that interference will not occur in a particular installation. If this equipment does cause harmful interference to radio or television reception, which can be determined by turning the equipment off and on, the user is encouraged to try to correct the interference by one or more of the following measures:
   1) Reorient or relocate the receiving antenna.
   2) Increase the separation between the equipment and receiver.
   3) Connect the equipment into an outlet on a circuit different from that to which the receiver is connected.
   4) Consult the dealer or an experienced radio/TV technician for help.

**This device complies with part 18 of the FCC Rules.**

# UTENSILS

**CAUTION -** Personal Injury Hazard

Tightly-closed utensils could explode. Closed containers should be opened and plastic pouches should be pierced before cooking.

See the instructions on "Materials you can use in microwave oven or to be avoided in microwave oven."

There may be certain non-metallic utensils that are not safe to use for microwaving.

If in doubt, you can test the utensil in question following the procedure below

.

**Utensil Test:**

1. Fill a microwave-safe container with 1 cup of cold water (250ml) along with the utensil in question.
2. Cook on maximum power for 1 minute.
3. Carefully feel the utensil. If the empty utensil is warm, do not use it for microwave cooking.
4. Do not exceed 1 minute cooking time.

## Materials you can use in microwave oven

| Utensils | Remarks |
|---|---|
| Browning dish | Follow manufacturer's instructions. The bottom of browning dish must be at least 3/16 inch (5mm) above the turntable. Incorrect usage may cause the turntable to break. |
| Dinnerware | Microwave-safe only. Follow manufacturer's instructions. Do not use cracked or chipped dishes. |
| Glass jars | Always remove lid. Use only to heat food until just warm. Most glass jars are not heat resistant and may break. |
| Glassware | Heat-resistant oven glassware only. Make sure there is no metallic trim. Do not use cracked or chipped dishes. |
| Oven cooking bags | Follow manufacturer's instructions. Do not close with metal tie. Make slits to allow steam to escape. |
| Paper plates and cups | Use for short–term cooking/warming only. Do not leave oven unattended while cooking. |
| Paper towels | Use to cover food for reheating and absorbing fat. Use with supervision for a short-term cooking only. |
| Parchment paper | Use as a cover to prevent splattering or a wrap for steaming. |
| Plastic | Microwave-safe only. Follow the manufacturer's instructions. Should be labeled "Microwave Safe". Some plastic containers soften, as the food inside gets hot. "Boiling bags" and tightly closed plastic bags should be slit, pierced or vented as directed by package. |
| Plastic wrap | Microwave-safe only. Use to cover food during cooking to retain moisture. Do not allow plastic wrap to touch food. |
| Thermometers | Microwave-safe only ( meat and candy thermometers). |
| Wax paper | Use as a cover to prevent splattering and retain moisture. |

## Materials to be avoided in microwave oven

| Utensils | Remarks |
|---|---|
| Aluminum tray | May cause arcing. Transfer food into microwave-safe dish. |
| Food carton with metal handle | May cause arcing. Transfer food into microwave-safe dish. |
| Metal or metal-trimmed utensils | Metal shields the food from microwave energy. Metal trim may cause arcing. |
| Metal twist ties | May cause arcing and could cause a fire in the oven. |
| Paper bags | May cause a fire in the oven. |
| Plastic foam | Plastic foam may melt or contaminate the liquid inside when exposed to high temperature. |
| Wood | Wood will dry out when used in the microwave oven and may split or crack. |

# NAMES OF OVEN PARTS AND ACCESSORIES

**(In case of any differences between the appliance and the pictures in this manual, the product shall prevail.)**

Remove the oven and all materials from the carton and oven cavity.
Your oven comes with the following accessories:

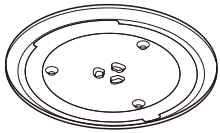

Glass Tray

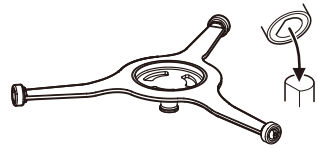

Turntable Ring Assembly

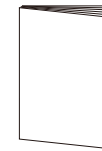

Instruction Manual

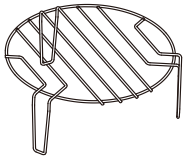

Higher Grill Rack (Can not be used in microwave function and must be placed on the glass tray.)

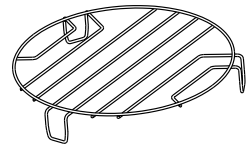

Lower Grill Rack (Can not be used in microwave function and must be placed on the glass tray.)

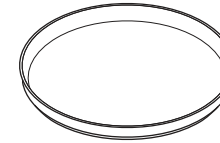

Bake Tray (Cannot be used in conjunction with microwave function and can be placed on the grill rack.)

**Door Opening Guidance**:
Pull the release trigger upwards and then pull the handle to open the door.

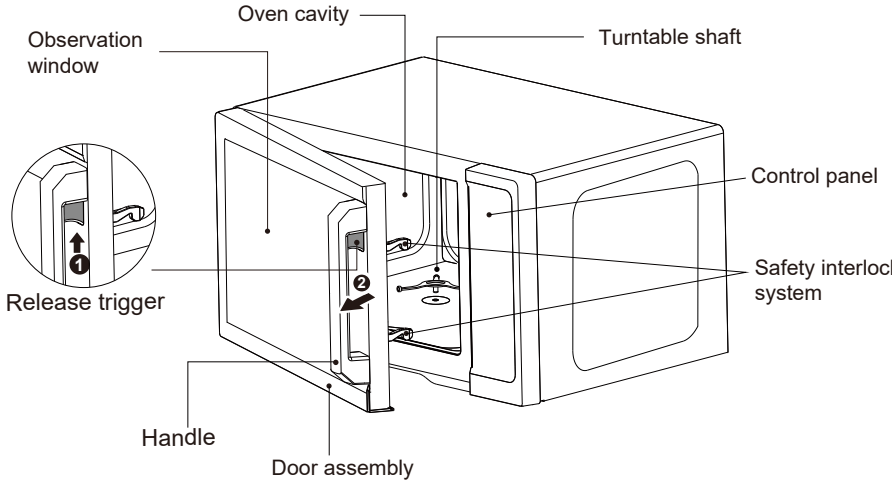

## TURNTABLE INSTALLATION

Cleaning the cooking compartment and putting the turntable in place. For new installations, make sure all packaging and shipping tape has been removed. Before using the appliance to prepare food for the first time, you will need to put the turntable in place correctly. You must clean the cooking compartment and accessories.

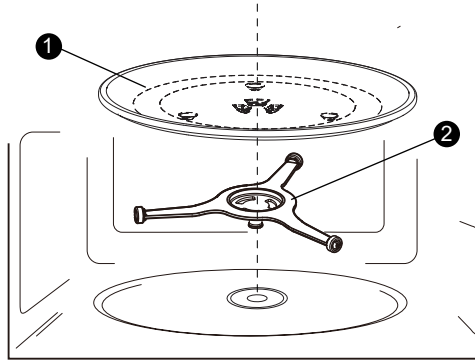


1) Glass Tray
2) Turntable Ring Assembly

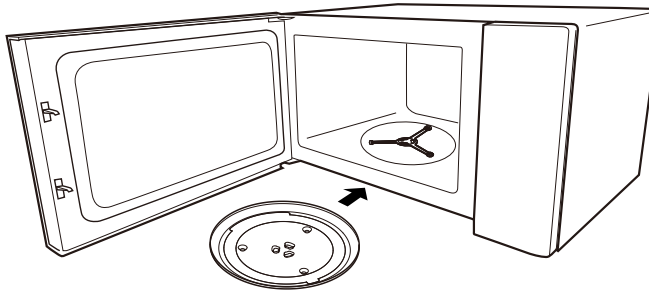

**Notes**:
1. Never use the appliance without the turntable. Make sure that it is properly engaged. The turntable can turn clockwise or anti-clockwise.
2. Never place the glass tray upside down. The glass tray should never be restricted.
3. Both glass tray and turntable ring assembly must always be used during cooking.
4. All food and containers of food are always placed on the glass tray for cooking.
5. Never restrict the movement of the turntable.
6. If glass tray or turntable ring assembly cracks or breaks, contact your nearest authorized service center.

## Countertop Installation

Remove all packing material and accessories. Examine the oven for any damage such as dents or broken door. Do not install if oven is damaged.

Cabinet: Remove any protective film found on the microwave oven cabinet surface. Do not remove the waveguide cover that is attached to the oven cavity to protect the magnetron.

---

## Installation

1. Select a level surface that provide enough open space for the intake and/or outlet vents.

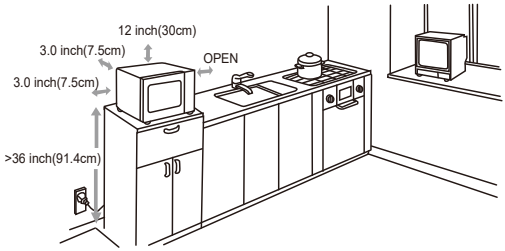


A minimum clearance of 3.0 inches (7.5cm) is required between the oven and any adjacent walls. One side must be open.

The minimum installation height is 36 inches(91.4cm).

(1) Leave a minimum clearance of 12 inches (30cm) above the oven.
(2) Do not remove the legs from the bottom of the oven.
(3) Blocking the intake and/or outlet openings can damage the oven.
(4) Place the oven as far away from radios and TV as possible. Operation of microwave oven may cause interference to your radio or TV reception.

2. Plug your oven into a standard household outlet. Be sure the voltage and the frequency is the same as the voltage and the frequency on the rating label.

WARNING: Do not install oven over a range cooktop or other heat-producing appliance. If installed near or over a heat source, the oven could be damaged and the warranty would be void.

The accessible surface may be hot during operation.



# CONTROL PANEL

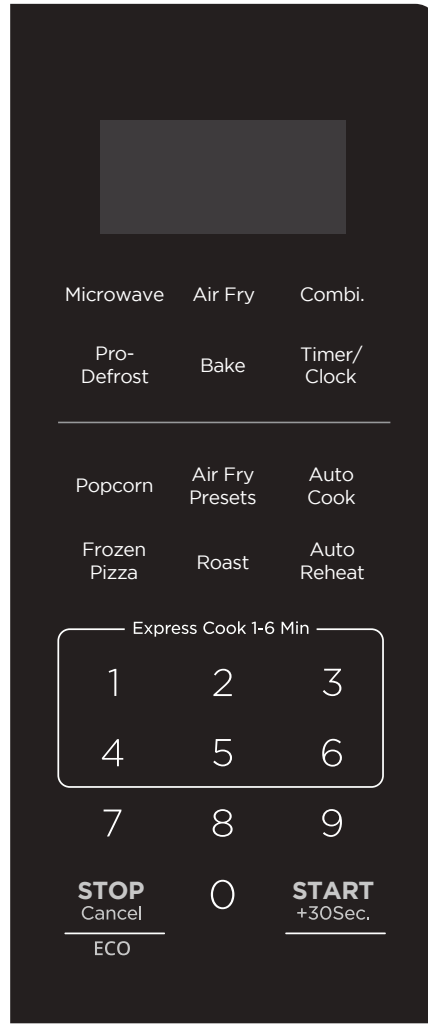

# OPERATION

## 1. Setting the Clock

(1) Press “ Timer/ Clock ” twice and then “00:00” will display.

(2) Press the number keys to set the time.

Example: To set the clock to 12:10, please press “1,2,1,0” in turn.

(3) Press “ Timer/ Clock ”, the clock is set.

Notes:

(1) To reset the clock, please repeat step 1 to step 3.

(2) The clock is a 12-hour display. If the clock is not set, it would not work when powered.

## 2. Setting the Kitchen Timer

(1) Press “ Timer/ Clock ” once and then “00:00” will display.

(2) Press the number keys to set the desired time. The maximum time value is “99:99”.

(3) Press “ START +30Sec. ” to confirm. The timer starts counting down.

Note: The kitchen timer is a timer.

## 3. Power Level

11 power levels are available.

| Level | 10 | 9 | 8 | 7 | 6 | 5 | 4 | 3 | 2 | 1 | 0 |
|---|---|---|---|---|---|---|---|---|---|---|---|
| Power | 100% | 90% | 80% | 70% | 60% | 50% | 40% | 30% | 20% | 10% | 0% |
| Display | PL10 | PL9 | PL8 | PL7 | PL6 | PL5 | PL4 | PL3 | PL2 | PL1 | PL0 |

## 4. Microwave Cooking

(1) Press “Microwave” once and then “PL10” will display.

(2) Press “Microwave” repeatedly to set the power level. The 11 power levels are available.

(3) Press the number keys to set the cooking time. The maximum time value is “99:99”.

(4) Press “ START +30Sec. ” to start cooking.

## 5. Grill Cooking and Combination Cooking

(1) Press “ Combi. ” once, and “G-1” will display. And press “ Combi.” twice or three times, then “C-1” and “C-2” will display.

(2) Press the number keys to set the cooking time. The maximum time value is “99:99”.

(3) Press “ START +30Sec. ” to start cooking.

Grill and Combination instructions

| Instructions | Display | Microwave | Grill | Convection |
|---|---|---|---|---|
| 1 | G-1 | | ● | |
| 2 | C-1 | ● | | ● |
| 3 | C-2 | ● | ● | |

## 6. Convection Cooking with Preheat Function (Bake & Air Fry)

Air Fry is suitable for fast cooking of all kinds of fried food.
Bake is suitable for baking food such as pastry.

(1) In standby mode, press “Air Fry ” or “ Bake”, the oven will display "100℉".

(2) Press “Air Fry ” or “ Bake ” repeatedly to set the temperature.
“100℉, 150℉, 250℉, 275℉, 300℉, 325℉, 350℉, 375℉, 400℉” are available.

(3) Press " START +30Sec. " to confirm.

(4) Press " START +30Sec. " again to start preheating.

(5) When preheating is completed, the oven will beep. Open the door and place the food in the oven. Then close the oven door.

(6) Press the number keys to set the cooking time. The maximum time value is “99:99”.

(7) Press " START +30Sec. " to start cooking.

## 7. Convection Cooking without Preheat Function (Bake & Air Fry)

(1) In standby mode, press “Air Fry ” or “ Bake ”, the oven will display "100℉".

(2) Press “Air Fry ” or “ Bake ” repeatedly to set the temperature.

“100℉, 150℉, 250℉, 275℉, 300℉, 325℉, 350℉, 375℉, 400℉” are available.

(3) Press “ START +30Sec. ” to confirm.

(4) Press the number keys to set the cooking time. The maximum time value is “99:99”.

(5) Press “ START +30Sec. ” to start cooking.

## 8. Defrost by Weight

(1) Press “ Pro-Defrost ” once and then the screen will display “dEF1”.

(2) Press the number keys to set the weight of the food. The range of weight is 4 to 70 Oz.

(3) Press “ START +30Sec. ” to start defrosting.

Note: The buzzer will sound to remind you to turn the food over during defrosting.

If no operation, the oven will continue working.

## 9. Defrost by Time

(1) Press “ Pro-Defrost ” twice and then the screen will display “dEF2”.

(2) Press the number keys to set the desired defrosting time. The maximum time value is “99:99”.

(3) Press “ START +30Sec. ” to start defrosting.

Note: The defrost power is PL3 and it cannot be changed.

## 10. Speedy Cooking

(1) In standby mode, press " START +30Sec. " to cook food at 100% power level for 30 seconds. Each press on the same key can increase 30 seconds and the maximum time value is "99:99".

(2) In standby mode, pressing the number keys 1 to 6 lets you quickly select a cooking time from 1 to 6 minutes. Then you can press " START +30Sec. " to increase the cooking time. The maximum time value is "99:99".

Note: In microwave cooking state, air fry state, bake state, defrost by time state, combination cooking state and grilling state, each one more press on " START +30Sec. " can increase the cooking time by 30 seconds.

## 11. Multi-stage Cooking

Notes: (1) Two cooking stages can be set in multi-stage cooking.
(2) If you set the defrost function, it will work automatically in the first stage.
(3) The kitchen timer, auto menu, speedy cooking, and convection cooking with preheat cannot be set as one of the multi-stage.

Example: Defrost food for 5 minutes and then cook with 80% microwave power for 7 minutes.

(1) Press " Pro-Defrost " twice, and then "dEF2" will display.
(2) Press the number keys to set the desired defrosting time to 5 minutes.
(3) Press " Microwave " and then "PL10" will display.
(4) Press " Microwave " repeatedly to set the power level to PL8.
(5) Press the number keys to set the cooking time to 7 minutes.
(6) Press " START +30Sec. " to start cooking.

## 12. ECO Function

To enter ECO mode:
In standby mode, and the oven door is closed, press " STOP Cancel / ECO " once. The screen will turn off.
To cancel ECO mode:
In ECO mode, pressing any key, or opening the door will cancel it.

## 13. Lock Function for Children

You can use this function to disable the screen buttons and prevent your child from accidentally turning the oven on.

To activate the lock:

In standby mode, press and hold " STOP Cancel / ECO " for three seconds. A beep sounds and the locked icon will display.

To deactivate the lock:

In the locked state, press and hold " STOP Cancel / ECO " for three seconds. A beep sounds.

## 14. Inquiring Function

(1) If the clock has been set, the current time will display for three seconds by pressing " Timer/ Clock " in the cooking state.

(2) In the microwave cooking state, press " Microwave " to inquire about the power level. It will display for three seconds. In grilling state, combination cooking state, bake cooking state and air fry cooking state, the inquiring way can be done by pressing corresponding key .

## 15. Popcorn, Frozen Pizza

(1) In standby mode, press the corresponding key once, and then the default weight of the food will display.

Example: Press " Frozen Pizza " once and then "4.0Oz" displays.

(2) Press the corresponding key repeatedly to set the weight of the food.

(3) Press " START +30Sec. " to start cooking.

| Menu | Weight | Display | Power |
|---|---|---|---|
| Popcorn | 1.75Oz | 1.75Oz | PL10 |
| | 3.5Oz | 3.5Oz | |
| Frozen Pizza | 4.0Oz | 4.0Oz | PL10 |
| | 8.0Oz | 8.0Oz | |
| | 14.0Oz | 14.0Oz | |

## 16. Auto Cook

(1) In standby mode, press " Auto Cook " once, "AC-1" will display.

(2) Press " Auto Cook " repeatedly to select the auto menu. 5 auto menus are available.

(3) Press " START +30Sec. " to confirm.

(4) Press " Auto Cook " repeatedly to set the weight of the food.

(5) Press " START +30Sec. " to start cooking.

### Auto menu Chart

| Menu | Weight(g) | Display | Power |
|---|---|---|---|
| AC-1 Beverage | 1 Cup(120ml) | 1 | PL10 |
| | 2 Cups(240ml) | 2 | |
| | 3 Cups(360ml) | 3 | |
| AC-2 Fresh Vegetable | 4.0Oz | 4.0Oz | PL10 |
| | 8.0Oz | 8.0Oz | |
| | 14.0Oz | 14.0Oz | |
| AC-3 Frozen Vegetable | 4.0Oz | 4.0Oz | PL10 |
| | 8.0Oz | 8.0Oz | |
| | 16.0Oz | 16.0Oz | |
| AC-4 Oatmeal | 1 Package | 1 | PL10 |
| | 2 Packages | 2 | |
| | 3 Packages | 3 | |
| | 4 Packages | 4 | |
| AC-5 Potato | 1 (8Oz) | 1 | PL10 |
| | 2 (16Oz) | 2 | |
| | 3 (24Oz) | 3 | |

## 17. Roast

(1) In standby mode, press " Roast " once, "r-1" will display.

(2) Press " Roast " repeatedly to select the roast menu. 4 roast menus are available.

(3) Press " START +30Sec. " to confirm.

(4) Press " Roast " repeatedly to set the weight of the food.

(5) Press " START +30Sec. " to start cooking.

Note: For menus "r-1" and "r-2", the buzzer will sound to remind you to turn the food over during cooking.

### Roast menu Chart

| Menu | Weight(g) | Display | Power |
|---|---|---|---|
| r-1 Pork Loin | 32Oz | 32.0Oz | C-1 |
| | 48Oz | 48.0Oz | |
| r-2 Pork Tenderloin | 16Oz | 16.0Oz | C-1 |
| | 32Oz | 32.0Oz | |
| r-3 Roasted Potatoes | 4Oz | 4.0Oz | 400°F |
| | 10Oz | 10.0Oz | |
| | 16Oz | 16.0Oz | |
| r-4 Salmon Filet | 4Oz | 4.0Oz | 400°F |
| | 12Oz | 12.0Oz | |
| | 20Oz | 20.0Oz | |

## 18. Auto Reheat

(1) In standby mode, press " Auto Reheat " once, "AH-1" will display.

(2) Press " Auto Reheat " repeatedly to select the auto menu. 8 auto menus are available.

(3) Press " START +30Sec. " to confirm.

(4) Press " Auto Reheat " repeatedly to set the weight of the food.

(5) Press " START +30Sec. " to start cooking.

**Auto reheat menu Chart**

| Display | Menu | Weight | Display | Power |
|---|---|---|---|---|
| AH-1 | Chilli | 4Oz | 4.0Oz | PL10 |
| | | 8Oz | 8.0Oz | |
| | | 16Oz | 16.0Oz | |
| | | 24Oz | 24.0Oz | |
| AH-2 | Dinner Plate | 8Oz | 8.0Oz | PL10 |
| | | 16Oz | 16.0Oz | |
| | | 24Oz | 24.0Oz | |
| AH-3 | Frozen Entree | 8Oz | 8.0Oz | PL10 |
| | | 16Oz | 16.0Oz | |
| | | 24Oz | 24.0Oz | |
| AH-4 | Mac and Cheese | 4Oz | 4.0Oz | PL10 |
| | | 8Oz | 8.0Oz | |
| | | 16Oz | 16.0Oz | |
| | | 24Oz | 24.0Oz | |
| AH-5 | Mashed Potatoes | 4Oz | 4.0Oz | PL10 |
| | | 8Oz | 8.0Oz | |
| | | 16Oz | 16.0Oz | |
| | | 24Oz | 24.0Oz | |
| AH-6 | Pasta | 4Oz | 4.0Oz | PL10 |
| | | 8Oz | 8.0Oz | |
| | | 16Oz | 16.0Oz | |
| | | 24Oz | 24.0Oz | |
| AH-7 | Rice | 4Oz | 4.0Oz | PL10 |
| | | 8Oz | 8.0Oz | |
| | | 16Oz | 16.0Oz | |
| | | 24Oz | 24.0Oz | |
| AH-8 | Soup/Sauce | 4Oz | 4.0Oz | PL10 |
| | | 8Oz | 8.0Oz | |
| | | 16Oz | 16.0Oz | |
| | | 24Oz | 24.0Oz | |

## 19. Air fry Presets

For air fry cooking you will need to select & confirm the type of food, please refer to the chart below.

(1) Press " Air Fry Presets " once and then "AF01" will display.

(2) Press " Air Fry Presets " repeatedly to choose the menu. 11 auto menus are available.

(3) Press " START +30Sec. " to start cooking.

Note:

(1) For menus "AF03", "AF05", "AF06", "AF08", "AF09", and "AF11", the buzzer will sound to remind you to turn the food over during cooking.

(2) Please prepare bake tray or bake basket for air fry cooking.

### Air fry Presets Menu

| Menu | Display | Weight | Power |
|---|---|---|---|
| Frozen french fries | AF01 | 10Oz | Air Fry 400°F |
| Frozen steak fries | AF02 | 10Oz | Air Fry 400°F |
| Frozen squid rings | AF03 | 10Oz | Air Fry 400°F |
| Frozen chicken nuggets | AF04 | 10Oz | Air Fry 400°F |
| Chicken wings | AF05 | 10Oz | Air Fry 400°F |
| Chicken legs | AF06 | 28Oz | Air Fry 400°F |
| Frozen fish sticks | AF07 | 10Oz | Air Fry 400°F |
| Frozen fish fillets | AF08 | 10Oz | Air Fry 400°F |
| Frozen cheese sticks | AF09 | 10Oz | Air Fry 400°F |
| Vegetable | AF10 | 10Oz | Air Fry 400°F |
| Spring rolls | AF11 | 10Oz | Air Fry 400°F |

# MAINTENANCE

## Troubleshooting

Check your problem by using the chart below and try the solutions for each problem. If the microwave oven still does not work properly, contact the nearest authorized service center.

| TROUBLE | POSSIBLE CAUSE | POSSIBLE REMEDY |
|---|---|---|
| Oven will not start | a. Electrical cord for oven is not plugged in.<br>b. Door is open.<br>c. Wrong operation is set. | a. Plug into the outlet.<br>b. Close the door and try again.<br>c. Check instructions. |
| Arcing or sparking | a. Materials to be avoided in microwave oven were used.<br>b. The oven is operated when empty.<br>c. Spilled food remains in the cavity. | a. Use microwave-safe cookware only.<br>b. Do not operate with oven empty.<br>c. Clean cavity with wet towel. |
| Unevenly cooked foods | a. Materials to be avoided in microwave oven were used.<br>b. Food is not defrosted completely.<br>c. Cooking time, power level is not suitable.<br>d. Food is not turned or stirred. | a. Use microwave-safe cookware only.<br>b. Completely defrost food.<br>c. Use correct cooking time, power level.<br>d. Turn or stir food. |
| Overcooked foods | Cooking time, power level is not suitable. | Use correct cooking time, power level. |
| Undercooked foods | a. Materials to be avoided in microwave oven were used.<br>b. Food is not defrosted completely.<br>c. Oven ventilation ports are restricted.<br>d. Cooking time, power level is not suitable. | a. Use microwave-safe cookware only.<br>b. Completely defrost food.<br>c. Check to see that oven ventilation ports are not restricted.<br>d. Use correct cooking time, power level. |
| Improper defrosting | a. Materials to be avoided in microwave oven were used.<br>b. Cooking time, power level is not suitable.<br>c. Food is not turned or stirred. | a. Use microwave-safe cookware only.<br>b. Use correct cooking time, power level.<br>c. Turn or stir food. |

# ONE YEAR LIMITED WARRANTY

This product carries a warranty stating that it will be free from defects in material and workmanship for a period of one year from the date of delivery. This warranty is valid for the original retail delivery from the date of initial retail delivery and is not transferable. Keep your original sales receipt. The date of delivery establishes the warranty period, should service be required.

IMPORTANT:

1. This warranty does not cover damages resulting from accident, misuse or abuse, lack of reasonable care, the affixing of any attachments not provided with the product, loss of parts, or subjecting the appliance to any but the specified voltage. ( Read directions carefully. )
2. This warranty is void if this product is ever used for other than private household purposes.
3. This warranty is void if this product is ever used outside of United States.

If service is required during the warranty period, properly pack your unit. We recommend using the original carton and packing materials.
If additional assistance is needed, please contact customer assistance at:

800-842-1289

**Midea America Corp.** expressly disclaims all responsibility for consequential damages or incidental losses caused by use of the appliance. Some states do not allow this exclusion or limitation of incidental or consequential losses so the foregoing disclaimer may not apply to you. This warranty gives you specific legal rights, and you may also have other rights which may vary from state to state.

The serial number can be found on the back cabinet. We suggest that you record the serial number of your unit in the space below for future reference

Model Number:_____

Serial Number:_____

Product registration is not mandatory. Failure to complete and return the card or form does not diminish the consumer' s warranty rights.

**SAVE THIS FOR YOUR RECORDS**

Made in China

BLACK+DECKER™ is a registered trademarks of The Black & Decker Corporation, or one of its affiliates, and used under license.

# PRECAUCIONES PARA EVITAR UNA POSIBLE EXPOSICIÓN A EXCESIVA ENERGÍA DE MICROONDAS

(a) No intente usar este horno con la puerta abierta ya que su utilización con la puerta abierta puede resultar en una exposición dañina a la energía de microondas. Es importante no anular ni alterar los enclavamientos de seguridad.
(b) No coloque ningún objeto entre la cara frontal del horno y la puerta ni permita que se acumulen suciedad o residuos de limpiadores en las superficies de sellado.
(c) No haga funcionar el horno si está dañado. Es particularmente importante que la puerta del horno se cierre correctamente y que no haya daños en:
(1) PUERTA (doblada)
(2) BISAGRAS Y PESTILLOS (rotos o sueltos)
(3) JUNTAS DE LA PUERTA Y SUPERFICIES DE SELLADO
(d) El horno no debe ajustarse ni repararse por nadie, excepto por personal de servicio debidamente calificado.

## Especificaciones

| | |
|---|---|
| Modelo | ES9P032NA |
| Tensión nominal/frecuencia | 120 V AC 60 Hz |
| Entrada de microondas | 1450 W |
| Salida de microondas | 900 W |
| Grill | 1200 W |
| Convección | 1200 W |

# INSTRUCCIONES DE SEGURIDAD IMPORTANTES

Al usar aparatos eléctricos, se deben seguir las precauciones básicas de seguridad, que incluyen las siguientes:

**ADVERTENCIA -** Para reducir el riesgo de quemaduras, descargas eléctricas, incendios, lesiones personales o exposición a energía de microondas excesiva:

1. Lea todas las instrucciones antes de usar el aparato.
2. Lea y siga de manera específica: "PRECAUCIONES PARA EVITAR UNA POSIBLE EXPOSICIÓN A EXCESIVA ENERGÍA DE MICROONDAS" que se encuentra en la página 2.
3. Este aparato debe ser conectado a tierra. Conéctelo solo a un tomacorriente debidamente conectado a tierra. Consulte las "INSTRUCCIONES DE CONEXIÓN A TIERRA" que se encuentran en la página 5.
4. Instale o ubique este aparato solo de acuerdo con las instrucciones de instalación provistas.
5. Algunos productos, como huevos enteros y recipientes sellados, por ejemplo, frascos de vidrio cerrados, pueden explotar y no deben calentarse en este horno.
6. Use este aparato solo para el uso previsto como se describe en el manual. No use productos químicos ni vapores corrosivos en este aparato. Este tipo de horno está diseñado específicamente para calentar, cocinar o secar alimentos. No está diseñado para uso industrial ni de laboratorio.
7. EL CONTENIDO CALIENTE PUEDE CAUSAR QUEMADURAS GRAVES. NO PERMITA QUE LOS NIÑOS UTILICEN EL MICROONDAS. Tenga cuidado al retirar objetos calientes.
8. No use este aparato si tiene un cable o enchufe dañado, si no funciona correctamente o si se ha dañado o se ha caído.
9. Este aparato debe ser reparado únicamente por personal de servicio calificado. Comuníquese con el centro de servicio autorizado más cercano para que lo examinen, reparen o ajusten.
10. No cubra ni bloquee ninguna abertura del aparato.
11. No guarde este aparato al aire libre. No use este producto cerca del agua, por ejemplo, cerca de un fregadero de la cocina, en un sótano húmedo, cerca de una piscina o en un lugar similar.
12. No sumerja el cable ni el enchufe en agua.
13. Mantenga el cable alejado de superficies calientes.
14. No deje que el cable cuelgue del borde de la mesa o encimera.
15. Cuando limpie las superficies de la puerta y el horno que se juntan al cerrar la puerta, use solo jabones suaves no abrasivos o detergente aplicado con una esponja o paño suave.
16. Para reducir el riesgo de incendio en la cavidad del horno:
    1). No sobrecocine los alimentos. Preste mucha atención al aparato cuando se coloquen papel, plástico u otros materiales combustibles dentro del horno para facilitar la cocción.
    2). Retire las ataduras de alambre de la bolsa de papel o plástico antes de colocar la bolsa en el horno.
    3). Si se inflama algún material dentro del horno, mantenga cerrada la puerta del horno y apáguelo, desconecte el cable de alimentación o corte la energía en el panel de fusilbles o el disyuntor.
    4). No use el interior del horno con fines de almacenamiento. No deje productos de papel, utensilios de cocina ni alimentos en adentro del horno cuando no esté en uso.

17. Los líquidos, como el agua, el café o el té, pueden sobrecalentarse más allá del punto de ebullición sin que parezca que están hirviendo. No siempre hay burbujas o ebullición visibles cuando se saca el recipiente del horno microondas.
    ESTO PODRÍA RESULTAR EN QUE UN LÍQUIDO MUY CALIENTE HIERVA DE REPENTE CUANDO EL RECIPIENTE SE AGITE O SE INSERTE UN UTENSILIO EN EL LÍQUIDO.
    Para reducir el riesgo de lesiones a personas:
    1) No sobrecaliente el líquido.
    2) Revuelva el líquido tanto antes como a la mitad del calentamiento.
    3) No use recipientes de lados rectos con cuello angosto.
    4) Después de calentar, deje reposar el recipiente en el horno de microondas por un corto tiempo antes de retirar el recipiente.
    5) Tenga mucho cuidado al introducir una cuchara u otro utensilio en el recipiente.
18. No se deben introducir alimentos ni utensilios de metal de gran tamaño en un horno microondas o tostador, ya que pueden provocar un incendio o riesgo de descarga eléctrica.
19. No limpie con estropajos metálicos. Las piezas pueden quemarse en la almohadilla y tocar partes eléctricas, lo que implica un riesgo de descarga eléctrica.
20. No use productos de papel cuando el aparato esté funcionando en el modo tostador.
21. No almacene ningún material, excepto los accesorios recomendados por el fabricante, en este horno cuando no esté en uso.
22. No cubra las rejillas ni ninguna otra parte del horno con papel de aluminio. Esto provocará un sobrecalentamiento del horno.

# GUARDE ESTAS INSTRUCCIONES
# SOLO PARA USO DOMÉSTICO
# (NO PARA USO COMERCIAL)

# INSTRUCCIONES DE CONEXIÓN A TIERRA

Este aparato debe ser conectado a tierra. En caso de un cortocircuito eléctrico, la conexión a tierra reduce el riesgo de descarga eléctrica al proporcionar un cable de escape para la corriente eléctrica. Este aparato está equipado con un cable que tiene un cable de conexión a tierra con un enchufe de conexión a tierra. El enchufe debe estar conectado a un tomacorriente que esté correctamente instalado y conectado a tierra.

**ADVERTENCIA -** El uso inadecuado de la conexión a tierra puede resultar en un riesgo de descarga eléctrica. Consulte a un electricista o técnico calificado si no comprende bien las instrucciones de conexión a tierra, o si existe alguna duda sobre si el aparato está conectado a tierra correctamente. Si es necesario usar un cable de extensión, use solo un cable de extensión de 3 hilos que tenga un enchufe de 3 clavijas con conexión a tierra y un receptáculo de 3 ranuras que acepte el enchufe del aparato. La clasificación marcada del cable de extensión debe ser igual o mayor que la clasificación eléctrica del aparato.

**PELIGRO -** Peligro de descarga eléctrica
El contacto con algunos de los componentes internos puede causar lesiones personales graves o la muerte. No desarme este aparato.

**ADVERTENCIA -** Peligro de descarga eléctrica
El uso inadecuado de la conexión a tierra puede provocar una descarga eléctrica. No lo enchufe en un tomacorriente hasta que el aparato esté correctamente instalado y conectado a tierra.

1. Se proporciona un cable de alimentación corto para reducir los riesgos de enredarse o tropezarse con un cable más largo.
2. Están disponibles cables más largos o cables de extensión disponibles y se los puede usar si se tiene cuidado en su uso.
3. Si se usa un cable largo o un cable de extensión:
    1) La clasificación eléctrica marcada del juego de cables o cable de extensión debe ser al menos tan grande como la clasificación eléctrica del aparato.
    2) El cable de extensión debe ser un cable de 3 hilos con conexión a tierra.
    3) El cable más largo debe colocarse de modo que no cuelgue sobre el mostrador o la mesa donde los niños puedan tirar de él o tropezarse accidentalmente.

# INTERFERENCIA DE RADIO

1. El funcionamiento del horno microondas puede causar interferencias en su radio, televisor o equipos similares.
2. Cuando hay interferencia, se puede reducir o eliminar tomando las siguientes medidas:
   1) Limpie la puerta y la superficie de sellado del horno.
   2) Reoriente la antena receptora de radio o televisión.
   3) Reubique el horno microondas con respecto al receptor.
   4) Aleje el horno de microondas del receptor.
   5) Enchufe el horno de microondas en un tomacorriente diferente para que el horno de microondas y el receptor estén en diferentes circuitos derivados.
3. Este equipo genera, utiliza y puede irradiar energía de radiofrecuencia y, si no se instala y utiliza de acuerdo con las instrucciones, puede causar interferencias dañinas en las comunicaciones de radio. Sin embargo, no hay garantía de que no se produzcan interferencias en una instalación determinada. Si este equipo causa interferencias perjudiciales en la recepción de radio o televisión, lo que puede determinarse apagando y encendiendo el equipo, se recomienda al usuario que intente corregir la interferencia mediante una o más de las siguientes acciones:
   1) Reoriente o reubique la antena receptora.
   2) Aumente la separación entre el equipo y el receptor.
   3) Conecte el equipo a una toma de corriente de un circuito diferente a aquel al que está conectado el receptor.
   4) Consulte al distribuidor o a un técnico de radio/TV experimentado para obtener ayuda.

**Este dispositivo cumple con la parte 18 de las normas de la FCC.**

# UTENSILIOS

**PRECAUCIÓN -** Peligro de lesiones personales
Los utensilios cerrados herméticamente podrían explotar. Los recipientes cerrados deben abrirse y las bolsas de plástico deben perforarse antes de cocinar.
Consulte las instrucciones en "Materiales que puede usar en el horno de microondas o que debe evitar en el horno microondas".
Puede haber ciertos utensilios no metálicos que no es seguro usar en el microondas. En caso de duda, puede probar el utensilio en cuestión siguiendo el procedimiento a continuación.

**Prueba de utensilios:**

1. Llene un recipiente apto para microondas con 1 taza de agua fría (250 ml) junto con el utensilio en cuestión.
2. Cocine a máxima potencia durante 1 minuto.
3. Toque con cuidado el utensilio. Si el utensilio vacío está tibio, no lo use para cocción en el microondas.
4. No exceda el tiempo de cocción de 1 minuto.

## Materiales que puede usar en el horno microondas

| Utensilios | Observaciones |
|---|---|
| Plato para dorar | Siga las instrucciones del fabricante. El fondo del plato para dorar debe estar al menos 3/16 de pulgada (5 mm) por encima del plato giratorio. El uso incorrecto puede hacer que el plato giratorio se rompa. |
| Vajilla | Solo apto para microondas. Siga las instrucciones del fabricante. No use platos rotos o astillados. |
| Jarras de vidrio | Quite siempre la tapa. Úsela solo para calentar alimentos hasta que estén tibios. La mayoría de los frascos de vidrio no son resistentes al calor y pueden romperse. |
| Cristalería | Solo cristalería para horno resistente al calor. Asegúrese de que no haya bordes metálicos. No use platos rotos o astillados. |
| Bolsas para cocinar en el horno | Siga las instrucciones del fabricante. No cierre con lazos de metal. Haga ranuras para permitir que escape el vapor. |
| Platos y vasos de papel | Úselos solo para cocinar/calentar a corto plazo. No deje el horno desatendido mientras cocina. |
| Toallas de papel | Úselas para cubrir alimentos para recalentar y absorber grasa. Úselas con supervisión solo para una cocción a corto plazo. |
| Papel manteca | Úselo para cubrir y evitar salpicaduras o como envoltorio para cocinar al vapor. |
| Plástico | Solo apto para microondas. Siga las instrucciones del fabricante. Debe estar etiquetado como "Apto para microondas". Algunos recipientes de plástico se ablandan a medida que la comida del interior se calienta. Las "bolsas para hervir" y las bolsas de plástico cerradas herméticamente deben cortarse, perforarse o ventilarse según las instrucciones del paquete. |
| Envoltura de plástico | Solo apto para microondas. Úsela para cubrir los alimentos durante la cocción para retener la humedad. No permita que la envoltura de plástico entre en contacto con los alimentos. |
| Termómetros | Solo apto para microondas (termómetros para carne y dulces). |
| Papel encerado | Úselo como cubierta para evitar salpicaduras y retener la humedad. |

## Materiales a evitar en el horno microondas

| Utensilios | Observaciones |
|---|---|
| Bandeja de aluminio | Puede causar arcos eléctricos. Transfiera la comida a un plato apto para microondas. |
| Cartón de comida con asa de metal | Puede causar arcos eléctricos. Transfiera la comida a un plato apto para microondas. |
| Utensilios de metal o con adornos de metal | El metal protege los alimentos de la energía de microondas. Los bordes metálicos pueden provocar arcos eléctricos. |
| Lazos de ajuste de metal | Pueden causar arcos eléctricos y provocar un incendio en el horno. |
| Bolsas de papel | Puede provocar un incendio en el horno. |
| Espuma de plástico | La espuma de plástico puede derretir o contaminar el líquido del interior cuando se expone a altas temperaturas. |
| Madera | La madera se secará cuando se use en el horno microondas y puede partirse o rajarse. |

# NOMBRES DE PIEZAS Y ACCESORIOS DEL HORNO

**(En caso de diferencias entre el aparato y las imágenes de este manual, prevalecerá el producto).**

Retire el horno y todos los materiales de la caja y el interior del horno.
El horno viene con los accesorios siguientes:

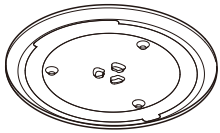

Bandeja de vidrio

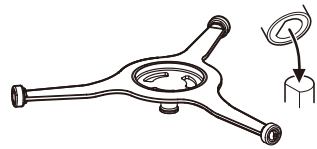

Conjunto de anillos del plato giratorio



Manual de instrucciones

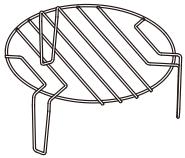

Grill superior (no se puede utilizar en función de microondas y debe colocarse sobre la bandeja de vidrio).

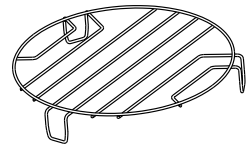

Grill inferior (no se puede utilizar en función de microondas y debe colocarse sobre la bandeja de vidrio).

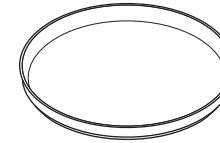

Bandeja para horno (no se puede utilizar junto con la función de microondas y se puede colocar sobre la rejilla del grill).

**Guía de apertura de puertas:**
Tire del gatillo de desbloqueo hacia arriba y, a continuación, tire de la manilla para abrir la puerta.

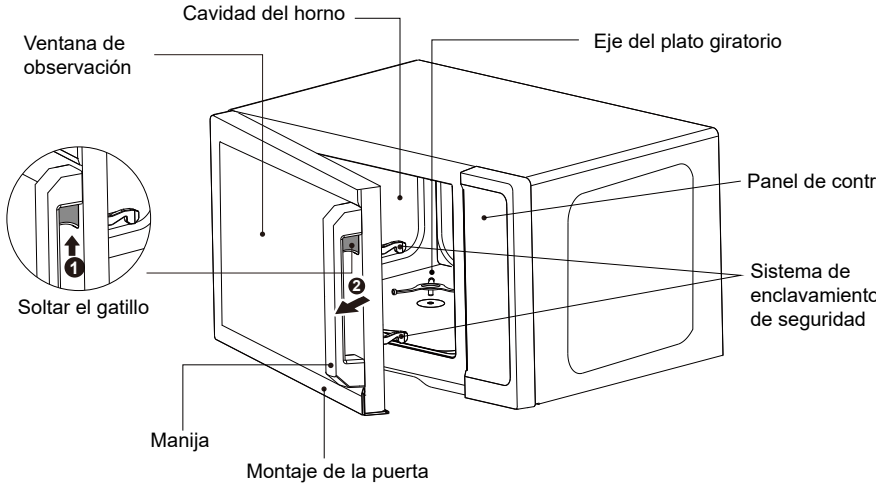

## INSTALACIÓN DEL PLATO GIRATORIO

Limpieza del compartimento de cocción y colocación del plato giratorio. Para instalaciones nuevas, asegúrese de que se hayan retirado toda la cintas adhesiva de embalaje y envío. Antes de usar el aparato para preparar alimentos por primera vez, deberá colocar correctamente el plato giratorio. Debe limpiar el compartimento de cocción y los accesorios.

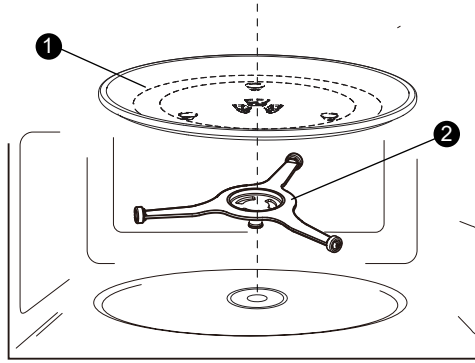


1) Bandeja de vidrio
2) Conjunto de anillos del plato giratorio

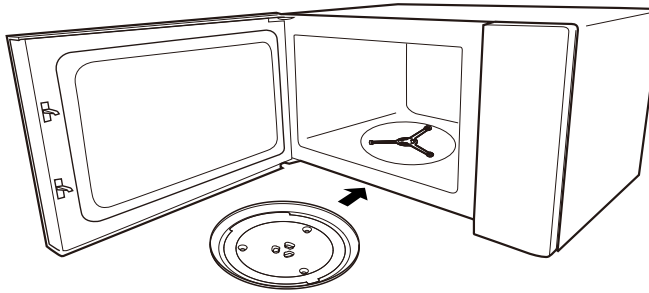

**Notas:**
1. Nunca utilice el aparato sin el plato giratorio. Asegúrese de que esté correctamente acoplado. El plato giratorio puede girar en sentido horario o antihorario.
2. Nunca coloque la bandeja de vidrio boca abajo. La bandeja de vidrio nunca debe estar restringida.
3. Tanto la bandeja de vidrio como el conjunto del anillo del plato giratorio deben usarse siempre durante la cocción.
4. Todos los alimentos y recipientes de alimentos siempre se colocan en la bandeja de vidrio para cocinar.
5. Nunca restrinja el movimiento del plato giratorio.
6. Si la bandeja de vidrio o el conjunto de anillos del plato giratorio se agrietan o se rompen, comuníquese con el centro de servicio autorizado más cercano.

# Instalación de la encimera

Retire todo el material de embalaje y los accesorios. Examine el horno en busca de daños, como abolladuras o puertas rotas. No instale si el horno está dañado.

Gabinete: Retire cualquier película protectora que se encuentre en la superficie del gabinete del horno de microondas. No retire la cubierta de la guía de ondas que está unida al interior del horno para proteger el magnetrón.

---

# Instalación

1. Seleccione una superficie nivelada que proporcione suficiente espacio abierto para las ventilaciones de entrada y/o salida.

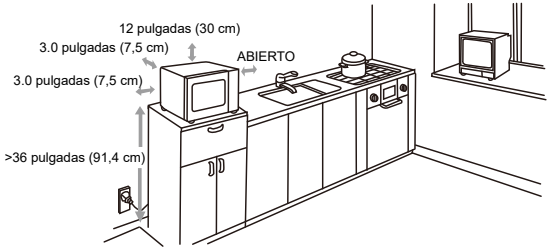


Se requiere un espacio libre mínimo de 3,0 pulgadas (7,5 cm) entre el horno y las paredes adyacentes. Un lado debe estar abierto. La altura mínima de instalación es de 36 pulgadas (91,4 cm).

(1) Deje un espacio libre mínimo de 12 pulgadas (30 cm) por encima del horno.
(2) No retire las patas de la parte inferior del horno.
(3) El bloqueo de las aberturas de entrada y/o salida puede dañar el horno.
(4) Coloque el horno lo más lejos posible de radios y televisores. El funcionamiento del horno microondas puede causar interferencias en la recepción de su radio o televisión.

2. Conecte el horno a un tomacorriente doméstico estándar. Asegúrese de que el voltaje y la frecuencia sean los mismos que el voltaje y la frecuencia en la etiqueta de clasificación.

ADVERTENCIA: No instale el horno sobre una estufa u otro aparato que produzca calor. Si se instala cerca o sobre una fuente de calor, el horno podría sufrir daños y la garantía quedaría anulada.

La superficie accesible puede estar caliente durante el funcionamiento.



## PANEL DE CONTROL

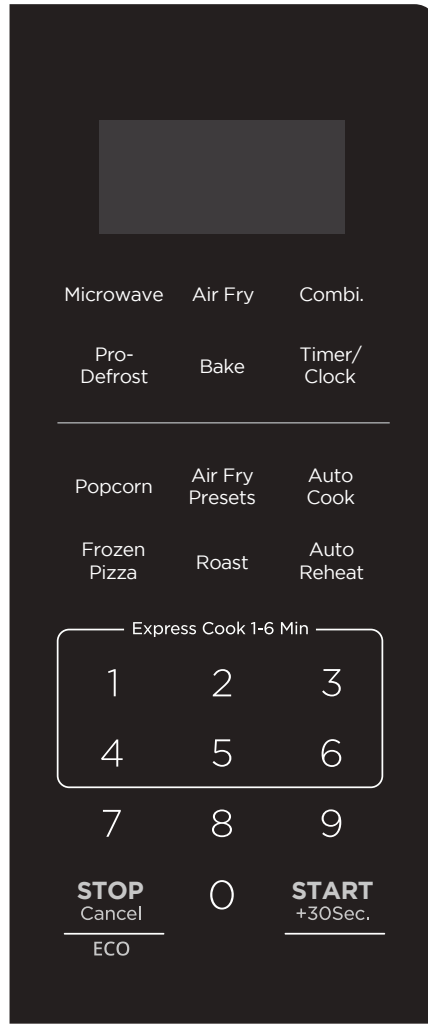

# OPERACIÓN

## 1. Configurar el reloj

(1) Presione " Timer/ Clock " dos veces y luego se mostrará "00:00" en la pantalla.
(2) Presione las teclas numéricas para configurar la hora.
Ejemplo: Para configurar el reloj a las 12:10, presione "1, 2, 1, 0" a su vez.
(3) Presione " Timer/ Clock ", el reloj está en marcha.

Notas:
(1) Para reiniciar el reloj, repita los pasos 1 al 3.
(2) El reloj tiene formato de 12 horas. Si el reloj no está configurado, no funcionará cuando se encienda.

## 2. Configurar el temporizador de cocción

(1) Presione " Timer/ Clock " una vez y luego se mostrará "00:00" en la pantalla.
(2) Presione las teclas numéricas para configurar la hora deseada. El valor de tiempo máximo es "99:99".
(3) Presione " START +30Sec. " para confirmar. El temporizador comenzará la cuenta regresiva.

Nota: El temporizador de cocina es un temporizador.

## 3. Nivel de potencia

Hay 11 niveles de potencia disponibles.

| Nivel | 10 | 9 | 8 | 7 | 6 | 5 | 4 | 3 | 2 | 1 | 0 |
|---|---|---|---|---|---|---|---|---|---|---|---|
| Potencia | 100% | 90% | 80% | 70% | 60% | 50% | 40% | 30% | 20% | 10% | 0% |
| Pantalla | PL10 | PL9 | PL8 | PL7 | PL6 | PL5 | PL4 | PL3 | PL2 | PL1 | PL0 |

## 4. Cocción en microondas

(1) Presione " Microwave " una vez y luego se mostrará "PL10" en la pantalla.
(2) Presione " Microwave " repetidamente para establecer el nivel de potencia. Hay 11 niveles de potencia disponibles.
(3) Presione las teclas numéricas para configurar el tiempo de cocción. El valor de tiempo máximo es "99:99".
(4) Presione " START +30Sec. " para comenzar a cocinar.

## 5. Cocinar al grill y cocinar en combinación

(1) Presione " Combi. " una vez y se mostrará "G-1" en la pantalla. Y presione " Combi. " dos o tres veces, luego se mostrarán "C-1" y "C-2" en la pantalla.
(2) Presione las teclas numéricas para configurar el tiempo de cocción. El valor de tiempo máximo es "99:99".
(3) Presione " START +30Sec. " para comenzar a cocinar.

Instrucciones para grill y combinación

| Instrucciones | Pantalla | Microondas | Grill | Convección |
|---|---|---|---|---|
| 1 | G-1 | | ● | |
| 2 | C-1 | ● | | ● |
| 3 | C-2 | ● | ● | |

## 6. Cocción por convección con función de precalentamiento (hornear y freír con aire)

La freidora de aire es adecuada para cocinar rápidamente todo tipo de alimentos fritos.
El horno es adecuado para cocinar alimentos como pasteles.

(1) En el modo de espera, presione " Air Fry " o " Bake ", el horno mostrará "100℉" en la pantalla.
(2) Presione " Air Fry " o " Bake " repetidamente para fijar la temperatura.
"100℉, 150℉, 250℉, 275℉, 300℉, 325℉, 350℉, 375℉, 400℉" están disponibles.
(3) Presione " START +30Sec. " para confirmar.
(4) Presione " START +30Sec. "nuevamente para comenzar el precalentamiento.
(5) Cuando se complete el precalentamiento, el horno emitirá un pitido. Abra la puerta y coloque la comida en el horno. Luego cierre la puerta del horno.
(6) Presione las teclas numéricas para configurar el tiempo de cocción. El valor de tiempo máximo es "99:99".
(7) Presione " START +30Sec. " para comenzar a cocinar.

## 7. Cocción por convección sin función de precalentamiento (hornear y freír con aire)

(1) En el modo de espera, presione " Air Fry " o " Bake ", el horno mostrará "100℉" en la pantalla.

(2) Presione " Air Fry " o " Bake " repetidamente para fijar la temperatura. "100℉, 150℉, 250℉, 275℉, 300℉, 325℉, 350℉, 375℉, 400℉" están disponibles.

(3) Presione " START +30Sec. " para confirmar.

(4) Presione las teclas numéricas para configurar el tiempo de cocción. El valor de tiempo máximo es "99:99".

(5) Presione " START +30Sec. " para comenzar a cocinar.

## 8. Descongelar por peso

(1) Presione " Pro-Defrost " una vez y luego la pantalla mostrará "dEF1".

(2) Presione las teclas numéricas para configurar el peso de la comida. El rango de peso es de 4 a 70 oz.

(3) Presione " START +30Sec. " para comenzar a descongelar.

Nota: El timbre sonará para recordarle que debe dar la vuelta a los alimentos durante la descongelación.
Si no lo hace, el horno seguirá funcionando.

## 9. Descongelar por Tiempo

(1) Presione " Pro-Defrost " dos veces y luego la pantalla mostrará "dEF2".

(2) Presione las teclas numéricas para configurar el tiempo de descongelación deseado. El valor de tiempo máximo es "99:99".

(3) Presione " START +30Sec. " para comenzar a descongelar.

Nota: La potencia de descongelación es PL3 y no se puede modificar.

## 10. Cocción rápida

(1) En el modo de espera, presione " START +30Sec. " para cocinar alimentos al 100% de nivel de potencia durante 30 segundos. Cada pulsación de la misma tecla puede aumentar 30 segundos y el valor del tiempo máximo es "99:99".

(2) En el modo de espera, al presionar las teclas numéricas del 1 al 6 podrá seleccionar rápidamente un tiempo de cocción de 1 a 6 minutos. Luego puedes presionar " START +30Sec. " para aumentar el tiempo de cocción. El valor de tiempo máximo es "99:99".

Nota: En el estado de cocción en microondas, estado de fritura con aire, estado de horneado, estado de descongelar por tiempo, estado de cocción combinada y estado de asado, cada uno presiona una vez más " START +30Sec. " puede aumentar el tiempo de cocción en 30 segundos.

## 11. Cocción en varias etapas

Notas: (1) Se pueden configurar dos etapas de cocción en varias etapas.
(2) Si configura la función de descongelación, funcionará automáticamente en la primera etapa.
(3) El temporizador de cocina, el menú automático, la cocción rápida y la cocción por convección con precalentamiento no se pueden configurar como una de las etapas múltiples.

Ejemplo: Descongele los alimentos durante 5 minutos y luego cocínelos al 80% de la potencia del microondas durante 7 minutos

(1) Presione " Pro-Defrost " dos veces y luego se mostrará "dEF2" en la pantalla.
(2) Presione las teclas numéricas para establecer el tiempo de descongelación deseado en 5 minutos.
(3) Presione " Microwave " y luego "se mostrará PL10" en la pantalla.
(4) Presione " Microwave " repetidamente para establecer el nivel de potencia en PL8.
(5) Presione las teclas numéricas para establecer el tiempo de cocción en 7 minutos.
(6) Presione " START +30Sec. " para comenzar a cocinar.

## 12. Función ECO

Para ingresar al modo ECO:

En modo de espera y con la puerta del horno cerrada, presione " STOP Cancel ECO " una vez. La pantalla se apagará.

Para cancelar el modo ECO:

En el modo ECO, al presionar cualquier tecla o abrir la puerta se cancelará.

## 13. Función de bloqueo para niños

Puede utilizar esta función para desactivar los botones de la pantalla y evitar que su hijo encienda el horno accidentalmente.

Para activar el bloqueo:

En el modo de espera, mantenga presionado " STOP Cancel / ECO " durante tres segundos. Sonará un pitido y aparecerá el ícono del candado en la pantalla.

Para desactivar el bloqueo:

En el estado bloqueado, mantenga presionado " STOP Cancel / ECO " durante tres segundos. Sonará un pitido.

## 14. Función de consulta

(1) Si se ha configurado el reloj, la hora actual se mostrará en la pantalla durante tres segundos presionando " Timer/ Clock " en estado de cocción.

(2) En el estado de cocción en microondas , prensa " Microwave " para preguntar sobre el nivel de potencia. Se mostrará en la pantalla durante tres segundos. En el estado de parrilla, estado de cocción combinada, estado de cocción al horno y estado de cocción con fritura con aire, la forma de consulta se puede realizar presionando la tecla correspondiente.

## 15. Palomitas,Pizza congelada

(1) En el modo de espera, presione la tecla correspondiente una vez y luego se mostrará el peso predeterminado del alimento en la pantalla.

Ejemplo: Presione " Frozen Pizza " una vez y luego aparecerá "4.0Oz" en la pantalla.

(2) Presione repetidamente la tecla correspondiente para configurar el peso del alimento.

(3) Presione " START +30Sec. " para comenzar a cocinar.

| Menú | Peso | Pantalla | Potencia |
|---|---|---|---|
| Popcorn | 1.75Oz | 1.75Oz | PL10 |
| | 3.5Oz | 3.5Oz | |
| Frozen Pizza | 4.0Oz | 4.0Oz | PL10 |
| | 8.0Oz | 8.0Oz | |
| | 14.0Oz | 14.0Oz | |

## 16. Cocción automática

(1) En el modo de espera, presione “ Auto Cook ” una vez, se mostrará “AC-1” en la pantalla.

(2) Presione “ Auto Cook ” repetidamente para seleccionar el menú automático. 5 Los menús automáticos están disponibles.

(3) Presione “ START +30Sec. ” para confirmar.

(4) Presione “ Auto Cook ” repetidamente para fijar el peso de la comida.

(5) Presione “ START +30Sec. ” para comenzar a cocinar.

## Gráfico del menú automático

| Menú | Peso (g) | Pantalla | Potencia |
|---|---|---|---|
| AC-1 Bebida | 1 taza (120 ml) | 1 | PL10 |
| | 2 tazas (240 ml) | 2 | |
| | 3 tazas (360 ml) | 3 | |
| AC-2 Vegetales frescos | 4.0Oz | 4.0Oz | PL10 |
| | 8.0Oz | 8.0Oz | |
| | 14.0Oz | 14.0Oz | |
| AC-3 Vegetales congelados | 4.0Oz | 4.0Oz | PL10 |
| | 8.0Oz | 8.0Oz | |
| | 16.0Oz | 16.0Oz | |
| AC-4 Avena | 1 paquete | 1 | PL10 |
| | 2 paquetes | 2 | |
| | 3 paquetes | 3 | |
| | 4 paquetes | 4 | |
| AC-5 Papas | 1 (8Oz) | 1 | PL10 |
| | 2 (16Oz) | 2 | |
| | 3 (24Oz) | 3 | |

## 17. Asar

(1) En el modo de espera, presione " Roast " una vez, se mostrará "r-1" en la pantalla.
(2) Presione " Roast " repetidamente para seleccionar el menú asar. 4 Disponemos de menús para asar.
(3) Presione " START +30Sec. " para confirmar.
(4) Presione " Roast " repetidamente para fijar el peso de la comida.
(5) Presione " START +30Sec. " para comenzar a cocinar.

Nota: Para los menús "r-1" y "r-2", el timbre sonará para recordarle que debe girar los alimentos durante la cocción.

### Tabla de menú de asar

| Menú | Peso (g) | Pantalla | Potencia |
|---|---|---|---|
| r-1 Lomo de cerdo | 32Oz | 32.0Oz | C-1 |
| | 48Oz | 48.0Oz | |
| r-2 Solomillo de cerdo | 16Oz | 16.0Oz | C-1 |
| | 32Oz | 32.0Oz | |
| r-3 Patatas asadas | 4Oz | 4.0Oz | 400°F |
| | 10Oz | 10.0Oz | |
| | 16Oz | 16.0Oz | |
| r-4 Filete de salmón | 4Oz | 4.0Oz | 400°F |
| | 12Oz | 12.0Oz | |
| | 20Oz | 20.0Oz | |

## 18. Recalentamiento automático

(1) En el modo de espera, presione " Auto Reheat " una vez, se mostrará "AH-1" en la pantalla.
(2) Presione " Auto Reheat " repetidamente para seleccionar el menú automático. 8 Los menús automáticos están disponibles.
(3) Presione " START +30Sec. " para confirmar.
(4) Presione " Auto Reheat " repetidamente para fijar el peso de la comida.
(5) Presione " START +30Sec. " para comenzar a cocinar.

## Gráfico del menú de recalentamiento automático

| Pantalla | Menú | Peso | Pantalla | Potencia |
|---|---|---|---|---|
| AH-1 | Chile | 4Oz | 4.0Oz | PL10 |
| | | 8Oz | 8.0Oz | |
| | | 16Oz | 16.0Oz | |
| | | 24Oz | 24.0Oz | |
| AH-2 | Plato de cena | 8Oz | 8.0Oz | PL10 |
| | | 16Oz | 16.0Oz | |
| | | 24Oz | 24.0Oz | |
| AH-3 | Frozen Entree | 8Oz | 8.0Oz | PL10 |
| | | 16Oz | 16.0Oz | |
| | | 24Oz | 24.0Oz | |
| AH-4 | Macarrones con queso | 4Oz | 4.0Oz | PL10 |
| | | 8Oz | 8.0Oz | |
| | | 16Oz | 16.0Oz | |
| | | 24Oz | 24.0Oz | |
| AH-5 | Puré de papas | 4Oz | 4.0Oz | PL10 |
| | | 8Oz | 8.0Oz | |
| | | 16Oz | 16.0Oz | |
| | | 24Oz | 24.0Oz | |
| AH-6 | Pasta | 4Oz | 4.0Oz | PL10 |
| | | 8Oz | 8.0Oz | |
| | | 16Oz | 16.0Oz | |
| | | 24Oz | 24.0Oz | |
| AH-7 | Arroz | 4Oz | 4.0Oz | PL10 |
| | | 8Oz | 8.0Oz | |
| | | 16Oz | 16.0Oz | |
| | | 24Oz | 24.0Oz | |
| AH-8 | Sopa/Salsa | 4Oz | 4.0Oz | PL10 |
| | | 8Oz | 8.0Oz | |
| | | 16Oz | 16.0Oz | |
| | | 24Oz | 24.0Oz | |

## 19. Ajustes preestablecidospara freír con aire

Para cocinar con la freidora de aire, deberá seleccionar y confirmar el tipo de alimento; consulte la tabla a continuación.

(1) Presione " Air Fry Presets " una vez y luego se mostrará "AF01" en la pantalla.

(2) Presione " Air Fry Presets " repetidamente para elegir el menú. 11 Los menús automáticos están disponibles.

(3) Presione " START +30Sec. " para comenzar a cocinar.

Nota:

(1) Para los menús "AF03", "AF05", "AF06", "AF08", "AF09" y "AF11", el timbre sonará para recordarle que debe dar vuelta los alimentos durante la cocción.

(2) Prepare una bandeja de horno o una canasta para freír con aire.

### Menúes preestablecidosparafreír con aire

| Menú | Pantalla | Peso | Potencia |
|---|---|---|---|
| Papas fritas congeladas | AF01 | 10Oz | Freidora de aire 400 ° F |
| Filetes fritos congeladas | AF02 | 10Oz | Freidora de aire 400 ° F |
| Anillos de calamar congelados | AF03 | 10Oz | Freidora de aire 400 ° F |
| Nuggets de pollo congelados | AF04 | 10Oz | Freidora de aire 400 ° F |
| Alitas de pollo | AF05 | 10Oz | Freidora de aire 400 ° F |
| Piernas de pollo | AF06 | 28Oz | Freidora de aire 400 ° F |
| Palitos de pescado congelados | AF07 | 10Oz | Freidora de aire 400 ° F |
| Filetes de pescado congelados | AF08 | 10Oz | Freidora de aire 400 ° F |
| Palitos de queso congelados | AF09 | 10Oz | Freidora de aire 400 ° F |
| Verdura | AF10 | 10Oz | Freidora de aire 400 ° F |
| Rollitos de primavera | AF11 | 10Oz | Freidora de aire 400 ° F |

# MANTENIMIENTO

## Solución de problemas

Verifique su problema usando la tabla a continuación y pruebe las soluciones para cada problema. Si el horno microondas aún no funciona correctamente, comuníquese con el centro de servicio autorizado más cercano.

| PROBLEMA | CAUSA POSIBLE | POSIBLE SOLUCIÓN |
|---|---|---|
| El horno no enciende | a. El cable eléctrico del horno no está enchufado.<br>b. La puerta está abierta.<br>c. Se estableció un uso incorrecto. | a. Enchufe en el tomacorriente.<br>b. Cierre la puerta y vuelve a intentarlo.<br>c. Consulte las instrucciones. |
| Arcos o chispas | a. Se usaron materiales a evitar en el horno microondas.<br>b. El horno funciona cuando está vacío.<br>c. Hay comida derramada en el interior. | a. Use únicamente utensilios de cocina aptos para microondas.<br>b. No haga funcionar el horno vacío.<br>c. Limpie el interior con una toalla húmeda. |
| Alimentos cocinados de manera desigual | a. Se usaron materiales a evitar en el horno microondas.<br>b. Los alimentos no se descongelan por completo.<br>c. Tiempo de cocción, el nivel de potencia no es el adecuado.<br>d. La comida no da vueltas ni se revuelve. | a. Use únicamente utensilios de cocina aptos para microondas.<br>b. Descongele completamente los alimentos.<br>c. Use el tiempo de cocción y el nivel de potencia correctos.<br>d. Dele vueltas o revuelva la comida. |
| Alimentos recocidos | Tiempo de cocción, el nivel de potencia no es el adecuado. | Use el tiempo de cocción y el nivel de potencia correctos. |
| Alimentos poco cocidos | a. Se usaron materiales a evitar en el horno microondas.<br>b. Los alimentos no se descongelan por completo.<br>c. Los puertos de ventilación del horno están restringidos.<br>d. Tiempo de cocción, el nivel de potencia no es el adecuado. | a. Use únicamente utensilios de cocina aptos para microondas.<br>b. Descongele completamente los alimentos.<br>c. Verifique que los puertos de ventilación del horno no estén restringidos.<br>d. Use el tiempo de cocción y el nivel de potencia correctos. |
| Descongelación inadecuada | a. Se usaron materiales a evitar en el horno microondas.<br>b. Tiempo de cocción, el nivel de potencia no es el adecuado.<br>c. La comida no da vueltas ni se revuelve. | a. Use únicamente utensilios de cocina aptos para microondas.<br>b. Use el tiempo de cocción y el nivel de potencia correctos.<br>c. Dé vuelta o revuelva la comida. |

# GARANTÍA LIMITADA POR UN AÑO

Este producto cuenta con una garantía que establece que estará libre de defectos en material y mano de obra por un período de un año a partir de la fecha de entrega. Esta garantía es válida para la entrega minorista original a partir de la fecha de entrega minorista inicial.y no es transferible. Guarde su recibo de venta original. La fecha de entrega establece el período de garantía, en caso de que se requiera servicio.

IMPORTANTE:

1. Esta garantía no cubre daños resultantes de accidentes, mal uso o abuso, falta de cuidado responsable, fijar cualquier accesorio no provisto con el producto, pérdida de partes o someter al aparato a cualquier voltaje diferente al especificado. (Lea las instrucciones con atención).
2. Esta guarantía es invalido si este producto se utiliza para con excepción de los propósitos privados de casa.
3. Esta guarantía es invalido si este producto se utiliza fuera de Estados Unidos.

Si requiere servicio durante el período de garantía, empaque la unidad apropiadamente. Recomendamos el uso de la caja y los materiales de embalaje originales. Para asistencia adicional por favor contacte nuestro servicio de asistencia al cliente bajo el número:

800-842-1289

**Midea America Corp.** expresamente rechaza cualquier responsabilidad por daños resultantes o pérdidas accidentales causadas por el aparato Algunos estados no permiten esta exclusión o limitación de pérdidas resultantes o accidentales, por lo que la limitación de responsabilidad antes mencionada puede no aplicarse a usted. Esta garantía le otorga derechos legales, y usted también puede tener otros derechos que pueden variar de estado en estado.

El número de serie se encuentra en el fondo del gabinete. Le aconsejamos que recorda ésto en el espacio abajo para la referencia en el futuro.

Número de modelo:_____

Número de serie:_____

El registro del producto no es obligatorio. Si no completa y devuelve la tarjeta o el formulario, no disminuir los derechos de garantía del consumidor.

**GUARDE ESTO PARA SUS REGISTROS**

Fabricado en China

BLACK+DECKER es registran marcas de la Corporación de Black & Decker, o uno de sus afiliados y se utilizan bajo licencia.