Maison » LSC » Guide de l'utilisateur de la caméra IP extérieure LSC Smart Connect HD 1080p

Manuels +

Connexion intelligente

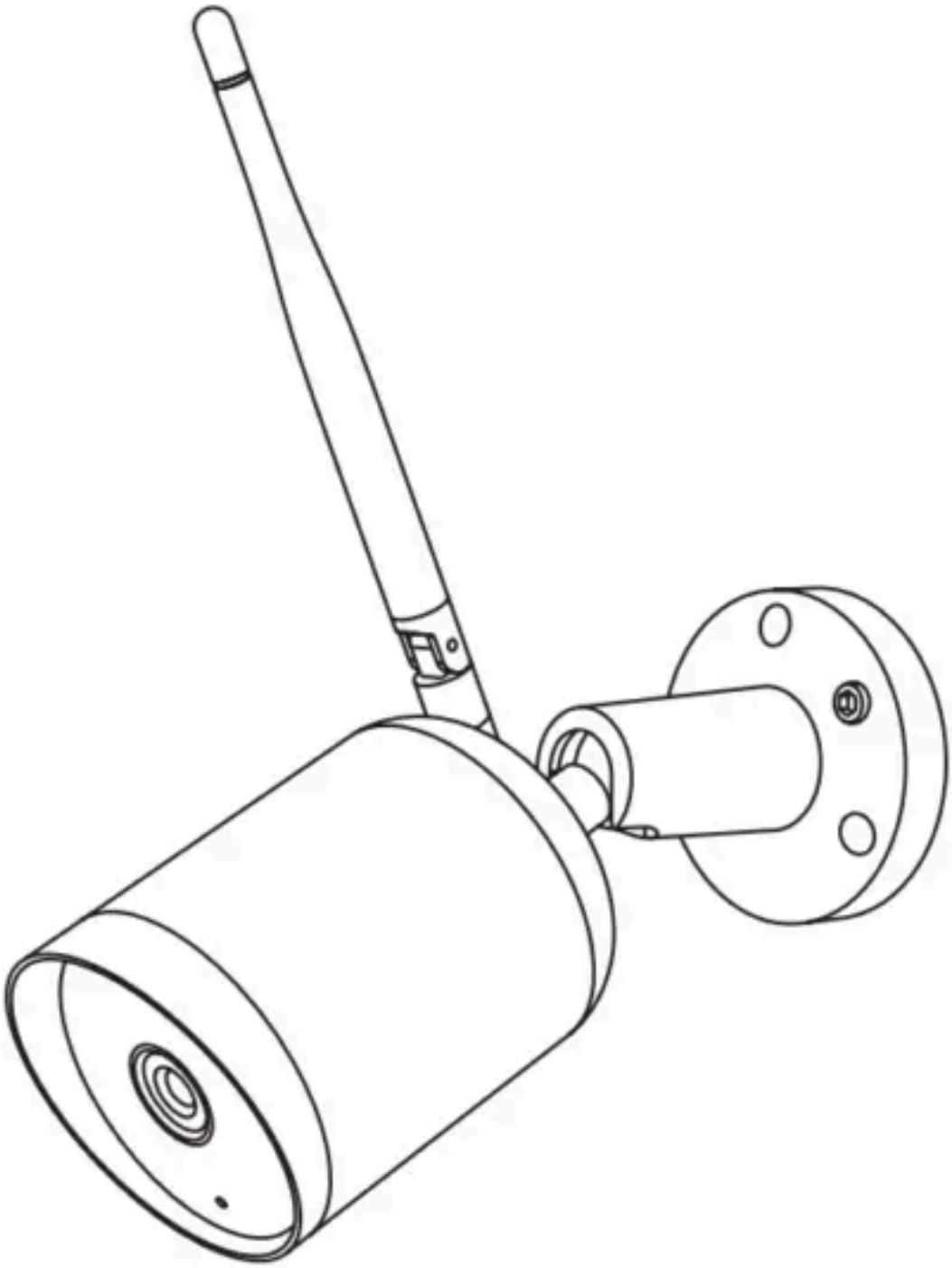

CAMÉRA IP EXTÉRIEURE GUIDE RAPIDE

Contenu

1 CONTENU
2 COMMENCER
3 DESCRIPTION
4 Documents / Ressources
4.1 Références
5 Articles Similaires

CONTENU

Veuillez consulter cette liste de contrôle pour toutes les pièces.

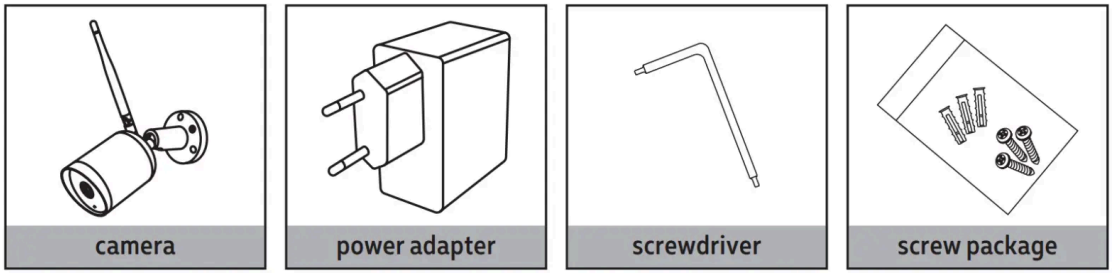

Important. Avant d'installer ce produit, vérifiez quelles chevilles et vis sont les mieux adaptées à la

surface prévue. Utilisez uniquement l'adaptateur secteur fourni

COMMENCER

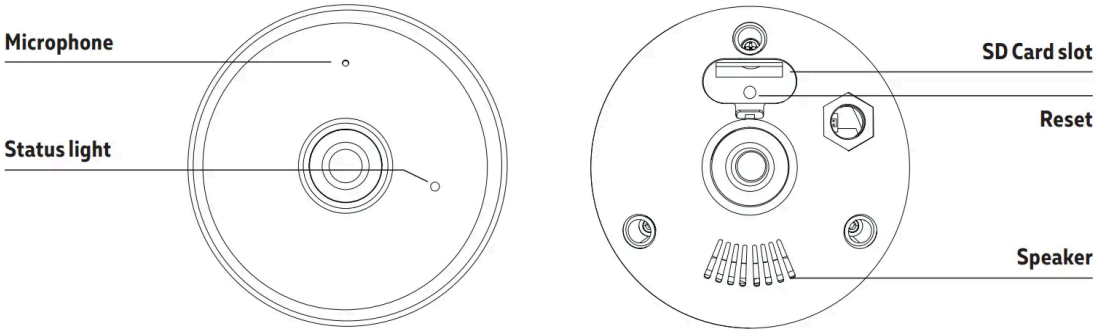

DESCRIPTION

Alimentation CC 12V +/- 10%
Voyant d'état Le voyant rouge fixe sur le réseau de la caméra est anormal
Voyant rouge clignotant : en attente de connexion WiFi
Lumière bleue fixe sur l'appareil photo fonctionnant correctement

Lumière bleue clignotante : connexion en cours
Microphone Capture le son de votre vidéo
Fente pour carte SD Prend en charge le stockage local de la carte SD (Max.128G)
Réinitialiser Appuyez et maintenez avec une épingle pendant 5 secondes pour réinitialiser la caméra (si vous avez modifié les paramètres, ils reviendront aux paramètres d'usine)
Avant de commencer à écrire le nom et le mot de passe de votre réseau.
Note: Cet article ne fonctionne que sur un réseau Wifi 2.4 GHz, pas sur un réseau Wifi 5 GHz. Veuillez consulter le manuel de votre routeur pour les paramètres.

Veuillez suivre les instructions et assurez-vous que les mots de passe sont correctement saisis.
Un appareil ne peut être associé qu'à un seul compte d'application à la fois. Si l'appareil a déjà été associé à un autre compte, il ne peut pas être associé à un autre compte.
L'appareil peut être supprimé du compte de l'application en le supprimant de l'application.
L'appareil se réinitialisera automatiquement une fois que la lumière bleue se transformera en lumière rouge.

http://www.lsc-smartconnect.com

1. Téléchargez l'application LSC Smart Connect depuis le Google Play Store ou l'Apple Store, ou scannez le code QR.
2. Ouvrez l'application LSC Smart Connect et cliquez sur « + » ou « Ajouter un appareil ». Sélectionnez ensuite "Autres" sur

la page "Sélectionner le type d'appareil". Sélectionnez "Caméra de sécurité intelligente". Allumez l'appareil et assurez-vous que le voyant clignote rapidement ou qu'une tonalité d'invite se fait entendre.

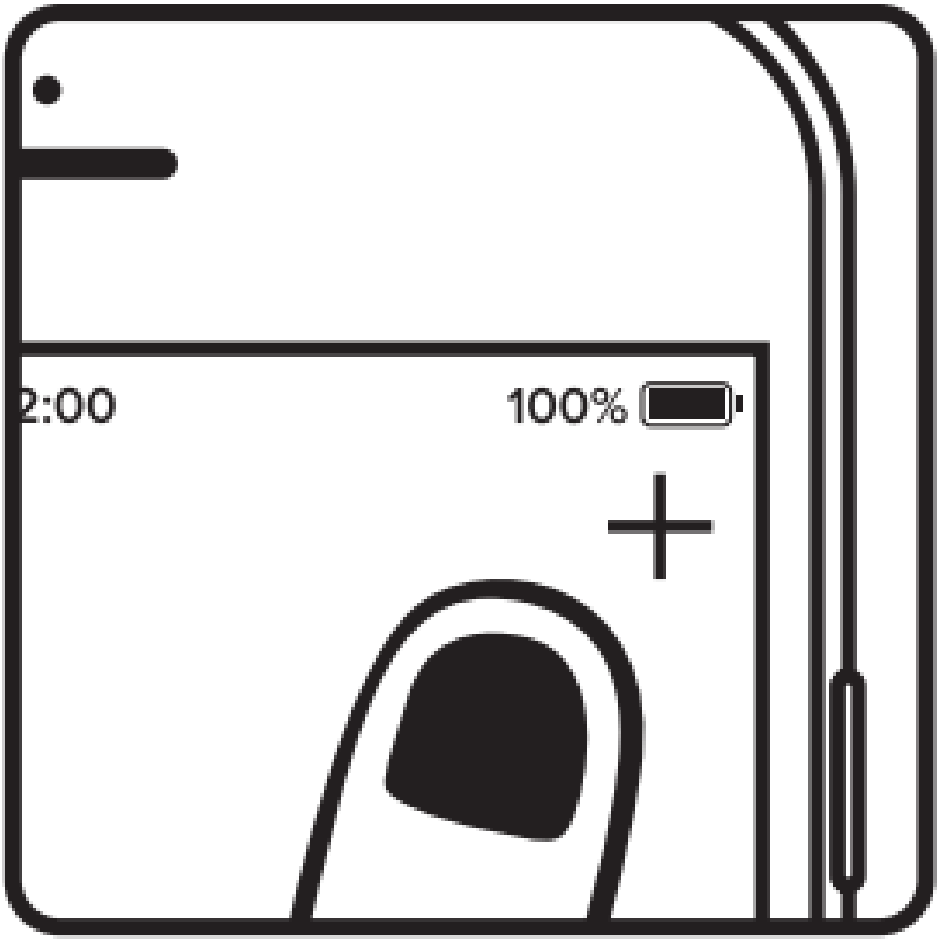

3. Entrez le mot de passe Wi-Fi et cliquez sur "Confirmer". Scannez le code QR avec l'appareil.
4. Cliquez sur "J'ai entendu le bip" lorsque l'appareil sonne "dong dong dong". Vous pouvez ensuite terminer la configuration. (Environ +/- 30 s.)

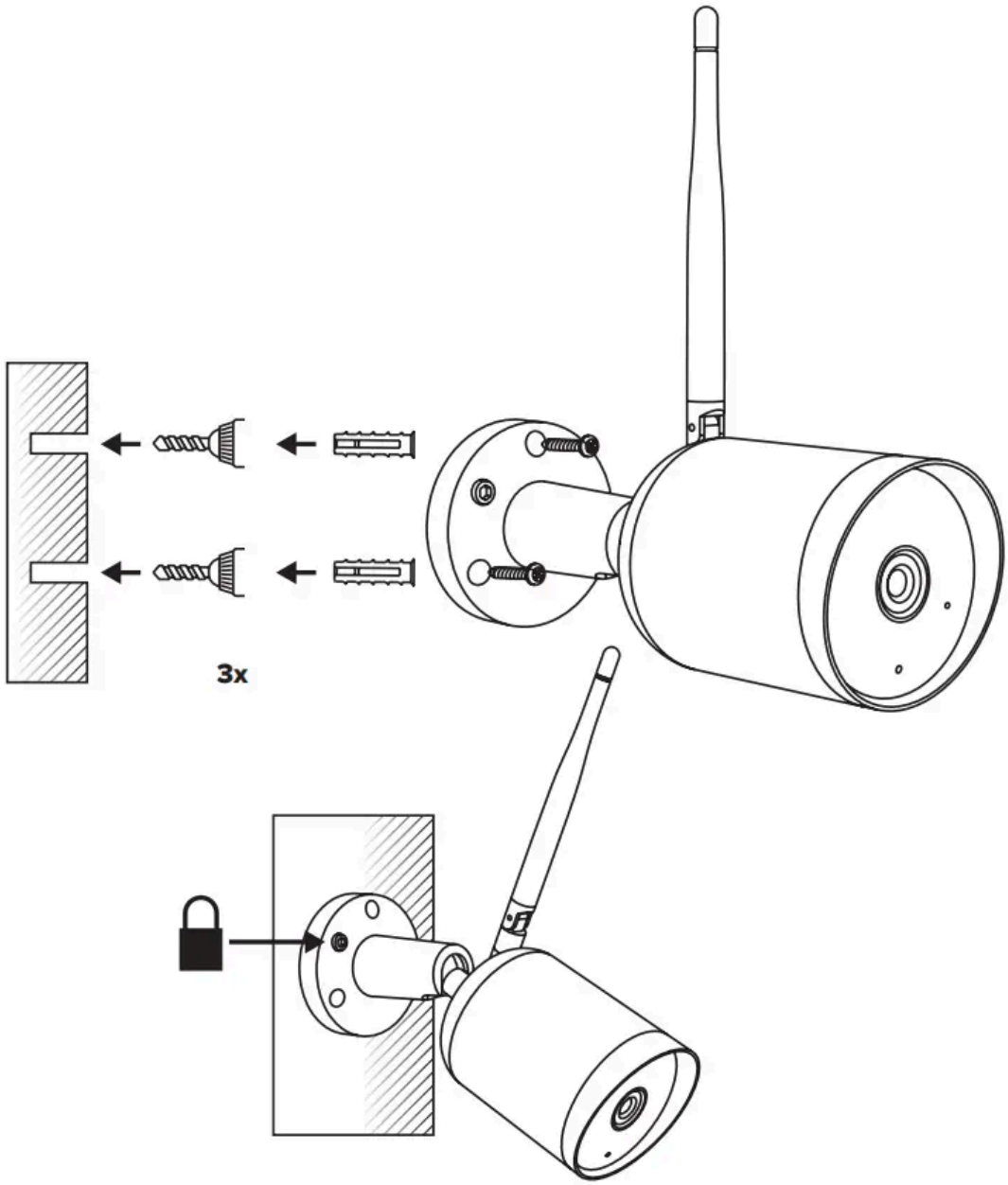

970792.1 v1.0

Gamme de fréquences : 2.4-2.4835 GHz

Gain d'antenne : 3dB

Max. Puissance de transmission radio : 15 dBm

Documents / Ressources

	Caméra IP extérieure Smart Connect LSC 1080p HD [pdf] Guide de l'utilisateur Caméra IP extérieure Smart Connect 1080p HD

Références

- Manuel d'utilisation

Manuels + | Télécharger | Recherche approfondie | politique de confidentialité | @manuals.plus | YouTube

Ce webLe site est une publication indépendante et n’est ni affilié ni approuvé par aucun des propriétaires de marques. La marque et les logos « Bluetooth® » sont des marques déposées appartenant à Bluetooth SIG, Inc. La marque et les logos « Wi-Fi® » sont des marques déposées appartenant à Wi-Fi Alliance. Toute utilisation de ces marques sur ce weble site n’implique aucune affiliation ou approbation.