RovyVon®

E30 Pro

Angel Eyes

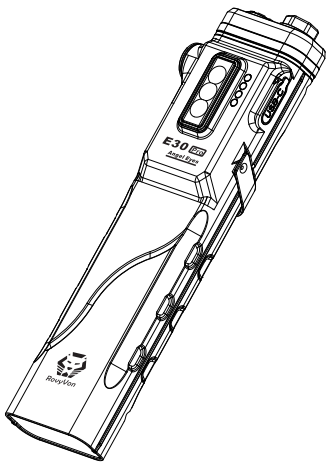

Runfree Equipment Technology Co., Ltd.

Website: www.RovyVon.com
Email: info@RovyVon.com
Address:
702, Zongtai Future City, BaoYuan Rd., Xixiang Street, Bao'An District, Shenzhen, China

Made in China

Thank you for purchasing RovyVon. Your continued support motivates us to make better products.

PRODUCT INFORMATION

Material	Aluminum alloy
Surface finish	Black: Hard anodization Marble: Micro-arc Oxidation
Dimensions	124 (L) x 29 (W) x 21 (H) mm
Weight	104.8g / 3.7oz
LED & Output	SST-40 7000K~7500K, max 3500 lumens
Optic	TIR Lens
Beam distance	200m
Battery	3000mAh Li-po battery
Battery Indicator	Red (Low battery): <4% Blue x1: 5%~19% Blue x2: 20%~39% Blue x3: 40%~59% Blue x4: 60%~100%
Low battery	3.0V
Water resistant	IP67
Impact resistant	1.5m
Accessories	User manual, USB-C cable, Clip, USB Cover, Lanyard, Warranty Card

OPERATION

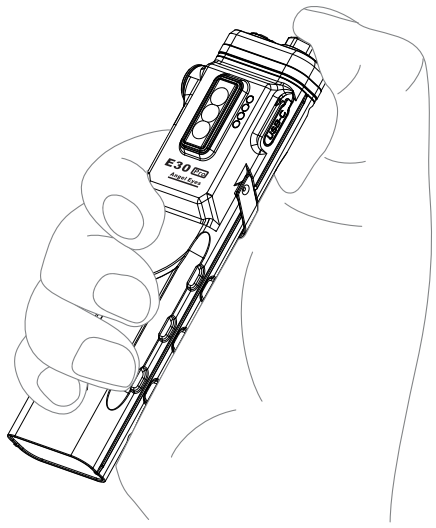

EDC Switch

Dual-stage Tactical Switch

Side Switch

FRONT LIGHT

EDC Switch

1)Eco mode: Single click or press for 0.5 seconds to turn on when the light is off, click or press again to turn off.
2)Memorized mode: rapidly double-click to turn on from the memorized mode, then click to change mode Eco-Low-Med-High, press for 0.5 seconds to turn off.
*Turning off memorizes the last-used mode.

Dual-stage Tactical Switch

1)When the light is off, half-press for momentary Turbo mode, full-press for Strobe mode, release to turn off.
2)When the light is on, half-press for momentary Turbo mode, full-press for Strobe mode, release to return to the original mode before entering the tactical modes.
*The tactical switch does not work when the sidelight is on.

SIDELIGHTS

Side Switch

(1)WHITE X3
From off click to turn on from low mode, click to cycle through Low-Med-High, press 0.5s to turn off

(2)UV/RED/WHITE
WHITE: From off, click to turn on from low mode, then click to cycle through Low-High, press 0.5s to turn off.
RED: Rapid double click to turn on from low mode, then click to cycle through Low-High-Flash-Beacon, press 0.5s to turn off.
UV: Rapid triple click to turn on, click again or press 0.5s to turn off.

LOCK/UNLOCK

EDC Switch

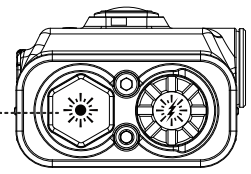

***Please unlock the device before the first use.**
Lock: To lock the device, perform a rapid 5-click or more on the EDC switch when the light is off. The light will flash for 3 seconds to indicate that it is locked.
Unlock: when the light is locked, rapid triple click or above to unlock it, the light will blink for 3 seconds.
*Quick-unlock: charging the device will automatically unlock the light, and it will remain unlocked even after being unplugged.

MODES SPECIFICATIONS

FRONT LIGHT

Specs\Modes	Eco	Low	Med	High	Turbo
Output	10lms	60lms	200lms	1000lms	3500lms*
Runtime	67hrs	23hrs	8.5hrs	1.7hrs	/
Intensity	/	/	700cd	3000cd	10000cd
Beam distance	/	/	50m	100m	200m

SIDELIGHTS

	Specs\Modes	Low	Med	High
White x3	Output	1lm	20lms	100lms
	Runtime	500hrs	78hrs	14hrs

	Specs\Modes	Low (W)	High (W)	Low (R)	High (R)	Flash (R)	Beacon (R)	UV
UV/RED/WHITE	Output	1lm	100lms	/	/	/	/	/
	Runtime	500hrs	12hrs	37hrs	11hrs	/	/	10hrs

*Turbo mode drops to 1000 lumens in 10 seconds (before high temperature).
**Turbo mode is momentary.

PROXIMITY SENSOR

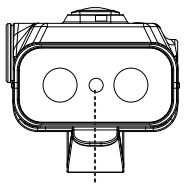

Proximity Sensor

How it works
When the light is in Medium, High or Turbo mode, it will automatically reduce its light output to 100 lumens when it comes within a certain distance of an object. The light will return to its original output when it moves away from the object.
*The turbo mode reduces the output to 1,000 lumens at first. It then reduces to 100 lumens as the distance decreases.

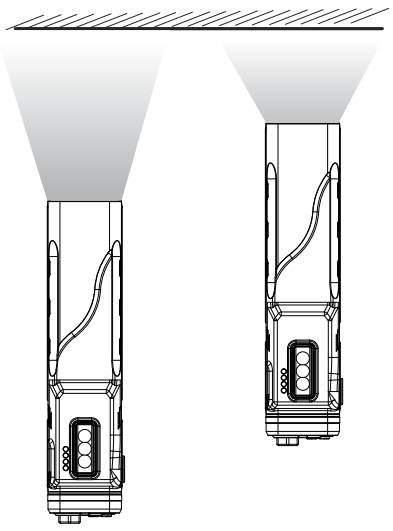

How to activate and inactivate the Sensor
Press and hold the EDC switch for 10 seconds. The light flashes 3 times when the sensor is activated and flashes twice when the sensor is inactivated.

POCKET CLIP

Attach

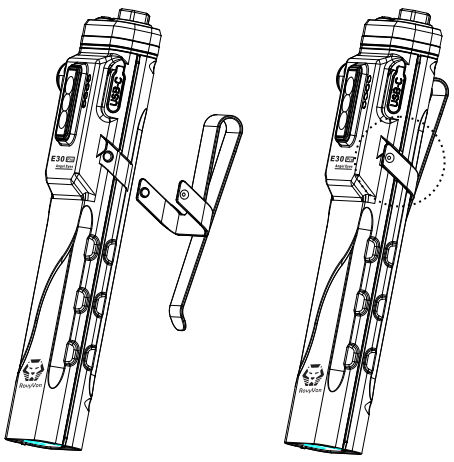

Detach

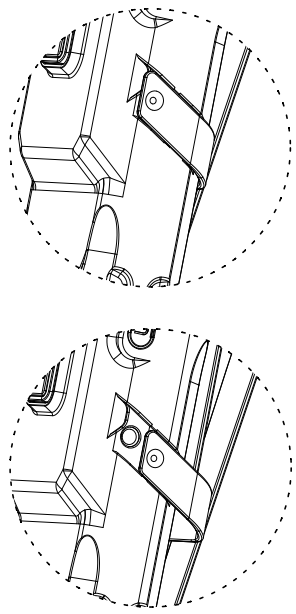

USB-C CHARGING

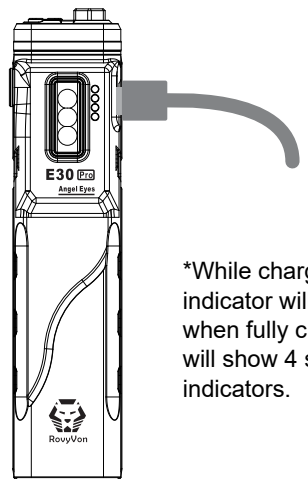

*While charging, the indicator will flash, and when fully charged, it will show 4 solid blue indicators.

BATTERY INDICATOR

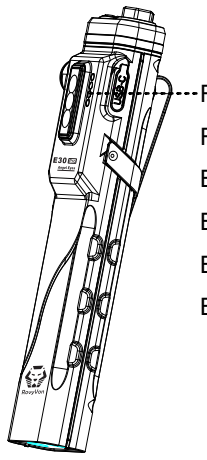

Remaining Battery
Red (Low battery): <4%
Blue x1: 5%~19%
Blue x2: 20%~39%
Blue x3: 40%~59%
Blue x4: 60%~100%

WARRANTY

(1)Period: 2 years since the date of purchase
(2)Disclaimer: Any product defects caused by human factors or disassembling without manufacturer's permission are not covered by the warranty.
(3)How to Get Warranty Service: If you have a problem with your RovyVon product(s), please follow the steps below to obtain warranty service.
a.Describe where and when you purchased the product (an order number or screenshot of the order is helpful)
b.Brief description of the problem
c.Take photos or short video(s) of the problem (if they can't be sent via email, share them via Google Drive or other cloud service you use)
d.Send an email to cs@rovyvon.com.

NOTE

(1) During charging, the flashlight cannot be used in high mode and will automatically switch to medium mode.
(2) During charging, the tactical switch function cannot be used.
(3) When the battery is low, the tail tactical switch function cannot be used.
(4) When the battery is low, the red indicator will remain on when turn on until the battery is drained to zero.

WARNING

(1)DO NOT shine the light into human eyes, it may cause temporary blindness or permanent damage to the eyes.
(2)DO NOT look directly at the LED in case it is accidentally turned on.
(3)DO NOT cover the head of the flashlight or place the head on the ground when the flashlight is on with the Proximity Sensor disabled, as the intense heat generated may damage the core parts of the flashlight or burn the object on which it is placed.
(4)Keep out of the reach of children.
(5)DO NOT activate turbo mode repeatedly under high temperature to prevent overheating and hurt user's hand.
(6)DO NOT clean the tail switch with alcohol to protect the switch from short circuit.
(7)Please LOCK the flashlight when it's not in use or when carrying or transporting it.
(8)DO NOT use underwater.

Ver. 02.2404

用户手册（中文）

请在第一次使用前解锁设备。

锁定：关闭状态下，快速五击及以上EDC按键以锁定设备。主灯会闪烁3秒钟，表示已锁定。

解锁：锁定状态下，快速三击及以上以解锁，主灯会慢闪3秒。

*快速解锁：充电将自动解锁，拔掉充电器后仍将保持解锁状态

靠近传感器

工作方式

当手电处于中亮，高亮，或者极亮档位工作时，灯头靠近某一物体超过一定距离时，亮度会自动降低至100流明，离开物体超过此距离时则恢复该档位的工作亮度。

*极亮档位会先将亮度降至1,000流明。随着距离的减小，它会降至100流明。

开启或禁用

按住 EDC 按键 10 秒钟；当传感器被激活时，手电闪烁 3 次；当传感器被停用时，手电闪烁 2 次。

操作方法

主灯

EDC 按键

1.Eco档位：在关机状态下单击或按下 0.5 秒以打开，再次单击或按下以关闭。

2.记忆档位：快速双击开机进入记忆档位，然后单击按键换挡循环 Eco-低亮-中亮-高亮，长按0.5 秒关机。

*关机即记忆关机前的工作档位。

两段式战术按键

1.关机状态下，半按进入一键极亮，全按进入爆闪，松开即关机。

2.工作状态下，半按进入一键极亮模式，全按进入爆闪模式，松开以返回进入战术模式前的照明档位。

*战术按键在侧灯工作状态下无功能

侧灯

侧按键

1.三颗白灯版本：关机状态下，单击开机进入低亮，再次单击换挡循环低亮-中亮-高亮，长按0.5秒关机。

2.UV红白版本

(1)白灯：关机状态下，单击开机进入低亮，再次单击换挡循环低亮-高亮，长按0.5秒关机。

(2)红灯：快速双击开机进入低亮，再次单击换挡循环低亮-高亮-闪烁-信号灯，长按0.5秒关机。

(3)UV灯：快速三击开机，单击或者长按0.5秒关机。

保修条款

(1) 期限：自购买日期起两年内

(2) 免责声明：任何由人为因素或未经制造商许可拆卸导致的产品缺陷均不在保修范围内。

(3) 如何获得保修服务：如果您的 RovyVon 产品出现问题，请按照以下步骤获取保修服务。

a. 描述您购买产品的地点和时间（订单号或订单截图会有所帮助）

b. 对问题进行简要描述

c. 拍摄问题的照片或短视频（如果无法通过电子邮件发送，请通过百度网盘或您使用的其他云服务共享）

d. 发送电子邮件至 cs@rovyvon.com。

注意事项

(1) 充电期间，手电筒无法在高模式下使用，会自动切换到中模式。

(2) 充电期间，无法使用战术开关功能。

(3) 低电量时，无法使用尾部战术开关功能。

(4) 电池电量低时，工作状态下低电量指示灯常亮，直到电池耗尽为止。

BENUTZERHANDBUCH (DEUTSCH)

Bitte entsperren Sie das Gerät vor der ersten Verwendung.

Sperren: Um das Gerät zu sperren, führen Sie bei ausgeschaltetem Licht einen schnellen 5-fachen Klick oder mehr auf den EDC-Schalter aus. Das Licht blinkt 3 Sekunden lang, um anzuzeigen, dass es gesperrt ist.

Entriegeln: Wenn die Lampe gesperrt ist, schnell dreimal klicken oder öfter, um sie zu entsperren, wird die Lampe 3 Sekunden lang blinken.

*Schnell-Entsperren: Das Gerät wird durch das Laden automatisch entsperrt, und es bleibt auch nach dem Entfernen des Ladekabels entsperrt.

Näherungssensor

So funktioniert es

Wenn das Licht im Medium-, Hoch- oder Turbo-Modus ist und von der internen Batterie betrieben wird, reduziert es automatisch seine Lichtleistung auf 100 Lumen, wenn es sich in einer bestimmten Entfernung zu einem Objekt befindet. Das Licht kehrt zu seiner ursprünglichen Leistung zurück, wenn es sich vom Objekt entfernt.

*Der Turbo-Modus reduziert die Leistung zunächst auf 1.000 Lumen. Mit abnehmendem Abstand verringert sie sich dann auf 100 Lumen.

Aktivieren und Deaktivieren des Sensors

Drücken und halten Sie den EDC-Schalter 10 Sekunden lang. Das Licht blinkt 3 Mal, wenn der Sensor aktiviert ist, und blinkt zweimal, wenn der Sensor deaktiviert ist.

Betrieb

Frontlicht

EDC-Schalter

1.Eco-Modus: Einzelklick oder 0,5 Sekunden drücken, um das Licht einzuschalten, erneut klicken oder drücken, um es auszuschalten.

2.Gespeicherter Modus: Wenn das Licht ausgeschaltet ist oder im Eco-Modus arbeitet, schnell doppelklicken, um aus dem gespeicherten Modus einzuschalten, dann klicken, um den Modus Eco-Niedrig-Mittel-Hoch zu ändern, 0,5 Sekunden lang drücken, um es auszuschalten.

*Beim Ausschalten wird der zuletzt verwendete Modus gespeichert.

Zweistufiger taktischer Schalter

1.Wenn das Licht ausgeschaltet ist, halb drücken für den momentanen Turbo-Modus, voll drücken für den Stroboskop-Modus, loslassen, um auszuschalten.

2.Wenn das Licht eingeschaltet ist, halb drücken für den momentanen Turbo-Modus, voll drücken für den Stroboskop-Modus, loslassen, um zum ursprünglichen Modus vor dem Eintritt in die taktischen Modi zurückzukehren.

*Der taktische Schalter funktioniert nicht, wenn das Seitenlicht eingeschaltet ist.

SEITENLEUCHTEN

(1) WEISS X3

Vom Auszustand klicken, um von der niedrigen Stufe einzuschalten, klicken, um zwischen Niedrig-Mittel-Hoch zu wechseln, 0,5 Sekunden lang drücken, um auszuschalten.

(2) UV/ROT/WEISS

WEISS: Vom Auszustand klicken, um von der niedrigen Stufe einzuschalten, dann klicken, um zwischen Niedrig-Hoch zu wechseln, 0,5 Sekunden lang drücken, um auszuschalten.

ROT: Schnelles Doppelklicken, um von der niedrigen Stufe einzuschalten, dann klicken, um zwischen Niedrig-Hoch-Blitz-Leuchtfeuer zu wechseln, 0,5 Sekunden lang drücken, um auszuschalten.

UV: Schnelles Dreifachklicken zum Einschalten, erneut klicken oder 0,5 Sekunden lang drücken zum Ausschalten.

Gewährleistung

(1) Zeitraum: 2 Jahre ab dem Kaufdatum

(2) Haftungsausschluss: Produktfehler, die durch menschliche Faktoren oder unbefugtes Auseinandernehmen verursacht wurden, sind nicht durch die Gewährleistung abgedeckt.

(3) So erhalten Sie Garantieleistungen: Wenn Sie ein Problem mit Ihrem RovyVon-Produkt haben, befolgen Sie bitte die folgenden Schritte, um Garantieleistungen zu erhalten.

a. Beschreiben Sie, wo und wann Sie das Produkt gekauft haben (eine Bestellnummer oder ein Screenshot der Bestellung ist hilfreich)

b. Kurze Beschreibung des Problems

c. Machen Sie Fotos oder kurze Video(s) des Problems (wenn sie nicht per E-Mail gesendet werden können, teilen Sie sie über Google Drive oder einen anderen von Ihnen verwendeten Cloud-Dienst)

d. Senden Sie eine E-Mail an cs@rovyvon.com.

HINWEIS

(1) Während des Ladevorgangs kann die Taschenlampe nicht im Hochmodus verwendet werden und schaltet automatisch in den Mittelmodus um.

(2) Während des Ladevorgangs kann die Funktion des taktischen Schalters nicht verwendet werden.

(3) Wenn der Batteriestand niedrig ist, kann die Funktion des hinteren taktischen Schalters nicht verwendet werden.

(4) Wenn der Batteriestand niedrig ist, bleibt die rote Anzeige eingeschaltet, bis die Batterie auf null entladen ist.

MANUEL D'UTILISATION (FRANÇAIS)

Veuillez déverrouiller l'appareil avant la première utilisation.

Verrouiller : Pour verrouiller l'appareil, effectuez un clic rapide de 5 fois ou plus sur l'interrupteur EDC lorsque la lumière est éteinte. La lumière clignotera pendant 3 secondes pour indiquer qu'elle est verrouillée.

Déverrouiller : lorsque la lumière est verrouillée, effectuez un triple clic rapide ou plus pour la déverrouiller, la lumière clignotera pendant 3 secondes.

*Déverrouillage rapide : le chargement de l'appareil déverrouillera automatiquement la lumière, et elle restera déverrouillée même après avoir été débranchée.

Capteur de proximité

Comment ça marche

Lorsque la lumière est en mode Moyen, Élevé ou Turbo et alimentée par la batterie interne, elle réduira automatiquement sa puissance lumineuse à 100 lumens lorsqu'elle se rapproche d'un objet à une certaine distance. La lumière reviendra à sa puissance d'origine lorsqu'elle s'éloignera de l'objet.

*Le mode turbo réduit d'abord la puissance à 1 000 lumens. Elle diminue ensuite à 100 lumens à mesure que la distance diminue.

Activation et désactivation du capteur

Appuyez et maintenez enfoncé l'interrupteur EDC pendant 10 secondes. La lumière clignote 3 fois lorsque le capteur est activé et clignote deux fois lorsque le capteur est désactivé.

Opération

Phare avant

Interrupteur EDC

1.Mode Éco : Cliquez une fois ou appuyez pendant 0,5 seconde pour allumer lorsque la lumière est éteinte, cliquez à nouveau ou appuyez pour éteindre.

2.Mode mémorisé : Lorsque la lumière est éteinte ou fonctionne en mode Éco, double-cliquez rapidement pour allumer à partir du mode mémorisé, puis cliquez pour changer le mode Eco-Faible-Moyen-Élevé, appuyez pendant 0,5 seconde pour éteindre.

*L'extinction mémorise le dernier mode utilisé.

Interrupteur tactique à deux niveaux

1.Lorsque la lumière est éteinte, demi-pression pour le mode Turbo momentané, pleine pression pour le mode stroboscopique, relâchez pour éteindre.

2.Lorsque la lumière est allumée, demi-pression pour le mode Turbo momentané, pleine pression pour le mode stroboscopique, relâchez pour revenir au mode d'origine avant d'entrer dans les modes tactiques.

*L'interrupteur tactique ne fonctionne pas lorsque le feu de position est allumé.

FEUX DE POSITION

(1) BLANC X3

À partir de l'état éteint, cliquez pour allumer depuis le mode bas, cliquez pour passer en mode Bas-Moyen-Élevé, appuyez pendant 0,5 s pour éteindre.

(2) UV/ROUGE/BLANC

BLANC : À partir de l'état éteint, cliquez pour allumer depuis le mode bas, puis cliquez pour passer en mode Bas-Élevé, appuyez pendant 0,5 s pour éteindre.

ROUGE : Double clic rapide pour allumer depuis le mode bas, puis cliquez pour passer en mode Bas-Élevé-Clignotant-Balise, appuyez pendant 0,5 s pour éteindre.

UV : Triple clic rapide pour allumer, cliquez à nouveau ou appuyez pendant 0,5 s pour éteindre.

GARANTIE

(1) Durée : 2 ans à compter de la date d'achat

(2) Clause de non-responsabilité : Les défauts de produit causés par des facteurs humains ou un désassemblage sans autorisation du fabricant ne sont pas couverts par la garantie.

(3) Comment obtenir un service de garantie : Si vous rencontrez un problème avec votre/vos produit(s) RovyVon, veuillez suivre les étapes ci-dessous pour obtenir un service de garantie.

a. Décrivez où et quand vous avez acheté le produit (un numéro de commande ou une capture d'écran de la commande est utile)

b. Brève description du problème

c. Prenez des photos ou une courte vidéo du problème (si elles ne peuvent pas être envoyées par e-mail, partagez-les via Google Drive ou tout autre service cloud que vous utilisez)

d. Envoyez un e-mail à cs@rovyvon.com.

REMARQUE

(1) Pendant la charge, la lampe de poche ne peut pas être utilisée en mode élevé et passera automatiquement en mode moyen.

(2) Pendant la charge, la fonction de l'interrupteur tactique ne peut pas être utilisée.

(3) Lorsque la batterie est faible, la fonction de l'interrupteur tactique arrière ne peut pas être utilisée.

(4) Lorsque la batterie est faible, le témoin rouge restera allumé lors de la mise en marche jusqu'à ce que la batterie soit complètement déchargée.

MANUALE DELL'UTENTE (ITALIANO)

Sblocca il dispositivo prima del primo utilizzo.

Blocco: Per bloccare il dispositivo, eseguire una rapida sequenza di 5 clic o più sull'interruttore EDC quando la luce è spenta. La luce lampeggerà per 3 secondi per indicare che è bloccata.

Sblocco: quando la luce è bloccata, fare un triplo clic rapido o più per sbloccarla, la luce lampeggerà per 3 secondi.

*Sblocco rapido: caricando il dispositivo si sbloccherà automaticamente la luce e rimarrà sbloccata anche dopo essere stato scollegato.

Sensore di prossimità

Come funziona

Quando la luce è in modalità Media, Alta o Turbo e alimentata dalla batteria interna, ridurrà automaticamente la sua potenza luminosa a 100 lumen quando si avvicina a una certa distanza da un oggetto. La luce tornerà alla sua potenza originale quando si allontana dall'oggetto.

*La modalità turbo riduce inizialmente la potenza a 1.000 lumen. Poi si riduce a 100 lumen man mano che la distanza diminuisce.

Attivazione e disattivazione del sensore

Premere e tenere premuto l'interruttore EDC per 10 secondi. La luce lampeggia 3 volte quando il sensore è attivato e lampeggia due volte quando il sensore è disattivato.

Operazione

Luce anteriore

Interruttore EDC

1.Modalità Eco: Un clic singolo o premere per 0,5 secondi per accendere quando la luce è spenta, fare nuovamente clic o premere per spegnere.

2.Modalità memorizzata: Quando la luce è spenta o funziona in modalità Eco, fare doppio clic rapidamente per accendere dalla modalità memorizzata, quindi fare clic per cambiare modalità Eco-Bassa-Media-Alta, premere per 0,5 secondi per spegnere.

*Spegnendo si memorizza l'ultima modalità utilizzata.

Interruttore tattico a doppio stadio

1.Quando la luce è spenta, premere a metà per la modalità Turbo momentanea, premere completamente per la modalità stroboscopica, rilasciare per spegnere.

2.Quando la luce è accesa, premere a metà per la modalità Turbo momentanea, premere completamente per la modalità stroboscopica, rilasciare per tornare alla modalità originale prima di entrare nelle modalità tattiche.

* Il pulsante tattico non funziona quando la luce laterale è accesa.

LUCI DI POSIZIONE LATERALI

(1) BIANCO X3

Da spento clicca per accendere dalla modalità bassa, clicca per passare da Bassa-Media-Alta, premi per 0,5 secondi per spegnere.

(2) UV/ROSSO/BIANCO

BIANCO: Da spento, clicca per accendere dalla modalità bassa, poi clicca per passare da Bassa-Alta, premi per 0,5 secondi per spegnere.

ROSSO: Doppio clic rapido per accendere dalla modalità bassa, poi clicca per passare da Bassa-Alta-Lampeggiante-Baliza, premi per 0,5 secondi per spegnere.

UV: Triplo clic rapido per accendere, clicca di nuovo o premi per 0,5 secondi per spegnere.

GARANZIA

(1) Periodo: 2 anni dalla data di acquisto

(2) Esclusione di responsabilità: I difetti del prodotto causati da fattori umani o smontaggio senza autorizzazione del produttore non sono coperti dalla garanzia.

(3) Come ottenere assistenza in garanzia: Se riscontri un problema con il tuo/i prodotto/i RovyVon, segui i passaggi seguenti per ottenere assistenza in garanzia.

a. Descrivi dove e quando hai acquistato il prodotto (un numero d'ordine o uno screenshot dell'ordine è utile)

b. Breve descrizione del problema

c. Scatta foto o video brevi del problema (se non possono essere inviati via e-mail, condividili tramite Google Drive o altro servizio cloud che utilizzi)

d. Invia un'e-mail a cs@rovyvon.com.

NOTA

(1) Durante la ricarica, la torcia non può essere utilizzata in modalità alta e passerà automaticamente alla modalità media.

(2) Durante la ricarica, la funzione dell'interruttore tattico non può essere utilizzata.

(3) Quando la batteria è scarica, la funzione dell'interruttore tattico posteriore non può essere utilizzata.

(4) Quando la batteria è scarica, il segnale rosso rimarrà acceso all'accensione fino a quando la batteria si sarà scaricata completamente.

MANUAL DEL USUARIO (ESPAÑOL)

Desbloquee el dispositivo antes del primer uso.

Bloqueo: Para bloquear el dispositivo, realice 5 clics rápidos o más en el interruptor EDC cuando la luz esté apagada. La luz parpadeará durante 3 segundos para indicar que está bloqueada.

Desbloqueo: cuando la luz está bloqueada, haga clic rápidamente tres veces o más para desbloquearla, la luz parpadeará durante 3 segundos.

*Desbloqueo rápido: al cargar el dispositivo se desbloqueará automáticamente la luz, y permanecerá desbloqueada incluso después de desconectarlo.

Sensor de proximidad

Cómo funciona

Cuando la luz está en modo Medio, Alto o Turbo y alimentada por la batería interna, reducirá automáticamente su salida de luz a 100 lúmenes cuando se acerque a una cierta distancia de un objeto. La luz volverá a su salida original cuando se aleje del objeto.

*El modo turbo reduce la salida a 1.000 lúmenes al principio. Luego se reduce a 100 lúmenes a medida que la distancia disminuye.

Cómo activar e inactivar el sensor

Presione y mantenga presionado el interruptor EDC durante 10 segundos. La luz parpadea 3 veces cuando el sensor está activado y parpadea dos veces cuando el sensor está inactivado.

Operación

Luz delantera

Interruptor EDC

1.Modo Eco: Hacer clic una vez o presionar durante 0,5 segundos para encender cuando la luz está apagada, hacer clic nuevamente o presionar para apagar.

2.Modo memorizado: Cuando la luz está apagada o funcionando en modo Eco, hacer doble clic rápidamente para encender desde el modo memorizado, luego hacer clic para cambiar el modo Eco-Bajo-Medio-Alto, presionar durante 0,5 segundos para apagar.

*Al apagar se memoriza el último modo utilizado.

Interruptor táctico de doble etapa

1.Cuando la luz está apagada, presione a medias para el modo Turbo momentáneo, presione completamente para el modo estroboscópico, suelte para apagar.

2.Cuando la luz está encendida, presione a medias para el modo Turbo momentáneo, presione completamente para el modo estroboscópico, suelte para volver al modo original antes de entrar en los modos tácticos.

*El interruptor táctico no funciona cuando la luz lateral está encendida.

LUZ LATERAL

(1) BLANCO X3

Desde apagado, haga clic para encender desde el modo bajo, haga clic para cambiar entre Bajo-Medio-Alto, presione durante 0.5 segundos para apagar.

(2) UV/ROJO/BLANCO

BLANCO: Desde apagado, haga clic para encender desde el modo bajo, luego haga clic para cambiar entre Bajo-Alto, presione durante 0.5 segundos para apagar.

ROJO: Doble clic rápido para encender desde el modo bajo, luego haga clic para cambiar entre Bajo-Alto-Destello-Baliza, presione durante 0.5 segundos para apagar.

UV: Triple clic rápido para encender, haga clic de nuevo o presione durante 0.5 segundos para apagar.

GARANTÍA

(1) Período: 2 años desde la fecha de compra

(2) Descargo de responsabilidad: Cualquier defecto del producto causado por factores humanos o desmontaje sin permiso del fabricante no está cubierto por la garantía.

(3) Cómo obtener el servicio de garantía: Si tiene un problema con su/s producto/s RovyVon, siga los pasos a continuación para obtener el servicio de garantía.

a. Describa dónde y cuándo compró el producto (un número de pedido o una captura de pantalla del pedido es útil)

b. Breve descripción del problema

c. Tome fotos o video(s) cortos del problema (si no se pueden enviar por correo electrónico, compártalos a través de Google Drive u otro servicio de nube que utilice)

d. Envíe un correo electrónico a cs@rovyvon.com.

NOTA

(1) Durante la carga, la linterna no se puede utilizar en modo alto y cambiará automáticamente al modo medio.

(2) Durante la carga, no se puede utilizar la función del interruptor táctico.

(3) Cuando la batería está baja, no se puede utilizar la función del interruptor táctico trasero.

(4) Cuando la batería está baja, el indicador rojo permanecerá encendido al encenderse hasta que la batería se agote por completo.

ユーザーマニュアル (日本語)

最初の使用前にデバイスをロック解除してください。

ロック：デバイスをロックするには、ライトがオフのときにEDCスイッチで急速に5回以上クリックします。ライトが点滅し、ロックされていることを示します。

ロック解除：ライトがロックされているときは、高速で3回以上クリックしてロックを解除し、ライトは3秒点滅します。

*クイックロック解除：デバイスを充電すると、自動的にライトがロック解除され、抜いた後もロック解除された状態のままになります。

近接センサー

動作方法

ライトが中、高、またはターボモードで内蔵バッテリーで動作している場合、ある距離以内の物体に近づくと、自動的に光量を100ルーメンに減少させます。物体から離れると、元の光量に戻ります。

*ターボモードは最初に出力を1,000ルーメンに減少させます。距離が縮むと、100ルーメンまで減少します。

センサーの有効化と無効化方法

EDCスイッチを10秒間押し続けます。センサーが有効になると、ライトが3回点滅し、センサーが無効になると2回点滅します。

操作

フロントライト

EDCスイッチ

1.エコモード：ライトがオフのときに単独クリックまたは0.5秒押して点灯し、再度クリックまたは押して消灯します。

2.メモリーズモード：ライトがオフの場合またはエコモードで動作している場合、素早くダブルクリックしてメモリーズモードから点灯し、その後、モードをエコ-低-中-高に変更するためにクリックし、0.5秒押して消灯します。

*消灯時には最後に使用したモードが記憶されます。

二段階タクティカルスイッチ

1.ライトがオフの場合、瞬時のターボモードにハーフプレスし、ストロボモードにフルプレスし、リリースして消灯します。

2.ライトがオンの場合、瞬時のターボモードにハーフプレスし、ストロボモードにフルプレスし、リリースしてタクティカルモードに入る前の元のモードに戻ります。

*サイドライトが点灯していると、タクティカルスイッチは作動しません。

サイドライト

(1) ホワイト X3

消灯時にクリックして低モードから点灯し、クリックして低-中-高を切り替え、0.5秒長押しして消灯します。

(2) UV/レッド/ホワイト

ホワイト：消灯時にクリックして低モードから点灯し、その後クリックして低-高を切り替え、0.5秒長押しして消灯します。

レッド：素早くダブルクリックして低モードから点灯し、その後クリックして低-高-点滅-ビーコンを切り替え、0.5秒長押しして消灯します。

UV：素早くトリプルクリックして点灯し、再度クリックするか、0.5秒長押しして消灯します。

保証

(1) 期間：購入日から2年間

(2) 免責事項：人為的要因や製造元の許可なく分解された製品の欠陥は保証の対象外です。

(3) 保証サービスの受け方：RovyVon製品に問題がある場合は、以下の手順に従って保証サービスを受けてください。

a. 製品の購入場所と購入日時を説明してください（注文番号または注文のスクリーンショットが役立ちます）

b. 問題の簡単な説明

c. 問題の写真または短いビデオを撮影します（電子メールで送信できない場合は、Google Driveまたは使用している他のクラウドサービスを介して共有してください）

d. cs@rovyvon.com にメールを送信してください。

注意

(1) 充電中は、ハイモードでの使用ができず、自動的にミディアムモードに切り替わります。

(2) 充電中は、タクティカルスイッチ機能を使用できません。

(3) バッテリーが低い場合、テールタクティカルスイッチ機能を使用できません。

(4) バッテリーが低い場合、電池がゼロになるまで、赤いインジケーターが点灯し続けます。