Anweisungen für Zusammenbau, Installation, Pflege, Wartung und Benutzung
Trampolin Zero Gravity Ultima 4 305 cm mit Sicherheitsnetz

(DE) HANDBUCH P24-P38

Instructions d'assemblage, d'installation, d'entretien, de maintenance et d'utilisation
Trampoline Zero Gravity Ultima 4 305 cm avec filet de sécurité

(FR) MANUEL P39-P53

Instrucciones de montaje, instalación, cuidado, mantenimiento y uso
Cama elástica Zero Gravity Ultima 4 305 cm con red de seguridad

(ES) MANUAL P54-P68

Istruzioni per il montaggio, l'installazione, la cura, la manutenzione e l'uso
Trampolino Zero Gravity Ultima 4 305 cm con rete di sicurezza

(IT) MANUALE P69-P83

Instructies voor montage, installatie, verzorging, onderhoud en gebruik
Trampoline Zero Gravity Ultima 4 305 cm met veiligheidsnet

(NL) HANDMATIG P84-P98

Instrukcja montażu, instalacji, pielęgnacji, konserwacji i użytkowania
Trampolina Zero Gravity Ultima 4 305 cm z siatką zabezpieczającą

(PL) MANUAL P99-P114

Aufbauvideos/ Vidéos de montage/ Vídeos de preparación/ Video di installazione/ Filmy instruktażowe

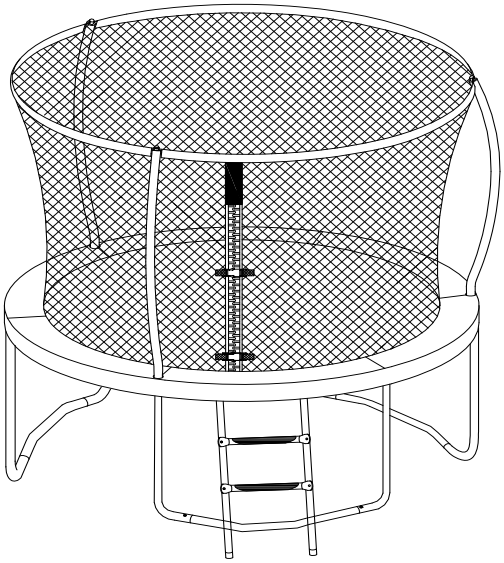

Dia. 305 x 253 cm

Stack 'M High GmbH
Heselsstücken 19,
22453 Hamburg

Teileliste/ Liste des pièces/ Lista de piezas/ Elenco delle parti/ Lijst van onderdelen/ Lista części

No.	PIC	QTY		No.	PIC	QTY
1		1		A		4
2		1		B		4
3		8		C		12
4		8		D		4
5		4		E		4
6A		4		F		8
6B		4		G		4
7		8		H		8
8		8		H1		4
10		12		I		1
9		20		L-1		2
12		4		L-3		2
13		56		L-4		4
14		1		L-5		4
15		1		L-6		8
16		1		L-7		4
17		4		L-8		4
18		1		L-11		4
38		8		40		16
39		8				

1.

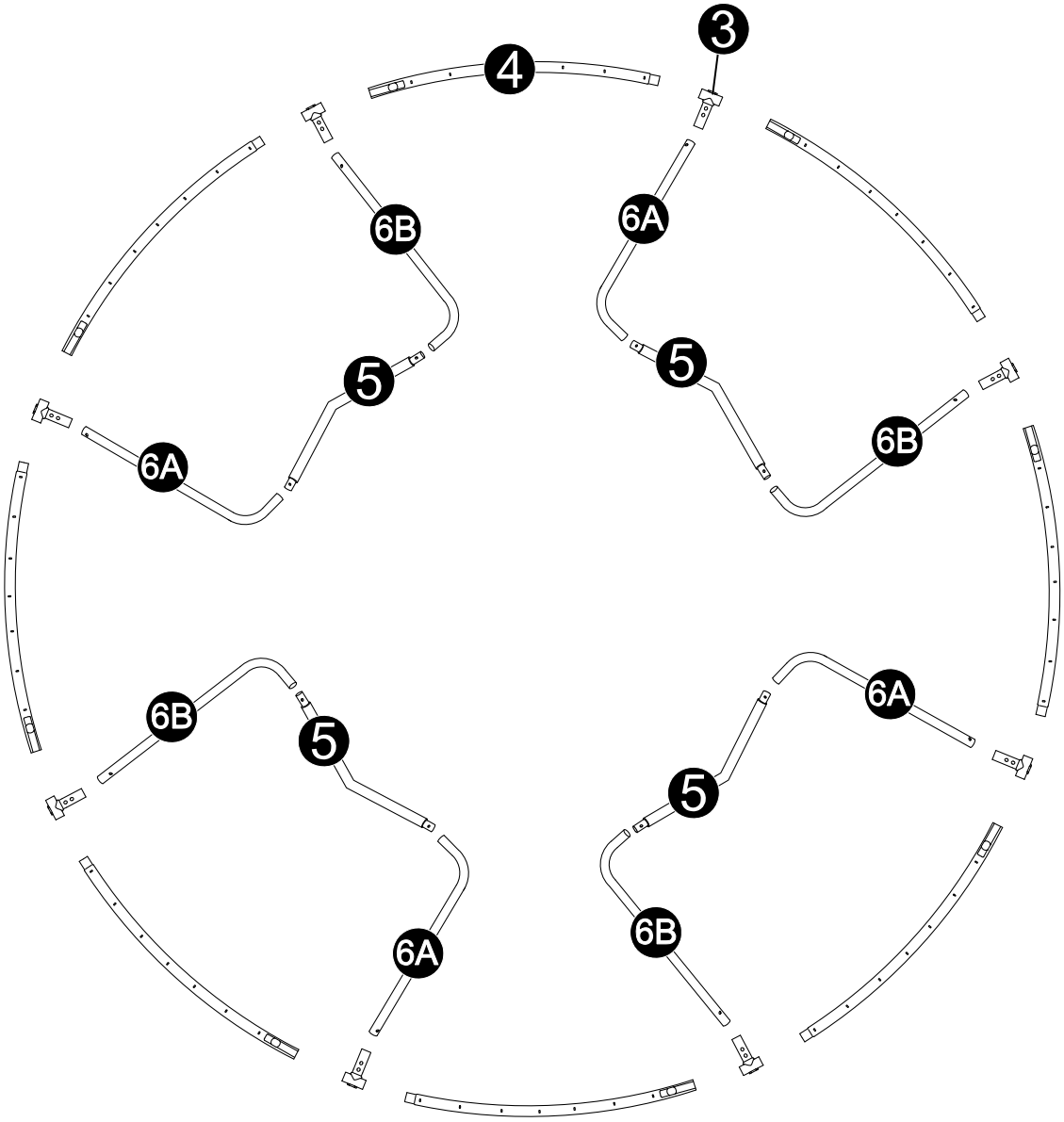

Zwei runde Löcher oben/
Deux trous ronds en haut/
Dos agujeros redondos en/
Due fori rotondi sulla parte/
Twee ronde gaten aan de/
Dwa okrągłe otwory na

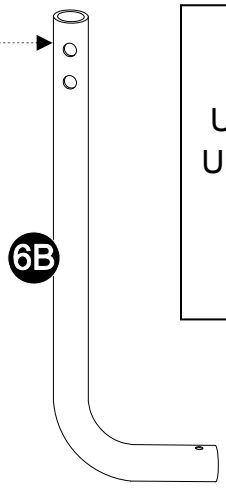

Ein rundes Loch oben/
Un trou rond en haut/
Un agujero redondo en la/
Un foro rotondo sulla parte/
Een rond gat aan de/
Jeden okrągły otwór na

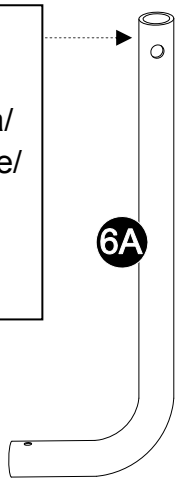

2.

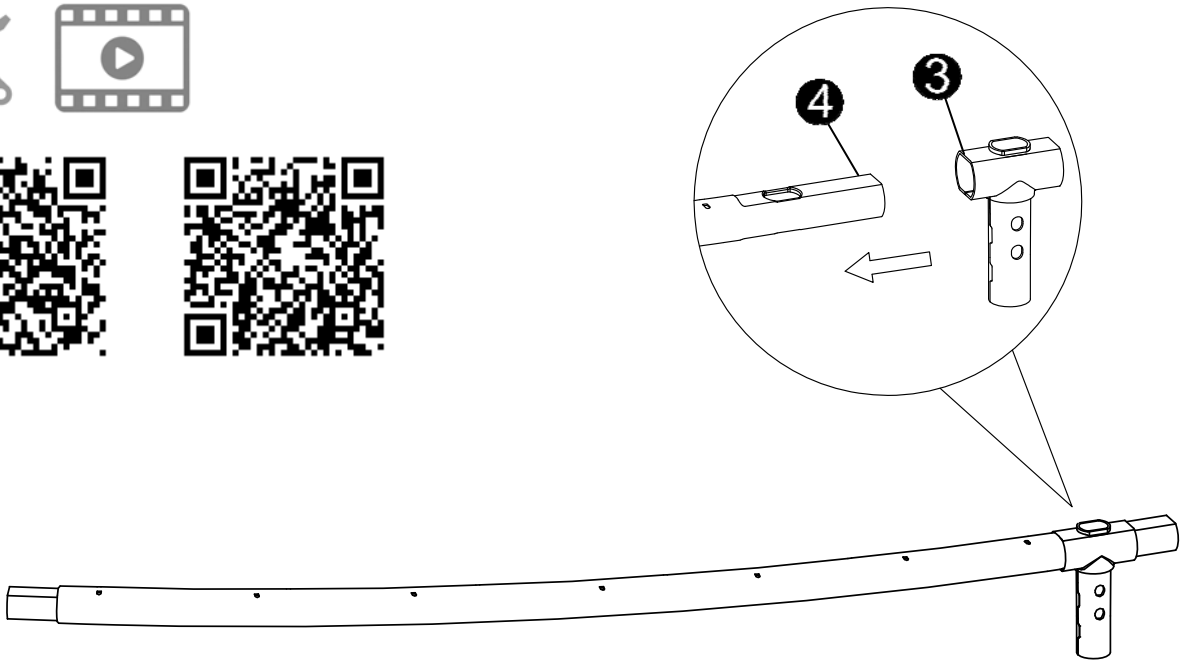
4
3

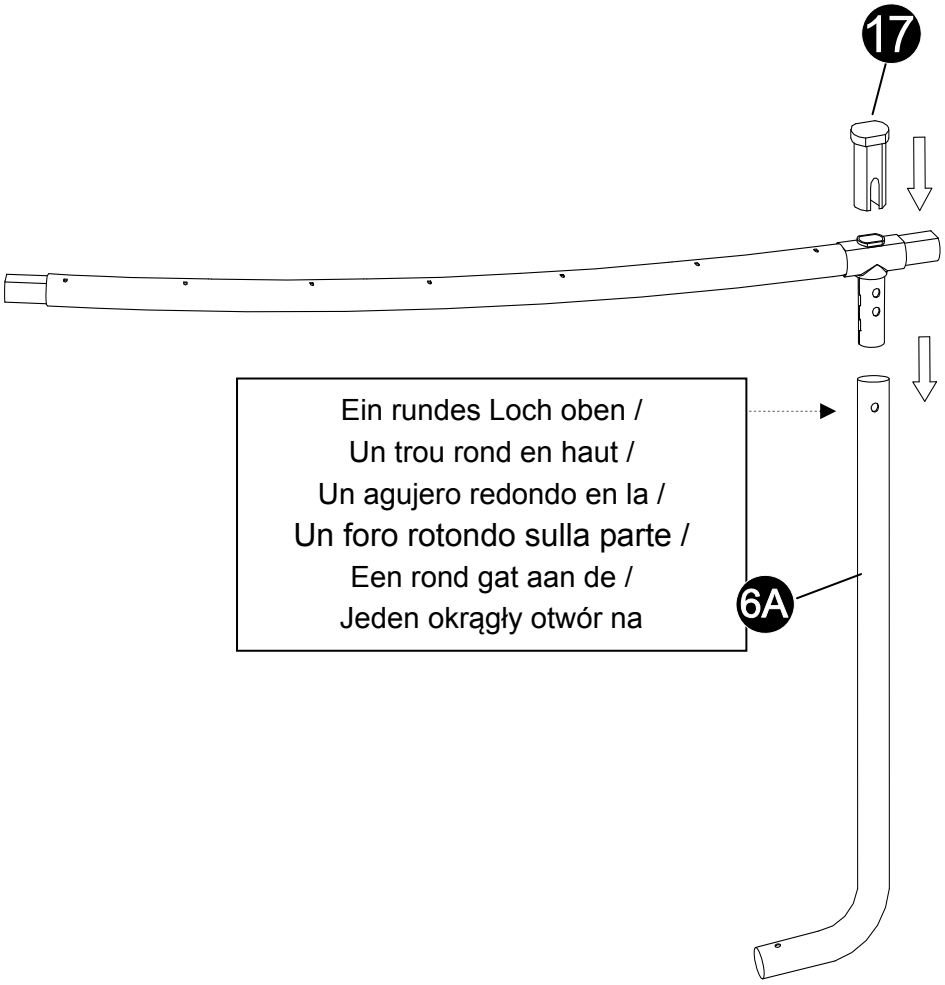
17
Ein rundes Loch oben /
Un trou rond en haut /
Un agujero redondo en la /
Un foro rotondo sulla parte /
Een rond gat aan de /
Jeden okrągły otwór na
6A

3.

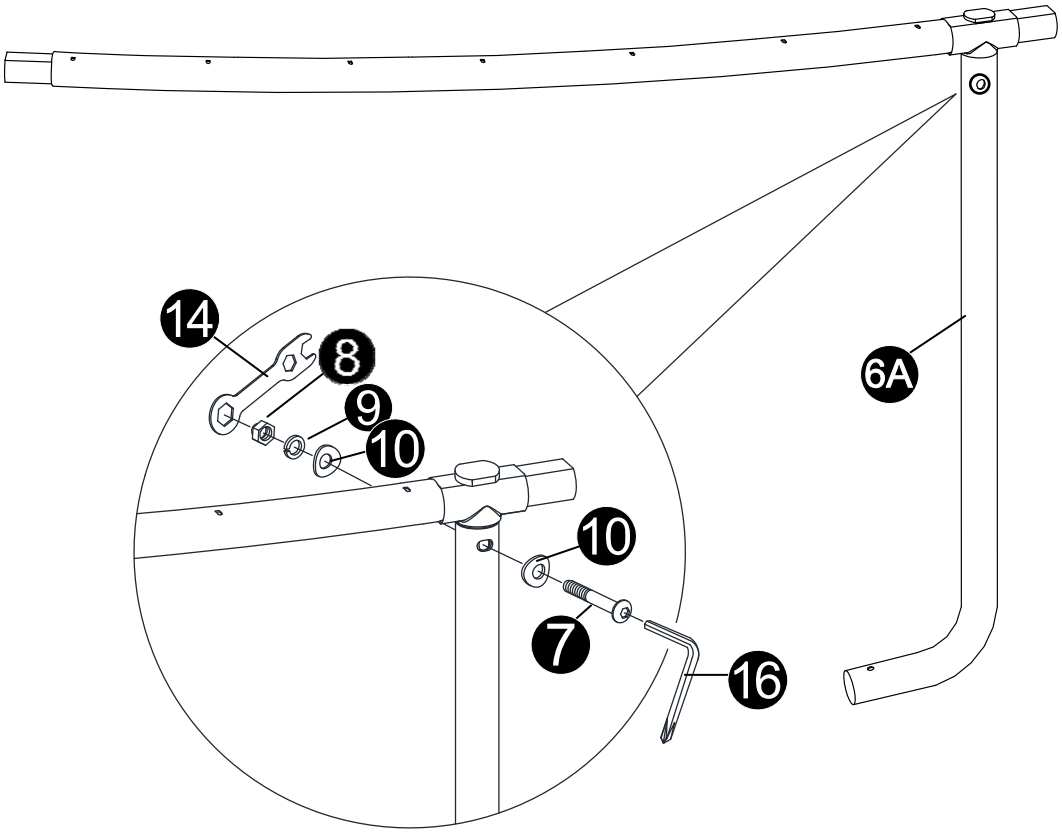

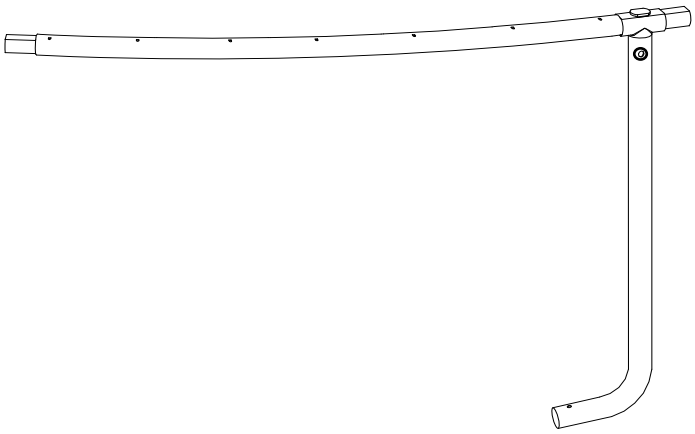

x4

4.

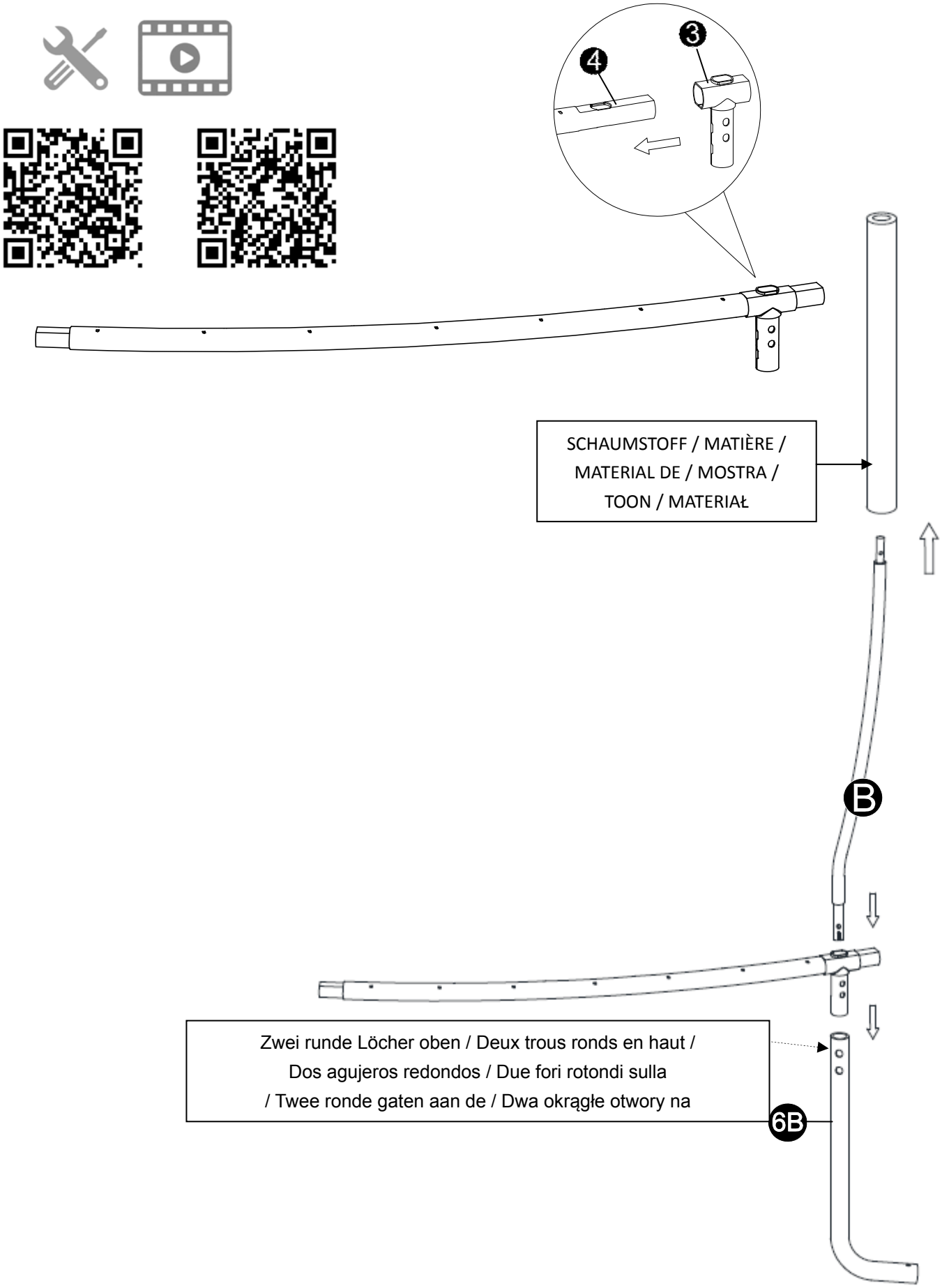
4
3
SCHAUMSTOFF / MATIÈRE / MATERIAL DE / MOSTRA / TOON / MATERIAŁ
B
Zwei runde Löcher oben / Deux trous ronds en haut / Dos agujeros redondos / Due fori rotondi sulla / Twee ronde gaten aan de / Dwa okrągłe otwory na
6B

5.

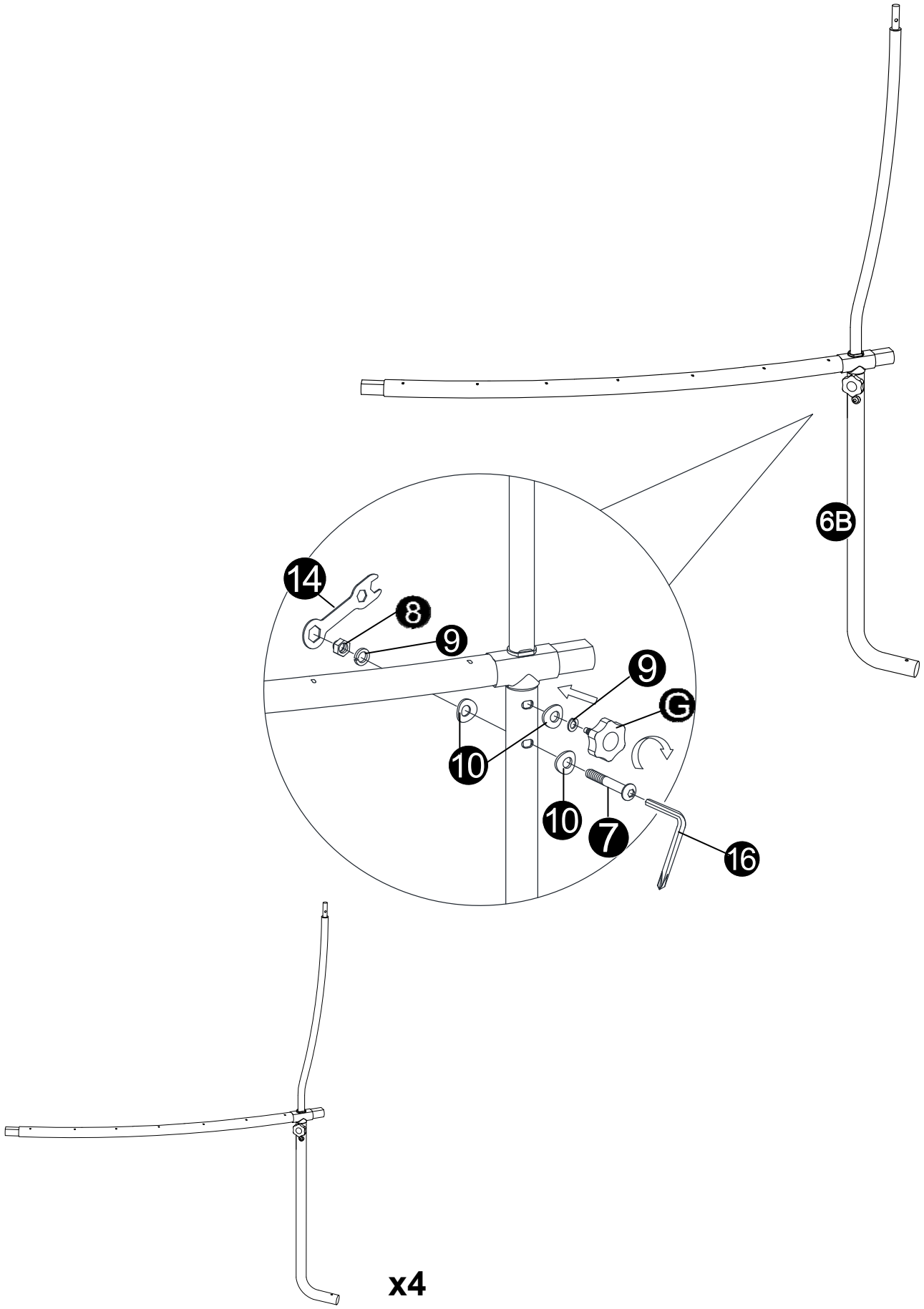

6.

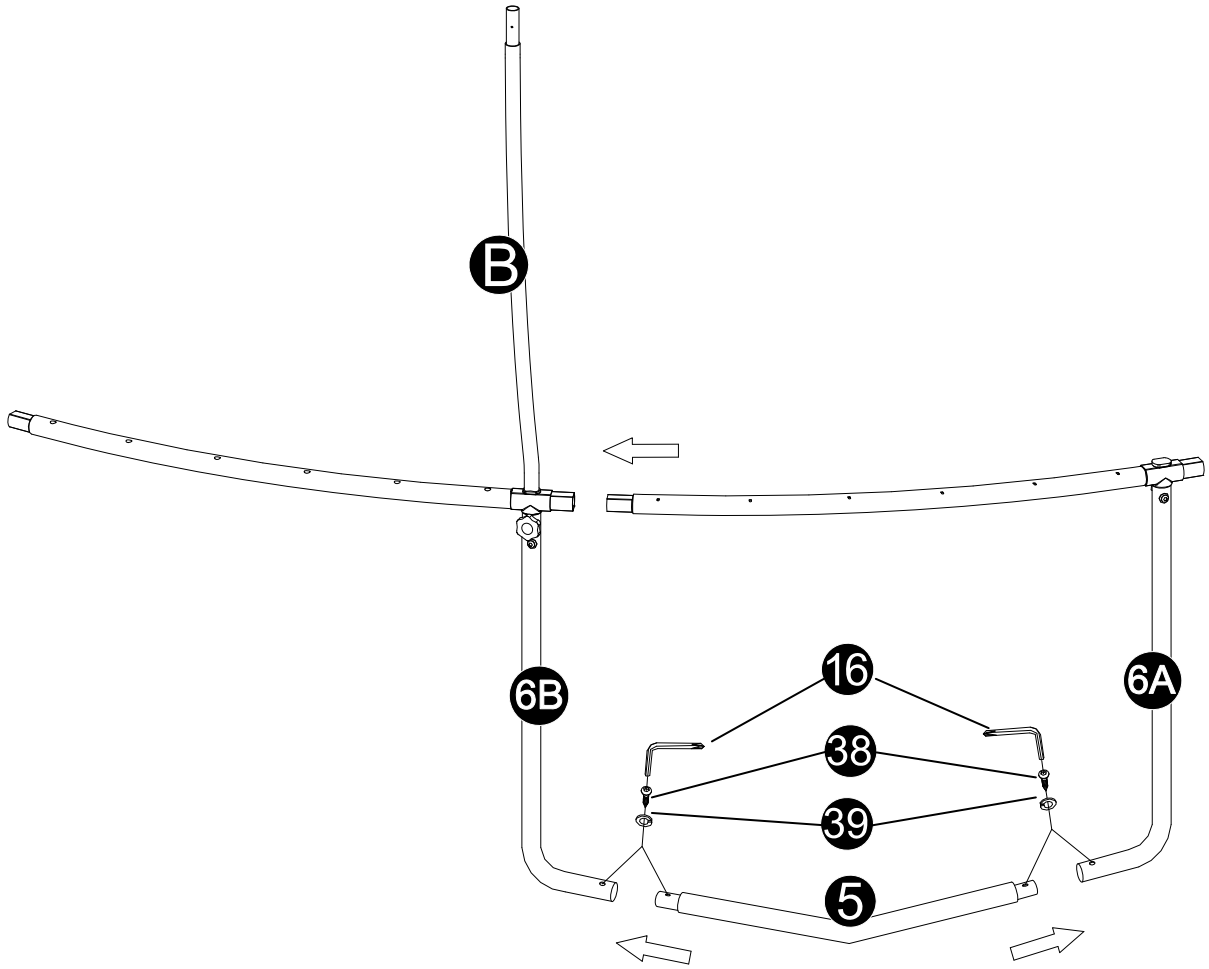

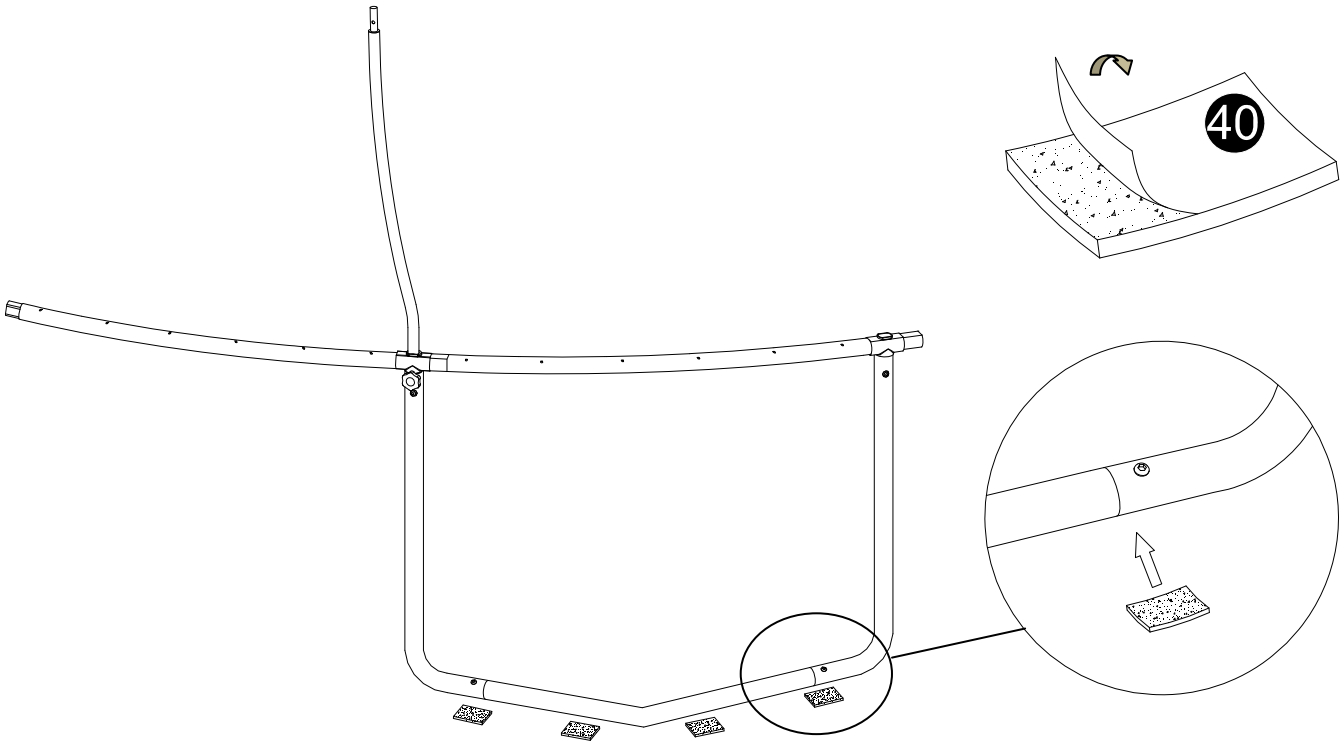

7.

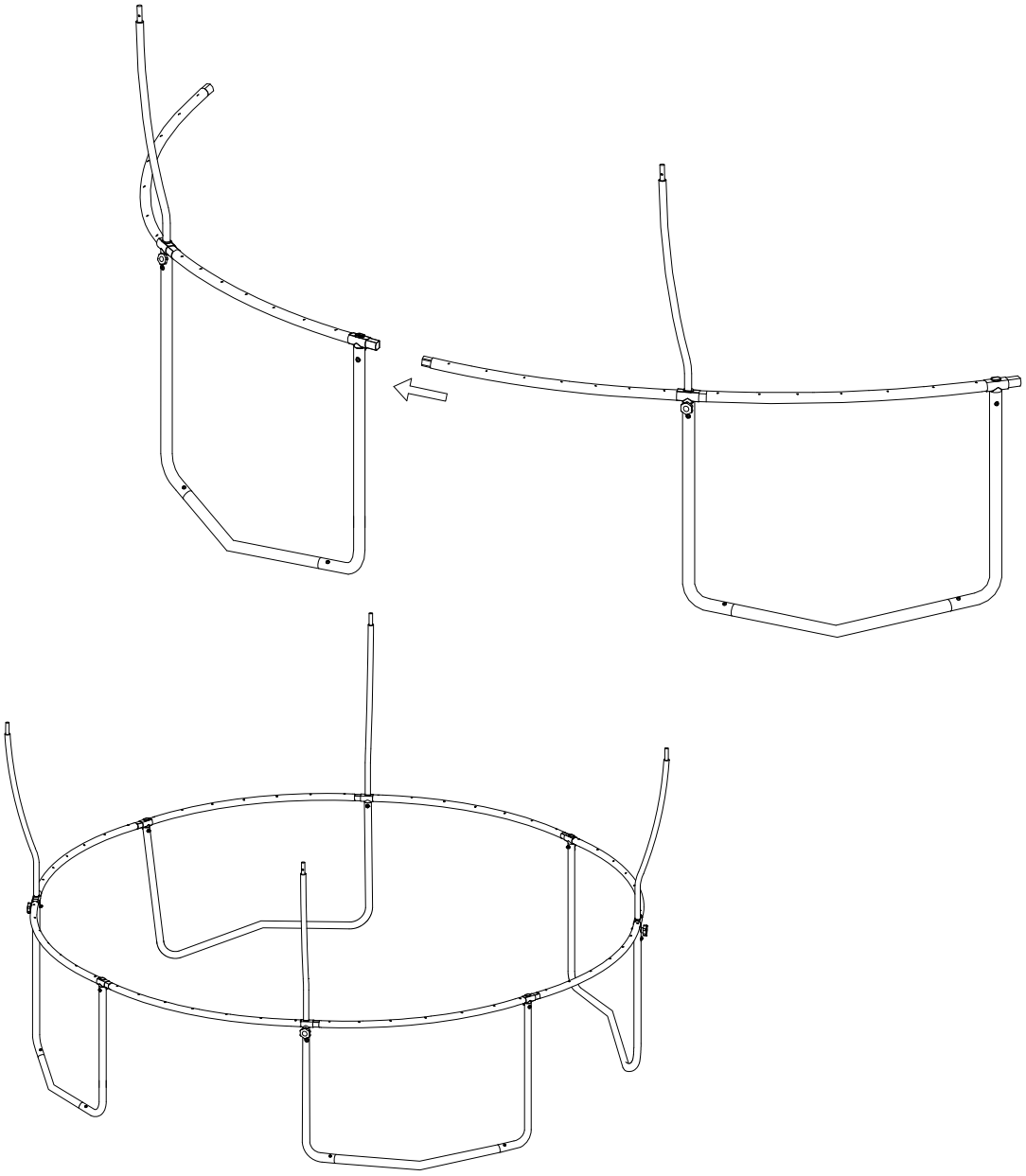

(DE) Bitte beachten Sie, dass der Rahmen noch nicht festgezogen ist und einige Teile noch lose sein können. Sobald die Sprungmatte eingesetzt wird, wird sich der Rahmen festziehen und für Stabilität sorgen.

(FR) Ne tenez pas compte du fait que les pièces sont mal fixées ou ne tiennent pas les unes aux autres. Une fois le tapis en place, il resserre le cadre.

(ES) No observe que las piezas cuelgan sueltas o no se mantienen unidas. Una vez que la estera está en su lugar, que va a tirar del marco juntos

(IT) Non notate che le parti sono appese insieme in modo lasco o non si tengono insieme. Una volta che il tappetino è in posizione, tirerà la cornice insieme.

(NL) Merk niet op dat de onderdelen losjes aan elkaar hangen of niet bij elkaar houden. Als de mat eenmaal op zijn plaats ligt, trekt hij het frame samen.

(PL) Nie należy zwracać uwagi na to, że części wiszą luźno lub nie trzymają się razem. Po umieszczeniu maty na miejscu, będzie ona ściągać ramę razem.

8-1.

(DE) Bitte beachten: Halten Sie sich zum einhängen der Federn genau an die Reihenfolge wie in dieser Anleitung angegeben. Sonst kann es zu Beschädigungen an dem Trampolinrahmen oder den Federn kommen.
(FR) Veuillez noter que: Il est important de suivre ces étapes à la lettre, car une mauvaise installation des ressorts peut endommager le tapis du trampoline et provoquer un étirement excessif des ressorts.
(ES) Tenga en cuenta: Es importante seguir estos pasos con exactitud, ya que una instalación incorrecta de los muelles puede dañar la lona de la cama elástica y estirar demasiado los muelles.
(IT) Si prega di notare: È importante che questi passi siano seguiti esattamente perché un'installazione scorretta delle molle può danneggiare il tappetino del trampolino e sollecitare eccessivamente le molle.
(NL) Let op: Het is belangrijk dat deze stappen precies worden gevolgd, omdat een onjuiste installatie van de veren de mat van de trampoline kan beschadigen en de veren te ver kan uitrekken.
(PL) Proszę zwrócić uwagę: Ważne jest, aby dokładnie przestrzegać tych kroków, ponieważ nieprawidłowy montaż sprężyn może spowodować uszkodzenie maty trampoliny i nadmierne naciągnięcie sprężyn.

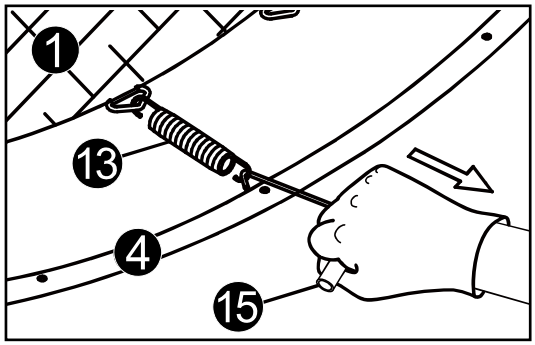

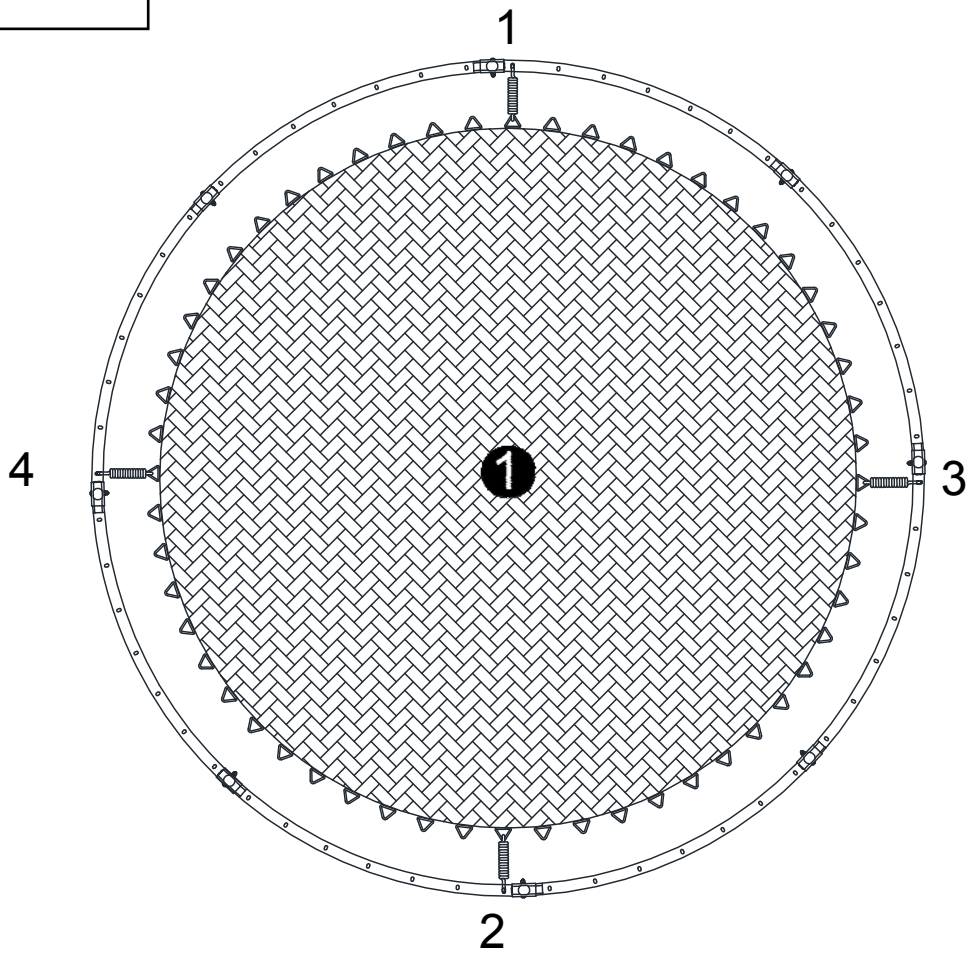

8-2.

(DE) Um eine gleichmäßige Spannung für die Matte und die Federn sicherzustellen, müssen Sie die Federn in regelmäßigen Abständen und immer gegenüberliegend installieren, so wie abgebildet.
(FR) Afin d'assurer une tension uniforme pour le tapis et les ressorts, vous devez installer les ressorts à intervalles réguliers et toujours face à face, co
(ES) Para garantizar una tensión uniforme de la alfombra y los muelles, debe instalar los muelles a intervalos regulares y siempre enfrentados, como se muestra.
(IT) Per garantire una tensione uniforme del tappeto e delle molle, è necessario installare le molle a intervalli regolari e sempre una di fronte all'altra, come mostrato.
(NL) Om een gelijkmatige spanning van de mat en de veren te verzekeren, moet u de veren op regelmatige afstanden en altijd tegenover elkaar installeren, zoals afgebeeld.
(PL) Aby zapewnić równomierne napięcie maty i sprężyn, należy zamontować sprężyny w regularnych odstępach i zawsze naprzeciwko siebie, jak pokazano na rysunku.

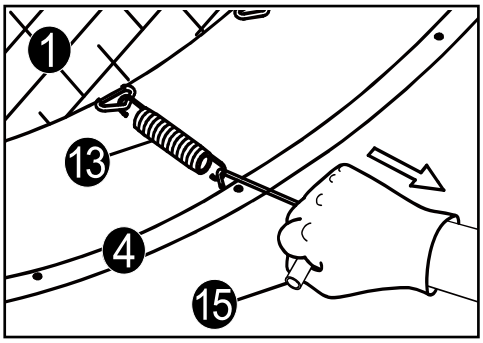

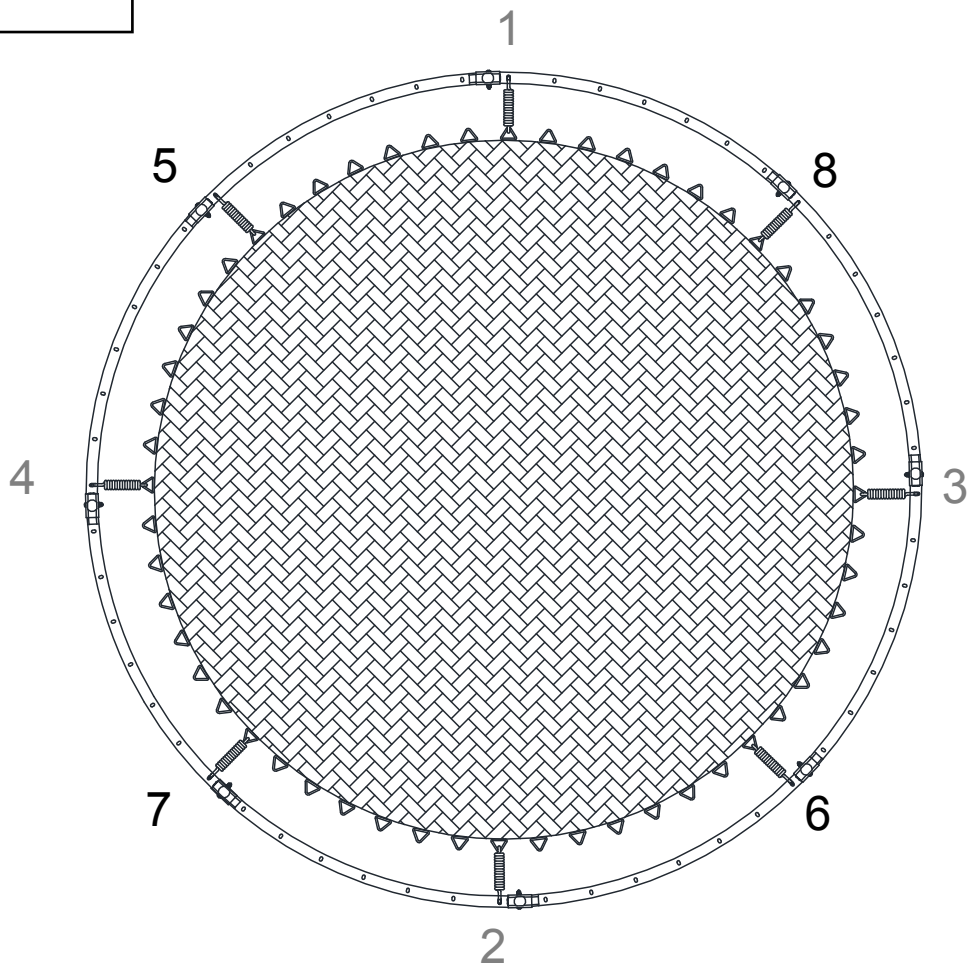

8-3.

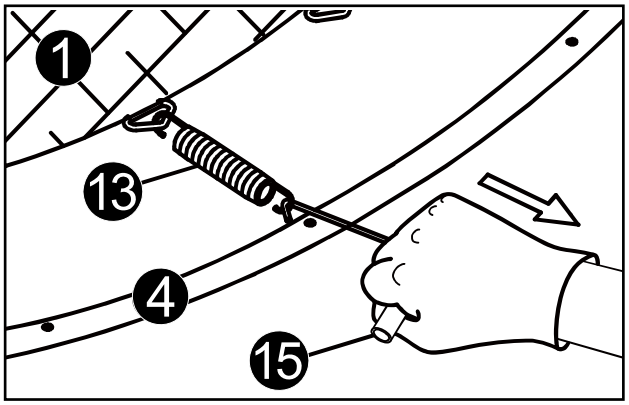

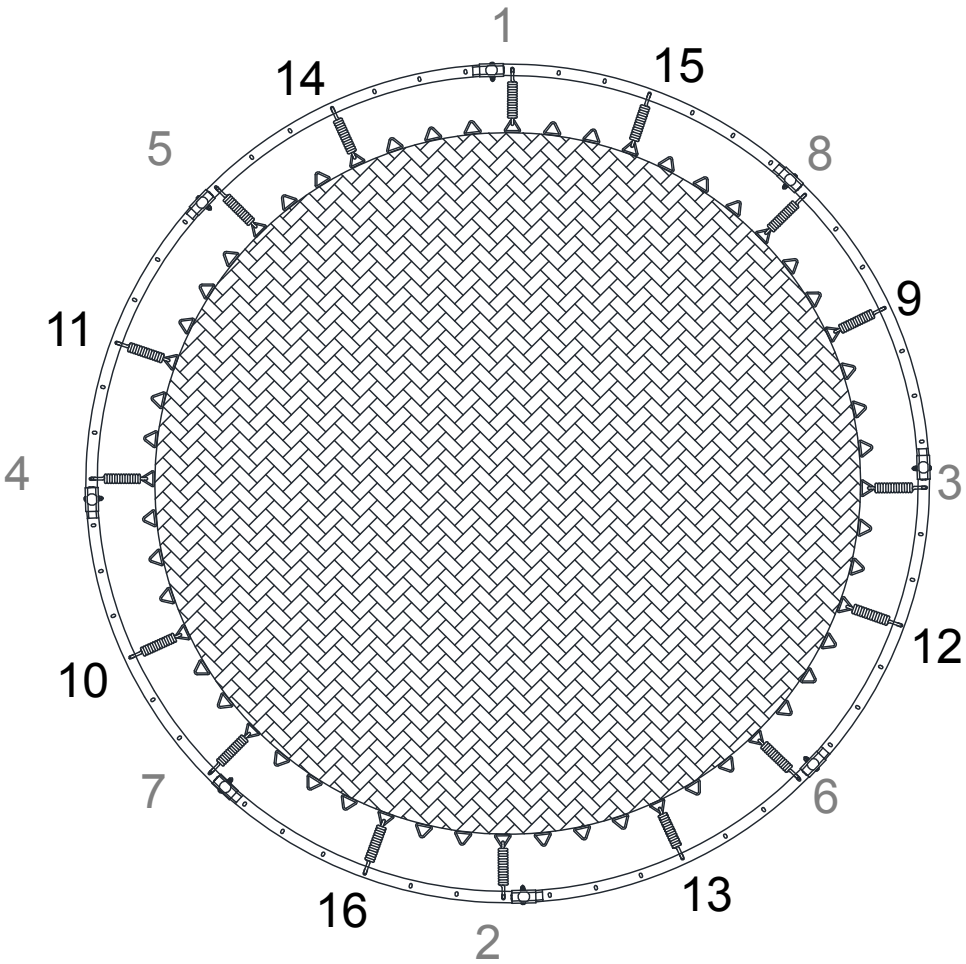

8-4.

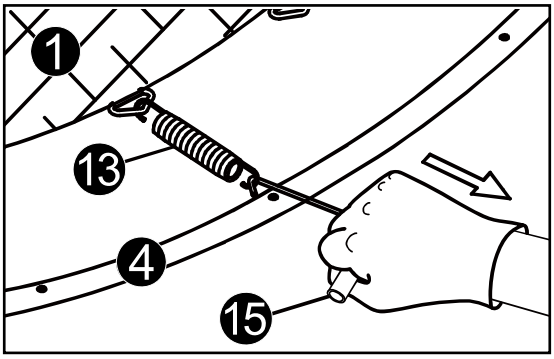

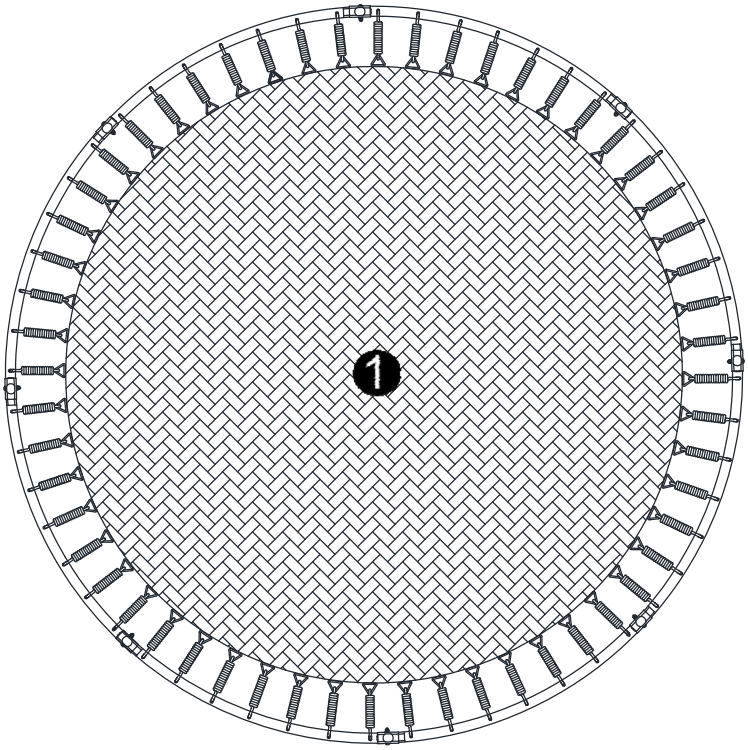

(DE) WICHTIG: Sobald alle Federn ordnungsgemäß installiert sind, müssen Sie alle zuvor installierten Muttern und Schrauben festziehen.

(FR) Une fois que tous les ressorts sont correctement installés, vous devez serrer tous les écrous et les vis précédemment installés.

(ES) IMPORTANTE: Una vez que todos los resortes estén correctamente instalados, debe apretar todas las tuercas y tornillos previamente instalados.

(IT) IMPORTANTE: Una volta che tutte le molle sono installate correttamente, è necessario serrare tutti i dadi e i bulloni precedentemente installati.

(NL) BELANGRIJK: Zodra alle veren correct zijn geïnstalleerd, moet u alle eerder geïnstalleerde moeren en bouten vastdraaien.

(PL) WAŻNE: Po prawidłowym zamontowaniu wszystkich sprężyn, należy dokręcić wszystkie uprzednio zamontowane nakrętki i śruby.

9.

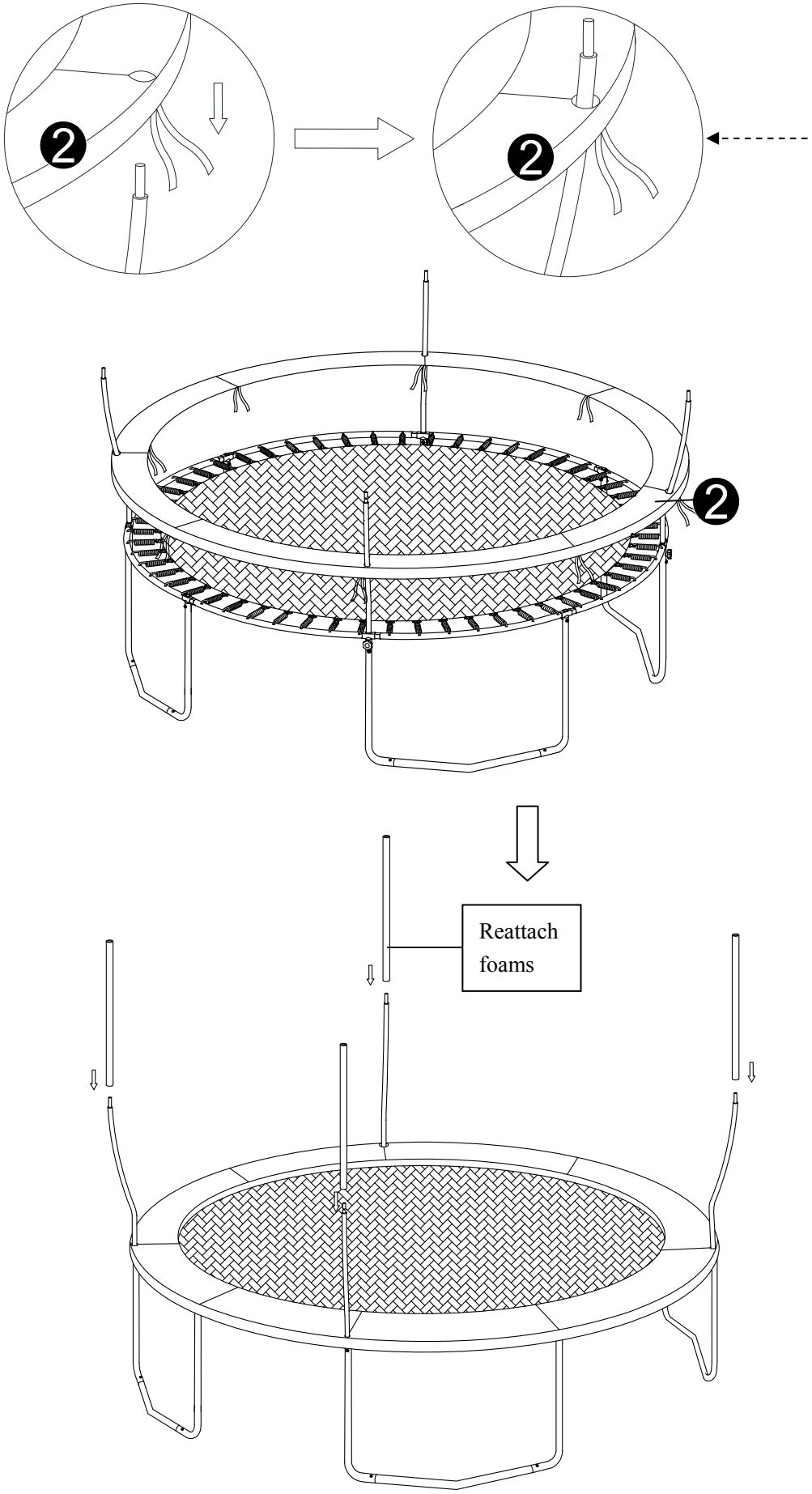

(DE) Ziehen Sie die Polsterung erst ganz nach unten, wenn sich alle Sicherheitsstangen in den Schlitzen befinden.

(FR) ne tirez pas le rembourrage complètement vers le bas avant que toutes les tiges ne soient dans les fentes.

(ES) No tire del acolchado hasta el final hasta que todas las varillas estén en las ranuras.

(IT) non tirare l'imbottitura fino in fondo finché tutte le aste non sono nelle fessure.

(NL) Trek de bekleding niet helemaal naar beneden totdat alle staafjes in de gleuven zitten.

(PL) Nie należy ściągać wyściółki do końca, dopóki wszystkie pręty nie znajdą się w szczelinach.

10.

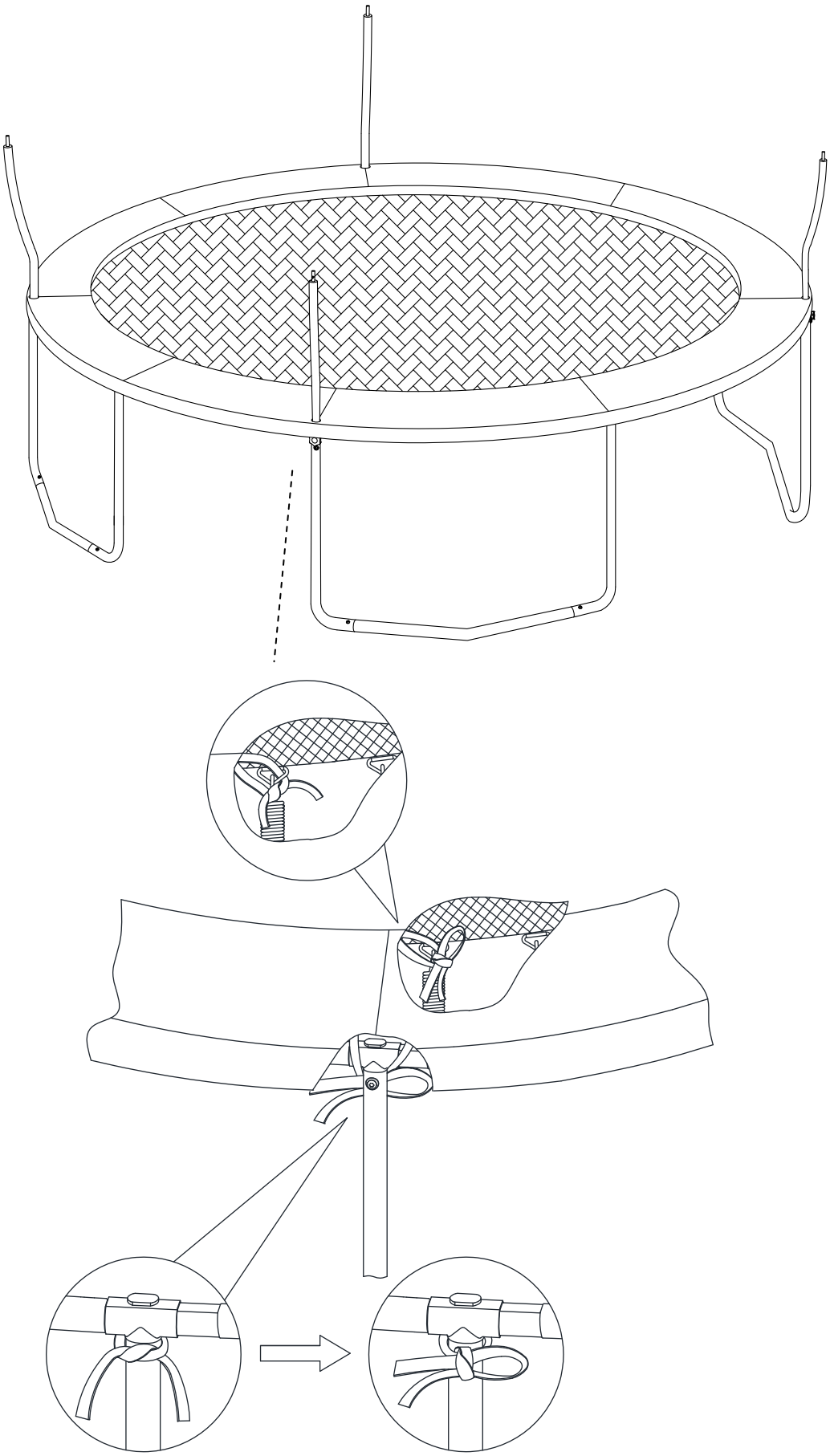

11.

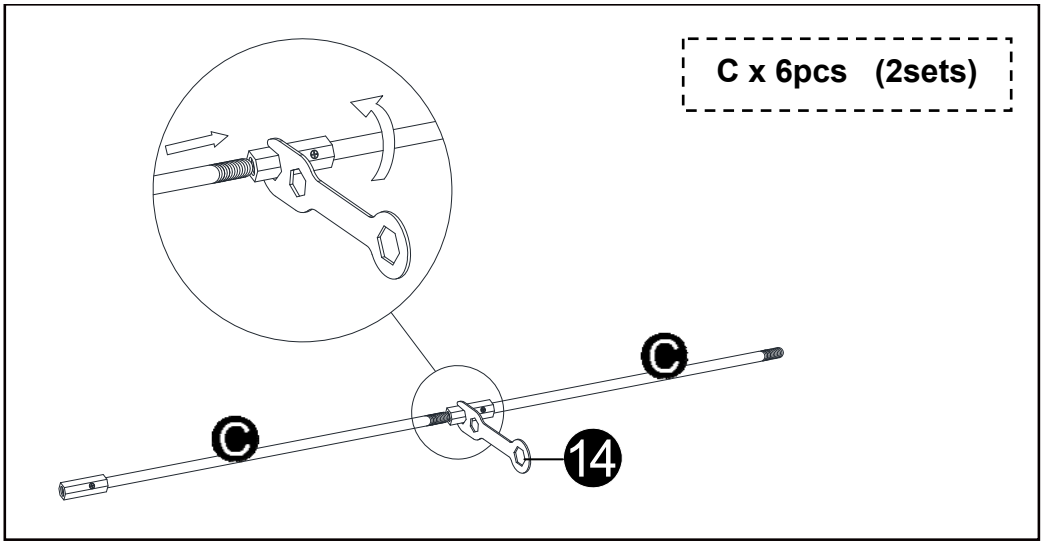
C x 6pcs (2sets)
C
C
14

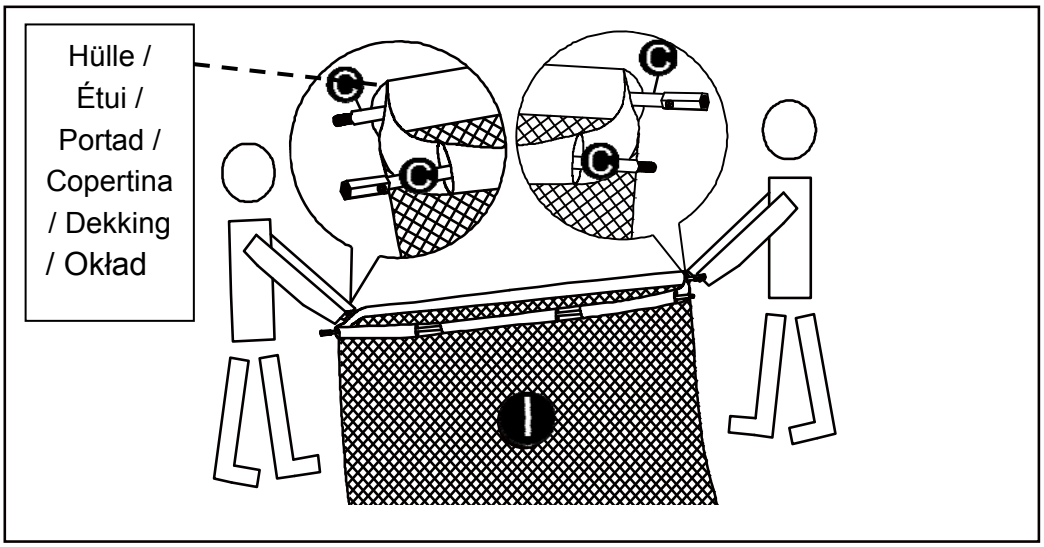
Hülle / Étui / Portad / Copertina / Dekking / Okład
C
C
C
C
I

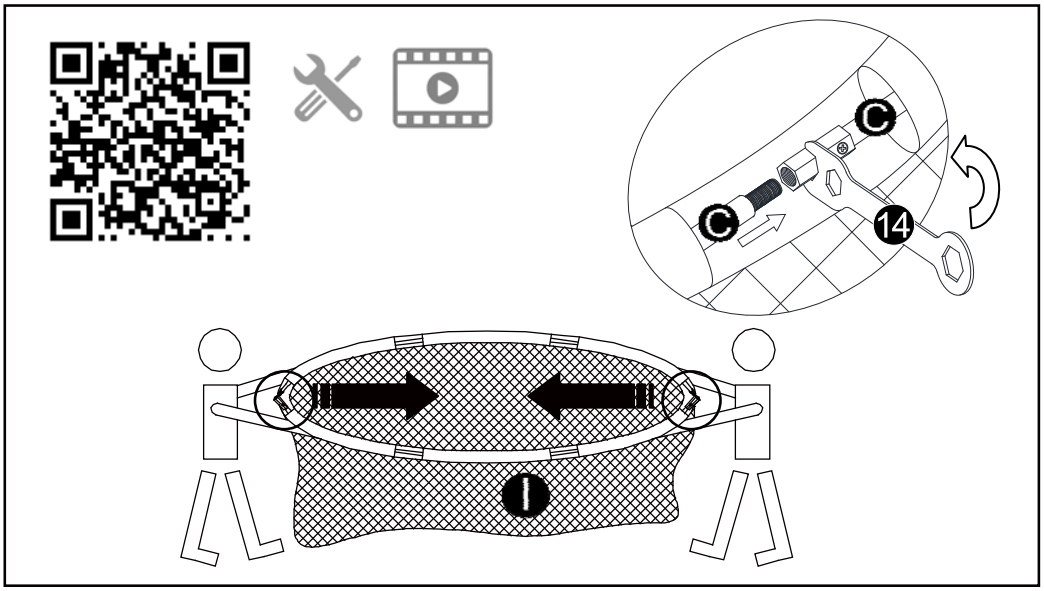
C
C
14
I

12-1.

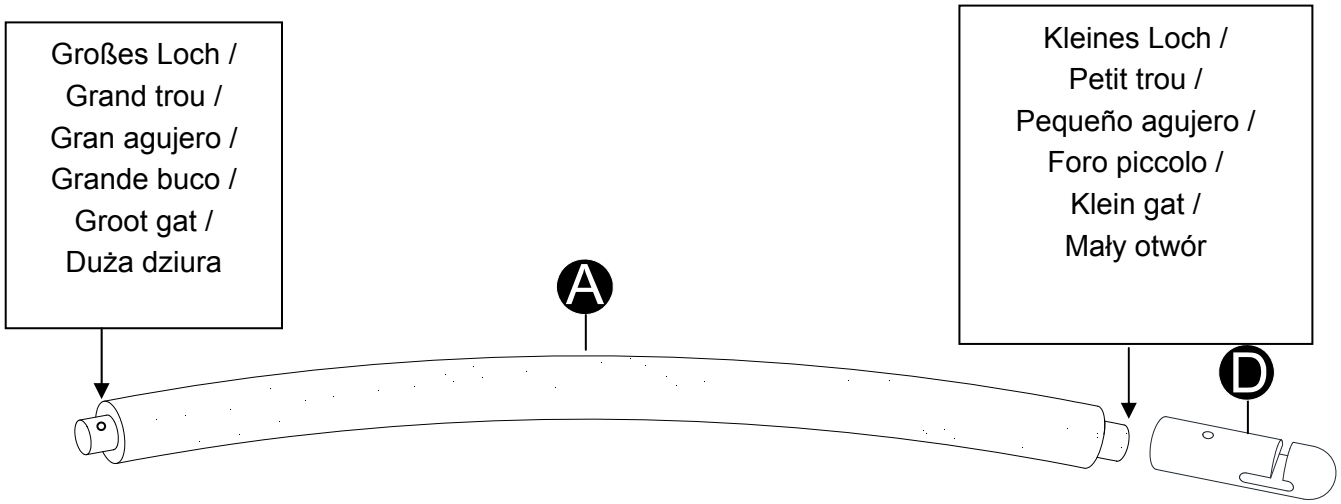
Großes Loch /
Grand trou /
Gran agujero /
Grande buco /
Groot gat /
Duża dziura
Kleines Loch /
Petit trou /
Pequeño agujero /
Foro piccolo /
Klein gat /
Mały otwór
A
D

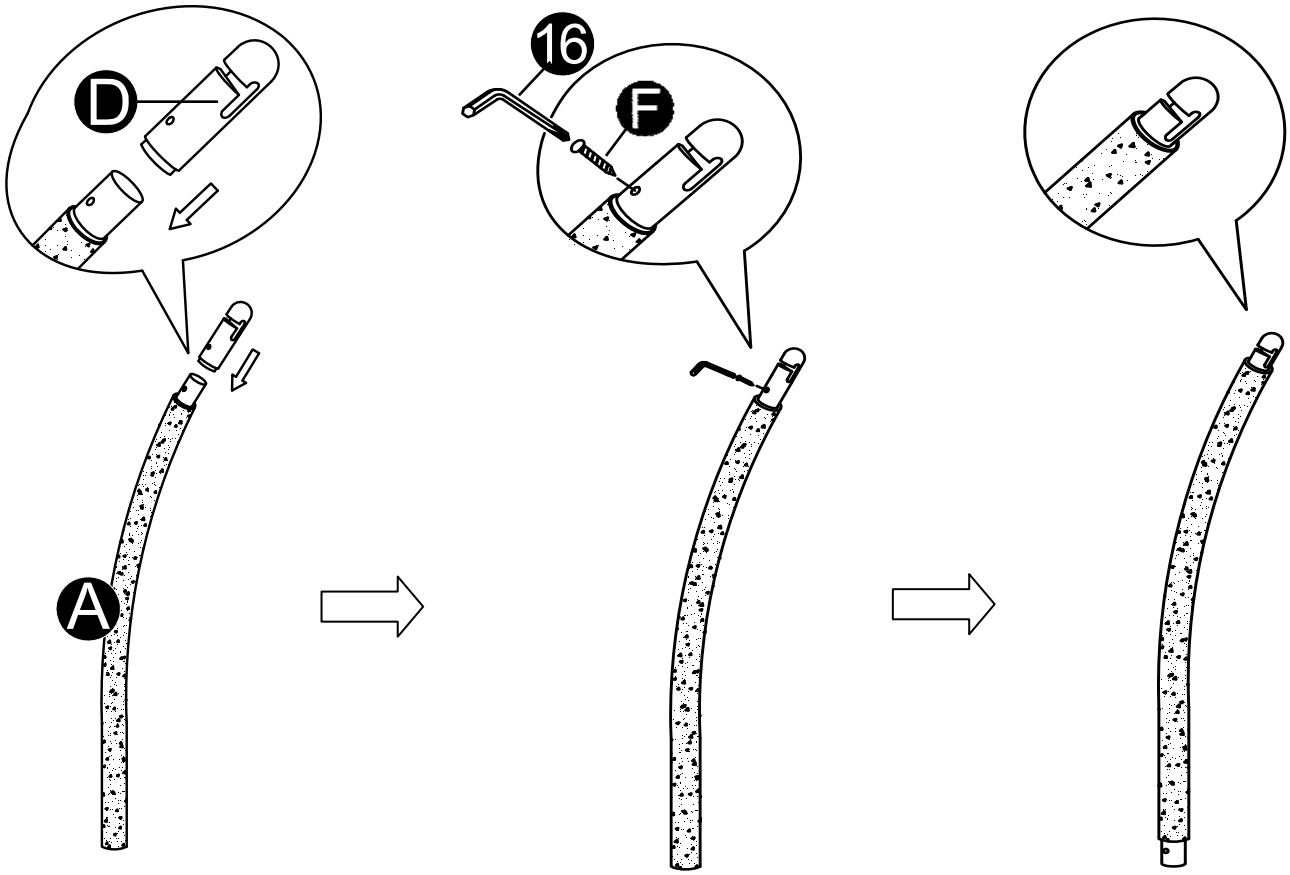
D
A
16
F

12-2.

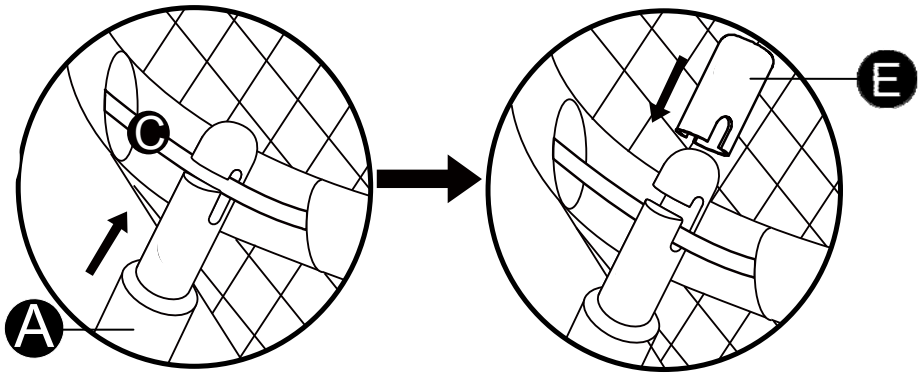

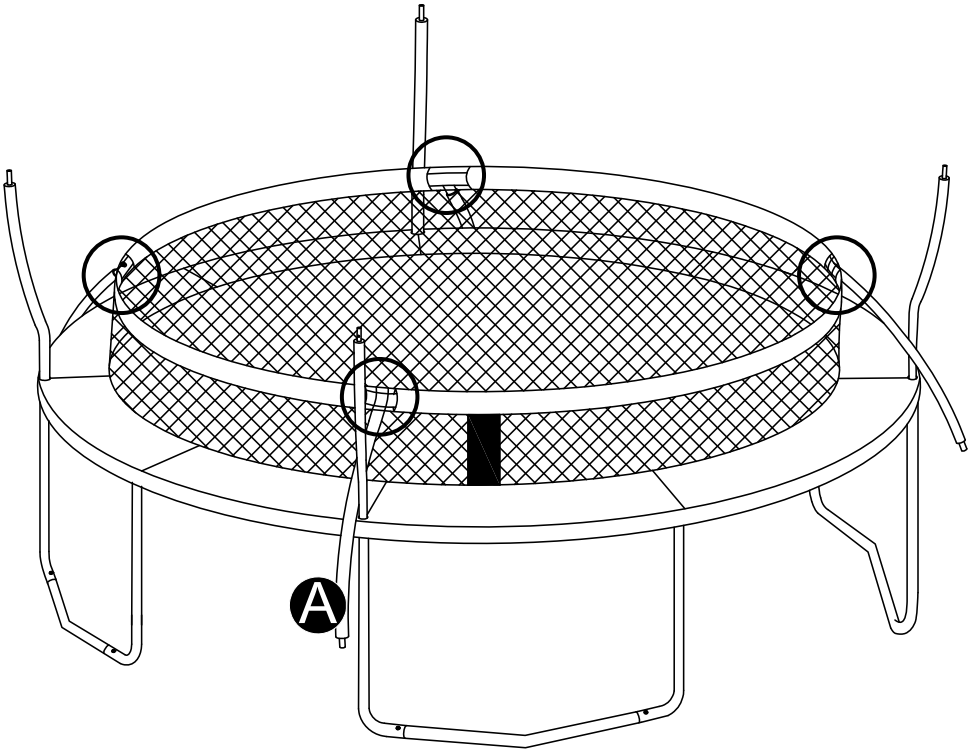

(DE) WARNHINWEIS: DAS SICHERHEITSNETZ SORGT FÜR STABILITÄT, FESTIGKEIT UND SICHERHEIT DES TRAMPOLINS. DAS TRAMPOLIN DARF NUR MIT AUFGESTELLTEM SICHERHEITSNETZ BENUTZT WERDEN.

(FR) AVERTISSEMENT : LE FILET DE SÉCURITÉ ASSURE UNE PARTIE DE LA SOLIDITÉ STRUCTURELLE DU TRAMPOLINE. LE TRAMPOLINE NE DOIT ÊTRE UTILISÉ QU'AVEC LE FILET DE SÉCURITÉ EN PLACE.

(ES) ADVERTENCIA: LA RED DE SEGURIDAD PROPORCIONA PARTE DE LA RESISTENCIA ESTRUCTURAL DEL TRAMPOLÍN. EL TRAMPOLÍN SÓLO PUEDE UTILIZARSE CON LA RED DE SEGURIDAD COLOCADA.

(IT) ATTENZIONE: LA RETE DI SICUREZZA FORNISCE PARTE DELLA FORZA STRUTTURALE DEL TRAMPOLINO. IL TRAMPOLINO PUÒ ESSERE USATO SOLO CON LA RETE DI SICUREZZA AL SUO POSTO.

(NL) WAARSCHUWING: HET VEILIGHEIDSNET MAAKT DEEL UIT VAN DE STRUCTURELE STERKTE VAN DE TRAMPOLINE. DE TRAMPOLINE MAG ALLEEN WORDEN GEBRUIKT MET HET VEILIGHEIDSNET OP ZIJN PLAATS.

(PL) OSTRZEŻENIE: SIATKA BEZPIECZEŃSTWA ZAPEWNIA CZĘŚĆ WYTRZYMAŁOŚCI KONSTRUKCYJNEJ TRAMPOLINY. TRAMPOLINA MOŻE BYĆ UŻYWANA TYLKO Z ZAŁOŻONĄ SIATKĄ ZABEZPIECZAJĄCĄ.

13.

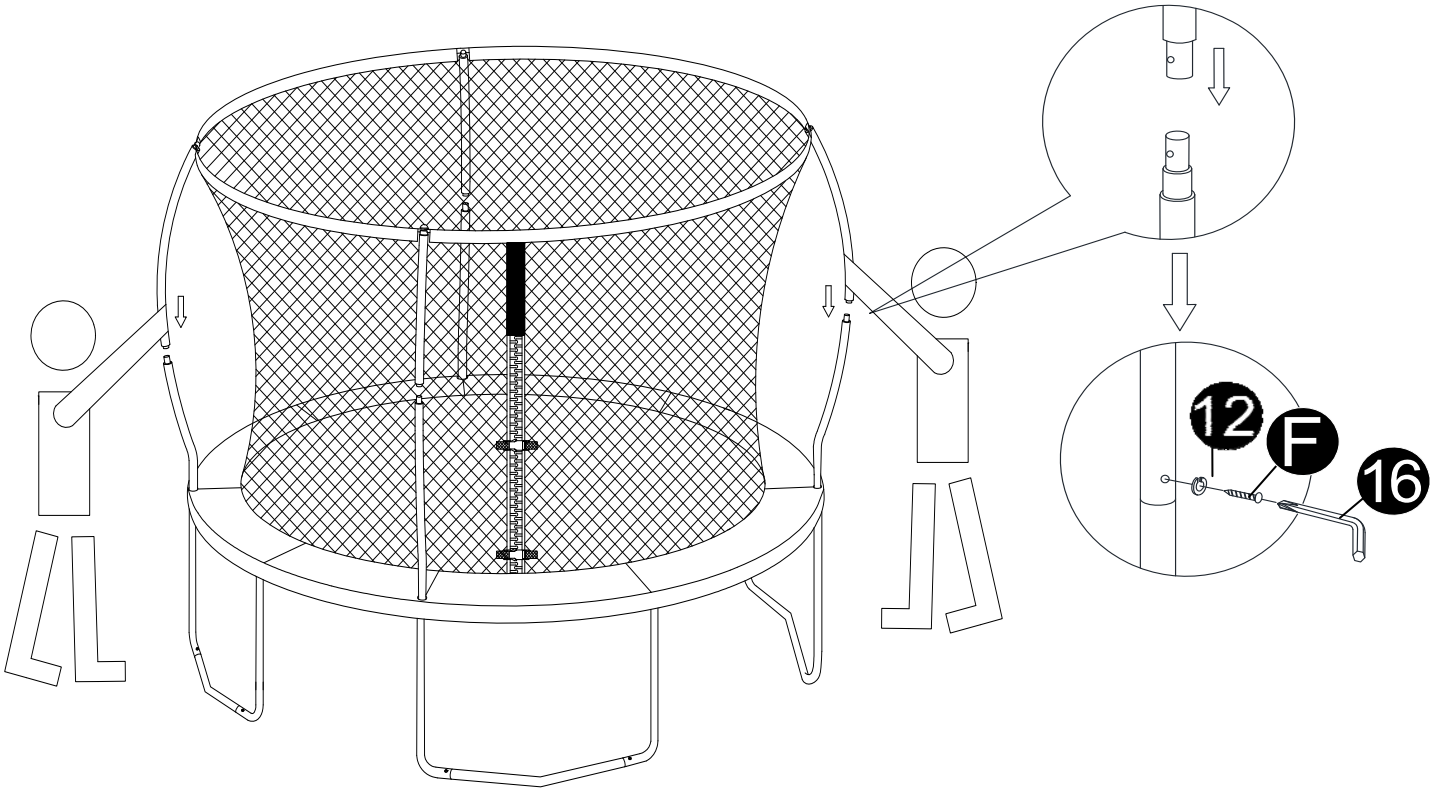

(DE) WARNHINWEIS: DAS SICHERHEITSNETZ SORGT FÜR STABILITÄT, FESTIGKEIT UND SICHERHEIT DES TRAMPOLINS. DAS TRAMPOLIN DARF NUR MIT AUFGESTELLTEM SICHERHEITSNETZ BENUTZT WERDEN.

(FR) AVERTISSEMENT : LE FILET DE SÉCURITÉ ASSURE UNE PARTIE DE LA SOLIDITÉ STRUCTURELLE DU TRAMPOLINE. LE TRAMPOLINE NE DOIT ÊTRE UTILISÉ QU'AVEC LE FILET DE SÉCURITÉ EN PLACE.

(ES) ADVERTENCIA: LA RED DE SEGURIDAD PROPORCIONA PARTE DE LA RESISTENCIA ESTRUCTURAL DEL TRAMPOLÍN. EL TRAMPOLÍN SÓLO PUEDE UTILIZARSE CON LA RED DE SEGURIDAD COLOCADA.

(IT) ATTENZIONE: LA RETE DI SICUREZZA FORNISCE PARTE DELLA FORZA STRUTTURALE DEL TRAMPOLINO. IL TRAMPOLINO PUÒ ESSERE USATO SOLO CON LA RETE DI SICUREZZA AL SUO POSTO.

(NL) WAARSCHUWING: HET VEILIGHEIDSNET MAAKT DEEL UIT VAN DE STRUCTURELE STERKTE VAN DE TRAMPOLINE. DE TRAMPOLINE MAG ALLEEN WORDEN GEBRUIKT MET HET VEILIGHEIDSNET OP ZIJN PLAATS.

(PL) OSTRZEŻENIE: SIATKA BEZPIECZEŃSTWA ZAPEWNIA CZĘŚĆ WYTRZYMAŁOŚCI KONSTRUKCYJNEJ TRAMPOLINY. TRAMPOLINA MOŻE BYĆ UŻYWANA TYLKO Z ZAŁOŻONĄ SIATKĄ ZABEZPIECZAJĄCĄ.

14.

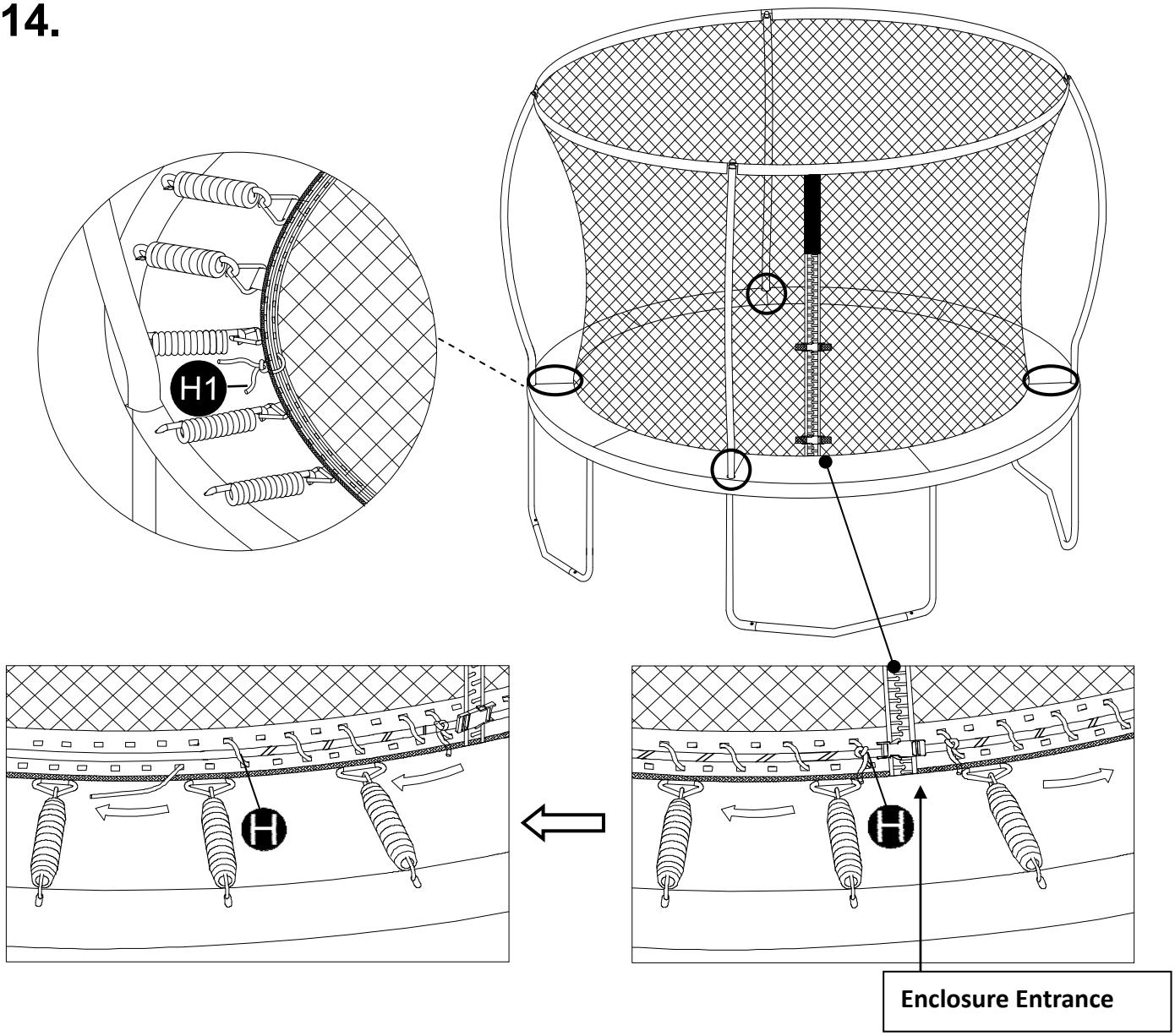

(DE) Bitte beachten: Es müssen nicht alle Löcher in der Sprungmatte und im Sicherheitsnetz verwendet werden. Es ist möglich, dass Löcher in der Sprungmatte übersprungen werden müssen, um das Sicherheitsnetz zu befestigen. Auch Überlappungen bei den Schnüren können entstehen. Dies ist in Ordnung.

(FR) Veuillez noter: Il n'est pas nécessaire d'utiliser tous les trous du tapis. Il se peut que vous deviez sauter des trous afin de joindre le filet au trou le plus proche sur le tapis, car il ne s'agit pas d'un match un pour un. Vous obtiendrez également un certain chevauchement sur vos cordons. Ce n'est pas grave. Resserrez les sangles de rembourrage si nécessaire.

(ES) Tenga en cuenta: No es necesario utilizar todos los agujeros del tapete. Es posible que tengas que saltarte agujeros para unir la red con el agujero más cercano del tapete, ya que no se trata de un partido uno por uno.
También se producirá un solapamiento de los cordones. No pasa nada. Apriete las correas de acolchado si es necesario.

(IT) Si prega di notare: Non è necessario utilizzare tutti i fori del tappeto. Potrebbe essere necessario saltare dei buchi per unire la rete al buco più vicino sulla stuoia, poiché non si tratta di una partita uno a uno. Avrete anche qualche sovrapposizione sui vostri cordoni. Questo va bene. Stringete le cinghie dell'imbottitura se necessario.

(NL) Let op: U hoeft niet alle gaten in de mat te gebruiken. Het is mogelijk dat u gaten moet overslaan om het net aan het dichtstbijzijnde gat op de mat te bevestigen, aangezien het geen één-tegen-één wedstrijd is.
Je zult ook wat overlapping krijgen op je koorden. Dit is niet erg. Trek de opvulriemen aan indien nodig.

(PL) Proszę zwrócić uwagę: Nie musisz wykorzystywać wszystkich otworów w macie. Możesz być zmuszony do pominięcia otworów, aby połączyć siatkę z najbliższym otworem na macie, ponieważ nie jest to mecz jeden na jeden. Przewody będą się również trochę na siebie nakładać. To jest w porządku. W razie potrzeby dociągnij paski wyściełające.

15.

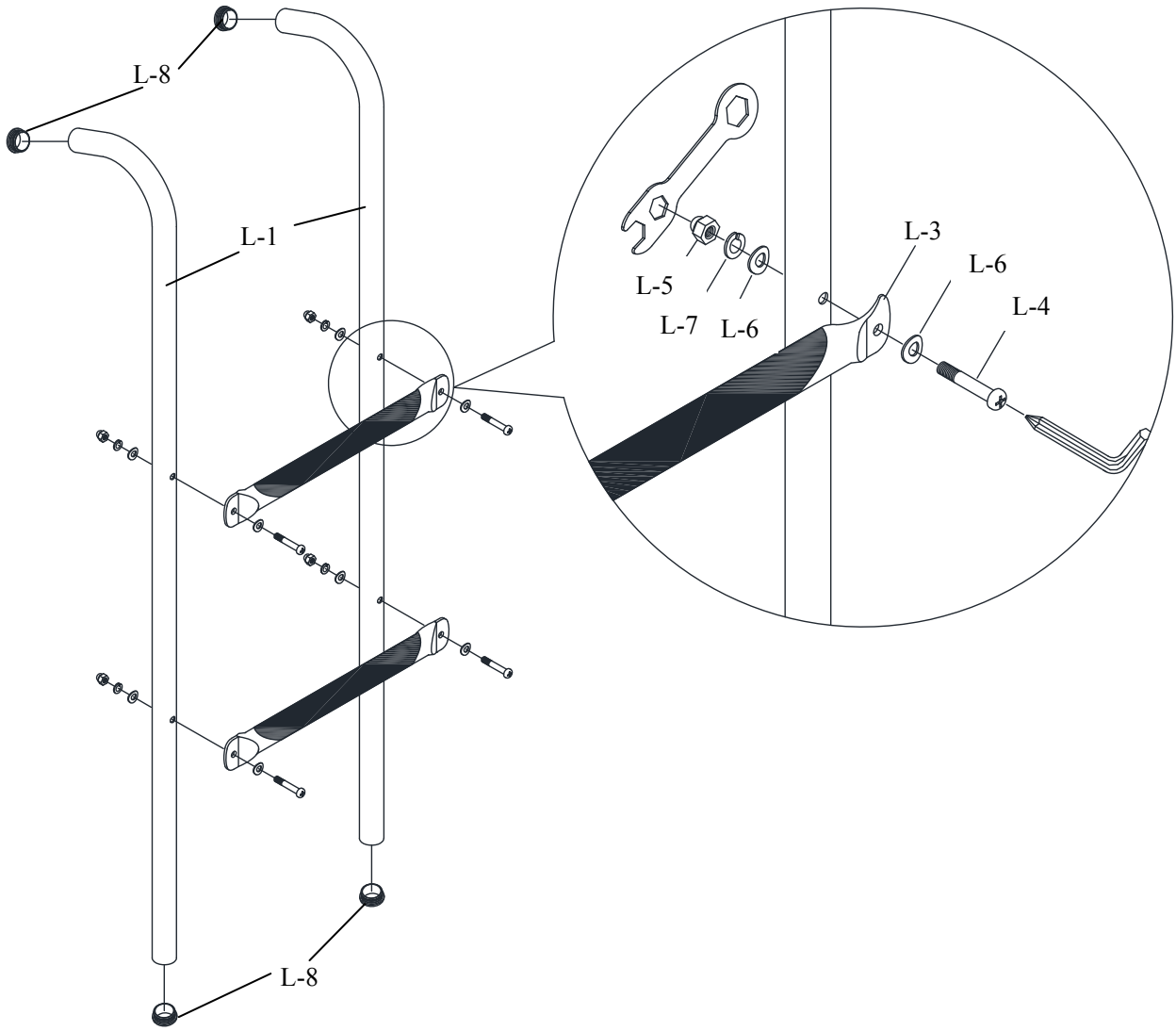

16.

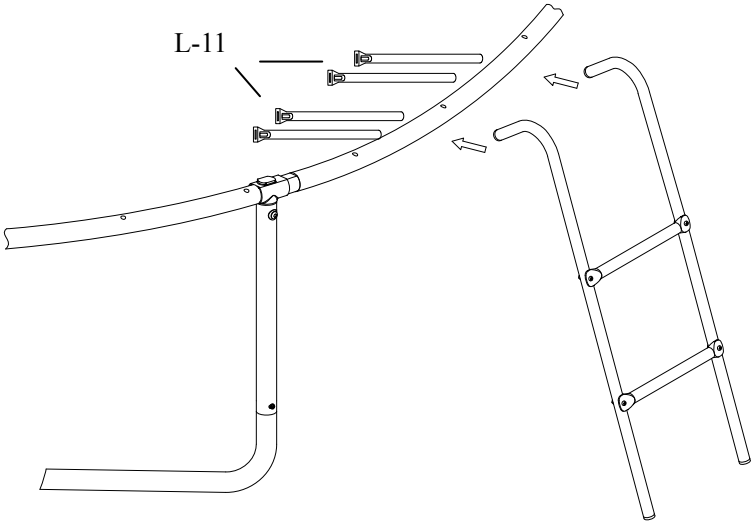

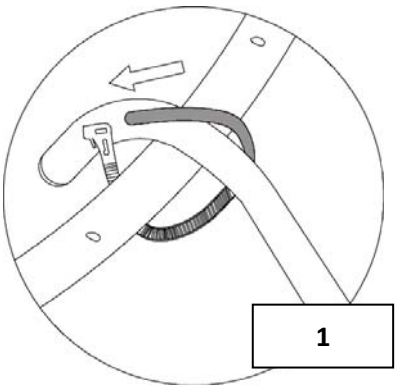

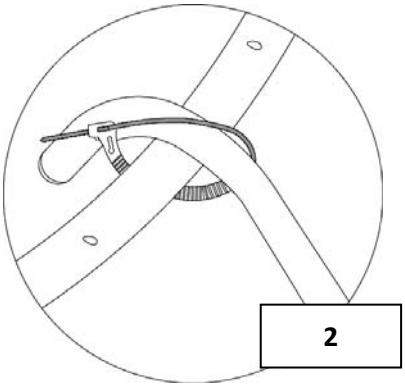

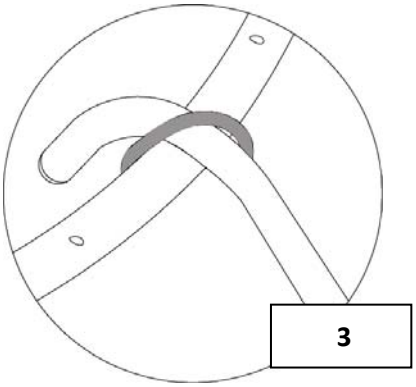

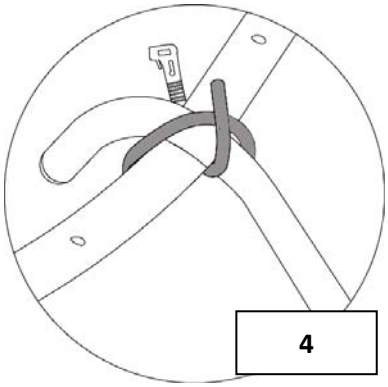

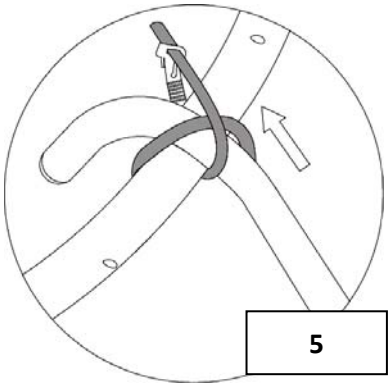

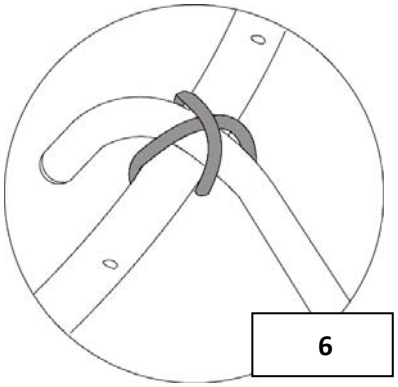

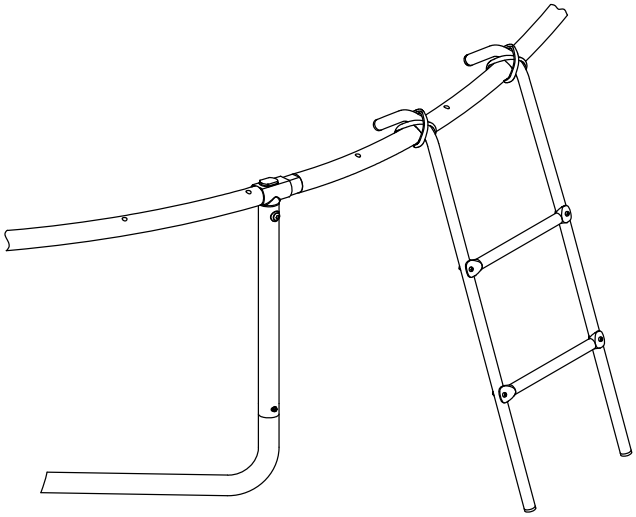

17.

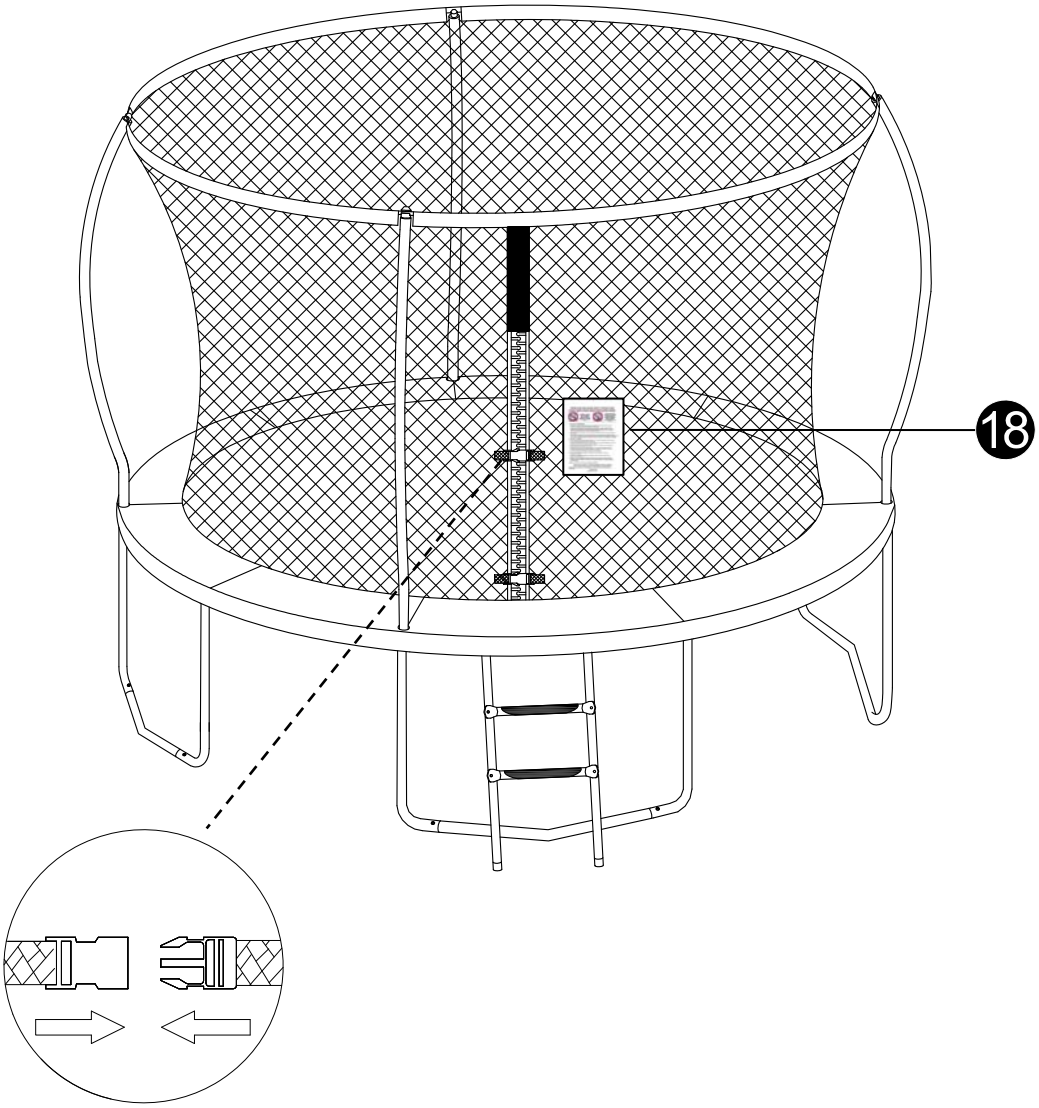

(DE) Sobald Sie den Zusammenbau des Trampolins abgeschlossen haben, stellen Sie erneut sicher, dass alle Muttern und Schrauben hinreichend festgezogen sind, bevor Sie das Trampolin benutzen.
(FR) Une fois l'assemblage du trampoline terminé, assurez-vous à nouveau que tous les écrous et les vis sont suffisamment serrés avant d'utiliser le trampoline.
(ES) Una vez que haya terminado de montar la cama elástica, asegúrese de nuevo de que todas las tuercas y los tornillos estén suficientemente apretados antes de utilizar la cama elástica.
(IT) Una volta terminato il montaggio del trampolino, assicuratevi di nuovo che tutti i dadi e i bulloni siano sufficientemente serrati prima di usare il trampolino.
(NL) Als u klaar bent met de montage van de trampoline, controleer dan nogmaals of alle bouten en moeren voldoende zijn aangedraaid voordat u de trampoline gaat gebruiken.
(PL) Po zakończeniu montażu trampoliny upewnij się ponownie, że wszystkie nakrętki i śruby są wystarczająco dokręcone przed użyciem trampoliny.

(DE) Absenken des Sicherheitsnetz des Trampolins
(FR) Abaissement du filet de sécurité du trampoline
(ES) Bajar la red de seguridad del trampolín
(IT) Abbassare la rete di sicurezza del trampolino
(NL) Verlagen van het veiligheidsnet van de trampoline
(PL) Opuszczanie siatki zabezpieczającej trampoliny

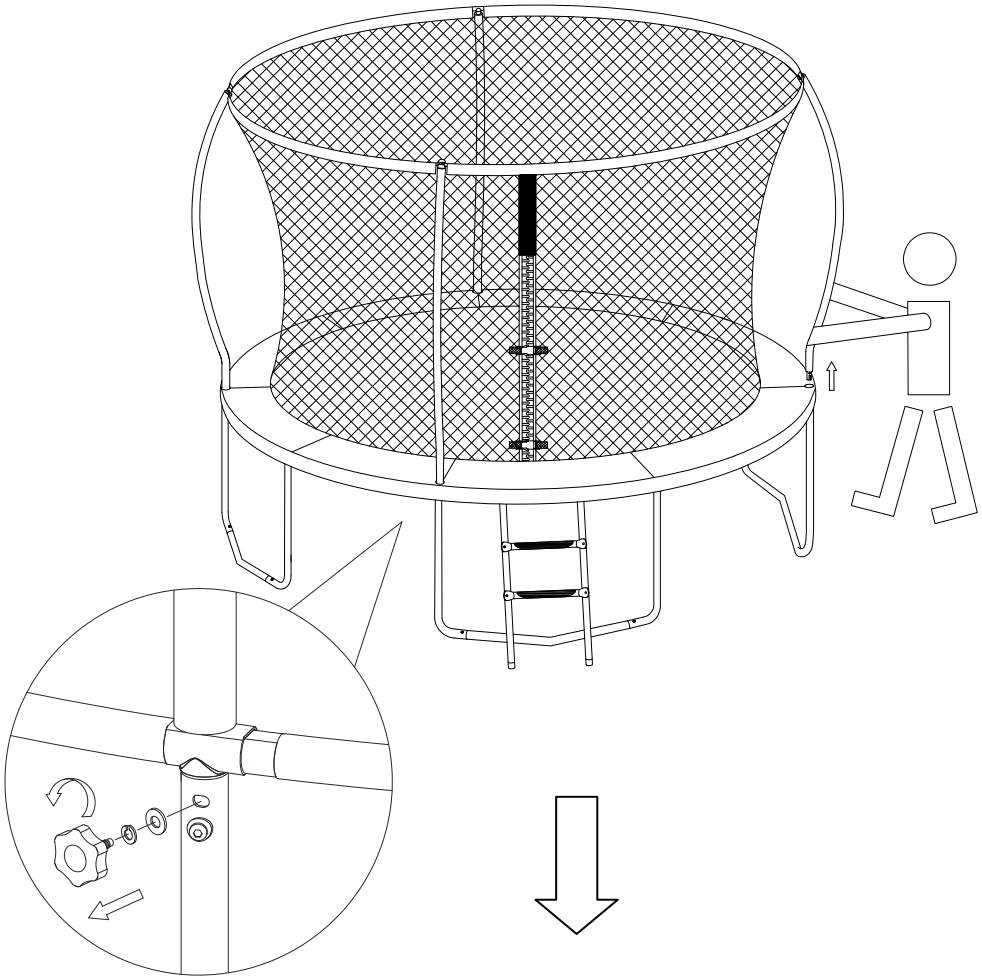

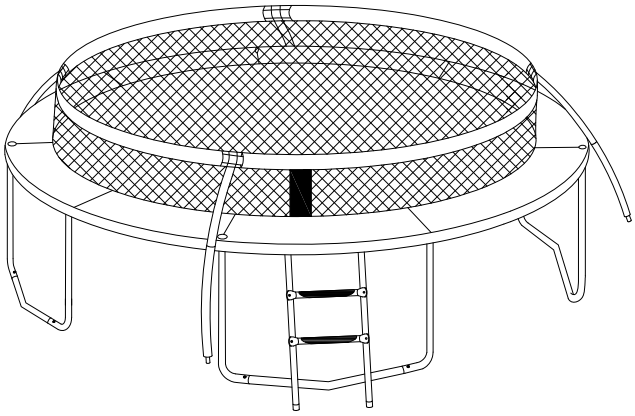

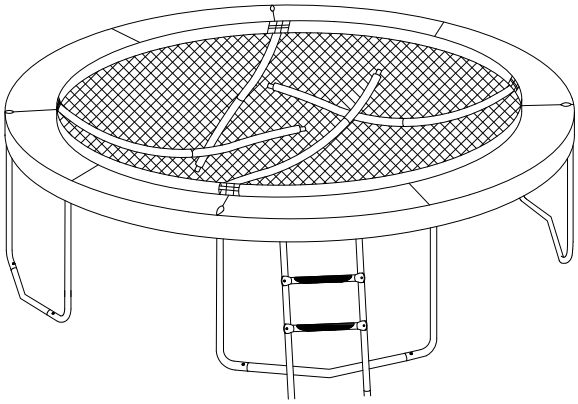

HANDBUCH (DE)

DE

Inhaltsverzeichnis

Einleitung 26

Vor dem Zusammenbau 27

Vor der Benutzung des Trampolins 27

Wichtige Sicherheitshinweise 28-31

Pflege und Wartung 31-32

Gebrauchsanweisung 32-35

Grundlegende Sprungtechniken auf dem Trampolin 35-36

Produktgarantie 37-38

WARNHINWEIS !

- **SIE MÜSSEN DIE ANWEISUNGEN IN DIESEM HANDBUCH GRÜNDLICH LESEN UND BEFOLGEN, BEVOR SIE MIT DEM ZUSAMMENBAU UND DER BENUTZUNG DIESES TRAMPOLINS BEGINNEN KÖNNEN.**
- **BEWAHREN SIE DIESES HANDBUCH FÜR REFERENZZWECKE AUF.**
- **DAS MAXIMALE GEWICHT DES NUTZERS DARF 120 KG NICHT ÜBERSCHREITEN.**
- **ES DARF NICHT MEHR ALS EINE PERSON GLEICHZEITIG DAS TRAMPOLIN BENUTZEN.**
- **KLEINE KINDER DÜRFEN NUR UNTER AUFSICHT EINES ERWACHSENEN DAS TRAMPOLIN BENUTZEN.**
- **DAS SICHERHEITSNETZ SORGT FÜR EINEN TEIL DER STRUKTURELLEN FESTIGKEIT DES TRAMPOLINS. DAS TRAMPOLIN DARF NUR VERWENDET WERDEN, WENN DAS SICHERHEITSNETZ EBENFALLS INSTALLIERT IST.**
- **NUR ZUR VERWENDUNG IM AUSSENBEREICH BESTIMMT**

Den Kundendienst erreichen Sie unter +49(0) 40-22863504
E-Mail: service@stackmhigh.de
Servicezeit: Montag - Freitag 9:00 - 16:00 Uhr
www.zerogravity-shop.de

WARNHINWEIS

Es darf jeweils nur ein Nutzer das Trampolin benutzen. Das Maximalgewicht beträgt 120 kg.		**Führen Sie keine Saltos oder Überschläge durch, da dies zu Querschnittslähmung oder sogar zum Tod führen kann, wenn Sie auf Ihrem Hals oder Kopf landen.**

Kinder im Alter von 3 Jahren oder jünger dürfen dieses Trampolin nicht benutzen.		**Benutzen Sie dieses Trampolin nicht, wenn Sie an einer Verletzung der Beine, der Arme, des Kopfs oder des Rückens leiden.**		**Im Fall einer Schwangerschaft dürfen Sie dieses Trampolin nur mit Zustimmung des Arztes benutzen.**		**Entfernen Sie alle scharfen oder harten Gegenstände von Ihrer Person, bevor Sie dieses Trampolin benutzen. Dies umfasst auch Schmuck und Brillen.**

Prüfen Sie das Trampolin täglich vor der Benutzung:

- **Prüfen Sie die Beine und den Rahmen auf eine korrekte Befestigung und auf Schäden**
- **Prüfen Sie das Netz, die Polster und die Matte auf Risse und Schäden**
- **Prüfen Sie auf lose oder beschädigte Federn**
- **Stellen Sie sicher, dass die Beine gerade stehen**

Einleitung

Vielen Dank, dass Sie dieses Trampolin Zero Gravity Ultima 4 erworben haben. Dieses Trampolin wurde unter Verwendung von Materialien von höchster Qualität und auf Grundlage von jahrzehntelangen Erfahrungen in der Produktion von Trampolinen hergestellt. Wenn Pflege und Wartung richtig durchgeführt werden, dann sind wir uns sicher, dass das Trampolin in Ihrer Familie als sportlicher Begleiter viele Jahre für Spaß und Freude sorgen wird.

Wir können nicht genug betonen, wie wichtig es für die Eigentümer und Benutzer dieses Trampolins ist, die Regeln für eine korrekte Benutzung genau zu kennen. Kinder müssen bei der Benutzung dieses Trampolins immer durch sachkundige Erwachsene beaufsichtigt werden. Wenn keine Beaufsichtigung durch Erwachsene möglich ist, dann treffen Sie entsprechende Maßnahmen, um für Kinder oder nicht autorisierte Personen, denen keine Zustimmung zur Benutzung des Trampolins erteilt wurde, einen Zugang zum Trampolin zu unterbinden.

Lesen und beachten Sie alle Anweisungen und Warnhinweise in diesem Leitfaden, bevor Sie dieses Produkt zusammenbauen und benutzen. Es liegt in der Verantwortung des Eigentümers dieses Trampolins, sicherzustellen, dass alle Benutzer dieses Produkts vollumfänglich zu den innewohnenden Risiken in Zusammenhang mit dem Springen auf den Trampolin informiert werden. Wenn dies versäumt wird, kann dies zu schweren Verletzungen oder sogar zum Tod führen. Unter keinen Umständen dürfen Überschläge, Saltos oder ähnliches Verhalten auf dem Trampolin versucht oder gestattet werden. Ein Landen auf dem Kopf oder Hals kann zu schweren Verletzungen, Querschnittslähmung oder sogar zum Tod führen. Es darf niemals mehr als eine Person gleichzeitig das Trampolin benutzen, da eine Benutzung durch mehrere Personen das Verletzungsrisiko drastisch erhöhen kann.

Um das Risiko in Zusammenhang mit Benutzern, die von dem Trampolin herunterfallen, zu reduzieren, muss das Sicherheitsnetz ordnungsgemäß installiert und immer verwendet werden. Der Eingang des Sicherheitsnetzes des Trampolins muss während der Benutzung geschlossen sein, um zu verhindern, dass der Benutzer von dem Trampolin herunterfällt. Obwohl das Sicherheitsnetz Ihres Trampolins aus UV-beständigem Material gefertigt ist, können Wind und Wetter das Sicherheitsnetz im Laufe der Zeit beeinträchtigen. Daher müssen das Sicherheitsnetz und die Matte vor jeder Benutzung geprüft werden und regelmäßig gewartet werden, so wie in diesem Leitfaden angegeben..

Der Standort des Trampolins ist extrem wichtig, um so das Verletzungsrisiko zu reduzieren. Der geplante Standort des Trampolins muss vollkommen flach und eben sein. Wenn der Boden nicht vollkommen flach ist, kann dies zu Bewegungen des Rahmens führen und somit die Verbindungselemente belasten, was wiederum zu Schäden am Trampolin führen kann, sodass das Trampolin nicht mehr sicher verwendet werden kann und das Risiko von schweren Verletzungen steigt. Das Trampolin darf nur auf einer weichen Oberfläche wie etwa Gras oder einem gepolsterten Spielbereich aufgestellt werden. Wenn das Trampolin auf einer harten oder rutschigen Oberfläche wie etwa auf Pflasterung, Beton, einfachem Bodenbelag oder Kunstrasen aufgestellt wird, führt dies zu Schäden am Trampolin und setzt die Benutzer einem zusätzlichen Risiko aus. Das Trampolin darf nicht unter Hindernissen wie etwa Stromleitungen oder Ästen aufgestellt werden, wobei vom Boden mindestens 8 Meter nach oben frei bleiben müssen. Das Trampolin muss mindestens 2,5 Meter von jedem Bauwerk oder Hindernis entfernt aufgestellt werden.

Das Trampolin darf niemals bei Wind benutzt werden, da dies zu unerwarteten Bewegungen des Produkts führen kann. Wind kann das Trampolin vom Boden abheben lassen und durch die Luft wirbeln, was zu Personen- und Sachschäden führen kann. Wir empfehlen immer, dass Sie das Trampolin verankern oder anderweitig sichern, um zu verhindern, dass es sich bei Wind bewegen kann. Wir empfehlen dringend, dass Sie einen lizenzierten Händler vor Ort aufsuchen, um das beste Verankerungssystem für Ihre jeweiligen Bedingungen bestimmen zu können. Selbst mit einer Verankerung kann das Trampolin bei starken Winden angehoben werden. Wenn starke Winde angesagt sind, sollte das Trampolin demontiert und sicher verwahrt werden, bis sich die Wetterbedingungen wieder verbessern. Schäden durch Wind oder andere extreme Wetterbedingungen sind durch die Herstellergarantie nicht abgedeckt.

Es dürfen nur Originalersatzteile von Zero Gravity verwendet werden, die über einen autorisierten Händler verkauft werden. Ersatzteile von anderen Herstellern können möglicherweise dem Design und den umfassenden Sicherheitsprüfnormen, die bei der Herstellung des Trampolins von Zero Gravity angewendet werden, nicht entsprechen. Daher kann Zero Gravity Trampolines die Leistung und Sicherheit des Produkts nicht gewährleisten, wenn keine Originalersatzteile verwendet werden. Die Verwendung von anderen Ersatzteilen als Originalersatzteilen von Zero Gravity kann in Übereinstimmung mit den jeweils geltenden Gesetzen negative Auswirkungen auf die Garantieansprüche für das Produkt haben.

Vor dem Zusammenbau

- Prüfen Sie den Inhalt Ihres Pakets anhand der Teileliste in diesem Leitfaden. Wenn Teile fehlen, kontaktieren Sie bitte Ihren Lieferanten oder den Kundenservice von Zero Gravity Trampolines für Unterstützung.
- Wenn Teile fehlen oder beschädigt sind, dann dürfen Sie das Trampolin erst aufstellen und benutzen, wenn Sie die entsprechenden Ersatzteile erhalten haben.
- Stellen Sie bei der Auswahl des Standorts für Ihr Trampolin bitte sicher, dass der Boden vollständig flach und eben ist. Das Trampolin darf nicht unter Hindernissen stehen. Wir empfehlen eine lichte Höhe von 8 Metern ab Bodenhöhe. Stellen Sie sicher, dass zu allen Gebäuden oder Hindernissen um den Rand des Trampolins mindestens 2 Meter Abstand eingehalten werden. Unter dem Trampolin dürfen sich keine Hindernisse befinden und die Aufstellung sollte bevorzugt in einem gut ausgeleuchteten Bereich erfolgen.
- Zum Aufstellen des Trampolins sind zwei erwachsene Personen erforderlich.
- Wir empfehlen beim Zusammenbau des Trampolins das Tragen von Arbeitshandschuhen und Augenschutz.
- Das Trampolin wurde umfassenden Sicherheitstests unterzogen. Verändern Sie nicht die Konstruktion des Produkts auf irgendeine Weise und verwenden Sie nur Originalteile von Zero Gravity.
- Das Paket enthält einige Kleinteile, die bei kleinen Kindern zu Erstickung führen können. Es wird daher empfohlen, dass Kinder, die jünger als 3 Jahre sind, sich nicht in der Nähe aufhalten, wenn das Trampolin zusammengebaut wird.
- Stellen Sie sicher, dass Sie diese Gebrauchsanleitung für Referenzzwecke aufbewahren.

Vor der Benutzung des Trampolins

- Die Benutzung dieses Trampolins erfordert die ständige Beaufsichtigung durch einen Erwachsenen. Das Trampolin darf nur benutzt werden, wenn eine Aufsicht durch sachkundige **ERWACHSENE** erfolgt.
- Stellen Sie sicher, dass das Sicherheitsnetz des Trampolins korrekt und in Übereinstimmung mit den Anweisungen in diesem Handbuch zusammengebaut wurde und dass der Reißverschluss und die Gurte vor der Benutzung geschlossen werden.
- Es wird empfohlen, dass Kinder, die jünger als 6 Jahre sind, keine Trampoline mit einer Höhe von mehr als 51 cm (20 Zoll) benutzen..
- Auf dem Trampolin darf sich jeweils nur eine Person befinden.
- Das Maximalgewicht des Benutzers darf bei diesem Produkt 120 kg NICHT überschreiten.
- Dieses Produkt ist nur für den privaten Gebrauch bestimmt. Es darf nicht in Schulen, auf Spielplätzen, für Vermietungszwecke oder für den kommerziellen Einsatz verwendet werden.
- Es ist besonders wichtig, dass Sie die Wartungsanweisungen zu Beginn von jeder Saison beachten. Wenn die regelmäßige Wartung vernachlässigt wird, kann dies zu einem erhöhten Risiko für Benutzer führen.

Verschieben des Trampolins

Um das Trampolin zu transportieren, empfehlen wir dringend, das Trampolin zu demontieren und am neuen Standort wieder aufzubauen. Wenn Sie das Trampolin jedoch nur eine kurze Strecke transportieren müssen, ist das Anheben durch zwei Personen erforderlich. Heben Sie den Rahmen nicht höher als 5 cm vom Boden an, da sich der Rahmen sonst verziehen kann. Wenn sich der Rahmen verzieht, stellen Sie das Trampolin ab und drücken Sie auf den verzogenen Teil. Die Spannung der Federn wird den Rahmen abflachen. Das Trampolin darf auf keinen Fall über den Boden geschleift werden, da dies die Struktur des Trampolins beschädigen kann. Das Trampolin muss während des Umzugs ruhig und waagerecht gehalten werden. Die Nichtbeachtung dieser Anweisungen kann dazu führen, dass ein Beingelenk beschädigt wird oder sich löst, was zu schweren Verletzungen oder zum Tod führen kann.

Wichtige Sicherheitshinweise

Lesen Sie diese Warnhinweise sorgfältig durch, bevor Sie dieses Produkt verwenden. Wenn diese Warnhinweise nicht beachtet werden, kann dies zu schweren Verletzungen oder sogar zum Tod führen.

GEFAHR

- Das Sicherheitsnetz sorgt für einen Teil der strukturellen Festigkeit des Trampolins. Das Trampolin darf nur mit aufgestelltem Sicherheitsnetz benutzt werden.
- Jeweils nur ein Benutzer! Mehrere gleichzeitige Benutzer können zu Kontrollverlust, Zusammenstößen oder Stürzen auf dem Trampolin führen. Dies kann zu schweren Verletzungen von Beinen, Armen, Rücken, Hals oder Kopf führen.
- Benutzen Sie nicht das Trampolin, wenn Sie unter dem Einfluss von Alkohol, Drogen oder Medikamenten stehen, da dies die Urteilsfähigkeit des Benutzers beeinträchtigen kann.
- Konsultieren Sie immer erst Ihren Arzt, bevor Sie jedwede Art von körperlicher Aktivität durchführen..
- Verwenden Sie das Trampolin nicht, wenn Sie an Bluthochdruck leiden..
- Verwenden Sie das Trampolin nicht, wenn Sie zuvor an Hals- oder Rückenverletzungen bzw. geistigen oder körperlichen Erkrankungen, die zu einer Verletzung führen können, gelitten haben..
- Verwenden Sie das Trampolin nicht, wenn der Benutzer an Knochenbrüchen leidet (Gipsverband) oder vor kurzem im Krankenhaus eine umfassende Behandlung (Operationen, schwere Wunden, Stiche, Rückenverletzung oder Gehirnerschütterung) erhalten hat.
- Bei Schwangerschaft darf das Trampolin nur nach Zustimmung des Arztes benutzt werden.
- Verwenden Sie das Trampolin nicht, wenn der Benutzer oder die Oberfläche des Trampolins feucht ist. Bei diesen Bedingungen kann der Benutzer die Kontrolle verlieren und stürzen, was zu schweren Verletzungen führen kann.
- Das Produkt darf nicht bei Wind benutzt werden, da dies zu unerwarteten Bewegungen des Produkts führen kann. Wind kann das Trampolin vom Boden abheben lassen und durch die Luft wirbeln. Dies kann zu Personen- und Sachschäden führen. Wind kann in ungeschützten Bereichen, in Bereichen zwischen Häusern, die einen Windtunnel bilden, und an anderen Stellen, wo lokale Wetterbedingungen starke Winde verursachen können, besonders stark sein. Wir empfehlen, dass Sie das Trampolin verankern oder anderweitig sichern, um zu verhindern, dass es sich bei Wind bewegen kann. Eine Möglichkeit zum Verankern des Trampolins besteht darin, das Trampolin unter jedem Bein mit einem Betonfundament zu sichern. Wir empfehlen, dass Sie einen lizenzierten Vertragspartner vor Ort aufsuchen, um das beste Verankerungssystem für Ihre jeweiligen Bedingungen bestimmen zu können. Beim Verankern des Trampolins müssen die Gurte immer mit dem oberen Ring des Trampolins und nicht mit den Füßen verbunden werden, da die Beine bei starken Winden von dem Hauptrahmen abgetrennt werden können. Auch mit Ankern kann das Trampolin bei starken Winden angehoben werden, wie jedes andere Objekt auch. Wenn sehr starke Winde erwartet werden, sollte das Trampolin demontiert und sicher verwahrt werden, bis sich die Wetterbedingungen wieder verbessern. Schäden durch Wind oder andere extreme Wetterbedingungen sind durch die Herstellergarantie nicht abgedeckt. Da die Herstellergarantie keine Schäden in Verbindung mit Wind und Wetter abdeckt und durch ein vom Wind weggeblasenes Trampolin Schäden an Ihrem Eigentum oder dem Eigentum von Dritten verursacht werden können, wird es dringend empfohlen, dass Sie über einen lizenzierten Vertragspartner vor Ort eine standortspezifische Verankerung anfertigen lassen.
- Das Trampolin darf nur unter Aufsicht von sachkundigen Erwachsenen benutzt werden..

- Saltos dürfen nicht versucht oder erlaubt werden. Ein Landen auf dem Kopf oder Hals kann zu schweren Verletzungen, Querschnittslähmung oder sogar zum Tod führen, selbst wenn man dabei in der Mitte der Matte landet.
- Es darf nicht mehr als eine Person gleichzeitig das Trampolin benutzten. Die Benutzung durch mehr als eine Person gleichzeitig erhöht die Wahrscheinlichkeit von Verletzungen..

Lesen Sie diese Warnhinweise sorgfältig durch, bevor Sie dieses Produkt verwenden. Wenn diese Sicherheitshinweise nicht beachtet werden, kann dies zu schweren Verletzungen oder sogar zum Tod führen.

⚠ WARNHINWEIS

Ordnungsgemäße Bedingungen für das Springen:

- Das Sicherheitsnetz sorgt für einen Teil der strukturellen Festigkeit des Trampolins. Das Trampolin darf nur mit aufgestelltem Sicherheitsnetz benutzt werden.
- Verwenden Sie das Produkt immer in einem gut ausgeleuchteten Bereich. Verwenden Sie das Produkt bei Morgen- und Abenddämmerung bzw. bei Dunkelheit nicht ohne Beleuchtung.
- Das Trampolin muss auf einer Oberfläche platziert werden, die **VOLLSTÄNDIG FLACH UND EBEN** ist. Wenn der Boden uneben ist, kann dies zu Bewegungen des Rahmens, Belastungen der Verbindungselemente und entsprechenden Schäden am Trampolin und/oder schweren Verletzungen führen.
- Installieren oder positionieren Sie dieses Trampolin NICHT auf einer harten Oberfläche wie etwa Beton, Asphalt, sonstigem Bodenbelag, Kunstrasen oder Pflasterung. Geeignete Oberflächen umfassen Gras, Sand oder einen Spielbereich, der mit einer entsprechenden Höhe von Polstermaterial (Spielplatzrinde) abgedeckt ist.
- Stellen Sie IMMER sicher, dass das Trampolin auf einem ebenen Boden steht und mindestens 2,5 Meter Abstand zu allen Gebäuden oder Hindernissen wie etwa Zäunen, Garagen, Häusern, überstehenden Ästen, Wäscheleinen oder Stromkabeln hat.
- Eine angemessene lichte Höhe ist von größter Bedeutung. Hierbei werden mindestens 8 Meter ab Bodenhöhe empfohlen. Es ist Abstand zu Kabeln, Ästen und anderen möglichen Gefahren zu halten.
- Verwenden Sie das Trampolin nicht im Innenbereich, da dieses Produkt nur zur Verwendung im Außenbereich bestimmt ist.
-

Ordnungsgemäße Bedingungen für die Benutzung:

- Kinder müssen immer beaufsichtigt werden, während sie auf dem Trampolin spielen. Kinder müssen außerdem angewiesen werden, das Trampolin nicht auf eine unangemessene oder gefährliche Weise zu benutzen. Treffen Sie Vorkehrungen, um einen Zugang zum Trampolin durch Kinder zu verhindern, wenn keine Beaufsichtigung durch Erwachsene besteht.
- Beschränken Sie für nicht autorisierte Personen den Zugang zum Trampolin.
- Trampolin sind rückfedernde Vorrichtungen, die den Benutzer auf Höhen und mit Körperbewegungen springen lassen, an die der Benutzer nicht gewöhnt ist. Das Springen vom Trampolin herunter, das Berühren des Rahmens oder der Federn oder ein fehlerhaftes Landen auf der Trampolinmatte können zu ernsthaften Verletzungen führe.
- Beginnen Sie Ihren Sprung immer in der Mitte der Trampolinmatte und bleiben Sie dort, um das Risiko einem Landen auf dem Rahmen oder den Federn oder eines Herunterfallens vom Trampolin zu reduzieren. Wenn Sie mehr als 30 cm von der Kante des Logos von Zero Gravity, das in der Mitte der Matte aufgebracht ist, landen, dann beenden Sie sofort Ihren Sprung. Beginnen Sie wieder in der Mitte der Matte mit dem Springen.
- Vermeiden Sie es, zu hoch zu springen. Bleiben Sie auf niedrigen Höhen, bis Sie Ihr Sprungverhalten steuern können und beständig in der Mitte der Trampolinmatte landen.
- Stellen Sie sicher, dass der Rahmen und die Federn des Trampolins vollständig durch die Rahmenauflage abgedeckt sind, um direkten Kontakt mit Metallteilen zu vermeiden.
- Stehen oder springen Sie nicht auf den Federn, während Sie das Trampolin benutzen. Die Federn sind nicht dazu ausgelegt, diese Belastungen und dieses Gewicht auszuhalten. Dies kann zu schweren Verletzungen und/oder Schäden am Produkt führen. Wenn Sie Anzeichen für überdehnte oder

beschädigte Federn erkennen, verwenden Sie das Trampolin erst wieder, wenn Ersatzfedern ordnungsgemäß eingesetzt wurden. Bitte kontaktieren Sie die Vertreter unseres Kundendienstes, um Originalersatzteile von Zero Gravity zu erhalten.

- Das Trampolin befindet sich auf einer gewissen Höhe über dem Boden. Wenn Sie vom Trampolin auf den Boden oder eine andere Oberfläche herunter springen, kann dies zu Verletzungen führen. Kleinere Kinder können Unterstützung benötigen, um auf das Trampolin zu klettern oder von diesem wieder herunterzuklettern. Das ordnungsgemäße Betreten und Verlassen des Trampolins muss nach strengen Regeln ausgeführt werden. Benutzer müssen auf das Trampolin klettern, indem sie ihre Hände auf den Rahmen legen und über die Federn hinweg auf den Rahmen und dann auf die Matte treten oder sich dorthin abrollen. Treten Sie beim Betreten oder Verlassen des Trampolins nicht direkt auf das Rahmenpolster und ziehen Sie nicht daran. Zum Verlassen muss sich der Benutzer an die Seite der Matte begeben, sich nach vorn beugen, die Hände am Rahmen platzieren und dann von der Matte auf den Boden treten. Benutzer müssen beim Betreten und verlassen immer ihre Hände an dem Rahmen platzieren.
- Verwenden Sie das Trampolin NICHT als Sprungbrett zum Springen auf andere Objekte.
- Entfernen Sie vom Trampolin vor der Benutzung alle Gegenstände, die nicht zur Verwendung mit dem Trampolin bestimmt sind. Erlauben Sie es Kindern nicht, Spielzeug oder andere Objekte mit auf das Trampolin zu nehmen.
- Essen Sie nicht beim Springen.
- Das Trampolin darf nicht im Boden eingegraben oder versenkt werden.
- Während des Winter können die Schneelast und die sehr niedrige Temperatur das Trampolin beschädigen. Es wird empfohlen, den Schnee zu entfernen und die Matte und das Sicherheitsnetz im Innenbereich zu lagern.
- Springen oder treten Sie nicht auf das Rahmenpolster, da es nicht dazu bestimmt ist, das Gewicht einer Person aufzunehmen.
- Verwenden Sie das Trampolin nicht, während Sie scharfe oder spitze Gegenstände wie etwa Schmuck, Uhren, Ringe, Brillen und Halsketten halten oder tragen. Dadurch wird vermieden, dass Schmuck die Matte beschädigen kann oder sich in dem umgebenden Sicherheitsnetz verfangen kann.
- Tragen Sie keine lockere Kleidung, die sich beim Springen verfangen kann.
- Tragen Sie niemals Schuhwerk, wenn Sie das Trampolin benutzen.
- Binden Sie langes Haar immer zusammen, so dass es die Sicht des Benutzers nicht verdecken kann oder sich nicht in dem umgebenden Sicherheitsnetz verfangen kann.
- RAHMENPOLSTER – Rahmenpolster sind dazu bestimmt, den Benutzer bei einem Sturz oder dem Landen auf den Federn und dem Rahmen zu schützen. Es ist verboten, dass Personen darauf sitzen oder stehen, während das Trampolin benutzt wird. Sie müssen außerdem sicherstellen, dass kleinere Benutzer die Innenkanten der Polster beim Betreten des Trampolins nicht als „Griff“ nutzen..
- Verwenden Sie das Trampolin niemals, wenn das Rahmenpolster nicht sicher befestigt ist. Ziehen Sie das Rahmenpolster vor jeder Benutzung hinreichend fest. Ein fehlerhafter Zusammenbau des Rahmenpolsters kann zu Verletzungen führen.
- Stellen Sie immer sicher, dass sich unter dem Trampolin keine Hindernisse oder Gegenstände befinden, die zu Verletzungen führen können oder die Bewegung der Sprungmatte behindern. Stellen Sie auch sicher, dass sich keine Haustiere oder andere Personen unterhalb des Trampolins befinden.
- Springen Sie nicht mit Snowboard, Skateboard, Roller-Blades, Fahrrad oder anderer Ausrüstung auf dem Trampolin. Halten Sie KEINE Gegenstände in Ihren Händen, die nicht durch den Hersteller genehmigt sind, und legen Sie KEINE Gegenstände auf das Trampolin, während jemand darauf springt. Bitte achten Sie auf Ihre Umgebung, um sicherzustellen, dass dort keine Gegenstände vorhanden sind, die Sie verletzen könnten, während Sie auf dem Trampolin springen.
- Der Rahmen Ihres Trampolins ist aus Stahl gefertigt und elektrisch leitend. Elektrische Geräte (Lampen, Heizungen, Verlängerungskabel, Haushaltsgeräte etc.) sind in oder auf dem Trampolin bzw. um das Trampolin nicht gestattet, um so das Risiko eines elektrischen Schlags zu vermeiden.
- Springen Sie immer in der Mitte der Matte.

Sicherheitsnetz und Matte – Ordnungsgemäße Bedingungen für die Benutzung

- Kinder DÜRFEN innerhalb des Sicherheitsnetzes NIEMALS unbeaufsichtigt sein.
- Das Sicherheitsnetz ist NUR dazu bestimmt, zum Verringern des Risikos einer Verletzung durch Herunterfallen von dem Trampolin verwendet zu werden. Treten und springen Sie nicht absichtlich gegen das Sicherheitsnetz, klettern Sie nicht daran, hängen Sie sich nicht daran, springen Sie nicht darüber und klettern Sie nicht darunter hindurch.
- Betreten und verlassen Sie das Sicherheitsnetz nur durch die Reißverschlussöffnung. Klettern Sie nicht durch die Lücke zwischen dem Sicherheitsnetz und der Matte. Wenn Sie versuchen, das Trampolin über diesen Weg zu verlassen, birgt dies ein Strangulationsrisiko, insbesondere bei kleinen Kindern.
- Das Sicherheitsnetz und die Matte müssen vor jeder Benutzung geprüft werden. Wenn Anzeichen für eine Verschlechterung erkannt werden, müssen Sie sofort die Benutzung des Trampolins einstellen, das Trampolin ordnungsgemäß lagern und den weiteren Zugang durch Benutzer unterbinden, bis ein neues, von Zero Gravity autorisiertes Ersatzsicherheitsnetz bzw. Ersatzpolster installiert wurde. Bitte nutzen Sie den in diesem Handbuch enthaltenen Abschnitt Sicherheitsnetz und Polster des Trampolins – Wartungsanforderungen für weitere Details.
- Das Sicherheitsnetz sorgt für einen Teil der strukturellen Festigkeit des Trampolins. Das Trampolin darf nur mit aufgestelltem Sicherheitsnetz benutzt werden.

Pflege und Wartung

Wenn diese Anweisungen zum Sicherstellen von ordnungsgemäßen Betriebsbedingungen Ihres Trampolins nicht beachtet werden, kann dies zu schweren Verletzungen und sogar zum Tod führen.

Das Sicherheitsnetz, die Matte und die Polsterung sind Verschleiß ausgesetzt. Eine schrittweise Verschlechterung des Materials tritt hierbei auf. Die Geschwindigkeit der Verschlechterung ist von einer Reihe von Faktoren abhängig, darunter Ausmaß der Exposition zu UV-Strahlung, Luftverschmutzung und Wetterbedingungen wie etwa Regen und Wind.

Das Sicherheitsnetz, die Matte und die Polsterung müssen in Übereinstimmung mit den Wartungsplan, der in dieser Anleitung dargelegt ist, hinreichend gewartet und geprüft werden. Wenn das Material Anzeichen für eine Verschlechterung zeigt, müssen Sie sofort die Benutzung des Trampolins einstellen, das Trampolin ordnungsgemäß lagern und den weiteren Zugang durch Benutzer unterbinden, bis ein Ersatz für die verschlissene Komponente installiert wurde.

Offizielle Ersatzteile von Zero Gravity können über unsere Website erworben werden: www.zerogravity-shop.de

Wartungsanforderungen für Trampolinrahmen
Stellen Sie sicher, dass sich die Beine in senkrechter Position befinden, alle Muttern und Schrauben gesichert sind und alle Rahmensicherungsstifte eingesetzt sind.
Wartungsanforderungen für Trampolinmatte
Führen Sie eine Sichtprüfung auf Materialverschlechterung, Risse oder Brandlöcher in der Matte durch (herunterfallende Glut von einem Feuer kann sich durch die Matte brennen). Prüfen Sie die Verbindung von Feder und V-Ring auf Einstiche. Die Matte muss sofort ausgetauscht werden, wenn Schäden festgestellt werden.

Wartungsanforderungen für Trampolinpolster
Laufen Sie um den gesamtem Umfang des Trampolins herum, um eine Sichtprüfung auf Materialverschlechterung, Risse, lose Teile, mangelnde Elastizität bei gesicherten Verbindungen oder sonstige Schäden an dem Polster durchzuführen. Die Polsterung muss sofort ausgetauscht werden, wenn Schäden festgestellt werden.
Wartungsanforderungen für Sicherheitsnetz
Das Sicherheitsnetz ist den äußeren Einflüssen wie etwa Sonnenlicht, Wind und Regen ausgesetzt. Das Sicherheitsnetz um das Trampolin muss vor jeder Benutzung geprüft werden. Dies beinhaltet unter anderem das Prüfen des Sicherheitsnetzes auf Risse, übermäßigen Verschleiß, Brüchigkeit und Überdehnung. Zusätzlich müssen Sie alle Verbindungen und das gesamte Sicherheitsnetz auf Unversehrtheit prüfen. Das Sicherheitsnetz muss sofort ausgetauscht werden, wenn es Anzeichen von Verschleiß, Beschädigung, Überdehnung, Rissen, Ablösung, Brüchigkeit oder anderweitigem Verlust der

Unversehrtheit zeigt. Der folgende Wartungsplan muss befolgt werden:

1 bis 3 Monate	3 bis 6 Monate	6 bis 12 Monate
Prüfen Sie das Sicherheitsnetz (Netz, Aufhängevorrichtung des Sicherheitsnetzes und Gurte) vor jeder Benutzung.	Gründliche Prüfung auf UV-Schäden und vor jeder Benutzung von Sicherheitsnetz, Aufhängevorrichtung des Sicherheitsnetzes und Gurten.	Vor jeder Benutzung gründliche Prüfung von Sicherheitsnetz, Aufhängevorrichtung des Sicherheitsnetzes, Gurten, Reißverschlüssen, Verbindungen und Bändern. Nach 12 Monaten oder, falls erforderlich, früher austauschen.

ES WIRD EMPFOHLEN, DASS DAS SICHERHEITSNETZ BEI NORMALER BENUTZUNG EINMAL JÄHRLICH AUSGETAUSCHT WIRD, SELBST WENN ES KEINE SICHTBAREN ANZEICHEN VON BESCHÄDIGUNG AUFWEIST.

Überprüfung des Sicherheitsnetzes des Trampolins auf strukturelle Unversehrtheit
Prüfen Sie vor jeder Benutzung des Trampolins und des Sicherheitsnetzes immer das gesamte Sicherheitsnetz auf Anzeichen von UV-Schäden, Verschlechterung, Brüchigkeit, Risse und Verschleiß.

Schritt 1 – Prüfen Sie das Sicherheitsnetz vor **JEDER** Benutzung auf Verschleiß, indem Sie einen Abschnitt des Sicherheitsnetzes mit den Fingern greifen und nach unten ziehen. Siehe nachfolgende Abbildung.

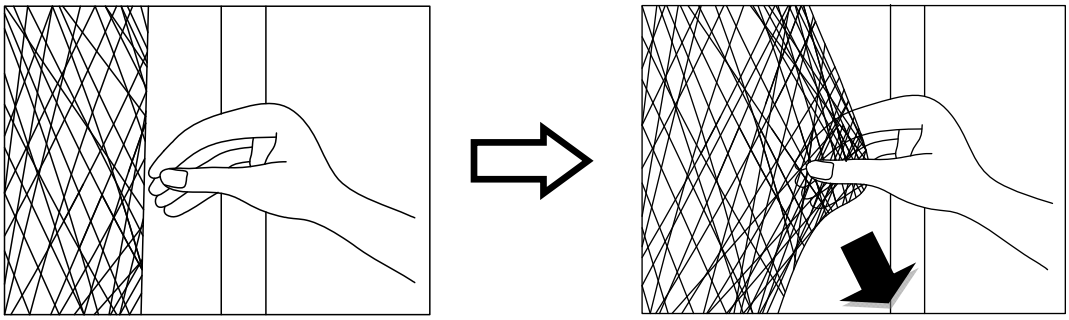

Wenn dies zu einem Riss oder einen Bruch- oder Rissgeräusch führt, ist das Sicherheitsnetz nicht mehr sicher und MUSS sofort abgebaut werden. **WENN SIE ANZEICHNEN VON VERSCHLEISS ODER RISSEN AN DEM SICHERHEITSNETZ FESTSTELLEN, DARF DAS SICHERHEITSNETZ DES TRAMPOLINS NICHT MEHR VERWENDET WERDEN.**

Es wird empfohlen, dass Sie das Sicherheitsnetz und das Polster alle 12 Monaten austauschen. Tauschen Sie das Sicherheitsnetz und das Polster früher aus, wenn Sie Anzeichen von Verschleiß, Rissen, Brüchigkeit, Überdehnung oder andere Anzeichen von Materialermüdung feststellen. Neue Sicherheitsnetze und Polster können über den Kundenservice von Zero Gravity Trampolines oder über unsere Website www.zerogravity-shop.de erworben werden.

Gebrauchsanweisung

Sie müssen die Gebrauchsanweisung in diesem Handbuch lesen und befolgen, bevor Sie dieses Produkt benutzen. Wenn dies nicht beachtet wird, kann dies zu schweren Verletzungen oder sogar zum Tod führen.

Pflichten des Benutzers
Es ist von größter Bedeutung, immer die Kontrolle über die eigenen Sprünge zu behalten. Führen Sie ERST

DANN komplizierte und schwierigere Sprünge durch, wenn Sie den einfachen Sprung vollständig beherrschen. Lesen, befolgen und üben Sie alle Sicherheitsmaßnahmen und Warnhinweise, bevor Sie das Trampolin benutzen. Ein kontrollierter Sprung ist ein Sprung, bei dem Sie an der gleichen Stelle landen und losspringen. Für zusätzliche Tipps und Anweisungen kontaktieren Sie bitte einen zertifizierten Trampolin-Trainer.

Rolle der Aufsichtsperson oder des Eigentümers beim Vermeiden von Verletzungen

Es liegt in der Verantwortung der Aufsichtsperson(en) für die Benutzer des Trampolins, eine sachkundige Aufsicht durchzuführen. Die Aufsichtspersonen müssen alle Regeln und Warnhinweise, die in diesem Handbuch dargelegt sind, kennen und umsetzen und die Benutzer über diese Regeln informieren, um so die Wahrscheinlichkeit von Unfällen und Verletzungen zu minimieren. In den Zeiträumen, in denen eine Beaufsichtigung nicht verfügbar oder nicht möglich ist, muss das Trampolin abgebaut und an einem sicheren Ort gelagert werden, um eine nicht autorisierte Benutzung zu verhindern. Die Aufsichtsperson ist auch dafür verantwortlich sicherzustellen, dass der Zettel mit den Sicherheitshinweisen am Trampolin angebracht ist und dass die Springer in Bezug auf diese Warnhinweise und Anweisungen informiert werden.

⚠ GEFAHR

Alle Springer müssen unabhängig von ihren Fähigkeiten oder ihrem Alter beaufsichtigt werden.

- Saltos dürfen NICHT versucht oder erlaubt werden. Ein Landen auf dem Kopf oder Hals kann zu schweren Verletzungen, Querschnittslähmung oder sogar zum Tod führen, selbst wenn man dabei in der Mitte der Matte landet.
- Es darf nicht mehr als eine Person gleichzeitig das Trampolin benutzten. Die Benutzung durch mehr als eine Person gleichzeitig kann zu schweren Verletzungen führen.
- Trampolin mit einer Höhe über 51 cm (20 Zoll) dürfen nicht durch Kinder jünger als sechs (6) Jahre verwendet werden.
- Tragen Sie Kleidung ohne Zugbänder, Haken, Schlaufen oder anderen Dingen, die sich verfangen können, während Sie das Trampolin/das Sicherheitsnetz benutzen, da dies zu einem Verfangen und sogar zu Strangulation führen kann.
- Klettern Sie nur auf das Trampolin und klettern Sie auch nur vom Trampolin herunter. Es ist beim Verlassen des Trampolins gefährlich, vom Trampolin auf den Boden zu springen, oder beim Betreten des Trampolins auf dieses zu springen. Verwenden Sie das Trampolin nicht als Sprungbrett zum Springen auf andere Objekte.
- Sorgen Sie dafür, dass das Sicherheitsnetz fest am Trampolin anliegt, so wie durch in den Anweisungen des Herstellers gefordert. Wenn keine eng anliegende und sichere Verbindung aus Trampolin und Sicherheitsnetz hergestellt wird, kann dies zu schweren Verletzungen, Strangulation oder sogar zum Tod führen.
- Schließen Sie die Öffnung des Sicherheitsnetz vollständig vor dem Springen. Schließen Sie die Öffnung des Sicherheitsnetz nach der Benutzung des Trampolins.
- Benutzen Sie das Trampolin nicht, wenn Sie unter dem Einfluss von Alkohol oder Medikamenten stehen.
- Versuchen Sie nicht, über das Sicherheitsnetz hinweg zu springen.
- Springen Sie nicht absichtlich gegen das Sicherheitsnetz.

Sie müssen die Gebrauchsanweisung in diesem Handbuch lesen und befolgen, bevor Sie dieses Produkt benutzen. Wenn dies nicht beachtet wird, kann dies zu schweren Verletzungen oder sogar zum Tod führen.

⚠ WARNHINWEIS

- Lesen Sie alle Anweisungen, bevor Sie das Trampolin benutzen. Es sind Warnhinweise und Anweisungen zu Pflege, Wartung und Benutzung dieses Trampolins enthalten, um die ordnungsgemäße und erlebnisreiche Benutzung dieses Produkts zu fördern..

- Prüfen Sie das Trampolin vor jeder Benutzung. Stellen Sie sicher, dass die Rahmenpolsterung, das Sicherheitsnetz und die Polsterung der Sicherheitsnetzstütze (des Rahmens) korrekt und sicher positioniert sind. Tauschen Sie verschlissene, defekte oder fehlende Teile vor der Benutzung aus.
- Das Trampolin darf nur benutzt werden, wenn eine Aufsicht durch sachkundige Erwachsene erfolgt.
- Abstand zur Seite ist von größter Bedeutung. Platzieren Sie das Trampolin in einem Abstand zu Wänden, Gebäuden, Zäunen und anderen Spielbereichen.
- Sorgen Sie für einen lichten Abstand von 2,5 Metern an allen Seiten des Trampolins. Achten Sie für eine sichere Benutzung des Trampolins bitte auf Folgendes, wenn Sie einen Aufstellort für Ihr Trampolin auswählen.
- Platzieren Sie das Trampolin vor der Benutzung auf einer ebenen Fläche. In schattigen Bereichen kann eine Beleuchtung erforderlich sein.
- Sichern Sie das Trampolin gegen nicht autorisierte und nicht beaufsichtigte Benutzung.
- Entfernen Sie alle Hindernisse unterhalb des Trampolins.
- Der Eigentümer und die Aufsichtspersonen des Trampolins sind dafür verantwortlich, alle Benutzer auf die Praktiken hinzuweisen, die in der Gebrauchsanweisung festgelegt sind.
- Nicht geeignet für Kinder unter 3 Jahren. Kleinteile können verschluckt werden und lange Schnüre stellen ein Strangulationsrisiko dar.
- Jeweils nur ein Benutzer. Gefahr von Zusammenstößen.
- Beaufsichtigung durch Erwachsene erforderlich.
- Keine Saltos.
- Alle Muttern und Schrauben müssen auf festen Sitz geprüft werden und, falls erforderlich, nachgezogen werden.
- Wenn selbstsichernde Muttern verwendet werden, muss beachtet werden, dass diese nur für einen einmaligen Zusammenbau geeignet sind. Danach müssen sie ausgetauscht werden.
- Prüfen Sie alle Abdeckungen auf Grate und scharfe Kanten und tauschen Sie entsprechende Teile aus, falls erforderlich.
- Prüfen Sie auf lose Bänder und Lücken. Benutzer können sich durch lose Bänder oder in Lücken zwischen Trampolin und Sicherheitsnetz verfangen oder stranguliert werden.
- Benutzen Sie das Trampolin nur, wenn die Oberfläche der Matte trocken ist. Wind und Luftbewegungen sollten ruhig oder nur leicht sein. Das Trampolin darf bei starken und böigen Winden nicht benutzt werden.
- Sorgen Sie dafür, dass Gegenstände, die den Springer beeinträchtigen können, außer Reichweite sind. Sorgen Sie für einen freien Bereich unter und über dem Trampolin und um das Trampolin herum.
- Versuchen Sie nicht, unter dem Sicherheitsnetz hindurchzuklettern.
- Hängen Sie sich nicht an das Sicherheitsnetz, treten Sie nicht dagegen, zerschneiden Sie es nicht und klettern Sie nicht daran.
- Befestigen Sie nichts an dem Sicherheitsnetz, außer vom Hersteller genehmigtes Zubehör oder Teile des Sicherheitsnetzsystems.
- Betreten und verlassen Sie das Sicherheitsnetz nur durch die Öffnung des Sicherheitsnetz.
- Erlernen Sie zuerst die grundlegenden Sprünge und Körperpositionen, bevor Sie anspruchsvollere Techniken in Angriff nehmen. Eine Vielzahl von Aktivitäten auf dem Trampolin kann nur unter Verwendung der Grundlagen durchgeführt werden. Dabei wird in verschiedenen Abläufen und Kombinationen ein grundlegender Sprung nach dem anderen durchgeführt, wobei die Füße von der Matte abspringen können oder nicht.
- Halten Sie den Sprung an, indem Sie die Knie anwinkeln, sobald die Füße die Trampolinmatte berühren. Erlernen Sie diese Technik, bevor Sie andere versuchen.
- Vermeiden Sie es, zu hoch zu springen. Springen Sie nur flach, bis Sie Ihren Sprung sicher kontrollieren können und wiederholt in der Mitte des Trampolins landen können. Halten Sie Ihren Kopf gerade und richten Sie Ihre Augen auf den Außenbereich. Dies unterstützt Sie bei der Kontrolle Ihres Sprungs. Kontrolle ist wichtiger als Höhe.
- Vermeiden Sie es, im ermüdeten Zustand zu springen. Führen Sie nur kleine Drehungen durch.
- Beschränken Sie die Zeit der durchgehenden Benutzung. Halten Sie regelmäßig an. Springen Sie nicht, wenn Sie müde sind.
- Sichern Sie das Trampolin hinreichend, wenn es nicht in Benutzung ist. Schützen Sie es vor nicht autorisierter Benutzung. Wenn eine Trampolinleiter verwendet wird, muss die Aufsichtsperson diese Leiter vom Trampolin entfernen, wenn der Bereich des Trampolins verlassen wird, um einen nicht beaufsichtigten Zugang durch Kinder unter sechs (6) Jahren zu verhindern.
- Für Informationen zum Erlernen von neuen Techniken kontaktieren Sie bitte einen zertifizierten Trampolin-Trainer.

- Für zusätzliche Informationen zu dem Trampolin kontaktieren Sie bitte den Hersteller..
- Das Trampolin muss durch erwachsene Personen in Übereinstimmung mit der Montageanleitung zusammengebaut werden und danach vor der ersten Benutzung geprüft werden.
- Leeren Sie die Taschen und Hände vor dem Springen.
- Verlassen Sie das Trampolin nicht mit einem Sprung.

Grundlegende Sprungtechniken auf dem Trampolin

Die folgenden Lektionen sind dazu bestimmt, die grundlegenden Schritte und Sprünge zu erlernen, bevor mit schwierigeren und komplizierteren Sprüngen fortgefahren wird. Vor dem Betreten und Benutzen des Trampolins müssen zuerst alle Sicherheitsanweisungen gelesen und befolgt werden. Ebenso müssen zwischen der Aufsichtsperson und dem Schüler die Körpermechanik und die Trampolinrichtlinien umfassend besprochen und gezeigt werden.

Lektion 1

A. Betreten und Verlassen – Demonstration der richtigen Techniken
B. Der einfache Sprung – Demonstration und Übung
C. Abbremsen (siehe Demonstration des Sprungs) und Übung. Erlernen, auf Kommando abzubremsen
D. Hand-Knie-Sprung – Demonstration und Übung. Das Augenmerk liegt hierbei auf der Vierpunkt-Landung und der Ausrichtung

Lektion 2

A. Überprüfung und Übung der Techniken, die in Lektion 1 erlernt wurden
B. Der Kniesprung – Demonstration und Übung. Erlernen des einfachen Sprungs auf die Knie und wieder zurück auf die Füße, bevor eine halbe Drehung nach links und rechts versucht wird
C. Der Sitzsprung – Demonstration und Übung. Erlernen des einfachen Sitzsprungs, dann mit Kniesprung, Hand-Knie-Sprung; wiederholen

Lektion 3

A. Überprüfung und Übung der Techniken, die in den vorherigen Lektionen erlernt wurden
B. Vorwärtssprung – Um Verbrennungen auf der Matte zu vermeiden und die Vorwärtssprungposition zu erlernen, werden alle Schüler aufgefordert, die Bauchlage (Gesicht nach unten) einzunehmen, während der Trainer nach fehlerhaften Positionen sucht, die zu Verletzungen führen können
C. Mit einem Hand-Knie-Sprung beginnen und dann den Körper in die Bauchlage und auf die Matte bringen, dann wieder zurück auf die Füße
D. Regelmäßige Übung – Hand-Knie-Sprung, Vorwärtssprung, zurück auf die Füße, Sitzsprung, zurück auf die Füße, Sitzsprung, zurück auf die Füße

Nach dem Abschluss dieser Lektion kennt der Schüler die Grundlagen für Trampolinsprünge. Springer müssen dazu angehalten werden, ihre eigenen Abläufe zu versuchen und zu entwickeln, wobei das Hauptaugenmerk auf Kontrolle und Form des Sprungs liegen muss.

Kontaktieren Sie einen zertifizierten Trampolin-Trainer, um Ihre Trampolintechniken weiterzuentwickeln.

EINFACHE TRAMPOLINSPRÜNGE

DER EINFACHE SPRUNG

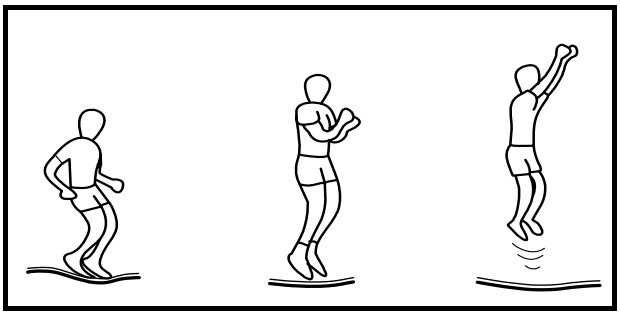

1. Starten Sie aus der stehenden Position. Die Füßen stehen schulterbreit auseinander, der Kopf ist aufrecht und die Augen sind auf die Matte gerichtet.
2. Schwingen Sie die Arme nach vorn, oben und in einer kreisförmigen Bewegung um den Körper herum.
3. Bringen Sie die Füße zusammen, während Sie sich in der Luft befinden, und zeigen Sie mit den Zehen nach unten.
4. Halten Sie die Füße schulterbreit auseinander, wenn Sie auf der Matte landen.

KNIESPRUNG

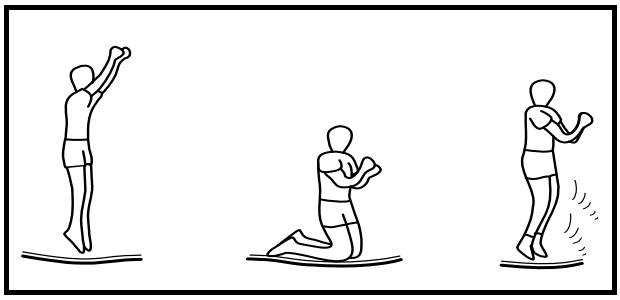

1. Beginnen Sie mit dem einfachen Sprung und halten Sie diesen flach.
2. Landen Sie auf den Knien, wobei Sie den Rücken gerade und den Körper aufrecht halten. Verwenden Sie Ihre Arme, um das Gleichgewicht zu halten.
3. Springen Sie zurück in die Position des einfachen Sprungs, indem Sie die Arme nach oben schwingen.

SITZSPRUNG

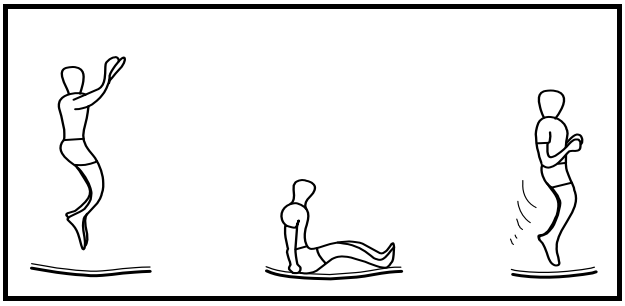

1. Landen Sie in einer flach sitzenden Position.
2. Legen Sie die Hände auf die Matte neben der Hüfte, aber versteifen Sie nicht ihre Ellbogen.
3. Kehren Sie in die aufrechte Position zurück, indem Sie sich mit den Händen abdrücken.

VORWÄRTSSPRUNG

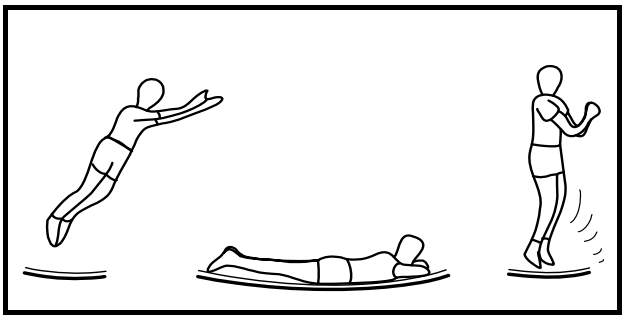

1. Starten Sie mit einem niedrigen Sprung.
2. Landen Sie in der Bauchlage (Gesicht nach unten) und halten Sie die Hände und Arme nach vorn ausgestreckt.
3. Drücken Sie sich mit den Armen von der Matte weg, um wieder in die stehende Position zurückzukehren.

Produktgarantie

Zero Gravity Trampolines garantiert, dass deren Produkte unter normalen Nutzungs- und Wartungsbedingungen für dreihundertfünfundsechzug (365) Tage ab Kaufdatum frei von Fehlern in Hinblick auf Material und Ausführung sind.

Der Garantieanspruch erstreckt sich nur auf den ursprünglichen Käufer des Produkts und ist nicht übertragbar. Der originale Kaufbeleg (im Ladengeschäft oder online) muss als Kaufnachweis aufbewahrt werden, um den Garantieanspruch zu erhalten. Diese Dokumente müssen im Falle eines Garantieanspruchs vorgelegt werden.

Während des Garantiezeitraums erbringt Zero Gravity Trampolines eine Reparatur oder einen Austausch des fehlerhaften Produkts oder von Teilen davon, die durch die Garantie abgedeckt sind. Alle Kosten in Zusammenhang mit Handhabung, Transport, Lieferung und sonstige anfallende Kosten in Bezug auf Dienstleistungen in Zusammenhang mit dem Produkt sind vom Käufer zu tragen. Wenn das Produkt eine Reihe von Zubehör umfasst, wird nur das fehlerhafte Teil oder Zubehör ausgetauscht.

Der Garantieanspruch erlischt, wenn Fehler oder Schäden mit der Verwendung von nicht autorisierten Ersatzteilen in Zusammenhang stehen. Alle Ersatzteile müssen von autorisierten Vertretern von Zero Gravity Trampolin erworben werden.

Alle Entscheidungen, die von Zero Gravity Trampolines in Bezug auf Dienstleistungen für das Produkt (einschließlich Reparatur, Austausch oder Angelegenheiten in Bezug auf Ausführung oder Material) getroffen werden, sind endgültig und der Käufer stimmt zu, an diese Entscheidungen gebunden zu sein. Fehlerhafte Produkte oder Teile davon, die ausgetauscht werden, gehen in das Eigentum von Zero Gravity Trampolines über.

Wenn ein Produkt oder Zubehörteil während des Garantiezeitraums ausgetauscht wird, läuft der Garantiezeitraum für das ausgetauschte Produkt oder Zubehörteil zum ursprünglichen Datum ab, d. h. 365 Tage nach dem ursprünglichen Kaufdatum.

Diese Garantie schließt solche Fehler aus, die dadurch entstehen, dass das Produkt nicht in Übereinstimmung mit den Anweisungen verwendet wurde, sowie Unfallschäden, Fehlgebrauch oder Manipulation durch nicht autorisierte Personen.

Folgendes wird von der Garantie von Zero Gravity Trampolines nicht abgedeckt:

a) Produkte, die für kommerzielle Zwecke oder Vermietungszwecke verwendet werden.

b) Verlust oder Beschädigung des Produkts aufgrund von:

   i. Fehlgebrauch, Reparatur und/oder Manipulation durch andere Personen als das autorisierte Personal von Zero Gravity Trampolines
   ii. Fahrlässigkeit und/oder Fehlgebrauch (einschließlich externer Gegenstände, Unfälle, unsachgemäßer Lagerung, Exposition zu Sonnenlicht/Feuchtigkeit, übermäßiger Temperatur, Sand, Staub, Schmutz, sonstiger Verschmutzung oder anderen Umgebungsbedingungen und Nichtbeachtung von Vorsichtsmaßnahmen oder der Gebrauchsanweisung gemäß Benutzerhandbuch, wie etwa unsachgemäße Installationen)
   iii. Brand, Flut, Blitzschlag, Sturm oder andere Arten von höherer Gewalt
   iv. Schäden durch Versand oder unangemessenen Transport, und

v. Unsachgemäße Verwendung (einschließlich Benutzung durch minderjährige Personen, übergewichtige Personen oder eine Anzahl von Personen, die größer als die im Benutzerhandbuch angegebene maximale Anzahl von Personen ist).

c) Fehler, Schäden oder Unfälle aufgrund von Fehlfunktion von, Verbindung mit oder Benutzung von unautorisierten Teilen oder Teilen, die nicht von Zero Gravity Trampolines stammen. In einem solchen Fall behält sich Zero Gravity Trampolines das Recht vor, den beschränkten Garantieanspruch sofort aufzuheben.

Soweit dies nach den geltenden Rechtsvorschriften vor Ort zulässig ist, stellen die Rechtsmittel unter der beschränkten Garantie die einzigen und ausschließlichen Rechtsmittel des Käufers dar.

ZERO GRAVITY TRAMPOLINES IST FÜR INDIREKTE SCHÄDEN, BESONDERE SCHÄDEN ODER FOLGESCHÄDEN, DIE AUFGRUND VON ODER IN ZUSAMMENHANG MIT DER BENUTZUNG ODER DURCHFÜHRUNG DES PRODUKTS ENTSTEHEN, ODER SONSTIGE SCHÄDEN IN BEZUG AUF JEDWEDEN WIRTSCHAFTLICHEN VERLUST, VERLUST VON EIGENTUM, VERLUST VON UMSATZ ODER GEWINN, VERLUST VON AUSÜBUNG ODER BENUTZUNG, KOSTEN FÜR ENTFERNEN, INSTALLATION ODER SONSTIGE FOLGESCHÄDEN NICHT VERANTWORTLICH ODER HAFTBAR.

DIE HIERUNTER GEWÄHRTE GARANTIE STEHT AN STELLE VON ALLEN SONSTIGEN GARANTIEN, UND JEDE IMPLIZIERTE GARANTIE VON VERKEHRSFÄHIGKEIT ODER EIGNUNG FÜR EINEN BESTIMMTEN ZWECK IST IN IHREM UMFANG UND IN IHRER DAUER AUF DIE HIER DARGELEGTEN BESTIMMUNGEN BESCHRÄNKT. DIESE GARANTIE GILT NUR IM DEUTSCHLAND.

BITTE BEACHTEN: ALLE REPARATUREN ODER AUSTAUSCHHANDLUNGEN MÜSSEN UNTER VERWENDUNG VON AUTORISIERTEN TRAMPOLINTEILEN VON ZERO GRAVITY VORGENOMMEN WERDEN, UM DIE GÜLTIGKEIT DIESER GARANTIE AUFRECHTZUERHALTEN.

BRINGEN SIE DAS PRODUKT NICHT IN DAS LADENGESCHÄFT ZURÜCK. BITTE KONTAKTIEREN SIE UNSEREN KUNDENDIENST FÜR TEILE ODER MONTAGEANLEITUNGEN. LADENGESCHÄFTE SIND NICHT DAZU AUSGESTATTET, FÜR DIESES PRODUKT EINEN KUNDENDIENST ZU ERBRINGEN.

Den Kundendienst erreichen Sie unter +49(0) 40-22863504

E-Mail: service@stackmhigh.de

Servicezeit: Montag - Freitag 9:00 - 16:00 Uhr

www.zerogravity-shop.de

MANUEL (FR)

FR

Table des matières

Introduction 41

Avant l'assemblage 42

Avant d'utiliser le trampoline 42

Consignes de sécurité importantes 43-46

Entretien et maintenance 46-47

Mode d'emploi 47-49

Techniques de base du saut sur le trampoline 50-51

Garantie du produit 52-53

AVERTISSEMENT !

- **VOUS DEVEZ LIRE ET SUIVRE ATTENTIVEMENT LES INSTRUCTIONS DE CE MANUEL AVANT DE COMMENCER À ASSEMBLER ET À UTILISER CE TRAMPOLINE.**
- **CONSERVEZ CE MANUEL À DES FINS DE RÉFÉRENCE.**
- **LE POIDS MAXIMAL DE L'UTILISATEUR NE DOIT PAS DÉPASSER 120 KG.**
- **IL EST INTERDIT À PLUS D'UNE PERSONNE D'UTILISER LE TRAMPOLINE À LA FOIS.**
- **LES JEUNES ENFANTS NE PEUVENT UTILISER LE TRAMPOLINE QUE SOUS LA SURVEILLANCE D'UN ADULTE.**
- **LE FILET DE SÉCURITÉ ASSURE UNE PARTIE DE LA SOLIDITÉ STRUCTURELLE DU TRAMPOLINE. LE TRAMPOLINE NE PEUT ÊTRE UTILISÉ QUE SI LE FILET DE SÉCURITÉ EST ÉGALEMENT INSTALLÉ.**
- **DESTINÉ À UNE UTILISATION EN EXTÉRIEUR UNIQUEMENT**

Vous pouvez contacter le service clientèle au +49(0) 40-22863504.
Courrier électronique : service@stackmhigh.de
Heures de service : lundi - vendredi 9h00 - 16h00
www.zerogravity-shop.de

⚠ AVERTISSEMENT

Un seul utilisateur à la fois peut utiliser le trampoline. Le poids maximal est de 120 kg.		**N'effectuez pas de sauts périlleux ou de tonneaux, car cela peut entraîner une paraplégie ou même la mort si vous atterrissez sur le cou ou la tête.**

Les enfants âgés de 3 ans ou moins ne doivent pas utiliser ce trampoline.		**N'utilisez pas ce trampoline si vous souffrez d'une blessure aux jambes, aux bras, à la tête ou au dos.**		**En cas de grossesse, vous ne pouvez utiliser ce trampoline qu'avec l'accord du médecin.**		**Retirez tous les objets tranchants ou durs de votre personne avant d'utiliser ce trampoline. Cela inclut les bijoux et les lunettes.**

Inspectez le trampoline tous les jours avant de l'utiliser :

- **Vérifiez que les pieds et le cadre sont correctement fixés et qu'ils ne sont pas endommagés.**
- **Vérifiez que le filet, les coussins et le tapis ne sont pas déchirés ou endommagés.**
- **Vérifiez que les ressorts ne sont pas desserrés ou endommagés.**
- **Assurez-vous que les jambes sont droites**

Introduction

Nous vous remercions d'avoir acheté ce trampoline Zero Gravity Ultima 4. Ce trampoline a été fabriqué avec des matériaux de la plus haute qualité et sur la base de décennies d'expérience dans la production de trampolines. Si l'entretien et la maintenance sont correctement effectués, nous sommes certains que ce trampoline sera le compagnon sportif de votre famille pendant de nombreuses années de plaisir et de joie.

Nous n'insisterons jamais assez sur l'importance pour les propriétaires et les utilisateurs de ce trampoline de bien connaître les règles d'une utilisation correcte. Les enfants doivent toujours être surveillés par des adultes compétents lorsqu'ils utilisent ce trampoline. Si la surveillance par des adultes n'est pas possible, prenez les mesures nécessaires pour empêcher les enfants ou les personnes non autorisées à utiliser le trampoline d'y accéder.

Lisez et respectez toutes les instructions et tous les avertissements contenus dans ce guide avant d'assembler et d'utiliser ce produit. Il est de la responsabilité du propriétaire de ce trampoline de s'assurer que tous les utilisateurs de ce produit sont pleinement informés des risques inhérents à la pratique du saut sur trampoline. Le non-respect de cette consigne peut entraîner des blessures graves, voire la mort. Il ne faut en aucun cas tenter ou permettre de faire des tonneaux, des sauts périlleux ou tout autre comportement similaire sur le trampoline. Se réceptionner sur la tête ou le cou peut entraîner des blessures graves, la paraplégie ou même la mort. Le trampoline ne doit jamais être utilisé par plus d'une personne à la fois, car une utilisation par plusieurs personnes peut augmenter considérablement le risque de blessure.

Pour réduire les risques liés aux utilisateurs qui tombent du trampoline, le filet de sécurité doit être correctement installé et toujours utilisé. L'entrée du filet de sécurité du trampoline doit être fermée pendant l'utilisation afin d'éviter que l'utilisateur ne tombe du trampoline. Bien que le filet de sécurité de votre trampoline soit fabriqué dans un matériau résistant aux UV, le vent et les intempéries peuvent l'altérer au fil du temps. Par conséquent, le filet de sécurité et le tapis doivent être contrôlés avant chaque utilisation et entretenus régulièrement, comme indiqué dans ce guide.

L'emplacement du trampoline est extrêmement important pour réduire le risque de blessure. L'emplacement prévu pour le trampoline doit être parfaitement plat et de niveau. Si le sol n'est pas parfaitement plat, le cadre peut bouger et exercer une pression sur les éléments de connexion, ce qui peut endommager le trampoline, le rendre inutilisable en toute sécurité et augmenter le risque de blessures graves. Le trampoline ne doit être installé que sur une surface souple, comme de l'herbe ou une aire de jeu rembourrée. Si le trampoline est installé sur une surface dure ou glissante, telle que des pavés, du béton, un simple revêtement de sol ou du gazon synthétique, le trampoline sera endommagé et les utilisateurs seront exposés à un risque supplémentaire. Le trampoline ne doit pas être installé sous des obstacles tels que des lignes électriques ou des branches, et doit rester libre sur au moins 8 mètres à partir du sol. Le trampoline doit être installé à au moins 2,5 mètres de toute structure ou obstacle.

Le trampoline ne doit jamais être utilisé en cas de vent, car cela peut entraîner des mouvements inattendus du produit. Le vent peut faire décoller le trampoline du sol et le faire tourbillonner dans les airs, ce qui peut entraîner des dommages corporels et matériels. Nous recommandons toujours d'ancrer le trampoline ou de le fixer d'une autre manière afin d'éviter qu'il ne bouge en cas de vent. Nous vous recommandons vivement de vous rendre chez un revendeur local agréé afin de déterminer le meilleur système d'ancrage en fonction de vos conditions spécifiques. Même avec un ancrage, le trampoline peut être soulevé par des vents forts. Si des vents forts sont annoncés, le trampoline doit être démonté et gardé en sécurité jusqu'à ce que les conditions météorologiques s'améliorent. Les dommages causés par le vent ou d'autres conditions météorologiques extrêmes ne sont pas couverts par la garantie du fabricant.

Seules les pièces de rechange d'origine Zero Gravity vendues par un revendeur agréé doivent être utilisées. Les pièces de rechange d'autres fabricants peuvent ne pas correspondre à la conception et aux normes de contrôle de sécurité complètes appliquées dans la fabrication du trampoline Zero Gravity. Par conséquent, Zero Gravity Trampolines ne peut pas garantir les performances et la sécurité du produit si des pièces de rechange non originales sont utilisées. L'utilisation de pièces de rechange autres que les pièces d'origine Zero Gravity peut avoir un impact négatif sur la garantie du produit, conformément à la législation en vigueur.

Avant l'assemblage

- Vérifiez le contenu de votre colis à l'aide de la liste des pièces figurant dans ce guide. S'il manque des pièces, veuillez contacter votre fournisseur ou le service clientèle de Zero Gravity Trampolines pour obtenir de l'aide.
- Si des pièces manquent ou sont endommagées, vous ne devez pas installer ni utiliser le trampoline tant que vous n'avez pas reçu les pièces de rechange correspondantes.
- Lorsque vous choisissez l'emplacement de votre trampoline, assurez-vous que le sol est entièrement plat et de niveau. Le trampoline ne doit pas être placé sous des obstacles. Nous recommandons une hauteur libre de 8 mètres à partir du niveau du sol. Assurez-vous qu'il y a une distance d'au moins 2 mètres entre le trampoline et tous les bâtiments ou obstacles situés autour du bord du trampoline. Aucun obstacle ne doit se trouver sous le trampoline et l'installation doit se faire de préférence dans une zone bien éclairée.
- Deux personnes adultes sont nécessaires pour installer le trampoline.
- Nous recommandons de porter des gants de travail et une protection oculaire lors de l'assemblage du trampoline.
- Le trampoline a été soumis à des tests de sécurité complets. Ne modifiez pas la construction du produit de quelque manière que ce soit et utilisez uniquement des pièces d'origine Zero Gravity.
- Le paquet contient quelques petites pièces qui peuvent provoquer un étouffement chez les jeunes enfants. Il est donc recommandé que les enfants de moins de 3 ans ne se trouvent pas à proximité lorsque le trampoline est assemblé.
- Assurez-vous de conserver ce mode d'emploi à des fins de référence.

Avant d'utiliser le trampoline

- L'utilisation de ce trampoline nécessite la surveillance permanente d'un adulte. Le trampoline ne peut être utilisé que si la surveillance est assurée par des **ADULTES** compétents.
- Assurez-vous que le filet de sécurité du trampoline a été assemblé correctement et conformément aux instructions de ce manuel et que la fermeture éclair et les sangles sont fermées avant utilisation.
- Il est recommandé que les enfants de moins de 6 ans n'utilisent pas de trampolines dont la hauteur est supérieure à 51 cm (20 pouces)...
- Une seule personne à la fois peut se trouver sur le trampoline.
- Le poids maximal de l'utilisateur ne doit PAS dépasser 120 kg pour ce produit.
- Ce produit est uniquement destiné à un usage privé. Il ne doit pas être utilisé dans les écoles, sur les terrains de jeu, à des fins de location ou pour une utilisation commerciale.
- Il est particulièrement important de suivre les instructions d'entretien au début de chaque saison. Si l'entretien régulier est négligé, cela peut entraîner un risque accru pour les utilisateurs.

Déplacement du trampoline

Pour déplacer le trampoline, nous recommandons fortement de le démonter et de le remonter à son nouvel emplacement. Si toutefois vous ne devez déplacer le trampoline que sur une courte distance, deux personnes doivent le soulever. De plus, ne soulevez pas le cadre à plus de 5 cm du sol, car si vous le soulevez trop haut, le cadre risque de se déformer. Si le cadre se déforme, posez le trampoline et appuyez sur la partie déformée. La tension des ressorts aplatira le cadre.

Le trampoline ne doit en aucun cas être traîné sur le sol, car cela pourrait endommager la structure du trampoline. Le trampoline doit être maintenu stable et horizontal pendant le déplacement. Le non-respect de ces instructions peut entraîner l'endommagement ou le détachement d'une articulation de jambe, ce qui peut provoquer des blessures graves ou mortelles.

Consignes de sécurité importantes

Lisez attentivement ces avertissements avant d'utiliser ce produit. Le non-respect de ces avertissements peut entraîner des blessures graves, voire la mort.

DANGER

- Le filet de sécurité assure une partie de la résistance structurelle du trampoline. Le trampoline ne doit être utilisé qu'avec le filet de sécurité en place.
- Un seul utilisateur à la fois ! Plusieurs utilisateurs simultanés peuvent entraîner une perte de contrôle, des collisions ou des chutes sur le trampoline. Cela peut entraîner des blessures graves aux jambes, aux bras, au dos, au cou ou à la tête.
- N'utilisez pas le trampoline si vous êtes sous l'influence de l'alcool, de drogues ou de médicaments, car cela peut altérer le jugement de l'utilisateur.
- Consultez toujours votre médecin avant de pratiquer une quelconque activité physique.
- N'utilisez pas le trampoline si vous souffrez d'hypertension...
- N'utilisez pas le trampoline si vous avez déjà souffert d'une blessure au cou ou au dos ou d'une maladie mentale ou physique susceptible d'entraîner une blessure.
- Ne pas utiliser le trampoline si l'utilisateur souffre de fractures (plâtre) ou a récemment reçu un traitement complet à l'hôpital (opérations, plaies graves, points de suture, blessure au dos ou commotion cérébrale).
- En cas de grossesse, le trampoline ne peut être utilisé qu'avec l'accord du médecin.
- N'utilisez pas le trampoline si l'utilisateur ou la surface du trampoline sont humides. Dans ces conditions, l'utilisateur peut perdre le contrôle et tomber, ce qui peut entraîner des blessures graves.
- Le produit ne doit pas être utilisé en cas de vent, car cela peut entraîner des mouvements inattendus du produit. Le vent peut faire décoller le trampoline du sol et le faire tourbillonner dans les airs. Cela peut entraîner des dommages corporels et matériels. Le vent peut être particulièrement fort dans les zones non protégées, dans les zones entre les maisons qui forment un tunnel de vent et dans d'autres endroits où les conditions météorologiques locales peuvent provoquer des vents forts. Nous vous recommandons d'ancrer le trampoline ou de le sécuriser d'une autre manière afin d'éviter qu'il ne se déplace en cas de vent. Une manière d'ancrer le trampoline consiste à le fixer sous chaque pied à l'aide d'une fondation en béton. Nous vous recommandons de vous adresser à un prestataire agréé local afin de déterminer le meilleur système d'ancrage pour vos conditions spécifiques. Lors de l'ancrage du trampoline, les sangles doivent toujours être reliées à l'anneau supérieur du trampoline et non aux pieds, car les pieds peuvent se détacher du cadre principal en cas de vents forts. Même avec des ancres, le trampoline peut être soulevé par des vents forts, comme tout autre objet. Si des vents très forts sont attendus, le trampoline doit être démonté et mis en sécurité jusqu'à ce que les conditions météorologiques s'améliorent. Les dommages causés par le vent ou d'autres conditions météorologiques extrêmes ne sont pas couverts par la garantie du fabricant. Étant donné que la garantie du fabricant ne couvre pas les dommages liés au vent et aux intempéries et qu'un trampoline emporté par le vent peut causer des dommages à votre propriété ou à la propriété de tiers, il est fortement recommandé de faire fabriquer un ancrage spécifique au site par un contractant local agréé.

- Le trampoline ne doit être utilisé que sous la surveillance d'adultes compétents.
- Les sauts périlleux ne doivent pas être tentés ou autorisés. Une réception sur la tête ou le cou peut entraîner des blessures graves, la paraplégie ou même la mort, même si l'on atterrit au milieu du tapis.
- Pas plus d'une personne à la fois ne peut utiliser le trampoline. L'utilisation par plus d'une personne à la fois augmente le risque de blessure.

Lisez attentivement ces avertissements avant d'utiliser ce produit. Le non-respect de ces consignes de sécurité peut entraîner des blessures graves, voire la mort.

AVERTISSEMENT

Conditions réglementaires pour le saut :

- Le filet de sécurité assure une partie de la résistance structurelle du trampoline. Le trampoline ne doit être utilisé qu'avec le filet de sécurité en place.
- Utilisez toujours le produit dans une zone bien éclairée. N'utilisez pas le produit sans éclairage à l'aube, au crépuscule ou dans l'obscurité.
- Le trampoline doit être placé sur une surface qui est **COMPLÈTEMENT PLATE ET NIVEAUX**. Si le sol n'est pas plat, cela peut entraîner des mouvements du cadre, des contraintes sur les éléments de connexion et des dommages correspondants au trampoline et/ou des blessures graves.
- N'installez pas ou ne placez pas ce trampoline sur une surface dure telle que du béton, de l'asphalte, un autre revêtement de sol, du gazon artificiel ou des pavés. Les surfaces appropriées comprennent l'herbe, le sable ou une aire de jeu recouverte d'une hauteur appropriée de matériau de rembourrage (écorce d'aire de jeu).
- Veillez TOUJOURS à ce que le trampoline soit placé sur un sol plat et à une distance d'au moins 2,5 mètres de tout bâtiment ou obstacle, tel qu'une clôture, un garage, une maison, des branches d'arbres qui dépassent, des cordes à linge ou des câbles électriques.
- Une hauteur libre adéquate est de la plus haute importance. Il est recommandé d'avoir une hauteur d'au moins 8 mètres à partir du sol. Il convient de se tenir à distance des câbles, branches et autres dangers potentiels.
- N'utilisez pas le trampoline à l'intérieur, car ce produit est conçu pour être utilisé à l'extérieur uniquement.

Conditions d'utilisation correctes :

- Les enfants doivent toujours être surveillés lorsqu'ils jouent sur le trampoline. Les enfants doivent également être informés de ne pas utiliser le trampoline de manière inappropriée ou dangereuse. Prenez des mesures pour empêcher les enfants d'accéder au trampoline s'ils ne sont pas surveillés par des adultes.
- Limitez l'accès au trampoline aux personnes non autorisées.
- Les trampolines sont des structures à ressort qui permettent à l'utilisateur de sauter à des hauteurs et avec des mouvements corporels auxquels il n'est pas habitué. Sauter du trampoline, toucher le cadre ou les ressorts ou mal atterrir sur le tapis du trampoline peut entraîner de graves blessures.
- Commencez toujours votre saut au milieu du tapis du trampoline et restez-y afin de réduire le risque d'atterrir sur le cadre ou les ressorts ou de tomber du trampoline. Si vous atterrissez à plus de 30 cm du bord du logo Zero Gravity apposé au centre du tapis, arrêtez immédiatement votre saut. Reprenez votre saut au milieu du tapis.
- Évitez de sauter trop haut. Restez à des hauteurs basses jusqu'à ce que vous puissiez contrôler votre saut et atterrir de manière constante au milieu du tapis du trampoline.
- Assurez-vous que le cadre et les ressorts du trampoline sont entièrement recouverts par le support du cadre afin d'éviter tout contact direct avec des pièces métalliques.
- Ne vous tenez pas debout ou ne sautez pas sur les ressorts lorsque vous utilisez le trampoline. Les ressorts ne sont pas conçus pour supporter de telles charges et un tel poids. Cela peut entraîner des blessures graves et/ou endommager le produit. Si vous constatez des signes de ressorts trop tendus ou endommagés, n'utilisez pas le trampoline tant que les ressorts de remplacement n'ont pas été correctement installés. Veuillez contacter les représentants de notre service clientèle pour obtenir des pièces de rechange originales de Zero Gravity.

- Le trampoline se trouve à une certaine hauteur au-dessus du sol. Si vous sautez du trampoline sur le sol ou sur une autre surface, vous risquez de vous blesser. Les jeunes enfants peuvent avoir besoin d'aide pour grimper ou descendre du trampoline. L'entrée et la sortie du trampoline doivent se faire dans le respect de règles strictes. Les utilisateurs doivent grimper sur le trampoline en plaçant leurs mains sur le cadre et en marchant ou en roulant sur le cadre, puis sur le tapis, en passant par-dessus les ressorts. En entrant ou en sortant du trampoline, ne marchez pas directement sur le coussin du cadre et ne tirez pas dessus. Pour quitter le trampoline, l'utilisateur doit se placer sur le côté du tapis, se pencher en avant, placer ses mains sur le cadre, puis marcher sur le sol depuis le tapis. Les utilisateurs doivent toujours placer leurs mains sur le cadre lorsqu'ils entrent et sortent du tapis.
- N'utilisez PAS le trampoline comme tremplin pour sauter sur d'autres objets.
- Avant d'utiliser le trampoline, retirez tous les objets qui ne sont pas destinés à être utilisés avec le trampoline. Ne permettez pas aux enfants d'emporter des jouets ou d'autres objets sur le trampoline.
- Ne mangez pas en sautant.
- Le trampoline ne doit pas être enterré ou noyé dans le sol.
- Pendant l'hiver, le poids de la neige et la température très basse peuvent endommager le trampoline. Il est recommandé d'enlever la neige et de stocker le tapis et le filet de sécurité à l'intérieur.
- Ne sautez pas ou ne marchez pas sur le coussin du cadre, car il n'est pas conçu pour supporter le poids d'une personne.
- N'utilisez pas le trampoline en tenant ou en portant des objets pointus ou tranchants tels que des bijoux, des montres, des bagues, des lunettes et des colliers. Cela permet d'éviter que les bijoux n'endommagent le tapis ou ne se prennent dans le filet de sécurité qui les entoure.
- Ne portez pas de vêtements amples qui pourraient s'accrocher lorsque vous sautez.
- Ne portez jamais de chaussures lorsque vous utilisez le trampoline.
- Attachez toujours les cheveux longs de manière à ce qu'ils ne puissent pas masquer la vue de l'utilisateur ou se prendre dans le filet de sécurité qui l'entoure.
- COUSSINS DE CADRE - Les coussins de cadre sont conçus pour protéger l'utilisateur en cas de chute ou de réception sur les ressorts et le cadre. Il est interdit à toute personne de s'asseoir ou de se tenir debout dessus pendant l'utilisation du trampoline. Vous devez également veiller à ce que les utilisateurs de petite taille n'utilisent pas les bords intérieurs des coussins comme "poignée" lorsqu'ils montent sur le trampoline.
- N'utilisez jamais le trampoline si le coussin du cadre n'est pas bien fixé. Serrez suffisamment le coussin du cadre avant chaque utilisation. Un mauvais assemblage du coussin de cadre peut entraîner des blessures.
- Assurez-vous toujours qu'il n'y a pas d'obstacles ou d'objets sous le trampoline qui pourraient provoquer des blessures ou gêner le mouvement du tapis de saut. Assurez-vous également qu'aucun animal domestique ou autre personne ne se trouve en dessous du trampoline.
- Ne sautez pas sur le trampoline avec un snowboard, un skateboard, des rollers, un vélo ou tout autre équipement. Ne tenez PAS dans vos mains des objets non autorisés par le fabricant et ne posez PAS d'objets sur le trampoline lorsque quelqu'un saute dessus. Veuillez surveiller votre environnement pour vous assurer qu'il n'y a pas d'objets qui pourraient vous blesser lorsque vous sautez sur le trampoline.
- Le cadre de votre trampoline est fabriqué en acier et est conducteur d'électricité. Les appareils électriques (lampes, chauffages, rallonges, appareils ménagers, etc.) ne sont pas autorisés dans ou sur le trampoline ou autour du trampoline afin d'éviter tout risque d'électrocution.
- Sautez toujours au milieu du tapis.

Filet de sécurité et tapis - Conditions d'utilisation correctes

- Les enfants NE DOIVENT JAMAIS être laissés sans surveillance à l'intérieur du filet de sécurité.
- Le filet de sécurité est destiné à être utilisé UNIQUEMENT pour réduire le risque de blessure en cas de chute du trampoline. Ne marchez pas et ne sautez pas intentionnellement contre le filet de sécurité, ne grimpez pas dessus, ne vous y suspendez pas, ne sautez pas dessus et ne passez pas dessous.
- N'entrez et ne sortez du filet de sécurité que par l'ouverture de la fermeture éclair. Ne grimpez pas par l'espace entre le filet de sécurité et le tapis. Si vous tentez de quitter le trampoline par ce biais, vous risquez de vous étrangler, en particulier si vous avez de jeunes enfants.

- Le filet de sécurité et le tapis doivent être inspectés avant chaque utilisation. Si des signes de détérioration sont détectés, vous devez immédiatement cesser d'utiliser le trampoline, le stocker correctement et empêcher les utilisateurs d'y accéder à nouveau jusqu'à ce qu'un nouveau filet de sécurité ou un nouveau coussin de rechange agréé par Zero Gravity soit installé. Veuillez consulter la section Filet de sécurité et coussin du trampoline - Exigences de maintenance de ce manuel pour plus de détails.

Le filet de sécurité assure une partie de la résistance structurelle du trampoline. Le trampoline ne doit être utilisé qu'avec le filet de sécurité en place.

Entretien et maintenance

Le non-respect de ces instructions visant à garantir le bon fonctionnement de votre trampoline peut entraîner des blessures graves, voire la mort.

Le filet de sécurité, le tapis et le rembourrage sont soumis à l'usure. Une détérioration progressive du matériau se produit. La vitesse de détérioration dépend d'un certain nombre de facteurs, notamment le degré d'exposition aux rayons UV, la pollution atmosphérique et les conditions météorologiques telles que la pluie et le vent.

Le filet de sécurité, le tapis et le rembourrage doivent être suffisamment entretenus et inspectés conformément au programme d'entretien présenté dans ce manuel. Si le matériel montre des signes de détérioration, vous devez immédiatement cesser d'utiliser le trampoline, le stocker correctement et empêcher tout autre utilisateur d'y accéder jusqu'à ce qu'un composant de remplacement usé soit installé.

Les pièces de rechange officielles de Zero Gravity peuvent être achetées sur notre site web : www.zerogravity-shop.de

Exigences de maintenance pour les cadres de trampoline

Assurez-vous que les pieds sont en position verticale, que tous les écrous et vis sont bloqués et que toutes les goupilles de sécurité du cadre sont en place.

Exigences d'entretien pour le tapis de trampoline

Effectuez un contrôle visuel pour vérifier l'absence de détérioration des matériaux, de fissures ou de brûlures dans le tapis (les braises tombées d'un feu peuvent brûler le tapis). Vérifiez que le ressort et l'anneau en V ne sont pas percés. Le tapis doit être remplacé immédiatement si des dommages sont constatés.

Exigences d'entretien pour les coussins de trampoline

Faire le tour du trampoline pour vérifier visuellement l'absence de détérioration des matériaux, de fissures, de pièces détachées, de manque d'élasticité des fixations ou de tout autre dommage au rembourrage. Le rembourrage doit être remplacé immédiatement si des dommages sont constatés.

Exigences de maintenance pour le filet de sécurité

Le filet de sécurité est exposé aux influences extérieures telles que la lumière du soleil, le vent et la pluie. Le filet de sécurité entourant le trampoline doit être contrôlé avant chaque utilisation. Cela implique notamment de vérifier que le filet de sécurité ne présente pas de fissures, d'usure excessive, de fragilité ou d'étirement excessif. En outre, vous devez vérifier l'intégrité de toutes les connexions et de l'ensemble du filet de sécurité. Le filet de sécurité doit être remplacé immédiatement s'il présente des signes d'usure, de détérioration, d'étirement excessif, de déchirure, de décollement, de fragilité ou de toute autre perte d'intégrité. Le programme d'entretien suivant doit être suivi :

1 à 3 mois	3 à 6 mois	6 à 12 mois
Vérifiez le filet de sécurité (filet, dispositif de suspension du filet de sécurité et sangles) avant chaque utilisation.	Contrôle approfondi des dommages causés par les UV et avant chaque utilisation du filet de sécurité, du dispositif de suspension du filet de sécurité et des sangles.	Avant chaque utilisation, inspecter minutieusement le filet de sécurité, le dispositif de suspension du filet de sécurité, les sangles, les fermetures à glissière, les raccords et les bandes. Remplacer après 12 mois ou plus tôt si nécessaire.

IL EST RECOMMANDÉ DE REMPLACER LE FILET DE SÉCURITÉ UNE FOIS PAR AN DANS LE CADRE D'UNE UTILISATION NORMALE, MÊME S'IL NE PRÉSENTE PAS DE SIGNES VISIBLES DE DÉTÉRIORATION.

Vérification de l'intégrité structurelle du filet de sécurité du trampoline
Avant chaque utilisation du trampoline et du filet de sécurité, vérifiez toujours que l'ensemble du filet de sécurité ne présente pas de signes de dommages dus aux UV, de détérioration, de fragilité, de fissures ou d'usure.

Étape 1 - Avant **CHAQUE** utilisation, vérifiez l'usure du filet de sécurité en saisissant une section du filet de sécurité avec les doigts et en la tirant vers le bas. Voir l'illustration ci-dessous.

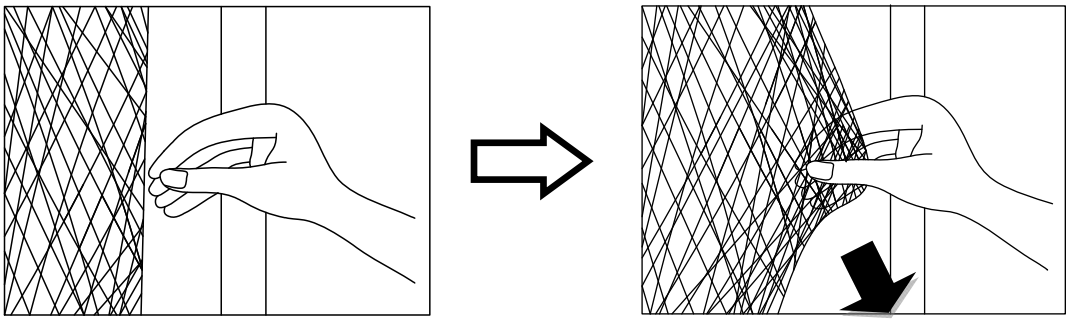

Si cela entraîne une fissure ou un bruit de rupture ou de déchirure, le filet de sécurité n'est plus sûr et DOIT être démonté immédiatement. **SI VOUS CONSTATEZ DES SIGNES D'USURE OU DE FISSURE SUR LE FILET DE SÉCURITÉ, LE FILET DE SÉCURITÉ DU TRAMPOLINE NE DOIT PLUS ÊTRE UTILISÉ.**

Il est recommandé de remplacer le filet de sécurité et le coussin tous les 12 mois. Remplacez le filet de sécurité et le coussin plus tôt si vous constatez des signes d'usure, de fissure, de fragilité, d'étirement excessif ou tout autre signe de fatigue du matériau. Des filets de sécurité et des coussins neufs peuvent être achetés auprès du service clientèle de Zero Gravity Trampolines ou sur notre site Web www.zerogravity-shop.de.

Mode d'emploi

Vous devez lire et suivre les instructions de ce manuel avant d'utiliser ce produit. Le non-respect de cette consigne peut entraîner des blessures graves, voire la mort.

Obligations de l'utilisateur
Il est extrêmement important de toujours garder le contrôle de ses propres sauts. N'effectuez des sauts compliqués et plus difficiles QUE lorsque vous maîtrisez parfaitement le saut simple. Lisez, suivez et pratiquez toutes les mesures de sécurité et tous les avertissements avant d'utiliser le trampoline. Un saut contrôlé est un saut qui vous permet d'atterrir et de rebondir au même endroit. Pour des conseils et des instructions supplémentaires, veuillez contacter un entraîneur de trampoline certifié.

Rôle du superviseur ou du propriétaire dans la prévention des blessures
Il incombe au(x) responsable(s) des utilisateurs du trampoline d'assurer une surveillance compétente. Les superviseurs doivent connaître et appliquer toutes les règles et tous les avertissements énoncés dans ce manuel et informer les utilisateurs de ces règles afin de minimiser la probabilité d'accidents et de blessures. Pendant les périodes où la surveillance n'est pas disponible ou n'est pas possible, le trampoline doit être démonté et stocké dans un endroit sûr afin d'éviter toute utilisation non autorisée. La personne chargée de la surveillance est également responsable de s'assurer que la notice contenant les consignes de sécurité est apposée sur le trampoline et que les sauteurs sont informés de ces avertissements et instructions.

⚠ DANGER

Tous les sauteurs doivent être supervisés, quelles que soient leurs capacités ou leur âge.

- Les sauts périlleux ne doivent PAS être tentés ou autorisés. Un atterrissage sur la tête ou le cou peut entraîner des blessures graves, la paraplégie ou même la mort, même si l'on atterrit au milieu du tapis.
- Le trampoline ne doit pas être utilisé par plus d'une personne à la fois. L'utilisation par plus d'une personne à la fois peut entraîner des blessures graves.
- Les trampolines d'une hauteur supérieure à 51 cm (20 pouces) ne doivent pas être utilisés par des enfants de moins de six (6) ans.
- Portez des vêtements sans cordons de serrage, crochets, boucles ou autres éléments susceptibles de s'accrocher lorsque vous utilisez le trampoline/filet de sécurité, car cela peut entraîner un accrochage, voire une strangulation.
- Ne grimpez que sur le trampoline et n'en descendez que lorsque vous y êtes. Il est dangereux de sauter du trampoline sur le sol en quittant le trampoline ou de sauter sur le trampoline en y entrant. N'utilisez pas le trampoline comme tremplin pour sauter sur d'autres objets.
- Veillez à ce que le filet de sécurité soit bien fixé au trampoline, comme le préconisent les instructions du fabricant. Si le trampoline et le filet de sécurité ne sont pas reliés de manière sûre et ajustée, cela peut entraîner des blessures graves, la strangulation ou même la mort.
- Fermez complètement l'ouverture du filet de sécurité avant de sauter. Fermez l'ouverture du filet de sécurité après avoir utilisé le trampoline.
- N'utilisez pas le trampoline si vous êtes sous l'influence de l'alcool ou de médicaments.
- N'essayez pas de sauter par-dessus le filet de sécurité.
- Ne sautez pas intentionnellement contre le filet de sécurité.

⚠ **Vous devez lire et suivre les instructions de ce manuel avant d'utiliser ce produit. Le non-respect de cette consigne peut entraîner des blessures graves, voire la mort.**

⚠ AVERTISSEMENT

- Lisez toutes les instructions avant d'utiliser le trampoline. Elles contiennent des avertissements et des instructions sur l'entretien, la maintenance et l'utilisation de ce trampoline afin de favoriser une utilisation correcte et amusante de ce produit...
- Inspectez le trampoline avant chaque utilisation. Assurez-vous que le rembourrage du cadre, le filet de sécurité et le rembourrage du support du filet de sécurité (du cadre) sont correctement et solidement positionnés. Remplacez les pièces usées, défectueuses ou manquantes avant l'utilisation.
- Le trampoline ne peut être utilisé que sous la surveillance d'adultes compétents.
- La distance par rapport aux côtés est d'une importance capitale. Placez le trampoline à distance des murs, des bâtiments, des clôtures et des autres aires de jeu.
- Veillez à laisser un espace libre de 2,5 mètres de tous les côtés du trampoline. Pour une utilisation sûre du trampoline, veillez aux points suivants lorsque vous choisissez un emplacement pour votre trampoline.
- Placez le trampoline sur une surface plane avant de l'utiliser. Dans les zones ombragées, un éclairage peut être nécessaire.

- Sécurisez le trampoline contre toute utilisation non autorisée et non surveillée.
- Retirez tous les obstacles situés sous le trampoline.
- Il incombe au propriétaire et aux personnes chargées de la surveillance du trampoline d'attirer l'attention de tous les utilisateurs sur les pratiques définies dans le mode d'emploi.
- Ne convient pas aux enfants de moins de 3 ans. Les petites pièces peuvent être avalées et les longues ficelles présentent un risque d'étranglement.
- Un seul utilisateur à la fois. Risque de collision.
- Surveillance par des adultes nécessaire.
- Pas de saltos.
- Le serrage de tous les écrous et vis doit être vérifié et, si nécessaire, resserré.
- Si des écrous autobloquants sont utilisés, il faut savoir qu'ils ne sont adaptés qu'à un seul assemblage. Ils doivent ensuite être remplacés.
- Vérifiez que tous les caches ne présentent pas de bavures ou d'arêtes vives et remplacez les pièces correspondantes si nécessaire.
- Vérifiez qu'il n'y a pas de bandes lâches ou d'espaces. Les utilisateurs peuvent se retrouver coincés ou s'étrangler dans des bandes lâches ou des espaces entre le trampoline et le filet de sécurité.
- N'utilisez le trampoline que si la surface du tapis est sèche. Le vent et les mouvements d'air doivent être calmes ou légers. Le trampoline ne doit pas être utilisé en cas de vents forts ou de rafales.
- Veillez à ce que les objets susceptibles de gêner le sauteur soient hors de portée. Prévoyez un espace libre en dessous et au-dessus du trampoline, ainsi qu'autour de celui-ci.
- N'essayez pas de passer sous le filet de sécurité.
- Ne vous accrochez pas au filet de sécurité, ne le piétinez pas, ne le coupez pas et ne grimpez pas dessus.
- Ne fixez rien au filet de sécurité, sauf les accessoires ou les pièces du système de filet de sécurité approuvés par le fabricant.
- N'entrez et ne sortez du filet de sécurité que par l'ouverture du filet de sécurité.
- Apprenez d'abord les sauts et les positions corporelles de base avant d'aborder des techniques plus sophistiquées. Un grand nombre d'activités sur le trampoline ne peuvent être réalisées qu'en utilisant les bases. Il s'agit d'effectuer un saut de base après l'autre dans différents enchaînements et combinaisons, en laissant ou non les pieds rebondir sur le tapis.
- Arrêtez le saut en pliant les genoux dès que les pieds touchent le tapis du trampoline. Apprenez cette technique avant d'en essayer d'autres.
- Évitez de sauter trop haut. Sautez uniquement à plat, jusqu'à ce que vous puissiez contrôler votre saut en toute sécurité et atterrir à plusieurs reprises au milieu du trampoline. Gardez la tête droite et dirigez vos yeux vers l'extérieur. Cela vous aidera à contrôler votre saut. Le contrôle est plus important que la hauteur.
- Évitez de sauter lorsque vous êtes fatigué. N'effectuez que de petites rotations.
- Limitez le temps d'utilisation continue. Arrêtez-vous régulièrement. Ne sautez pas lorsque vous êtes fatigué.
- Sécurisez suffisamment le trampoline lorsqu'il n'est pas utilisé. Protégez-le de toute utilisation non autorisée. Si une échelle de trampoline est utilisée, la personne chargée de la surveillance doit retirer cette échelle du trampoline lorsque l'on quitte la zone du trampoline afin d'éviter tout accès non surveillé par des enfants de moins de six (6) ans.
- Pour des informations sur l'apprentissage de nouvelles techniques, veuillez contacter un entraîneur de trampoline certifié.
- Pour plus d'informations sur le trampoline, veuillez contacter le fabricant...
- Le trampoline doit être assemblé par des adultes conformément aux instructions de montage, puis testé avant la première utilisation.
- Videz vos poches et vos mains avant de sauter.
- Ne quittez pas le trampoline en sautant.

Techniques de base de saut sur le trampoline

Les leçons suivantes sont destinées à apprendre les étapes et les sauts de base avant de passer à des sauts plus difficiles et plus compliqués. Avant de monter sur le trampoline et de l'utiliser, il faut d'abord lire et suivre toutes les instructions de sécurité. De même, la mécanique du corps et les directives relatives au trampoline doivent être discutées et montrées en détail entre le moniteur et l'élève.

Leçon 1

A. Entrer et sortir - Démonstration des techniques appropriées
B. Le saut simple - démonstration et exercice
C. Freiner (voir la démonstration du saut) et s'exercer. Apprendre à freiner sur commande
D. Saut à la main et au genou - démonstration et exercice. L'accent est mis sur la réception en quatre points et l'alignement.

Leçon 2

A. Révision et pratique des techniques apprises dans la leçon 1
B. Le saut à genoux - démonstration et exercice. Apprentissage du saut simple sur les genoux et retour sur les pieds, avant d'essayer un demi-tour à gauche et à droite.
C. Le saut assis - démonstration et exercice. Apprendre le saut assis simple, puis avec le saut à genoux, le saut main-genou ; répéter

Leçon 3

A. Révision et pratique des techniques apprises dans les leçons précédentes
B. Saut en avant - Afin d'éviter les brûlures sur le tapis et d'apprendre la position de saut en avant, tous les élèves sont invités à se mettre sur le ventre (face vers le bas) pendant que l'entraîneur recherche les positions incorrectes qui pourraient entraîner des blessures.
C. Commencer par un saut main-genou, puis amener le corps sur le ventre et sur le tapis, puis revenir sur les pieds.
D. Exercice régulier - saut main-genou, saut avant, retour sur les pieds, saut assis, retour sur les pieds, saut assis, retour sur les pieds

Après avoir terminé cette leçon, l'élève connaît les bases des sauts sur trampoline. Les sauteurs doivent être encouragés à essayer et à développer leurs propres enchaînements, en mettant l'accent sur le contrôle et la forme du saut.

Contactez un entraîneur de trampoline certifié pour développer vos techniques de trampoline.

SAUTS SIMPLES SUR LE TRAMPOLINE

LE SAUT FACILE

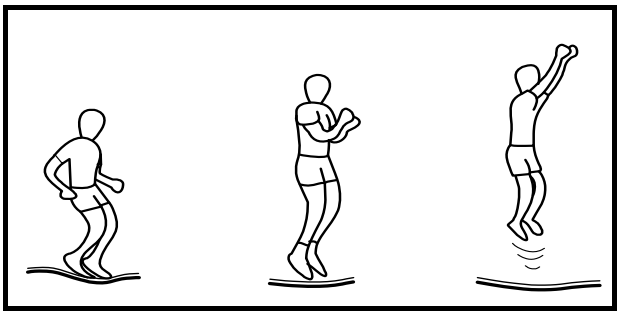

1. Commencez par la position debout. Les pieds sont écartés de la largeur des épaules, la tête est droite et les yeux sont dirigés vers le tapis.
2. Balancez les bras vers l'avant, vers le haut et autour du corps dans un mouvement circulaire.
3. Rapprochez vos pieds tout en étant en l'air et pointez vos orteils vers le bas.
4. Gardez les pieds écartés de la largeur des épaules lorsque vous atterrissez sur le tapis.

GROSSE

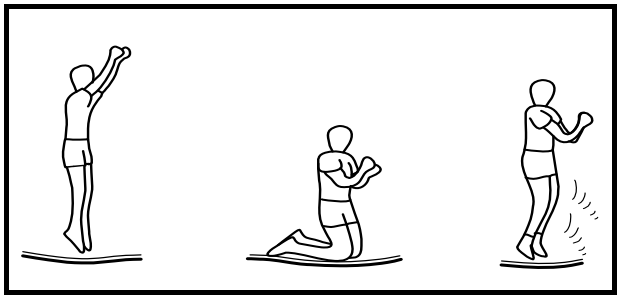

1. Commencez par le saut simple et maintenez-le à plat.
2. Atterrissez sur les genoux en gardant le dos droit et le corps bien droit. Utilisez vos bras pour garder l'équilibre.
3. Revenez à la position du saut simple en balançant les bras vers le haut.

PRESSION ASSISE

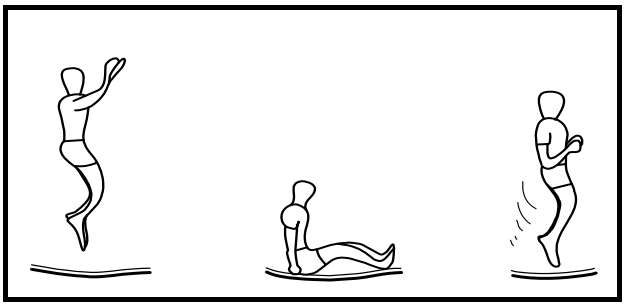

1. Atterrir en position assise à plat.
2. Posez vos mains sur le tapis à côté de vos hanches, mais ne raidissez pas vos coudes.
3. Revenez à la position verticale en vous poussant avec les mains.

SAUT EN AVANT

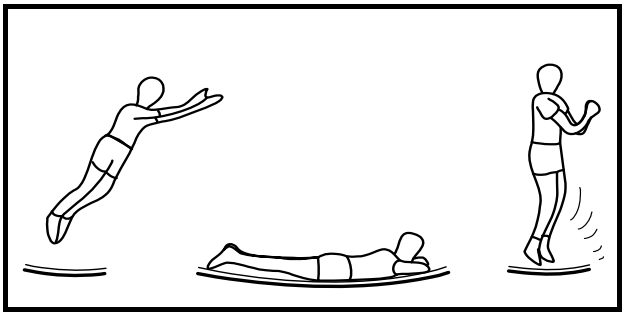

1. Commencez par un saut de faible hauteur.
2. Atterrissez sur le ventre (face vers le bas) et gardez les mains et les bras tendus vers l'avant.
3. Poussez sur vos bras pour vous éloigner du tapis et revenir à la position debout.

Garantie du produit

Zero Gravity Trampolines garantit que ses produits sont exempts de défauts de matériaux et de fabrication dans des conditions normales d'utilisation et d'entretien pendant trois cent soixante-cinq (365) jours à compter de la date d'achat.

La garantie s'applique uniquement à l'acheteur initial du produit et n'est pas transférable. La preuve d'achat originale (en magasin ou en ligne) doit être conservée comme preuve d'achat afin de pouvoir bénéficier de la garantie. Ces documents doivent être présentés en cas de demande de garantie.

Pendant la période de garantie, Zero Gravity Trampolines fournira une réparation ou un remplacement du produit défectueux ou des pièces couvertes par la garantie. Tous les frais liés à la manutention, au transport, à la livraison et autres frais encourus pour les services liés au produit sont à la charge de l'acheteur. Si le produit comprend une série d'accessoires, seule la pièce ou l'accessoire défectueux sera échangé.

La garantie est annulée si les défauts ou les dommages sont liés à l'utilisation de pièces de rechange non autorisées. Toutes les pièces de rechange doivent être achetées auprès des représentants autorisés de Zero Gravity Trampoline.

Toutes les décisions prises par Zero Gravity Trampolines concernant les services relatifs au produit (y compris la réparation, le remplacement ou les questions relatives à l'exécution ou aux matériaux) sont définitives et l'acheteur accepte d'être lié par ces décisions. Les produits défectueux ou les pièces de ceux-ci qui sont remplacés deviennent la propriété de Zero Gravity Trampolines.

Si un produit ou un accessoire est remplacé pendant la période de garantie, la période de garantie du produit ou de l'accessoire remplacé expire à la date initiale, c'est-à-dire 365 jours après la date d'achat initiale.

Cette garantie exclut les défauts résultant d'une utilisation du produit non conforme aux instructions, les dommages accidentels, une mauvaise utilisation ou une manipulation par des personnes non autorisées.

Les éléments suivants ne sont pas couverts par la garantie de Zero Gravity Trampolines :

a) Produits utilisés à des fins commerciales ou de location.

b) la perte ou l'endommagement du produit en raison de

i. mauvaise utilisation, réparation et/ou manipulation par des personnes autres que le personnel autorisé de Zero Gravity Trampolines
ii. négligence et/ou mauvaise utilisation (y compris des objets externes, des accidents, un stockage inapproprié, une exposition à la lumière du soleil/humidité, une température excessive, du sable, de la poussière, de la saleté, d'autres contaminants ou d'autres conditions environnementales et le non-respect des précautions ou des instructions d'utilisation figurant dans le manuel d'utilisation, telles que des installations inappropriées)
iii. incendie, inondation, foudre, tempête ou tout autre type de force majeure
iv. les dommages causés par l'expédition ou un transport inapproprié, et
v. utilisation inappropriée (y compris l'utilisation par des mineurs, des personnes en surpoids ou un nombre de personnes supérieur au nombre maximal de personnes indiqué dans le manuel d'utilisation)

c) Défauts, dommages ou accidents résultant d'un dysfonctionnement de, d'une connexion avec, ou de l'utilisation de pièces non autorisées ou de pièces ne provenant pas de Zero

Gravity Trampolines. Dans un tel cas, Zero Gravity Trampolines se réserve le droit d'annuler immédiatement la garantie limitée.

Dans la mesure où la législation locale applicable le permet, les recours au titre de la garantie limitée constituent les seuls et exclusifs recours de l'Acheteur.

ZERO GRAVITY TRAMPOLINES N'EST PAS RESPONSABLE DES DOMMAGES INDIRECTS, SPECIAUX OU CONSECUTIFS CAUSEES PAR OU LIEES A L'UTILISATION OU A L'EXECUTION DU PRODUIT, OU TOUT AUTRE DOMMAGE LIE A TOUTE PERTE ECONOMIQUE, PERTE DE PROPRIETE, PERTE DE CHIFFRE D'AFFAIRES OU DE BENEFICE, PERTE DE PRATIQUE OU D'UTILISATION, FRAIS DE RETRAIT, D'INSTALLATION OU TOUT AUTRE DOMMAGE CONSECUTIF.

LA GARANTIE FOURNIE ICI REMPLACE TOUTE AUTRE GARANTIE, ET TOUTE GARANTIE IMPLICITE DE QUALITÉ MARCHANDE OU D'ADÉQUATION À UN USAGE PARTICULIER EST LIMITÉE, DANS SON ÉTENDUE ET SA DURÉE, AUX DISPOSITIONS ÉNONCÉES ICI. CETTE GARANTIE N'EST VALABLE QU'EN ALLEMAGNE.

VEUILLEZ NOTER : TOUTES LES RÉPARATIONS OU LES REMPLACEMENTS DOIVENT ÊTRE EFFECTUÉS EN UTILISANT DES PIÈCES DE TRAMPOLINE AUTORISÉES PAR ZERO GRAVITY AFIN DE MAINTENIR LA VALIDITÉ DE CETTE GARANTIE.

NE RAPPORTEZ PAS LE PRODUIT AU MAGASIN. VEUILLEZ CONTACTER NOTRE SERVICE APRÈS-VENTE POUR OBTENIR DES PIÈCES OU DES INSTRUCTIONS DE MONTAGE. LES MAGASINS NE SONT PAS ÉQUIPÉS POUR FOURNIR UN SERVICE APRÈS-VENTE POUR CE PRODUIT.

Vous pouvez contacter le service clientèle au +49(0) 40-22863504.

Courrier électronique : service@stackmhigh.de

Heures de service : lundi - vendredi 9h00 - 16h00

www.zerogravity-shop.de

MANUAL (ES)

ES

Índice de contenidos

Introducción 56

Antes del montaje 57

Antes de utilizar el trampolín 57

Instrucciones importantes de seguridad 58-60

Cuidado y mantenimiento 61-62

Instrucciones de uso 62-64

Técnicas básicas de salto en la cama elástica 65-66

Garantía del producto 67-68

ADVERTENCIA

- **DEBE LEER Y SEGUIR LAS INSTRUCCIONES DE ESTE MANUAL EN SU TOTALIDAD ANTES DE COMENZAR A ENSAMBLAR Y UTILIZAR ESTE TRAMPOLIN.**
- **CONSERVE ESTE MANUAL COMO REFERENCIA.**
- **EL PESO MÁXIMO DEL USUARIO NO DEBE SUPERAR LOS 120 KG.**
- **NO PODRÁ UTILIZAR EL TRAMPOLÍN MÁS DE UNA PERSONA A LA VEZ.**
- **LOS NIÑOS PEQUEÑOS SÓLO PUEDEN UTILIZAR EL TRAMPOLÍN BAJO LA SUPERVISIÓN DE UN ADULTO.**
- **LA RED DE SEGURIDAD PROPORCIONA PARTE DE LA RESISTENCIA ESTRUCTURAL DEL TRAMPOLÍN. EL TRAMPOLÍN SÓLO PUEDE UTILIZARSE CUANDO LA RED DE SEGURIDAD TAMBIÉN ESTÁ INSTALADA.**
- **DESTINADO ÚNICAMENTE A SU USO EN EL EXTERIOR**

Puede contactar con el servicio de atención al cliente en el número +49(0) 40-22863504
Correo electrónico: service@stackmhigh.de
Horario de atención: lunes a viernes de 9:00 a 16:00
www.zerogravity-shop.de

⚠ ADVERTENCIA

Sólo un usuario puede utilizar el trampolín a la vez. El peso máximo es de 120 kg.		**No hagas saltos mortales ni vuelques, ya que puedes causar paraplejia o incluso la muerte si caes sobre el cuello o la cabeza.**

Los niños de 3 años o menos no deben utilizar esta cama elástica.		**No utilice este trampolín si sufre una lesión en las piernas, los brazos, la cabeza o la espalda.**		**En caso de embarazo, sólo podrá utilizar este trampolín con el consentimiento de su médico.**		**Retire cualquier objeto afilado o duro de su persona antes de utilizar este trampolín. Esto incluye las joyas y las gafas.**

Compruebe el trampolín diariamente antes de utilizarlo:

- **Compruebe que las patas y el bastidor están correctamente fijados y que no presentan daños**
- **Comprueba que la red, las almohadillas y la alfombra no estén rotas ni dañadas**
- **Compruebe si los muelles están sueltos o dañados**
- **Asegúrate de que las piernas están rectas**

Introducción

Gracias por comprar esta cama elástica Zero Gravity Ultima 4. Este trampolín ha sido fabricado con materiales de la más alta calidad y basado en décadas de experiencia en la producción de trampolines. Si el cuidado y el mantenimiento se realizan correctamente, estamos seguros de que la cama elástica proporcionará a su familia muchos años de diversión y disfrute como compañero deportivo.

No podemos insistir lo suficiente en la importancia de que los propietarios y usuarios de esta cama elástica conozcan exactamente las normas de uso correcto. Los niños deben estar siempre supervisados por adultos competentes cuando utilicen este trampolín. Si no es posible la supervisión de un adulto, tome las medidas adecuadas para impedir el acceso al trampolín de niños o personas no autorizadas que no hayan recibido permiso para utilizarlo.

Lea y siga todas las instrucciones y advertencias de esta guía antes de montar y utilizar este producto. Es responsabilidad del propietario de esta cama elástica asegurarse de que todos los usuarios de este producto estén plenamente informados de los riesgos inherentes al salto en la cama elástica. No hacerlo puede provocar lesiones graves o incluso la muerte. En ningún caso se deben intentar o permitir volteretas, saltos mortales o comportamientos similares en el trampolín. Aterrizar sobre la cabeza o el cuello puede provocar lesiones graves, paraplejia o incluso la muerte. Nunca permita que más de una persona utilice el trampolín a la vez, ya que el uso por más de una persona puede aumentar drásticamente el riesgo de lesiones.

Para reducir el riesgo de que los usuarios se caigan de la cama elástica, la red de seguridad debe estar correctamente instalada y utilizarse siempre. La entrada de la red de seguridad del trampolín debe estar cerrada durante su uso para evitar que el usuario se caiga del trampolín. Aunque la red de seguridad de su cama elástica está hecha de material resistente a los rayos UV, el viento y el clima pueden afectar a la red de seguridad con el tiempo. Por lo tanto, la red de seguridad y la estera deben ser revisadas antes de cada uso y mantenidas regularmente como se indica en esta guía...

La ubicación de la cama elástica es muy importante para reducir el riesgo de lesiones. La ubicación prevista para la cama elástica debe ser perfectamente plana y nivelada. Si el suelo no es perfectamente plano, esto puede hacer que el armazón se mueva, poniendo tensión en los conectores, lo que a su vez puede dañar la cama elástica, haciendo que su uso no sea seguro y aumentando el riesgo de lesiones graves. La cama elástica sólo debe colocarse en una superficie blanda, como el césped o una zona de juegos acolchada. La colocación de la cama elástica sobre una superficie dura o resbaladiza, como el pavimento, el hormigón, el suelo liso o el césped artificial, dañará la cama elástica y pondrá a los usuarios en un riesgo adicional. El trampolín no debe colocarse debajo de obstáculos como cables eléctricos o ramas, dejando al menos 8 metros de espacio libre desde el suelo hasta la parte superior. El trampolín debe colocarse a una distancia mínima de 2,5 metros de cualquier estructura u obstáculo.

No utilice nunca el trampolín en condiciones de viento, ya que puede hacer que el producto se mueva inesperadamente. El viento puede hacer que el trampolín se levante del suelo y se arremoline en el aire, provocando lesiones personales y daños materiales. Siempre recomendamos anclar o asegurar de alguna manera el trampolín para evitar que se mueva en condiciones de viento. Le recomendamos encarecidamente que acuda a un distribuidor local autorizado para determinar el mejor sistema de anclaje para sus condiciones particulares. Incluso con un sistema de anclaje, la cama elástica puede levantarse con vientos fuertes. Cuando se prevean vientos fuertes, la cama elástica debe desmontarse y guardarse en un lugar seguro hasta que mejoren las condiciones meteorológicas. Los daños causados por el viento u otras condiciones climáticas extremas no están cubiertos por la garantía del fabricante.

Sólo se pueden utilizar los recambios originales de Zero Gravity vendidos a través de un distribuidor autorizado. Es posible que las piezas de repuesto de otros fabricantes no cumplan con las normas de diseño y pruebas de seguridad exhaustivas utilizadas en la fabricación del trampolín Zero Gravity. Por lo tanto, Zero Gravity Trampolines no puede garantizar el rendimiento y la seguridad del producto si se utilizan repuestos no originales. El uso de piezas de repuesto que no sean originales de Zero Gravity puede tener un impacto negativo en la garantía del producto, de acuerdo con las leyes vigentes en cada momento.

Antes del montaje

- Compruebe el contenido de su paquete con la lista de piezas de esta guía. Si falta alguna pieza, póngase en contacto con su proveedor o con el servicio de atención al cliente de Zero Gravity Trampolines para obtener ayuda.
- Si faltan piezas o están dañadas, no monte ni utilice el trampolín hasta que haya recibido las piezas de repuesto adecuadas.
- Cuando elija la ubicación de su cama elástica, asegúrese de que el suelo es completamente plano y nivelado. El trampolín no debe colocarse bajo ningún obstáculo. Recomendamos una altura libre de 8 metros desde el nivel del suelo. Asegúrese de que hay al menos 2 metros de distancia de cualquier edificio u obstáculo alrededor del borde de la cama elástica. No debe haber obstáculos debajo de la cama elástica y ésta debe colocarse preferentemente en una zona bien iluminada.
- Se necesitan dos adultos para montar la cama elástica.
- Recomendamos usar guantes de trabajo y protección para los ojos al montar el trampolín.
- El trampolín ha sido sometido a extensas pruebas de seguridad. No modifique la construcción del producto de ninguna manera y utilice únicamente piezas originales de Zero Gravity.
- El envase contiene algunas piezas pequeñas que pueden causar asfixia en los niños pequeños. Por lo tanto, se recomienda que los niños menores de 3 años no estén en las inmediaciones cuando se esté montando la cama elástica.
- Asegúrese de guardar este manual de instrucciones como referencia ....

Antes de utilizar el trampolín

- El uso de este trampolín requiere la supervisión constante de un adulto. El trampolín sólo puede utilizarse bajo la supervisión de **ADULTOS** competentes.
- Asegúrese de que la red de seguridad de la cama elástica ha sido montada correctamente y de acuerdo con las instrucciones de este manual y que la cremallera y las correas están cerradas antes de su uso.
- Se recomienda que los niños menores de 6 años no utilicen camas elásticas de más de 51 cm (20 pulgadas) ....
- Sólo se permite una persona en el trampolín a la vez.
- El peso máximo del usuario NO debe superar los 120 kg para este producto.
- Este producto es sólo para uso privado. No debe utilizarse en escuelas, patios de recreo, con fines de alquiler o para uso comercial.
- Es especialmente importante que siga las instrucciones de mantenimiento al principio de cada temporada. Si se descuida el mantenimiento periódico, puede aumentar el riesgo para los usuarios.

Mover el trampolín

Para trasladar la cama elástica, recomendamos encarecidamente que se desmonte la cama elástica y se vuelva a montar en la nueva ubicación. Sin embargo, si solo necesita trasladar la cama elástica una distancia corta, es necesario que dos personas la levanten. Ademas, no levante la cama elastica a mas de 5 cm. del suelo, ya que si la levanta demasiado, la cama elastica se puede deformar. Si el armazon se deforma, ponga el trampolin en el suelo y presione la parte que se deforma. La tensión de los muelles aplanará el armazón.
En ningún caso se debe arrastrar el trampolín por el suelo, ya que esto puede dañar la estructura del trampolín. La cama elastica debe mantenerse firme y horizontal durante el traslado. El incumplimiento de estas instrucciones puede provocar que una articulación de la pata se dañe o se suelte, lo que puede causar lesiones graves o la muerte.

Instrucciones importantes de seguridad

Lea atentamente estas advertencias antes de utilizar este producto. La inobservancia de estas advertencias puede provocar lesiones graves o incluso la muerte.

PELIGRO

- La red de seguridad proporciona parte de la resistencia estructural del trampolín. El trampolín sólo puede utilizarse con la red de seguridad colocada.
- Sólo un usuario a la vez. La presencia de varios usuarios simultáneos puede provocar la pérdida de control, colisiones o caídas en el trampolín. Esto puede provocar lesiones graves en las piernas, los brazos, la espalda, el cuello o la cabeza.
- No utilice el trampolín cuando esté bajo la influencia del alcohol, las drogas o los medicamentos, ya que esto puede afectar a la capacidad de juicio del usuario.
- Consulte siempre a su médico antes de realizar cualquier tipo de actividad física.
- No utilice el trampolín si tiene la presión arterial alta.
- No utilice el trampolín si ha sufrido previamente lesiones en el cuello o la espalda o enfermedades mentales o físicas que puedan provocar lesiones.
- No utilice el trampolín si el usuario tiene huesos rotos (escayola) o ha recibido recientemente un tratamiento exhaustivo en el hospital (operaciones, heridas graves, puntos de sutura, lesión de espalda o conmoción cerebral).
- En caso de embarazo, el trampolín sólo puede utilizarse con el consentimiento del médico.
- No utilice el trampolín si el usuario o la superficie del trampolín están mojados. En estas condiciones, el usuario puede perder el control y caerse, lo que puede provocar lesiones graves.
- El producto no debe utilizarse en condiciones de viento, ya que puede provocar que el producto se mueva inesperadamente. El viento puede hacer que el trampolín se levante del suelo y se arremoline en el aire. Esto puede causar daños personales y materiales. El viento puede ser especialmente fuerte en las zonas sin protección, en las zonas entre las casas que forman un túnel de viento y en otros lugares donde las condiciones meteorológicas locales pueden provocar fuertes vientos. Le recomendamos que ancle o asegure de otro modo la cama elástica para evitar que se mueva en condiciones de viento. Una forma de anclar la cama elástica es asegurarla con una base de hormigón bajo cada pata. Le recomendamos que visite a un contratista local con licencia para determinar el mejor sistema de anclaje para sus condiciones particulares. Al anclar el trampolín, conecte siempre las correas al anillo superior del trampolín y no a las patas, ya que éstas pueden desconectarse del armazón principal con vientos fuertes. Los anclajes también pueden utilizarse para levantar el trampolín en caso de vientos fuertes, como cualquier otro objeto. Si se prevén vientos muy fuertes, la cama elástica debe desmontarse y guardarse de forma segura hasta que mejoren las condiciones meteorológicas. Los daños causados por el viento u otras condiciones climáticas extremas no están cubiertos por la garantía del fabricante. Como la garantía del fabricante no cubre los daños relacionados con el viento y la intemperie, y los daños a su propiedad o a la propiedad de otros pueden ser causados por un trampolín que sea arrastrado por el viento, se recomienda encarecidamente que haga un anclaje específico para el sitio a través de un contratista local con licencia.
- El trampolín sólo puede utilizarse bajo la supervisión de un adulto competente.
- No intentes ni permitas dar saltos mortales. Aterrizar sobre la cabeza o el cuello puede provocar lesiones graves, paraplejia o incluso la muerte, incluso si se aterriza en medio de la colchoneta.
- No puede utilizar el trampolín más de una persona a la vez. El uso por parte de más de una persona a la vez aumenta la probabilidad de lesiones.

Lea atentamente estas advertencias antes de utilizar este producto. La inobservancia de estas instrucciones de seguridad puede provocar lesiones graves o incluso la muerte.

ADVERTENCIA

Condiciones adecuadas para el salto:

- La red de seguridad proporciona parte de la resistencia estructural del trampolín. El trampolín sólo puede utilizarse con la red de seguridad colocada.
- Utilice siempre el producto en una zona bien iluminada. No utilice el producto al amanecer, al anochecer o en la oscuridad sin iluminación.
- La cama elástica debe colocarse en una superficie **COMPLETAMENTE PLANA Y NIVELADA.** Si el suelo es irregular, puede provocar el movimiento del armazón, la tensión en los conectores y los correspondientes daños en la cama elástica y/o lesiones graves.
- NO instale ni coloque esta cama elástica sobre una superficie dura como el hormigón, el asfalto, otros suelos, el césped artificial o el pavimento. Las superficies adecuadas son la hierba, la arena o una zona de juego cubierta con un material amortiguador de altura adecuada (corteza de patio).
- Asegúrese SIEMPRE de que la cama elástica esté en un terreno llano y a una distancia mínima de 2,5 metros de cualquier edificio u obstáculo como vallas, garajes, casas, ramas colgantes, tendidos de lavado o cables eléctricos.
- Una altura libre adecuada es de suma importancia. Se recomienda un mínimo de 8 metros desde el nivel del suelo. Manténgase alejado de cables, ramas y otros posibles peligros.
- No utilice el trampolín en interiores, ya que este producto está destinado a ser utilizado únicamente en exteriores.

Condiciones de uso adecuadas:

- Los niños deben estar siempre supervisados mientras juegan en la cama elástica. También se debe instruir a los niños para que no utilicen el trampolín de forma inadecuada o peligrosa. Tome precauciones para evitar el acceso de los niños a la cama elástica cuando no haya supervisión de un adulto.
- Restringir el acceso al trampolín a personas no autorizadas.
- Los trampolines son dispositivos con resortes que permiten al usuario saltar a alturas y con movimientos corporales a los que no está acostumbrado. Saltar del trampolín, tocar el marco o los resortes o aterrizar incorrectamente en la estera del trampolín puede causar lesiones graves.
- Comience siempre su salto en el centro de la colchoneta de la cama elástica y permanezca allí para reducir el riesgo de aterrizar en la estructura o los muelles o de caerse de la cama elástica. Si aterrizas a más de 30 cm del borde del logotipo de Gravedad Cero aplicado en el centro de la colchoneta, detén tu salto inmediatamente. Comienza a saltar de nuevo en el centro de la colchoneta.
- Evita saltar demasiado alto. Quédate en alturas bajas hasta que puedas controlar tu salto y aterrizar consistentemente en el centro de la colchoneta del trampolín.
- Asegúrese de que el armazón y los muelles de la cama elástica estén completamente cubiertos por el soporte del armazón para evitar el contacto directo con las partes metálicas.
- No se ponga de pie ni salte sobre los muelles mientras utiliza la cama elástica. Los muelles no están diseñados para soportar estas cargas y pesos. Esto puede provocar lesiones graves y/o daños en el producto. Si observa cualquier signo de muelles sobredimensionados o dañados, no vuelva a utilizar la cama elástica hasta que se hayan colocado correctamente los muelles de repuesto. Póngase en contacto con nuestros representantes del servicio de atención al cliente para obtener piezas de repuesto originales de Zero Gravity.
- El trampolín está a una determinada altura del suelo. Saltar del trampolín al suelo o a otra superficie puede causar lesiones. Los niños más pequeños pueden necesitar ayuda para subir o bajar del trampolín. La entrada y la salida del trampolín deben realizarse de acuerdo con normas estrictas. Los usuarios deben subir al trampolín colocando las manos en el marco y pisando o rodando sobre los muelles hacia el marco y luego hacia la colchoneta. Cuando suba o baje del trampolín, no pise directamente ni tire de la almohadilla del armazón. Para salir, el usuario debe desplazarse hacia un lado de la colchoneta, inclinarse hacia delante, colocar las manos en el marco y luego salir de la colchoneta hacia el suelo. Los usuarios deben colocar siempre las manos en el marco al entrar y salir.
- NO utilice el trampolín como trampolín para saltar sobre otros objetos.
- Retire del trampolín, antes de utilizarlo, todos los objetos que no estén destinados a ser utilizados con el trampolín. No permita que los niños lleven juguetes u otros objetos al trampolín.

- No coma mientras salta.
- El trampolín no debe enterrarse ni hundirse en el suelo.
- Durante el invierno, la carga de nieve y la temperatura muy baja pueden dañar la cama elástica. Se recomienda retirar la nieve y guardar la alfombra y la red de seguridad en el interior.
- No salte ni pise el cojín de la estructura, ya que no está diseñado para soportar el peso de una persona.
- No utilice el trampolín mientras sostenga o lleve objetos afilados o puntiagudos como joyas, relojes, anillos, gafas y collares. Esto evita que las joyas dañen la alfombra o se enganchen en la red de seguridad que la rodea.
- No lleves ropa suelta que pueda engancharse al saltar.
- Nunca lleve calzado cuando utilice el trampolín.
- Recoja siempre el pelo largo para que no impida la visión del usuario ni quede atrapado en la red de seguridad circundante.
- ALMOHADA DEL CUADRO - Las almohadillas del cuadro están diseñadas para proteger al usuario en caso de caída o aterrizaje sobre los muelles y el cuadro. Está prohibido que las personas se sienten o se pongan de pie sobre ellas mientras el trampolín está en uso. También debe asegurarse de que los usuarios más pequeños no utilicen los bordes interiores de las almohadillas como "asa" al pisar el trampolín....
- No utilice nunca la cama elástica si la almohadilla del armazón no está bien sujeta. Apriete suficientemente la almohadilla del marco antes de cada uso. El montaje incorrecto de la almohadilla del bastidor puede provocar lesiones.
- Asegúrese siempre de que no haya obstáculos u objetos debajo de la cama elástica que puedan causar lesiones o dificultar el movimiento de la colchoneta de salto. Asegúrese también de que no hay animales ni otras personas debajo de la cama elástica.
- NO salte en el trampolín con una tabla de snowboard, un monopatín, unos patines, una bicicleta u otro equipo. NO sostenga nada en sus manos que no esté aprobado por el fabricante y NO coloque nada en el trampolín mientras alguien esté saltando en él. Por favor, esté atento a su entorno para asegurarse de que no hay objetos que puedan lesionarle mientras salta en la cama elástica.
- La estructura de su cama elástica es de acero y es conductora de electricidad. No se permite el uso de aparatos eléctricos (lámparas, calefactores, alargadores, electrodomésticos, etc.) dentro o sobre la cama elástica o alrededor de la misma para evitar el riesgo de descarga eléctrica.
- Salta siempre en el centro de la alfombra.

Red de seguridad y colchoneta - Condiciones de uso adecuadas

- Los niños NUNCA DEBEN quedar desatendidos dentro de la red de seguridad.
- La red de seguridad está destinada ÚNICAMENTE a reducir el riesgo de lesiones por caída de la cama elástica. No patee, salte, trepe, se cuelgue, salte por encima o se suba por debajo de la red de seguridad de forma intencionada.
- Sólo se puede entrar y salir de la red de seguridad por la abertura de la cremallera. No trepe por el hueco entre la red de seguridad y la alfombra. Intentar salir del trampolín por esta vía crea un riesgo de estrangulamiento, especialmente para los niños pequeños.
- La red de seguridad y la alfombra deben ser revisadas antes de cada uso. Si se detecta cualquier signo de deterioro, debe dejar de utilizar inmediatamente la cama elástica, almacenar adecuadamente la cama elástica e impedir el acceso de los usuarios hasta que se haya instalado una nueva red de seguridad o almohadilla de sustitución autorizada por Zero Gravity. Por favor, consulte la sección Red de Seguridad y Acolchado del Trampolín - Requisitos de Mantenimiento de este manual para más detalles.
- La red de seguridad proporciona parte de la resistencia estructural del trampolín. El trampolín sólo puede utilizarse con la red de seguridad colocada.

Cuidado y mantenimiento

El incumplimiento de estas instrucciones para garantizar las condiciones de funcionamiento adecuadas de su cama elástica puede provocar lesiones graves e incluso la muerte.

La red de seguridad, la alfombra y el acolchado están sujetos a desgaste. Se produce un deterioro gradual del material. El ritmo de deterioro depende de una serie de factores, como el grado de exposición a la

radiación UV, la contaminación del aire y las condiciones meteorológicas, como la lluvia y el viento.

La red de seguridad, la alfombra y el acolchado deben ser mantenidos adecuadamente e inspeccionados de acuerdo con el programa de mantenimiento indicado en este manual. Si el material muestra signos de deterioro, debe dejar de utilizar inmediatamente el trampolín, almacenar adecuadamente el trampolín e impedir el acceso de los usuarios hasta que se haya instalado un reemplazo para el componente desgastado.

Los recambios oficiales de Zero Gravity pueden adquirirse a través de nuestra página web: www.zerogravity-shop.de

Requisitos de mantenimiento de las estructuras de las camas elásticas
Asegúrese de que las patas están en posición vertical, que todas las tuercas y tornillos están asegurados y que todos los pasadores de bloqueo del marco están insertados.
Requisitos de mantenimiento de la alfombra de la cama elástica
Inspeccione visualmente si hay deterioro del material, grietas o agujeros de quemado en la estera (las brasas que caen de un incendio pueden quemar la estera). Compruebe que la conexión del muelle y el anillo en V no estén pinchados. La alfombra debe ser sustituida inmediatamente si se encuentra algún daño.

Requisitos de mantenimiento de las colchonetas para camas elásticas
Recorra todo el perímetro de la cama elástica para inspeccionar visualmente el deterioro del material, las grietas, las piezas sueltas, la falta de elasticidad en las juntas aseguradas u otros daños en el acolchado. El acolchado debe ser sustituido inmediatamente si se encuentra algún daño.
Requisitos de mantenimiento de la red de seguridad
La red de seguridad está expuesta a influencias externas como la luz solar, el viento y la lluvia. La red de seguridad alrededor del trampolín debe ser revisada antes de cada uso. Esto incluye, entre otras cosas, la comprobación de la red de seguridad en busca de desgarros, desgaste excesivo, fragilidad y estiramiento excesivo. Además, debe comprobar la integridad de todas las conexiones y de toda la red de seguridad. La red de seguridad debe sustituirse inmediatamente si muestra signos de desgaste, daños, estiramiento excesivo, agrietamiento, desprendimiento, fragilidad o cualquier otra pérdida de integridad. Se debe seguir el siguiente programa de mantenimiento:

De 1 a 3 meses	De 3 a 6 meses	De 6 a 12 meses
Compruebe la red de seguridad (red, dispositivo de suspensión de la red de seguridad y correas) antes de cada uso.	Inspección minuciosa de los daños causados por los rayos UV y antes de cada uso de la red de seguridad, el dispositivo de suspensión de la red de seguridad y las correas.	Antes de cada uso, compruebe a fondo la red de seguridad, el dispositivo de suspensión de la red de seguridad, las correas, las cremalleras, las conexiones y las correas. Sustituir después de 12 meses o antes si es necesario.

SE RECOMIENDA SUSTITUIR LA RED DE SEGURIDAD UNA VEZ AL AÑO DURANTE EL USO NORMAL, AUNQUE NO PRESENTE SIGNOS VISIBLES DE DAÑOS.

Comprobación de la integridad estructural de la red de seguridad de la cama elástica
Antes de cada uso de la cama elástica y de la red de seguridad, compruebe siempre que toda la red de seguridad no presente signos de daños por rayos UV, deterioro, fragilidad, grietas y desgaste.

Paso 1 - Antes de **cada** uso, compruebe el desgaste de la red de seguridad agarrando una sección de la misma con los dedos y tirando hacia abajo. Véase la siguiente ilustración.

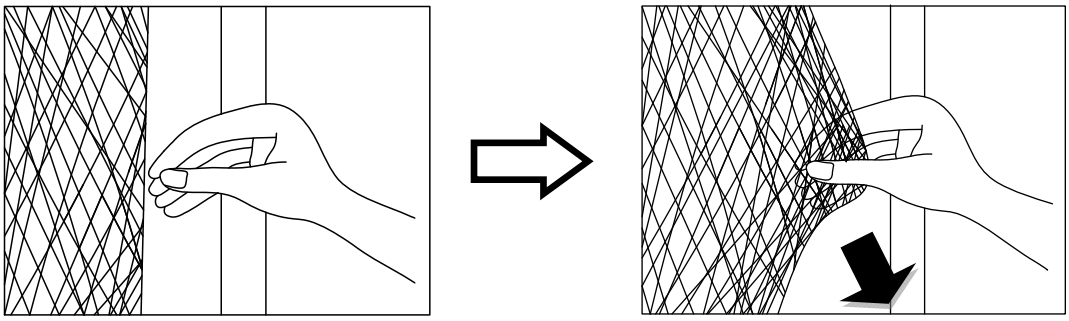

Si se produce una grieta o un sonido de rotura o desgarro, la red de seguridad ya no es segura y DEBE retirarse inmediatamente. SI **OBSERVA CUALQUIER SIGNO DE DESGASTE O DESGARRO EN LA RED DE SEGURIDAD, LA RED DE SEGURIDAD DE LA CAMA ELÁSTICA NO DEBE SEGUIR UTILIZÁNDOSE.**

Se recomienda sustituir la red de seguridad y la almohadilla cada 12 meses. Sustituya la red de seguridad y la almohadilla antes si observa cualquier signo de desgaste, desgarro, fragilidad, estiramiento excesivo u otros signos de fatiga del material. Las nuevas redes de seguridad y los acolchados pueden adquirirse a través del servicio de atención al cliente de Zero Gravity Trampolines o a través de nuestra página web www.zerogravity-shop.de.

Instrucciones de uso

Debe leer y seguir las instrucciones de este manual antes de utilizar este producto. No hacerlo puede provocar lesiones graves o incluso la muerte.

Obligaciones del usuario

Es de suma importancia tener siempre el control de tus propios saltos. NO realices saltos complicados y más difíciles hasta que no domines completamente el salto simple. Lea, siga y practique todas las precauciones y advertencias de seguridad antes de usar el trampolín. Un salto controlado es aquel en el que se aterriza en el mismo lugar y se salta. Para obtener consejos e instrucciones adicionales, póngase en contacto con un entrenador de trampolín certificado.

Papel del supervisor o propietario en la prevención de lesiones

Es responsabilidad del supervisor o supervisores de los usuarios del trampolín proporcionar una supervisión competente. Los supervisores deben conocer y aplicar todas las normas y advertencias establecidas en este manual e informar a los usuarios de estas normas para minimizar la probabilidad de accidentes y lesiones. Durante los periodos en los que la supervisión no esté disponible o no sea posible, el trampolín debe ser desmontado y guardado en un lugar seguro para evitar su uso no autorizado. El supervisor también es responsable de garantizar que el aviso de seguridad esté fijado al trampolín y que los saltadores estén informados en relación con estas advertencias e instrucciones.

PELIGRO

Todos los saltadores deben ser supervisados independientemente de su capacidad o edad.

- NO intente ni permita realizar saltos mortales. Aterrizar sobre la cabeza o el cuello puede provocar lesiones graves, paraplejia o incluso la muerte, incluso si se aterriza en el centro de la colchoneta.
- No puede utilizar el trampolín más de una persona a la vez. El uso por parte de más de una persona a la vez puede provocar lesiones graves.
- Las camas elásticas con una altura superior a 51 cm no deben ser utilizadas por niños menores de seis (6) años.

- Lleve ropa sin cordones, ganchos, lazos o cualquier otra cosa que pueda engancharse mientras utiliza el trampolín/la red de seguridad, ya que puede provocar enredos e incluso estrangulamiento.
- Sólo sube y baja del trampolín. Es peligroso saltar del trampolín al suelo cuando se baja del mismo o saltar al trampolín cuando se sube. No utilice el trampolín como trampolín para saltar sobre otros objetos.
- Asegúrese de que la red de seguridad esté firmemente sujeta a la cama elástica según las instrucciones del fabricante. Si no se realiza una conexión firme y segura entre el trampolín y la red de seguridad, pueden producirse lesiones graves, estrangulamiento o incluso la muerte.
- Cierre completamente la apertura de la red de seguridad antes de saltar. Cierre la apertura de la red de seguridad después de utilizar la cama elástica.
- No utilice el trampolín si está bajo la influencia del alcohol o de medicamentos.
- No intentes saltar la red de seguridad.
- No saltes intencionadamente contra la red de seguridad.

Debe leer y seguir las instrucciones de este manual antes de utilizar este producto. No hacerlo puede provocar lesiones graves o incluso la muerte.

ADVERTENCIA

- Lea todas las instrucciones antes de utilizar la cama elástica. Se incluyen advertencias e instrucciones sobre el cuidado, el mantenimiento y el uso de este trampolín para promover el uso correcto y agradable de este producto...
- Compruebe la cama elástica antes de cada uso. Asegúrese de que el acolchado del armazón, la red de seguridad y el acolchado del soporte de la red de seguridad (del armazón) estén colocados correctamente y de forma segura. Reemplace las piezas desgastadas, defectuosas o faltantes antes de usarlas.
- El trampolín sólo puede utilizarse bajo la supervisión de adultos competentes.
- La distancia al lado es de suma importancia. Coloque el trampolín a una distancia de paredes, edificios, vallas y otras zonas de juego.
- Asegure un espacio libre de 2,5 metros en todos los lados del trampolín. Para un uso seguro de la cama elástica, tenga en cuenta lo siguiente a la hora de elegir la ubicación de su cama elástica.
- Coloque el trampolín en una superficie nivelada antes de usarlo. La iluminación puede ser necesaria en las zonas de sombra.
- Asegure el trampolín contra el uso no autorizado y no supervisado.
- Elimine todos los obstáculos debajo del trampolín.
- El propietario y los supervisores del trampolín son responsables de que todos los usuarios conozcan las prácticas establecidas en el manual de instrucciones.
- No apto para niños menores de 3 años. Las piezas pequeñas pueden tragarse y los cables largos suponen un riesgo de estrangulamiento.
- Sólo un usuario a la vez. Riesgo de colisiones.
- Se requiere la supervisión de un adulto.
- No hay volteretas.
- Se debe comprobar el apriete de todas las tuercas y tornillos y apretarlos si es necesario.
- Si se utilizan tuercas autoblocantes, hay que tener en cuenta que sólo son adecuadas para un único montaje. Después hay que sustituirlos.
- Compruebe que todas las cubiertas no tengan rebabas ni bordes afilados y sustituya las piezas correspondientes si es necesario.
- Compruebe si hay correas sueltas y huecos. Los usuarios pueden quedar atrapados o estrangulados por las correas sueltas o en los huecos entre el trampolín y la red de seguridad.

- Utilice la cama elástica sólo cuando la superficie de la alfombra esté seca. El viento y los movimientos de aire deben estar en calma o ser ligeros. El trampolín no debe utilizarse con vientos fuertes y racheados.
- Asegúrese de que los objetos que puedan interferir con el puente estén fuera de su alcance. Asegúrese de que haya una zona libre por debajo, por encima y alrededor de la cama elástica.
- No intente trepar por debajo de la red de seguridad.
- No te cuelgues de la red de seguridad, ni la patees, ni la cortes, ni te subas a ella.
- No fije nada a la red de seguridad, excepto los accesorios o las piezas del sistema de red de seguridad aprobadas por el fabricante.
- Sólo se puede entrar y salir de la red de seguridad por la abertura de la misma.
- Aprende primero los saltos básicos y las posiciones del cuerpo antes de abordar técnicas más exigentes. Una variedad de actividades en el trampolín sólo puede realizarse utilizando los elementos básicos. Se trata de realizar un salto básico tras otro en diversas secuencias y combinaciones, en las que los pies pueden o no rebotar en la colchoneta.
- Detenga el salto doblando las rodillas en cuanto los pies toquen la colchoneta del trampolín. Aprende esta técnica antes de probar otras.
- Evita saltar demasiado alto. Sólo salta en plano hasta que puedas controlar con seguridad tu salto y aterrizar repetidamente en el centro del trampolín. Mantén la cabeza recta y los ojos enfocados en la zona exterior. Esto le ayudará a controlar su salto. El control es más importante que la altura.
- Evite saltar cuando esté cansado. Realiza sólo pequeños giros.
- Limitar el tiempo de uso continuo. Parar con regularidad. No saltes cuando estés cansado.
- Asegure el trampolín adecuadamente cuando no esté en uso. Protéjalo del uso no autorizado. Si se utiliza una escalera de trampolín, el supervisor debe retirar la escalera del trampolín cuando abandone la zona del trampolín para evitar el acceso no supervisado de niños menores de seis (6) años.
- Para obtener información sobre el aprendizaje de nuevas técnicas, póngase en contacto con un entrenador de trampolín certificado.
- Para obtener más información sobre el trampolín, póngase en contacto con el fabricante ....
- El trampolín debe ser montado por personas adultas de acuerdo con las instrucciones de montaje y luego revisado antes de su primer uso.
- Vacía los bolsillos y las manos antes de saltar.
- No abandone el trampolín con un salto.

Técnicas básicas de salto en la cama elástica

Las siguientes lecciones están diseñadas para aprender los pasos y saltos básicos antes de proceder a saltos más difíciles y complicados. Antes de entrar y utilizar el trampolín, deben leerse y seguirse todas las instrucciones de seguridad. Asimismo, el supervisor y el alumno deben discutir y demostrar plenamente la mecánica corporal y las pautas del trampolín.

Lección 1

A. Entrar y salir - demostración de las técnicas correctas
B. El salto simple - demostración y ejercicio
C. Frenar (ver demostración de salto) y practicar. Aprender a reducir la velocidad con una orden
D. Salto de mano-rodilla - demostración y práctica. La atención se centra aquí en el aterrizaje y la alineación de cuatro puntos

Lección 2

A. Repasa y practica las técnicas aprendidas en la lección 1.
B. El salto de rodilla - demostración y práctica. Aprender el simple salto a las rodillas y volver a los pies antes de intentar un medio giro a la izquierda y a la derecha.
C. El salto sentado: demostración y práctica. Aprender el salto de sentada simple, luego con salto de rodilla, salto de mano y rodilla; repetir

Lección 3

A. Repasa y practica las técnicas aprendidas en las lecciones anteriores.
B. Salto hacia delante - Para evitar quemaduras en la colchoneta y aprender la posición de salto hacia delante, se pide a todos los alumnos que adopten la posición prona (boca abajo) mientras el instructor busca posiciones incorrectas que puedan provocar lesiones
C. Comienza con un salto de mano-rodilla y luego lleva el cuerpo a la posición prona y a la colchoneta, y luego vuelve a ponerse de pie
D. Ejercicio regular - salto de mano-rodilla, salto hacia adelante, de espaldas a los pies, salto sentado, de espaldas a los pies, salto sentado, de espaldas a los pies

Después de completar esta lección, el alumno conocerá los fundamentos de los saltos de trampolín. Hay que animar a los saltadores a que intenten desarrollar sus propias rutinas, centrándose en el control y la forma del salto.

Ponte en contacto con un entrenador de trampolín certificado para desarrollar tus técnicas de trampolín.

SALTOS DE TRAMPOLÍN SENCILLOS

EL SALTO FÁCIL

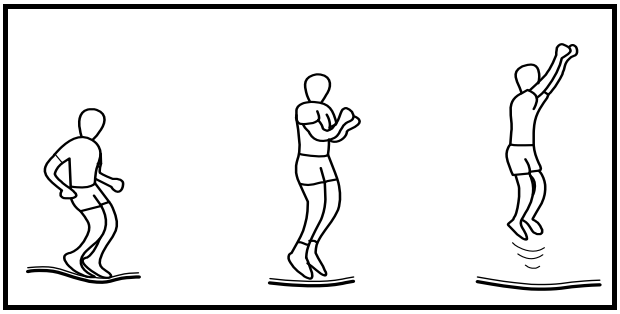

1. Comienza desde la posición de pie. Los pies están separados a la anchura de los hombros, la cabeza está erguida y los ojos se centran en la colchoneta.
2. Mueve los brazos hacia delante, hacia arriba y alrededor del cuerpo con un movimiento circular.
3. Junta los pies en el aire y apunta los dedos hacia abajo.
4. Mantén los pies separados a la altura de los hombros cuando aterrices en la colchoneta.

KNIESPRUNG

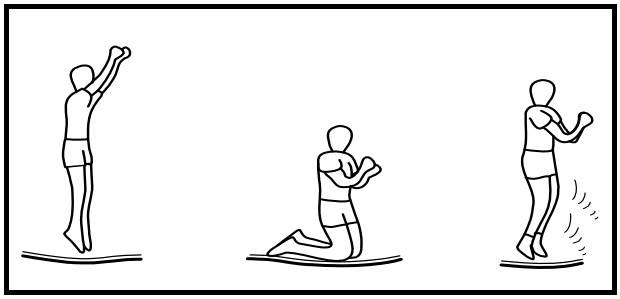

1. Empieza con el salto fácil y mantenlo plano.
2. Aterrice de rodillas, manteniendo la espalda recta y el cuerpo erguido. Utiliza los brazos para mantener el equilibrio.
3. Vuelve a la posición de salto simple balanceando los brazos hacia arriba.

RESORTE DEL ASIENTO

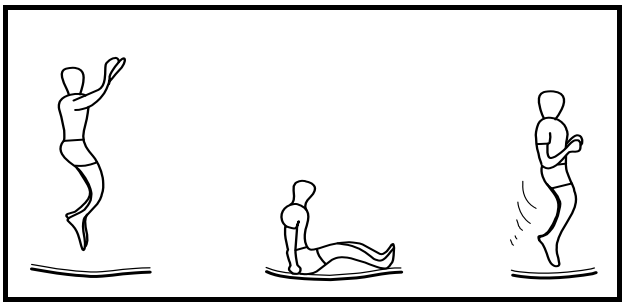

1. Aterrice en posición sentada y plana.
2. Coloca las manos en la colchoneta junto a las caderas, pero no endurezcas los codos.
3. Vuelva a la posición vertical empujando con las manos.

SALTO HACIA DELANTE

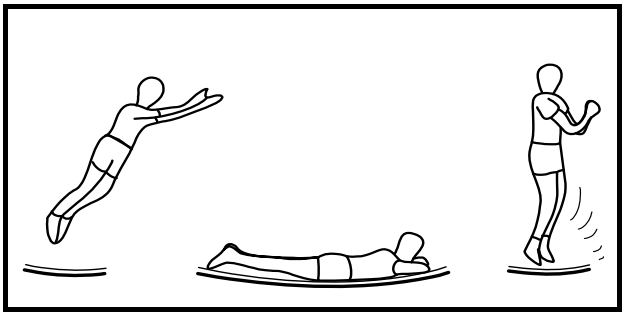

1. Comienza con un salto bajo.
2. Aterrice en la posición prona (boca abajo) y mantenga las manos y los brazos extendidos hacia adelante.
3. Empujar con los brazos para volver a la posición de pie.

Garantía del producto

Zero Gravity Trampolines garantiza que sus productos están libres de defectos de materiales y mano de obra en condiciones normales de uso y servicio durante trescientos dieciséis (365) días a partir de la fecha de compra.

El derecho de garantía se extiende únicamente al comprador original del producto y no es transferible. El comprobante de compra original (en la tienda minorista o en línea) debe conservarse como prueba de compra para mantener la reclamación de la garantía. Estos documentos deben presentarse en caso de reclamación de la garantía.

Durante el período de garantía, Zero Gravity Trampolines proporcionará la reparación o la sustitución del producto defectuoso o de sus partes cubiertas por la garantía. Todos los costes asociados a la manipulación, el transporte, la entrega y cualquier otro gasto relacionado con los servicios asociados al producto son responsabilidad del comprador. Si el producto incluye varios accesorios, sólo se sustituirá la pieza o accesorio defectuoso.

La cobertura de la garantía quedará anulada si los defectos o daños están relacionados con el uso de piezas de repuesto no autorizadas. Todas las piezas de recambio deben adquirirse en los representantes autorizados de Zero Gravity Trampoline.

Todas las decisiones tomadas por Zero Gravity Trampolines con respecto a los servicios para el Producto (incluida la reparación, la sustitución o los asuntos relacionados con la mano de obra o los materiales) son definitivas y el Comprador acepta quedar obligado por dichas decisiones. Los productos defectuosos o las partes de los mismos que se sustituyan pasarán a ser propiedad de Zero Gravity Trampolines.

Si se sustituye un producto o accesorio durante el periodo de garantía, el periodo de garantía del producto o accesorio sustituido expirará en la fecha original, es decir, 365 días después de la fecha original de compra.

Esta garantía excluye los defectos que se deriven de un uso del producto no conforme a las instrucciones, de daños accidentales, de un mal uso o de una manipulación por parte de personas no autorizadas.

Lo siguiente no está cubierto por la garantía de Zero Gravity Trampolines:

a) Productos utilizados con fines comerciales o de alquiler.

b) Pérdida o daño del producto debido a:

i. El uso indebido, la reparación y/o la manipulación por parte de personas que no sean el personal autorizado de Zero Gravity Trampolines.
ii. Negligencia y/o mal uso (incluyendo objetos externos, accidentes, almacenamiento inadecuado, exposición a la luz del sol/humedad, temperatura excesiva, arena, polvo, suciedad, otras contaminaciones u otras condiciones ambientales y la inobservancia de las precauciones o del manual de usuario, como instalaciones inadecuadas).
iii. Incendio, inundación, rayo, tormenta u otros tipos de fuerza mayor
iv. Daños debidos al envío o al transporte inadecuado, y
v. Uso inadecuado (incluyendo el uso por parte de menores, personas con sobrepeso o un número de personas superior al número máximo de personas especificado en el manual de usuario).

c) Fallos, daños o accidentes debidos al mal funcionamiento, conexión o uso de piezas no autorizadas o no suministradas por Zero Gravity Trampolines. En tal caso, Zero Gravity Trampolines se reserva el derecho de anular inmediatamente la garantía limitada.

En la medida en que lo permita la legislación local aplicable, los recursos de la Garantía Limitada serán los únicos y exclusivos del Comprador.

ZERO GRAVITY TRAMPOLINES NO SERÁ RESPONSABLE DE NINGÚN DAÑO INDIRECTO, ESPECIAL O CONSECUENTE QUE SURJA DE O EN CONEXIÓN CON EL USO O RENDIMIENTO DEL PRODUCTO, O CUALQUIER OTRO DAÑO CON RESPECTO A CUALQUIER PÉRDIDA ECONÓMICA, PÉRDIDA DE PROPIEDAD, PÉRDIDA DE INGRESOS O BENEFICIOS, PÉRDIDA DE EJERCICIO O USO, COSTE DE RETIRADA, INSTALACIÓN U OTROS DAÑOS CONSECUENTES.

LA GARANTÍA OTORGADA EN ESTE DOCUMENTO SUSTITUYE A TODAS LAS DEMÁS GARANTÍAS, Y CUALQUIER GARANTÍA IMPLÍCITA DE COMERCIABILIDAD O IDONEIDAD PARA UN FIN DETERMINADO ESTÁ LIMITADA EN SU ALCANCE Y DURACIÓN A LAS DISPOSICIONES ESTABLECIDAS EN ESTE DOCUMENTO. ESTA GARANTÍA SÓLO ES VÁLIDA EN ALEMANIA.

POR FAVOR, TENGA EN CUENTA: TODAS LAS REPARACIONES O SUSTITUCIONES DEBEN REALIZARSE CON PIEZAS DE TRAMPOLÍN AUTORIZADAS POR ZERO GRAVITY PARA MANTENER LA VALIDEZ DE ESTA GARANTÍA.

NO DEVUELVA EL PRODUCTO A LA TIENDA MINORISTA. PÓNGASE EN CONTACTO CON NUESTRO DEPARTAMENTO DE SERVICIO AL CLIENTE PARA OBTENER PIEZAS O INSTRUCCIONES DE INSTALACIÓN. LAS TIENDAS MINORISTAS NO ESTÁN EQUIPADAS PARA PROPORCIONAR SERVICIO AL CLIENTE PARA ESTE PRODUCTO.

Puede contactar con el servicio de atención al cliente en el número

+49(0) 40-22863504

Correo electrónico: service@stackmhigh.de

Horario de atención: lunes a viernes de 9:00 a 16:00

www.zerogravity-shop.de

MANUALE (IT)

IT

Tabella dei contenuti

Introduzione 71

Prima del montaggio 72

Prima di usare il trampolino 72

Importanti istruzioni di sicurezza 73-75

Cura e manutenzione 76-77

Istruzioni per l'uso 77-79

Tecniche di base di salto sul trampolino 80-81

Garanzia del prodotto 82-83

ATTENZIONE

- **È NECESSARIO LEGGERE E SEGUIRE ATTENTAMENTE LE ISTRUZIONI DI QUESTO MANUALE PRIMA DI INIZIARE A MONTARE E UTILIZZARE QUESTO TRAMPOLINO.**
- **CONSERVARE QUESTO MANUALE COME RIFERIMENTO.**
- **IL PESO MASSIMO DELL'UTENTE NON DEVE SUPERARE I 120 KG.**
- **NON PIÙ DI UNA PERSONA ALLA VOLTA PUÒ UTILIZZARE IL TRAMPOLINO.**
- **I BAMBINI PICCOLI POSSONO USARE IL TRAMPOLINO SOLO SOTTO LA SUPERVISIONE DI UN ADULTO.**
- **LA RETE DI SICUREZZA FORNISCE PARTE DELLA FORZA STRUTTURALE DEL TRAMPOLINO. IL TRAMPOLINO PUÒ ESSERE USATO SOLO QUANDO È INSTALLATA ANCHE LA RETE DI SICUREZZA.**
- **INTESO SOLO PER USO ESTERNO**

Potete raggiungere il servizio clienti al numero +49(0) 40-22863504
E-mail: service@stackmhigh.de
Orario di servizio: lunedì - venerdì 9:00 - 16:00
www.zerogravity-shop.de

ATTENZIONE

Solo un utente può usare il trampolino alla volta. Il peso massimo è di 120 kg.		**Non fare capriole o ribaltamenti perché questo può causare paraplegia o addirittura la morte se si atterra sul collo o sulla testa.**

I bambini di 3 anni o più giovani non devono usare questo trampolino.		**Non utilizzare questo trampolino se si soffre di una ferita alle gambe, alle braccia, alla testa o alla schiena.**		**In caso di gravidanza, potete usare questo trampolino solo con il consenso del vostro medico.**		**Rimuovere qualsiasi oggetto appuntito o duro dalla vostra persona prima di usare questo trampolino. Questo include gioielli e occhiali.**

Controllare il trampolino quotidianamente prima dell'uso:

- **Controllare che le gambe e il telaio siano fissati correttamente e che non siano danneggiati**
- **Controllare che la rete, le imbottiture e il tappetino non siano strappati o danneggiati**
- **Controllare se le molle sono allentate o danneggiate**
- **Assicurarsi che le gambe siano dritte**

Introduzione

Grazie per aver acquistato questo trampolino Zero Gravity Ultima 4. Questo trampolino è stato fabbricato con materiali di altissima qualità e basato su decenni di esperienza nella produzione di trampolini. Se la cura e la manutenzione vengono eseguite correttamente, siamo sicuri che il trampolino fornirà alla vostra famiglia molti anni di divertimento e piacere come compagno sportivo.

Non possiamo sottolineare abbastanza quanto sia importante per i proprietari e gli utenti di questo trampolino conoscere esattamente le regole per un uso corretto. I bambini devono sempre essere sorvegliati da adulti competenti quando usano questo trampolino. Se la supervisione di un adulto non è possibile, prendere misure appropriate per impedire l'accesso al trampolino da parte di bambini o persone non autorizzate che non hanno avuto il permesso di usarlo.

Leggere e seguire tutte le istruzioni e le avvertenze in questa guida prima di assemblare e utilizzare questo prodotto. È responsabilità del proprietario di questo trampolino assicurarsi che tutti gli utenti di questo prodotto siano pienamente informati dei rischi inerenti al salto sul trampolino. L'inosservanza di ciò può provocare lesioni gravi o persino la morte. In nessuna circostanza si devono tentare o permettere salti mortali, capriole o comportamenti simili sul trampolino. L'atterraggio sulla testa o sul collo può provocare lesioni gravi, paraplegia o persino la morte. Non permettere mai a più di una persona di usare il trampolino alla volta, poiché l'uso da parte di più di una persona può aumentare drasticamente il rischio di lesioni.

Per ridurre il rischio di caduta degli utenti dal trampolino, la rete di sicurezza deve essere installata correttamente e sempre utilizzata. L'entrata della rete di sicurezza del trampolino deve essere chiusa durante l'uso per evitare che l'utente cada dal trampolino. Anche se la rete di sicurezza del vostro trampolino è fatta di materiale resistente ai raggi UV, il vento e il tempo possono influenzare la rete di sicurezza nel tempo. Pertanto, la rete di sicurezza e il tappeto devono essere controllati prima di ogni utilizzo e sottoposti a regolare manutenzione come indicato in questa guida...

La posizione del trampolino è estremamente importante per ridurre il rischio di lesioni. L'ubicazione prevista del trampolino deve essere perfettamente piatta e livellata. Se il terreno non è perfettamente piatto, questo può causare il movimento del telaio, mettendo sotto stress i connettori, che a loro volta possono danneggiare il trampolino, rendendolo insicuro da usare e aumentando il rischio di lesioni gravi. Il trampolino deve essere posizionato solo su una superficie morbida come l'erba o un'area di gioco imbottita. Posizionare il trampolino su una superficie dura o scivolosa come pavimentazione, cemento, pavimento liscio o erba artificiale danneggia il trampolino e mette gli utenti in ulteriore rischio. Il trampolino non deve essere posizionato sotto ostacoli come linee elettriche o rami, lasciando almeno 8 metri di spazio libero da terra alla cima. Il trampolino deve essere posizionato ad almeno 2,5 metri da qualsiasi struttura o ostacolo.

Non utilizzare mai il trampolino in condizioni di vento, poiché ciò potrebbe causare un movimento imprevisto del prodotto. Il vento può far sì che il trampolino si sollevi da terra e vortichi nell'aria, causando lesioni personali e danni alla proprietà. Raccomandiamo sempre di ancorare o fissare in altro modo il trampolino per evitare che si muova in condizioni di vento. Raccomandiamo vivamente di visitare un rivenditore locale autorizzato per determinare il miglior sistema di ancoraggio per le vostre condizioni particolari. Anche con un sistema di ancoraggio, il trampolino può essere sollevato in caso di vento forte. Quando si prevedono venti forti, il trampolino deve essere smontato e conservato in modo sicuro fino a quando le condizioni meteorologiche migliorano. I danni causati dal vento o da altre condizioni meteorologiche estreme non sono coperti dalla garanzia del produttore.

Si possono usare solo pezzi di ricambio originali Zero Gravity venduti da un rivenditore autorizzato. Le parti di ricambio di altri produttori potrebbero non soddisfare gli standard di progettazione e di test di sicurezza completi utilizzati nella fabbricazione del trampolino Zero Gravity. Pertanto, Zero Gravity Trampolines non può garantire le prestazioni e la sicurezza del prodotto se vengono utilizzati pezzi di ricambio non originali. L'uso di parti di ricambio diverse da quelle originali Zero Gravity può avere un impatto negativo sulla garanzia del prodotto, in conformità con le leggi in vigore di volta in volta.

Prima del montaggio

- Controllate il contenuto della vostra confezione con la lista delle parti in questa guida. In caso di parti mancanti, si prega di contattare il fornitore o il servizio clienti di Zero Gravity Trampolines per assistenza.
- Se le parti mancano o sono danneggiate, non installare e utilizzare il trampolino finché non si sono ricevute le parti di ricambio appropriate.
- Quando si sceglie una posizione per il vostro trampolino, assicuratevi che il terreno sia completamente piatto e livellato. Il trampolino non deve essere posizionato sotto alcun ostacolo. Raccomandiamo un'altezza libera di 8 metri da terra. Assicurarsi che ci siano almeno 2 metri di distanza da eventuali edifici o ostacoli intorno al bordo del trampolino. Non ci devono essere ostacoli sotto il trampolino e deve essere collocato preferibilmente in una zona ben illuminata.
- Due adulti sono necessari per montare il trampolino.
- Si consiglia di indossare guanti da lavoro e protezione per gli occhi durante il montaggio del trampolino.
- Il trampolino è stato sottoposto a numerosi test di sicurezza. Non modificare in alcun modo la costruzione del prodotto e utilizzare solo parti originali Zero Gravity.
- La confezione contiene alcune piccole parti che possono causare soffocamento nei bambini piccoli. Si raccomanda quindi che i bambini di età inferiore ai 3 anni non si trovino nelle vicinanze durante il montaggio del trampolino.
- Si assicuri di conservare questo manuale d'istruzioni come riferimento....

Prima di usare il trampolino

- L'uso di questo trampolino richiede la supervisione costante di un adulto. Il trampolino può essere usato solo se sorvegliato da **ADULTI** competenti.
- Assicurarsi che la rete di sicurezza del trampolino sia stata montata correttamente e secondo le istruzioni di questo manuale e che la cerniera e le cinghie siano chiuse prima dell'uso.
- Si raccomanda che i bambini di età inferiore ai 6 anni non usino trampolini più alti di 51 cm (20 pollici) ....
- Solo una persona è ammessa sul trampolino alla volta.
- Il peso massimo dell'utente NON deve superare i 120 kg per questo prodotto.
- Questo prodotto è solo per uso privato. Non deve essere usato nelle scuole, nei campi da gioco, a scopo di noleggio o per uso commerciale.
- È particolarmente importante seguire le istruzioni di manutenzione all'inizio di ogni stagione. Se la manutenzione regolare viene trascurata, questo può portare ad un aumento del rischio per gli utenti.

Spostare il trampolino

Per spostare il trampolino si consiglia vivamente di smontare il trampolino e poi riassemblarlo nella nuova posizione. Se però avete bisogno di spostare il trampolino solo per una breve distanza è necessario il sollevamento di due persone. Inoltre, non sollevare il telaio a più di 5 cm da terra, sollevarlo troppo in alto può causare la deformazione del telaio. Se il telaio si deforma, mettete il trampolino a terra e premete sulla parte deformata. La tensione delle molle appiattirà il telaio.
In nessun caso il trampolino deve essere trascinato sul terreno perché questo può danneggiare la struttura del trampolino. Il trampolino deve essere tenuto fermo e orizzontale durante lo spostamento. L'inosservanza di queste istruzioni può causare il danneggiamento o il distacco di un'articolazione della gamba, il che può causare gravi lesioni o la morte.

Importanti istruzioni di sicurezza

Leggere attentamente queste avvertenze prima di usare questo prodotto. La mancata osservanza di queste avvertenze può provocare lesioni gravi o addirittura la morte.

PERICOLO

- La rete di sicurezza fornisce parte della forza strutturale del trampolino. Il trampolino può essere usato solo con la rete di sicurezza al suo posto.
- Solo un utente alla volta! Più utenti simultanei possono causare perdita di controllo, collisioni o cadute sul trampolino. Questo può portare a gravi lesioni a gambe, braccia, schiena, collo o testa.
- Non utilizzare il trampolino quando si è sotto l'influenza di alcool, droghe o farmaci, in quanto ciò potrebbe compromettere la capacità di giudizio dell'utente.
- Consultate sempre il vostro medico prima di impegnarvi in qualsiasi tipo di attività fisica.
- Non usare il trampolino se hai la pressione alta.
- Non utilizzare il trampolino se si è sofferto in precedenza di lesioni al collo o alla schiena o di malattie mentali o fisiche che possono portare a lesioni.
- Non utilizzare il trampolino se l'utente soffre di ossa rotte (ingessatura) o ha ricevuto recentemente un trattamento estensivo in ospedale (operazioni, ferite gravi, punti di sutura, lesioni alla schiena o commozione cerebrale).
- In caso di gravidanza, il trampolino può essere utilizzato solo con il consenso del medico.
- Non usare il trampolino se l'utente o la superficie del trampolino sono bagnati. In queste condizioni, l'utente può perdere il controllo e cadere, causando gravi lesioni.
- Il prodotto non deve essere usato in condizioni di vento, poiché questo potrebbe causare un movimento imprevisto del prodotto. Il vento può far sì che il trampolino si sollevi da terra e vortichi nell'aria. Questo può causare lesioni personali e danni alla proprietà. Il vento può essere particolarmente forte in aree non protette, in aree tra le case che formano una galleria del vento e in altri luoghi dove le condizioni meteorologiche locali possono causare forti venti. Raccomandiamo di ancorare o fissare in altro modo il trampolino per evitare che si muova in condizioni di vento. Un modo per ancorare il trampolino è di fissarlo con una fondazione di cemento sotto ogni gamba. Vi raccomandiamo di visitare un appaltatore locale autorizzato per determinare il miglior sistema di ancoraggio per le vostre condizioni particolari. Quando ancorate il trampolino, collegate sempre le cinghie all'anello superiore del trampolino e non ai piedi, poiché le gambe possono staccarsi dal telaio principale in caso di vento forte. Le ancore possono anche essere utilizzate per sollevare il trampolino in caso di vento forte, proprio come qualsiasi altro oggetto. Se si prevedono venti molto forti, il trampolino deve essere smontato e conservato al sicuro fino a quando le condizioni meteorologiche non migliorano. I danni causati dal vento o da altre condizioni meteorologiche estreme non sono coperti dalla garanzia del produttore. Poiché la garanzia del produttore non copre i danni associati al vento e alle intemperie, e i danni alla vostra proprietà o alla proprietà di altri possono essere causati da un trampolino spazzato via dal vento, si raccomanda vivamente di far realizzare un ancoraggio specifico per il sito attraverso un appaltatore locale autorizzato.
- Il trampolino può essere usato solo sotto la supervisione di un adulto competente.
- Non tentare o permettere capriole. Atterrare sulla testa o sul collo può portare a gravi lesioni, paraplegia o persino morte, anche se si atterra al centro del tappeto.
- Non più di una persona alla volta può usare il trampolino. L'uso da parte di più di una persona alla volta aumenta la probabilità di lesioni.

Leggere attentamente queste avvertenze prima di usare questo prodotto. La mancata osservanza di queste istruzioni di sicurezza può provocare gravi lesioni o addirittura la morte.

⚠ ATTENZIONE

Condizioni adeguate per il salto:

- La rete di sicurezza fornisce parte della forza strutturale del trampolino. Il trampolino può essere usato solo con la rete di sicurezza al suo posto.
- Utilizzare sempre il prodotto in una zona ben illuminata. Non utilizzare il prodotto all'alba, al tramonto o al buio senza illuminazione.
- Il trampolino deve essere posizionato su una superficie che sia **COMPLETAMENTE PIATTA E LIVELLATA.** Se il terreno è irregolare, questo può causare il movimento del telaio, lo stress dei connettori e il corrispondente danno al trampolino e/o gravi lesioni.
- NON installare o posizionare questo trampolino su una superficie dura come cemento, asfalto, altri pavimenti, erba artificiale o pavimentazione. Le superfici adatte sono l'erba, la sabbia o un'area di gioco coperta da un materiale di imbottitura di altezza appropriata (corteccia per parchi giochi).
- Assicurarsi SEMPRE che il trampolino sia su un terreno piano e ad almeno 2,5 metri da qualsiasi edificio o ostacolo come recinzioni, garage, case, rami sporgenti, linee di lavaggio o cavi elettrici.
- Un'altezza libera adeguata è della massima importanza. Si raccomanda un minimo di 8 metri dal livello del suolo. Tenersi a distanza da cavi, rami e altri possibili pericoli.
- Non utilizzare il trampolino al chiuso, poiché questo prodotto è destinato esclusivamente all'uso all'aperto.
-

Condizioni d'uso adeguate:

- I bambini devono essere sempre sorvegliati mentre giocano sul trampolino. I bambini devono anche essere istruiti a non usare il trampolino in modo inappropriato o pericoloso. Prendere precauzioni per impedire l'accesso dei bambini al trampolino quando non c'è la supervisione di un adulto.
- Limitare l'accesso al trampolino alle persone non autorizzate.
- I trampolini sono dispositivi a molla che permettono all'utente di saltare ad altezze e con movimenti del corpo ai quali l'utente non è abituato. Saltare dal trampolino, toccare il telaio o le molle o atterrare in modo scorretto sul tappeto del trampolino può causare gravi lesioni.
- Iniziare sempre il salto al centro del tappeto del trampolino e rimanerci per ridurre il rischio di atterrare sul telaio o sulle molle o di cadere dal trampolino. Se atterri a più di 30 cm dal bordo del logo Zero Gravity applicato al centro del tappeto, interrompi immediatamente il tuo salto. Comincia a saltare di nuovo al centro del tappeto.
- Evitare di saltare troppo in alto. Rimani ad altezze basse fino a quando non riesci a controllare il tuo salto e ad atterrare costantemente al centro del tappeto elastico.
- Assicuratevi che il telaio e le molle del trampolino siano completamente coperti dal supporto del telaio per evitare il contatto diretto con le parti metalliche.
- Non stare in piedi o saltare sulle molle mentre si usa il trampolino. Le molle non sono progettate per sopportare questi carichi e questo peso. Ciò può provocare gravi lesioni e/o danni al prodotto. Se si notano segni di molle troppo tese o danneggiate, non utilizzare più il trampolino fino a quando le molle di ricambio non siano state adeguatamente montate. Si prega di contattare i nostri rappresentanti del servizio clienti per ottenere parti di ricambio originali Zero Gravity.
- Il trampolino è ad una certa altezza da terra. Saltare dal trampolino a terra o su un'altra superficie può causare lesioni. I bambini più piccoli potrebbero aver bisogno di assistenza per salire o scendere dal trampolino. L'entrata e l'uscita corretta dal trampolino devono essere effettuate secondo regole severe. Gli utenti devono salire sul trampolino mettendo le mani sul telaio e facendo un passo o rotolando sopra le molle sul telaio e poi sul tappeto. Quando si sale o si scende dal trampolino, non calpestare direttamente o tirare il pad del telaio. Per uscire, l'utente deve spostarsi al lato del tappeto, piegarsi in avanti, mettere le mani sul telaio e poi scendere dal tappeto a terra. Gli utenti devono sempre mettere le mani sul telaio quando entrano ed escono.
- NON usare il trampolino come trampolino per saltare su altri oggetti.
- Rimuovere dal trampolino prima dell'uso tutti gli oggetti che non sono destinati all'uso con il trampolino. Non permettere ai bambini di portare giocattoli o altri oggetti sul trampolino.
- Non mangiare mentre si salta.
- Il trampolino non deve essere interrato o affondato nel terreno.
- Durante l'inverno, il carico di neve e la temperatura molto bassa possono danneggiare il trampolino. Si raccomanda di rimuovere la neve e di riporre il tappeto e la rete di sicurezza al chiuso.

- Non saltare o calpestare il cuscino del telaio perché non è progettato per sostenere il peso di una persona.
- Non utilizzare il trampolino mentre si tengono in mano o si indossano oggetti appuntiti o taglienti come gioielli, orologi, anelli, occhiali e collane. Questo evita che i gioielli danneggino il tappetino o si impiglino nella rete di sicurezza circostante.
- Non indossare abiti larghi che possono impigliarsi quando si salta.
- Non indossare mai calzature quando si usa il trampolino.
- Legare sempre i capelli lunghi in modo che non possano oscurare la vista dell'utente o rimanere impigliati nella rete di sicurezza circostante.
- IMBOTTITURA DEL TELAIO - Le imbottiture del telaio sono progettate per proteggere l'utente in caso di caduta o atterraggio sulle molle e sul telaio. È vietato sedersi o stare in piedi su di essi mentre il trampolino è in uso. Bisogna anche assicurarsi che gli utenti più piccoli non usino i bordi interni dei tappetini come una "maniglia" quando salgono sul trampolino ....
- Non usare mai il trampolino se il cuscinetto del telaio non è fissato saldamente. Stringere sufficientemente il cuscinetto del telaio prima di ogni utilizzo. Il montaggio errato del cuscinetto del telaio può provocare lesioni.
- Assicurarsi sempre che non ci siano ostacoli o oggetti sotto il trampolino che possano causare lesioni o impedire il movimento del tappeto da salto. Assicuratevi anche che non ci siano animali domestici o altre persone sotto il trampolino.
- NON saltare sul trampolino con uno snowboard, uno skateboard, dei roller blades, una bicicletta o altre attrezzature. NON tenere in mano nulla che non sia approvato dal produttore e NON mettere nulla sul trampolino mentre qualcuno ci sta saltando sopra. Si prega di essere consapevoli di ciò che vi circonda per assicurarsi che non ci siano oggetti che potrebbero ferirvi mentre state saltando sul trampolino.
- Il telaio del vostro trampolino è fatto di acciaio ed è elettricamente conduttivo. Gli apparecchi elettrici (lampade, riscaldatori, prolunghe, elettrodomestici, ecc.) non sono ammessi nel o sul trampolino o intorno al trampolino per evitare il rischio di scosse elettriche.
- Saltare sempre al centro del tappeto.

Rete e tappetino di sicurezza - Condizioni d'uso adeguate

- I bambini non devono MAI essere lasciati incustoditi all'interno della rete di sicurezza.
- La rete di sicurezza deve essere usata SOLO per ridurre il rischio di lesioni dovute a cadute dal trampolino. Non calciare, saltare, arrampicarsi, appendersi, saltare sopra o passare sotto la rete di sicurezza intenzionalmente.
- Entrare ed uscire dalla rete di sicurezza solo attraverso l'apertura della zip. Non arrampicarsi attraverso lo spazio tra la rete di sicurezza e il tappeto. Il tentativo di uscire dal trampolino attraverso questo percorso crea un rischio di strangolamento, soprattutto per i bambini piccoli.
- La rete di sicurezza e il tappeto devono essere controllati prima di ogni utilizzo. Se vengono rilevati segni di deterioramento, è necessario interrompere immediatamente l'uso del trampolino, riporre adeguatamente il trampolino e impedire l'ulteriore accesso da parte degli utenti fino all'installazione di una nuova rete di sicurezza o pad sostitutivo autorizzato Zero Gravity. Si prega di fare riferimento alla sezione Rete di sicurezza e imbottitura del trampolino - Requisiti di manutenzione di questo manuale per ulteriori dettagli.
- La rete di sicurezza fornisce parte della forza strutturale del trampolino. Il trampolino può essere usato solo con la rete di sicurezza al suo posto.

Cura e manutenzione

L'inosservanza di queste istruzioni per assicurare le corrette condizioni di funzionamento del vostro trampolino può provocare gravi lesioni e persino la morte.

La rete di sicurezza, il tappetino e l'imbottitura sono soggetti a usura. Si verifica un deterioramento graduale

del materiale. Il tasso di deterioramento dipende da una serie di fattori, tra cui il grado di esposizione ai raggi UV, l'inquinamento atmosferico e le condizioni atmosferiche come la pioggia e il vento.

La rete di sicurezza, il tappeto e l'imbottitura devono essere adeguatamente mantenuti e ispezionati secondo il programma di manutenzione delineato in questo manuale. Se il materiale mostra segni di deterioramento, è necessario interrompere immediatamente l'uso del trampolino, riporre adeguatamente il trampolino e impedire l'ulteriore accesso da parte degli utenti fino all'installazione di una sostituzione del componente usurato.

I ricambi ufficiali Zero Gravity possono essere acquistati tramite il nostro sito web: www.zerogravity-shop.de

Requisiti di manutenzione per i telai dei trampolini
Assicurarsi che le gambe siano in posizione verticale, che tutti i dadi e i bulloni siano fissati e che tutti i perni di bloccaggio del telaio siano inseriti.
Requisiti di manutenzione per il tappetino del trampolino
Ispezionare visivamente per il deterioramento del materiale, crepe o fori di bruciatura nel tappetino (la caduta di braci da un incendio può bruciare attraverso il tappetino). Controllare che la connessione della molla e l'anello a V non siano forati. Il tappetino deve essere sostituito immediatamente in caso di danni.

Requisiti di manutenzione dei tappetini per trampolini
Camminare intorno all'intero perimetro del trampolino per ispezionare visivamente il deterioramento del materiale, crepe, parti allentate, mancanza di elasticità nelle giunture fissate o altri danni all'imbottitura. L'imbottitura deve essere sostituita immediatamente se si riscontrano danni.
Requisiti di manutenzione della rete di sicurezza
La rete di sicurezza è esposta a influenze esterne come la luce del sole, il vento e la pioggia. La rete di sicurezza intorno al trampolino deve essere controllata prima di ogni utilizzo. Questo include, tra le altre cose, il controllo della rete di sicurezza per verificare la presenza di strappi, usura eccessiva, fragilità e allungamento eccessivo. Inoltre, è necessario controllare tutte le connessioni e l'integrità dell'intera rete di sicurezza. La rete di sicurezza deve essere sostituita immediatamente se mostra segni di usura, danni, allungamenti eccessivi, crepe, distacchi, fragilità o comunque perdita di integrità. Il seguente programma di manutenzione deve essere seguito:

Da 1 a 3 mesi	Da 3 a 6 mesi	Da 6 a 12 mesi
Controllare la rete di sicurezza (rete, dispositivo di sospensione della rete di sicurezza e cinghie) prima di ogni utilizzo.	Ispezione accurata dei danni provocati dai raggi UV e prima di ogni utilizzo della rete di sicurezza, del dispositivo di sospensione della rete di sicurezza e delle cinghie.	Prima di ogni utilizzo, controllare accuratamente la rete di sicurezza, il dispositivo di sospensione della rete di sicurezza, le cinghie, le cerniere, i collegamenti e le cinghie. Sostituire dopo 12 mesi o prima se necessario.

SI RACCOMANDA DI SOSTITUIRE LA RETE DI SICUREZZA UNA VOLTA ALL'ANNO DURANTE IL NORMALE UTILIZZO, ANCHE SE NON MOSTRA SEGNI VISIBILI DI DANNI.

Controllo dell'integrità strutturale della rete di sicurezza del trampolino
Prima di ogni utilizzo del trampolino e della rete di sicurezza, controllare sempre che l'intera rete di sicurezza non presenti segni di danni UV, deterioramento, fragilità, crepe e usura.

Fase 1 - Prima di **OGNI** utilizzo, controllare l'usura della rete di sicurezza afferrando una sezione della rete di sicurezza con le dita e tirando verso il basso. Vedere l'illustrazione qui sotto.

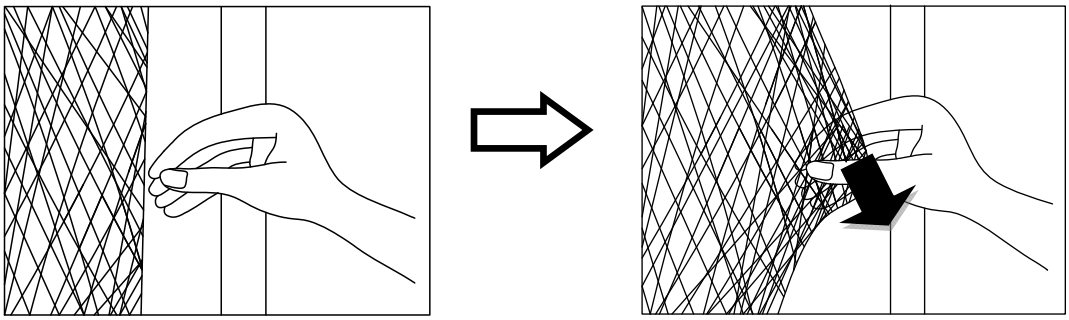

Se questo provoca una crepa o un suono di rottura o strappo, la rete di sicurezza non è più sicura e DEVE essere rimossa immediatamente. SE SI **NOTANO SEGNI DI USURA O STRAPPI SULLA RETE DI SICUREZZA, LA RETE DI SICUREZZA DEL TRAMPOLINO NON DEVE PIÙ ESSERE UTILIZZATA.**

Si raccomanda di sostituire la rete di sicurezza e il cuscinetto ogni 12 mesi. Sostituire la rete di sicurezza e il pad prima se si notano segni di usura, strappi, fragilità, sovraccarico o altri segni di affaticamento del materiale. Nuove reti di sicurezza e imbottiture possono essere acquistate attraverso il servizio clienti di Zero Gravity Trampolines o attraverso il nostro sito web www.zerogravity-shop.de.

Istruzioni per l'uso

È necessario leggere e seguire le istruzioni di questo manuale prima di utilizzare il prodotto. L'inosservanza di questa regola può provocare lesioni gravi o addirittura la morte.

Doveri dell'utente

È della massima importanza avere sempre il controllo dei propri salti. NON eseguire salti complicati e più difficili fino a quando non si è completamente padroneggiato il salto semplice. Leggere, seguire e mettere in pratica tutte le precauzioni e le avvertenze di sicurezza prima di usare il trampolino. Un salto controllato è quello in cui si atterra nello stesso posto e si salta via. Per ulteriori consigli e istruzioni, si prega di contattare un allenatore di trampolino certificato.

Ruolo del supervisore o del proprietario nella prevenzione degli infortuni

È responsabilità del supervisore (o dei supervisori) degli utenti del trampolino fornire una supervisione competente. I supervisori devono conoscere e mettere in pratica tutte le regole e le avvertenze esposte in questo manuale e informare gli utenti di queste regole in modo da ridurre al minimo la probabilità di incidenti e lesioni. Durante i periodi in cui la supervisione non è disponibile o non è possibile, il trampolino deve essere smontato e conservato in un luogo sicuro per evitare un uso non autorizzato. Il supervisore è anche responsabile di assicurare che l'avviso di sicurezza sia attaccato al trampolino e che i saltatori siano informati in relazione a queste avvertenze e istruzioni.

PERICOLO

Tutti i saltatori devono essere sorvegliati indipendentemente dalla loro abilità o età.

- NON tentare o permettere capriole. Atterrare sulla testa o sul collo può provocare lesioni gravi, paraplegia o persino la morte, anche se si atterra al centro del tappeto.
- Non più di una persona alla volta può usare il trampolino. L'uso da parte di più di una persona alla volta può provocare gravi lesioni.
- I trampolini con un'altezza superiore a 51 cm (20 pollici) non devono essere utilizzati da bambini di età inferiore ai sei (6) anni.
- Indossare indumenti senza coulisse, ganci, occhielli o qualsiasi altra cosa che possa impigliarsi mentre si usa il trampolino/rete di sicurezza, poiché ciò può causare impigliamento e persino strangolamento.
- Salire e scendere solo dal trampolino. È pericoloso saltare dal trampolino a terra quando si scende dal trampolino o saltare sul trampolino quando si sale. Non usare il trampolino come trampolino per saltare su altri oggetti.
- Assicurarsi che la rete di sicurezza sia saldamente attaccata al trampolino come richiesto dalle istruzioni del produttore. La mancata realizzazione di un collegamento stretto e sicuro tra il trampolino e la rete di sicurezza può provocare lesioni gravi, strangolamento o addirittura la morte.
- Chiudere completamente l'apertura della rete di sicurezza prima di saltare. Chiudere l'apertura della rete di sicurezza dopo aver usato il trampolino.
- Non utilizzare il trampolino se si è sotto l'influenza di alcol o farmaci.
- Non cercare di saltare la rete di sicurezza.
- Non saltare intenzionalmente contro la rete di sicurezza.

È necessario leggere e seguire le istruzioni di questo manuale prima di utilizzare il prodotto. L'inosservanza di questa regola può provocare lesioni gravi o addirittura la morte.

ATTENZIONE

- Leggere tutte le istruzioni prima di usare il trampolino. Le avvertenze e le istruzioni sulla cura, la manutenzione e l'uso di questo trampolino sono incluse per promuovere un uso corretto e divertente di questo prodotto...
- Controllare il trampolino prima di ogni utilizzo. Assicurarsi che l'imbottitura del telaio, la rete di sicurezza e l'imbottitura del supporto della rete di sicurezza (del telaio) siano posizionati correttamente e in modo sicuro. Sostituire le parti usurate, difettose o mancanti prima dell'uso.
- Il trampolino può essere usato solo se sorvegliato da adulti competenti.
- La distanza dal lato è della massima importanza. Posizionare il trampolino a una certa distanza da muri, edifici, recinzioni e altre aree di gioco.
- Assicurare uno spazio libero di 2,5 metri su tutti i lati del trampolino. Per un uso sicuro del trampolino, si prega di considerare quanto segue quando si sceglie una posizione per il vostro trampolino.
- Posizionare il trampolino su una superficie piana prima dell'uso. L'illuminazione può essere richiesta nelle zone d'ombra.
- Assicurare il trampolino contro l'uso non autorizzato e senza supervisione.
- Rimuovere tutti gli ostacoli sotto il trampolino.
- Il proprietario e i supervisori del trampolino sono responsabili di rendere tutti gli utenti consapevoli delle pratiche indicate nel manuale di istruzioni.
- Non adatto ai bambini sotto i 3 anni. Le parti piccole possono essere inghiottite e i cavi lunghi rappresentano un rischio di strangolamento.
- Solo un utente alla volta. Rischio di collisioni.
- È richiesta la supervisione di un adulto.
- Nessun salto mortale.
- Tutti i dadi e i bulloni devono essere controllati e serrati se necessario.

- Se si usano dadi autobloccanti, bisogna notare che sono adatti solo per un unico montaggio. In seguito devono essere sostituiti.
- Controllare che tutte le coperture non presentino bave o bordi taglienti e sostituire le parti corrispondenti se necessario.
- Controllare che non ci siano cinghie allentate e spazi vuoti. Gli utenti possono rimanere impigliati o strangolati da cinghie allentate o nelle fessure tra il trampolino e la rete di sicurezza.
- Utilizzare il trampolino solo quando la superficie del tappeto è asciutta. Il vento e i movimenti d'aria dovrebbero essere calmi o solo leggeri. Il trampolino non deve essere usato con venti forti e rafficati.
- Assicurarsi che gli oggetti che possono interferire con il ponticello siano fuori dalla portata. Assicurarsi che ci sia un'area libera sotto, sopra e intorno al trampolino.
- Non tentare di arrampicarsi sotto la rete di sicurezza.
- Non aggrappatevi alla rete di sicurezza, non datele calci, non tagliatela e non saliteci sopra.
- Non attaccare nulla alla rete di sicurezza se non accessori o parti del sistema della rete di sicurezza approvati dal produttore.
- Entrare e uscire dalla rete di sicurezza solo attraverso l'apertura della rete di sicurezza.
- Impara prima i salti di base e le posizioni del corpo prima di affrontare tecniche più impegnative. Una varietà di attività sul trampolino può essere eseguita solo utilizzando le basi. Si tratta di eseguire un salto di base dopo l'altro in varie sequenze e combinazioni, dove i piedi possono o non possono rimbalzare sul tappeto.
- Fermare il salto piegando le ginocchia non appena i piedi toccano il tappetino del trampolino. Imparate questa tecnica prima di provarne altre.
- Evitare di saltare troppo in alto. Saltate in piano solo fino a quando non potete controllare con sicurezza il vostro salto e atterrare ripetutamente al centro del trampolino. Tieni la testa dritta e gli occhi concentrati sull'area esterna. Questo vi aiuterà a controllare il vostro salto. Il controllo è più importante dell'altezza.
- Evitare di saltare quando si è stanchi. Eseguire solo piccoli giri.
- Limitare il tempo di utilizzo continuo. Fermarsi regolarmente. Non saltate quando siete stanchi.
- Fissare adeguatamente il trampolino quando non è in uso. Proteggetelo dall'uso non autorizzato. Se viene usata una scala del trampolino, il supervisore deve rimuovere la scala dal trampolino quando lascia l'area del trampolino per prevenire l'accesso non supervisionato da parte di bambini sotto i sei (6) anni di età.
- Per informazioni sull'apprendimento di nuove tecniche, si prega di contattare un allenatore di trampolino certificato.
- Per ulteriori informazioni sul trampolino, si prega di contattare il produttore....
- Il trampolino deve essere montato da persone adulte secondo le istruzioni di montaggio e poi controllato prima del primo utilizzo.
- Svuota le tasche e le mani prima di saltare.
- Non lasciare il trampolino con un salto.

Tecniche di base di salto sul trampolino

Le seguenti lezioni sono pensate per imparare i passi e i salti di base prima di procedere a salti più difficili e complicati. Prima di entrare e usare il trampolino, tutte le istruzioni di sicurezza devono essere lette e seguite. Allo stesso modo, la meccanica del corpo e le linee guida del trampolino devono essere pienamente discusse e dimostrate tra il supervisore e lo studente.

Lezione 1

A. Entrata e uscita - dimostrazione delle tecniche corrette
B. Il salto semplice - dimostrazione ed esercizio
C. Frenare (vedi dimostrazione di salto) e fare pratica. Imparare a rallentare a comando
D. Salto del ginocchio a mano - dimostrazione e pratica. L'attenzione qui si concentra sull'atterraggio e l'allineamento in quattro punti

Lezione 2

A. Rivedere e mettere in pratica le tecniche imparate nella Lezione 1.
B. Il salto del ginocchio - dimostrazione e pratica. Imparare il semplice salto alle ginocchia e ritorno ai piedi prima di tentare un mezzo giro a sinistra e a destra.
C. Il salto a sedere - dimostrazione e pratica. Imparare il semplice salto da seduto, poi con il salto del ginocchio, il salto mano-ginocchio; ripetere

Lezione 3

A. Rivedere e mettere in pratica le tecniche imparate nelle lezioni precedenti.
B. Salto in avanti - Per evitare bruciature sul tappeto e per imparare la posizione del salto in avanti, a tutti gli studenti viene chiesto di assumere la posizione prona (faccia in giù) mentre l'istruttore cerca posizioni scorrette che possono portare a lesioni
C. Iniziare con un salto mano-ginocchio e poi portare il corpo in posizione prona e sul tappetino, poi di nuovo sui piedi
D. Esercizio regolare - salto mano-ginocchio, salto in avanti, indietro sui piedi, salto seduto, indietro sui piedi, salto seduto, indietro sui piedi

Dopo aver completato questa lezione lo studente conoscerà le basi dei salti dal trampolino. I saltatori devono essere incoraggiati a provare e sviluppare le proprie routine, concentrandosi sul controllo e sulla forma del salto.

Contatta un allenatore di trampolino certificato per sviluppare le tue tecniche di trampolino.

SEMPLICI SALTI DAL TRAMPOLINO

IL SALTO FACILE

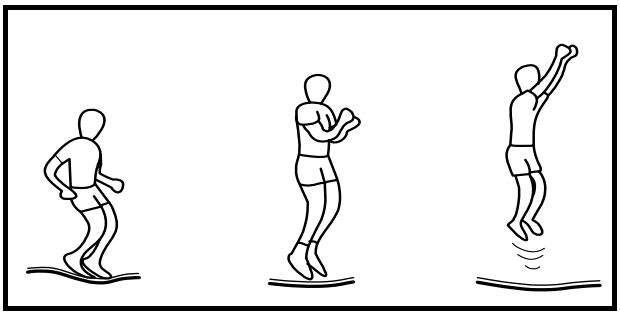

1. Iniziare dalla posizione in piedi. I piedi sono alla larghezza delle spalle, la testa è dritta e gli occhi sono concentrati sul tappeto.
2. Oscillare le braccia in avanti, in alto e intorno al corpo con un movimento circolare.
3. Porta i piedi insieme mentre sei in aria e punta le dita dei piedi verso il basso.
4. Tieni i piedi alla larghezza delle spalle quando atterri sul tappeto.

KNIESPRUNG

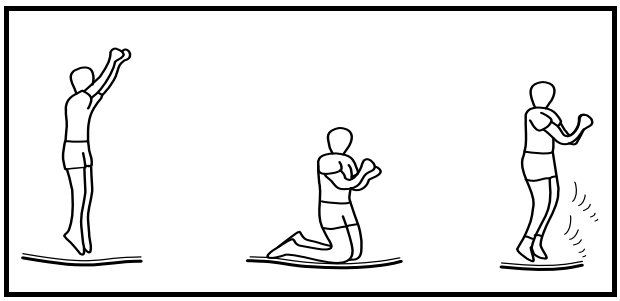

1. Inizia con il salto facile e tienilo piatto.
2. Atterrate sulle ginocchia, mantenendo la schiena dritta e il corpo eretto. Usa le braccia per mantenere l'equilibrio.
3. Saltate di nuovo nella posizione di salto singolo facendo oscillare le braccia verso l'alto.

MOLLA DELLA SELLA

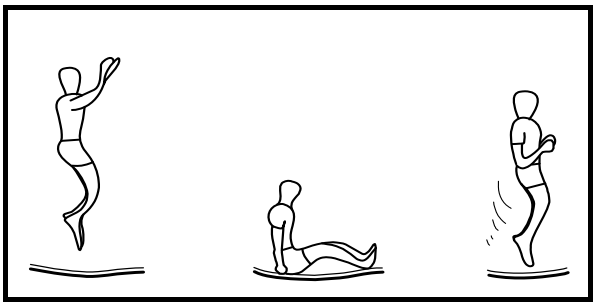

1. Atterrate in una posizione seduta piatta.
2. Metti le mani sul tappetino vicino ai fianchi, ma non irrigidire i gomiti.
3. Ritornate alla posizione eretta spingendo via con le mani.

SALTO IN AVANTI

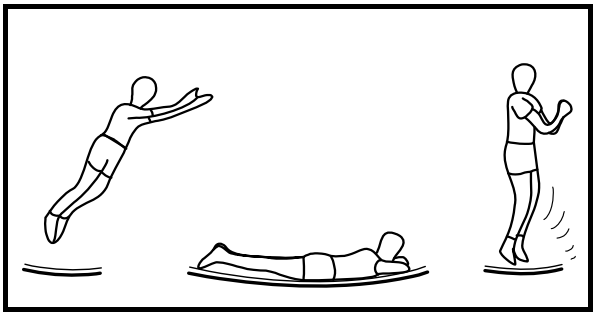

1. Inizia con un salto basso.
2. Atterrate in posizione prona (a faccia in giù) e tenete le mani e le braccia distese in avanti.
3. Spingi via dal tappetino con le braccia per tornare alla posizione in piedi.

Garanzia del prodotto

Zero Gravity Trampolines garantisce che i suoi prodotti sono privi di difetti nei materiali e nella lavorazione in condizioni normali di utilizzo e servizio per trecentosedici (365) giorni dalla data di acquisto.

Il diritto alla garanzia si estende solo all'acquirente originale del prodotto e non è trasferibile. La prova d'acquisto originale (nel negozio al dettaglio o online) deve essere conservata come prova d'acquisto per mantenere il diritto alla garanzia. Questi documenti devono essere presentati in caso di una richiesta di garanzia.

Durante il periodo di garanzia, Zero Gravity Trampolines provvederà alla riparazione o alla sostituzione del prodotto difettoso o delle sue parti coperte dalla garanzia. Tutti i costi associati alla gestione, al trasporto, alla consegna e a qualsiasi altro costo sostenuto in relazione ai servizi associati al prodotto sono di responsabilità dell'acquirente. Se il prodotto comprende diversi accessori, solo la parte o l'accessorio difettoso sarà sostituito.

La copertura della garanzia sarà annullata se i difetti o i danni sono legati all'uso di parti di ricambio non autorizzate. Tutte le parti di ricambio devono essere acquistate dai rappresentanti autorizzati di Zero Gravity Trampoline.

Tutte le decisioni prese da Zero Gravity Trampolines riguardo ai servizi per il Prodotto (compresa la riparazione, la sostituzione o le questioni relative alla lavorazione o ai materiali) sono definitive e l'Acquirente accetta di essere vincolato da tali decisioni. I prodotti difettosi o le loro parti sostituite diventano proprietà di Zero Gravity Trampolines.

Se un prodotto o un accessorio viene sostituito durante il periodo di garanzia, il periodo di garanzia per il prodotto o l'accessorio sostituito scadrà alla data originale, cioè 365 giorni dopo la data originale di acquisto.

Questa garanzia esclude i difetti che risultano da un utilizzo del prodotto non conforme alle istruzioni, da un danno accidentale, da un uso improprio o da una manomissione da parte di persone non autorizzate.

Quanto segue non è coperto dalla garanzia dei trampolini Zero Gravity:

a) Prodotti usati per scopi commerciali o di noleggio.

b) Perdita o danno al prodotto a causa di:

i. Uso improprio, riparazione e/o manomissione da parte di persone diverse dal personale autorizzato Zero Gravity Trampolines.
ii. Negligenza e/o uso improprio (inclusi oggetti esterni, incidenti, stoccaggio improprio, esposizione a luce solare/umidità, temperatura eccessiva, sabbia, polvere, sporcizia, altro inquinamento o altre condizioni ambientali e mancata osservanza delle precauzioni o del manuale utente, come installazioni improprie).
iii. Incendio, inondazione, fulmine, tempesta o altri tipi di forza maggiore
iv. Danni dovuti alla spedizione o al trasporto improprio, e
v. Uso improprio (incluso l'uso da parte di minori, persone in sovrappeso o un numero di persone superiore al numero massimo di persone specificato nel manuale d'uso).

c) Guasto, danno o incidente dovuto a malfunzionamento, collegamento o uso di parti non autorizzate o non fornite da Zero Gravity Trampolines. In tal caso, Zero Gravity Trampolines si riserva il diritto di annullare immediatamente la garanzia limitata.

Nella misura consentita dalla legge locale applicabile, i rimedi previsti dalla Garanzia limitata saranno gli unici ed esclusivi rimedi dell'Acquirente.

ZERO GRAVITY TRAMPOLINES NON SARÀ RESPONSABILE DI ALCUN DANNO INDIRETTO, SPECIALE O CONSEQUENZIALE DERIVANTE DA O IN RELAZIONE ALL'USO O ALLE PRESTAZIONI DEL PRODOTTO, O DI QUALSIASI ALTRO DANNO IN RELAZIONE A QUALSIASI PERDITA ECONOMICA, PERDITA DI PROPRIETÀ, PERDITA DI RICAVI O PROFITTI, PERDITA DI ESERCIZIO O USO, COSTO DI RIMOZIONE, INSTALLAZIONE O ALTRI DANNI CONSEGUENTI.

LA GARANZIA CONCESSA QUI DI SEGUITO SOSTITUISCE TUTTE LE ALTRE GARANZIE, E QUALSIASI GARANZIA IMPLICITA DI COMMERCIABILITÀ O IDONEITÀ PER UNO SCOPO PARTICOLARE È LIMITATA NELL'AMBITO E NELLA DURATA ALLE DISPOSIZIONI STABILITE NEL PRESENTE DOCUMENTO. QUESTA GARANZIA È VALIDA SOLO IN GERMANIA.

SI PREGA DI NOTARE: TUTTE LE RIPARAZIONI O SOSTITUZIONI DEVONO ESSERE FATTE CON PARTI DI TRAMPOLINO AUTORIZZATE DA ZERO GRAVITY PER MANTENERE LA VALIDITÀ DI QUESTA GARANZIA.

NON RESTITUIRE IL PRODOTTO AL NEGOZIO AL DETTAGLIO. SI PREGA DI CONTATTARE IL NOSTRO SERVIZIO CLIENTI PER LE PARTI O LE ISTRUZIONI DI INSTALLAZIONE. I NEGOZI AL DETTAGLIO NON SONO ATTREZZATI PER FORNIRE ASSISTENZA AI CLIENTI PER QUESTO PRODOTTO.

Potete raggiungere il servizio clienti al numero

+49(0) 40-22863504

E-mail: service@stackmhigh.de

Orario di servizio: lunedì - venerdì 9:00 - 16:00

www.zerogravity-shop.de

HANDMATIG (NL)

NL

Inhoudsopgave

Inleiding 86

Vóór de montage 87

Voordat u de trampoline gebruikt..... 87

Belangrijke veiligheidsinstructies 88-90

Verzorging en onderhoud 91-92

Aanwijzingen voor gebruik 93-94

Basis springtechnieken op de trampoline 95-96

Productgarantie 97-98

⚠ WAARSCHUWING

- **U MOET DE INSTRUCTIES IN DEZE HANDLEIDING GRONDIG LEZEN EN OPVOLGEN VOORDAT U KUNT BEGINNEN MET DE MONTAGE EN HET GEBRUIK VAN DEZE TRAMPOLINE.**
- **BEWAAR DEZE HANDLEIDING VOOR NASLAGDOELEINDEN.**
- **HET MAXIMUMGEWICHT VAN DE GEBRUIKER MAG NIET MEER DAN 120 KG BEDRAGEN.**
- **NIET MEER DAN ÉÉN PERSOON TEGELIJK GEBRUIK MAG MAKEN VAN DE TRAMPOLINE.**
- **KLEINE KINDEREN MOGEN DE TRAMPOLINE ALLEEN GEBRUIKEN ONDER TOEZICHT VAN EEN VOLWASSENE.**
- **HET VEILIGHEIDSNET MAAKT DEEL UIT VAN DE STRUCTURELE STERKTE VAN DE TRAMPOLINE. DE TRAMPOLINE MAG ALLEEN WORDEN GEBRUIKT ALS OOK HET VEILIGHEIDSNET IS GEÏNSTALLEERD.**
- **UITSLUITEND BESTEMD VOOR GEBRUIK BUITENSHUIS.**

U kunt de klantendienst bereiken op +49(0) 40-22863504
E-mail: service@stackmhigh.de
Diensturen: Maandag - Vrijdag 9:00 - 16:00
www.zerogravity-shop.de

WAARSCHUWING

De trampoline mag slechts door één gebruiker tegelijk worden gebruikt. Het maximumgewicht is 120 kg.		**Maak geen salto's of koprollen, want dit kan leiden tot paraplegie of zelfs de dood als u op uw nek of hoofd terechtkomt.**

Kinderen van 3 jaar of jonger mogen deze trampoline niet gebruiken.		**Gebruik deze trampoline niet als u letsel heeft aan uw benen, armen, hoofd of rug.**		**In geval van zwangerschap mag u deze trampoline alleen gebruiken met toestemming van uw arts.**		**Verwijder scherpe of harde voorwerpen van uw persoon voordat u deze trampoline gebruikt. Dit omvat juwelen en brillen.**

Controleer de trampoline dagelijks voor gebruik:

- **Controleer de poten en het frame op correcte bevestiging en beschadiging**
- **Controleer het net, de kussens en de mat op scheuren en beschadigingen**
- **Controleer op losse of beschadigde veren**
- **Zorg ervoor dat de benen recht zijn**

Inleiding

Hartelijk dank voor de aanschaf van deze Zero Gravity Ultima 4 trampoline. Deze trampoline is vervaardigd met materialen van de hoogste kwaliteit en gebaseerd op tientallen jaren ervaring in de productie van trampolines. Als het onderhoud en de verzorging correct worden uitgevoerd, zijn wij er zeker van dat de trampoline uw gezin vele jaren plezier en sportplezier zal bezorgen.

We kunnen niet genoeg benadrukken hoe belangrijk het is voor de eigenaars en gebruikers van deze trampoline om precies de regels voor correct gebruik te kennen. Kinderen moeten bij het gebruik van deze trampoline altijd onder toezicht van bekwame volwassenen staan. Als toezicht door volwassenen niet mogelijk is, moet u passende maatregelen nemen om te voorkomen dat kinderen of onbevoegden die geen toestemming hebben gekregen om de trampoline te gebruiken, er toegang toe krijgen.

Lees en volg alle instructies en waarschuwingen in deze handleiding voordat u dit product in elkaar zet en gebruikt. Het is de verantwoordelijkheid van de eigenaar van deze trampoline om ervoor te zorgen dat alle gebruikers van dit product volledig op de hoogte zijn van de risico's die inherent zijn aan het springen op de trampoline. Doet u dit niet, dan kan dit leiden tot ernstig letsel of zelfs de dood. In geen geval mogen salto's, salto's of soortgelijke gedragingen worden geprobeerd of toegestaan op de trampoline. Een landing op het hoofd of de nek kan leiden tot ernstig letsel, paraplegie of zelfs de dood. Laat de trampoline nooit door meer dan één persoon tegelijk gebruiken, omdat bij gebruik door meer dan één persoon de kans op letsel drastisch kan toenemen.

Om het risico te beperken dat gebruikers van de trampoline vallen, moet het veiligheidsnet correct worden geïnstalleerd en altijd worden gebruikt. De ingang van het veiligheidsnet van de trampoline moet tijdens het gebruik gesloten zijn om te voorkomen dat de gebruiker van de trampoline valt. Hoewel het veiligheidsnet van uw trampoline gemaakt is van UV-bestendig materiaal, kunnen wind en weer het veiligheidsnet na verloop van tijd aantasten. Daarom moeten het veiligheidsnet en de mat vóór elk gebruik worden gecontroleerd en regelmatig worden onderhouden zoals aangegeven in deze handleiding...

De plaats van de trampoline is uiterst belangrijk om het risico op letsel te beperken. De beoogde plaats van de trampoline moet perfect vlak en waterpas zijn. Als de grond niet perfect vlak is, kan dit het frame doen bewegen, waardoor de verbindingsstukken onder druk komen te staan, wat op zijn beurt de trampoline kan beschadigen, waardoor hij onveilig wordt om te gebruiken en het risico op ernstig letsel toeneemt. De trampoline mag alleen op een zachte ondergrond worden geplaatst, zoals gras of een beklede speelruimte. Als de trampoline op een harde of gladde ondergrond wordt geplaatst, zoals bestrating, beton, gewone vloerbedekking of kunstgras, zal de trampoline beschadigen en lopen de gebruikers extra risico. De trampoline mag niet onder obstakels zoals hoogspanningskabels of takken worden geplaatst, zodat er minstens 8 meter vrije ruimte is van de grond tot de top. De trampoline moet op minstens 2,5 meter afstand van een constructie of obstakel worden geplaatst.

Gebruik de trampoline nooit bij veel wind, want dan kan het product onverwacht gaan bewegen. Wind kan ervoor zorgen dat de trampoline van de grond wordt getild en door de lucht gaat dwarrelen, met lichamelijk letsel en materiële schade tot gevolg. Wij raden u altijd aan de trampoline te verankeren of op een andere manier vast te zetten om te voorkomen dat hij verschuift in winderige omstandigheden. Wij raden u ten stelligste aan een plaatselijke erkende dealer te raadplegen om het beste verankeringssysteem voor uw specifieke omstandigheden te bepalen. Zelfs met een verankeringssysteem kan de trampoline bij harde wind worden opgetild. Als er harde wind wordt voorspeld, moet de trampoline worden gedemonteerd en veilig worden opgeborgen tot de weersomstandigheden verbeteren. Schade veroorzaakt door wind of andere extreme weersomstandigheden wordt niet gedekt door de fabrieksgarantie.

Alleen originele Zero Gravity reserveonderdelen die via een erkende dealer worden verkocht, mogen worden gebruikt. Vervangende onderdelen van andere fabrikanten voldoen mogelijk niet aan het ontwerp en de uitgebreide veiligheidstests die bij de fabricage van de Zero Gravity trampoline zijn gebruikt. Daarom kan Zero Gravity Trampolines de prestaties en de veiligheid van het product niet garanderen als niet-originele vervangstukken worden gebruikt. Het gebruik van andere dan originele Zero Gravity onderdelen kan een negatieve invloed hebben op de garantie van het product, in overeenstemming met de wetten die van tijd tot tijd van kracht zijn.

Vóór de montage

- Controleer de inhoud van uw pakket aan de hand van de onderdelenlijst in deze gids. Als er onderdelen ontbreken, neem dan contact op met uw leverancier of de klantenservice van Zero Gravity Trampolines voor hulp.
- Als er onderdelen ontbreken of beschadigd zijn, mag u de trampoline niet opzetten en gebruiken totdat u de juiste vervangingsonderdelen hebt ontvangen.
- Wanneer u een plaats voor uw trampoline kiest, zorg er dan voor dat de grond volkomen vlak en waterpas is. De trampoline mag niet onder obstakels worden geplaatst. Wij bevelen een vrije hoogte van 8 meter vanaf de grond aan. Zorg ervoor dat er rond de rand van de trampoline minstens 2 meter vrije ruimte is van gebouwen of obstakels. Er mogen zich geen obstakels onder de trampoline bevinden en de trampoline moet bij voorkeur in een goed verlichte ruimte worden geplaatst.
- Er zijn twee volwassenen nodig om de trampoline op te zetten.
- Wij raden u aan werkhandschoenen en oogbescherming te dragen bij het in elkaar zetten van de trampoline.
- De trampoline heeft uitgebreide veiligheidstests ondergaan. Wijzig de constructie van het product op geen enkele manier en gebruik alleen originele Zero Gravity onderdelen.
- De verpakking bevat enkele kleine onderdelen die verstikking kunnen veroorzaken bij jonge kinderen. Het wordt daarom aanbevolen dat kinderen jonger dan 3 jaar niet in de buurt zijn wanneer de trampoline in elkaar wordt gezet.
- Bewaar deze gebruiksaanwijzing voor naslagdoeleinden.

Voordat u de trampoline gebruikt

- Het gebruik van deze trampoline vereist voortdurend toezicht door een volwassene. De trampoline mag alleen gebruikt worden onder toezicht van bekwame **VOLWASSENEN**.
- Zorg ervoor dat het trampoline veiligheidsnet correct en volgens de instructies in deze handleiding is gemonteerd en dat de ritssluiting en de riemen gesloten zijn vóór gebruik.
- Het wordt aanbevolen dat kinderen jonger dan 6 jaar geen trampoline gebruiken die hoger is dan 51 cm (20 inch)....
- Er mag maar één persoon tegelijk op de trampoline.
- Het maximumgewicht van de gebruiker mag voor dit product NIET meer dan 120 kg bedragen.
- Dit product is alleen voor privé-gebruik. Het mag niet worden gebruikt in scholen, op speelplaatsen, voor verhuurdoeleinden of voor commercieel gebruik.
- Het is vooral belangrijk dat u de onderhoudsinstructies aan het begin van elk seizoen opvolgt. Als regelmatig onderhoud wordt verwaarloosd, kan dit leiden tot een verhoogd risico voor de gebruikers.

Verplaatsen van de trampoline

Voor het verplaatsen van de trampoline raden wij ten zeerste aan de trampoline te demonteren en vervolgens op de nieuwe locatie weer in elkaar te zetten. Als de trampoline slechts over een korte afstand moet worden verplaatst, moet hij door twee mensen worden opgetild. Til het frame ook niet hoger op dan 5 cm van de grond, als u het te hoog optilt, kan het frame kromtrekken. Als het frame krom trekt, zet de trampoline dan neer en druk op het deel dat kromgetrokken is. De spanning in de veren zal het frame plat maken.
De trampoline mag in geen geval over de grond worden gesleept, omdat dit de structuur van de trampoline kan beschadigen. De trampoline moet tijdens de verplaatsing stabiel en horizontaal worden gehouden. Het niet opvolgen van deze instructies kan leiden tot beschadiging of losraken van een pootgewricht, wat ernstig letsel of de dood tot gevolg kan hebben.

Belangrijke veiligheidsinstructies

Lees deze waarschuwingen zorgvuldig voordat u dit product gebruikt. Het niet in acht nemen van deze waarschuwingen kan leiden tot ernstig letsel of zelfs de dood.

GEVAAR

- Het veiligheidsnet zorgt voor een deel van de structurele sterkte van de trampoline. De trampoline mag alleen worden gebruikt met het veiligheidsnet op zijn plaats.
- Slechts één gebruiker per keer! Meerdere gelijktijdige gebruikers kunnen verlies van controle, botsingen of valpartijen op de trampoline veroorzaken. Dit kan leiden tot ernstige verwondingen aan benen, armen, rug, nek of hoofd.
- Gebruik de trampoline niet onder invloed van alcohol, drugs of medicijnen, aangezien dit het beoordelingsvermogen van de gebruiker kan aantasten.
- Raadpleeg altijd uw arts voordat u enige vorm van lichamelijke activiteit onderneemt.
- Gebruik de trampoline niet als u een hoge bloeddruk heeft.
- Gebruik de trampoline niet als u eerder nek- of rugletsel hebt opgelopen of als u geestelijk of lichamelijk lijdt aan aandoeningen die tot letsel kunnen leiden.
- Gebruik de trampoline niet als de gebruiker botbreuken heeft (gips) of onlangs een uitgebreide ziekenhuisbehandeling heeft ondergaan (operaties, ernstige wonden, hechtingen, rugletsel of hersenschudding).
- In geval van zwangerschap mag de trampoline alleen worden gebruikt met toestemming van de arts.
- Gebruik de trampoline niet als de gebruiker of het oppervlak van de trampoline nat is. In deze omstandigheden kan de gebruiker de controle verliezen en vallen, wat ernstig letsel tot gevolg kan hebben.
- Het product mag niet worden gebruikt in winderige omstandigheden, omdat het product dan onverwacht kan verschuiven. Wind kan ervoor zorgen dat de trampoline van de grond wordt getild en door de lucht gaat dwarrelen. Dit kan persoonlijk letsel en schade aan eigendommen veroorzaken. De wind kan bijzonder sterk zijn op onbeschermde plaatsen, in gebieden tussen huizen die een windtunnel vormen en op andere plaatsen waar de plaatselijke weersomstandigheden sterke winden kunnen veroorzaken. Wij raden u aan de trampoline te verankeren of op een andere manier vast te zetten om te voorkomen dat hij bij veel wind verschuift. Een manier om de trampoline te verankeren is door hem vast te zetten met een betonnen fundering onder elke poot. Wij raden u aan een plaatselijke gediplomeerde aannemer te raadplegen om het beste verankeringssysteem voor uw specifieke omstandigheden te bepalen. Bij het verankeren van de trampoline moeten de banden altijd aan de bovenste ring van de trampoline worden bevestigd en niet aan de poten, omdat de poten bij harde wind los kunnen raken van het hoofdframe. Verankeringen kunnen ook worden gebruikt om de trampoline bij harde wind op te tillen, net als elk ander voorwerp. Als er zeer harde wind wordt verwacht, moet de trampoline worden gedemonteerd en veilig worden opgeborgen tot de weersomstandigheden verbeteren. Schade veroorzaakt door wind of andere extreme weersomstandigheden wordt niet gedekt door de fabrieksgarantie. Aangezien de fabrieksgarantie geen schade dekt die verband houdt met weer en wind, en schade aan uw eigendommen of die van anderen kan worden veroorzaakt door een trampoline die door de wind wordt weggeblazen, wordt sterk aangeraden dat u een verankering ter plaatse laat maken door een plaatselijke erkende aannemer.
- De trampoline mag alleen worden gebruikt onder toezicht van een bevoegde volwassene.
- Probeer of sta geen salto's toe. Een landing op het hoofd of de nek kan leiden tot ernstig letsel, dwarslaesie of zelfs de dood, zelfs als je in het midden van de mat landt.
- Er mag niet meer dan één persoon tegelijk gebruik maken van de trampoline. Gebruik door meer dan één persoon tegelijk verhoogt de kans op letsel.

Lees deze waarschuwingen zorgvuldig voordat u dit product gebruikt. Het niet in acht nemen van deze veiligheidsinstructies kan leiden tot ernstig letsel of zelfs de dood.

WAARSCHUWING

De juiste omstandigheden om te springen:

- Het veiligheidsnet zorgt voor een deel van de structurele sterkte van de trampoline. De trampoline mag alleen worden gebruikt met het veiligheidsnet op zijn plaats.
- Gebruik het product altijd in een goed verlichte ruimte. Gebruik het product niet bij dageraad, in de schemering of in het donker zonder verlichting.
- De trampoline moet op een **volledig** vlakke **en egale** ondergrond worden geplaatst. Als de grond oneffen is, kan dit leiden tot beweging van het frame, spanning op de verbindingsstukken en daarmee gepaard gaande schade aan de trampoline en/of ernstig letsel.
- Installeer of plaats deze trampoline NIET op een harde ondergrond, zoals beton, asfalt, andere vloerbedekking, kunstgras of bestrating. Geschikte ondergronden zijn onder meer gras, zand of een speelplaats die bedekt is met een padding van geschikte hoogte (speelplaatsschors).
- Zorg er ALTIJD voor dat de trampoline op een vlakke ondergrond staat en ten minste 2,5 meter verwijderd is van gebouwen of obstakels zoals hekken, garages, huizen, overhangende takken, waslijnen of elektriciteitskabels.
- Een voldoende vrije hoogte is van het grootste belang. Een minimum van 8 meter vanaf de grond wordt aanbevolen. Houd afstand van kabels, takken en andere mogelijke gevaren.
- Gebruik de trampoline niet binnenshuis, aangezien dit product alleen bedoeld is voor gebruik buitenshuis.

Juiste gebruiksomstandigheden:

- Kinderen moeten altijd onder toezicht staan als ze op de trampoline spelen. Kinderen moeten ook worden geïnstrueerd om de trampoline niet op een ongepaste of gevaarlijke manier te gebruiken. Neem voorzorgsmaatregelen om te voorkomen dat kinderen bij de trampoline kunnen wanneer er geen toezicht van een volwassene is.
- Beperk de toegang tot de trampoline voor onbevoegden.
- Trampolines zijn verende toestellen die de gebruiker in staat stellen te springen op hoogten en met lichaamsbewegingen waaraan de gebruiker niet gewend is. Van de trampoline afspringen, het frame of de veren raken of verkeerd op de trampolinemat terechtkomen kan ernstig letsel veroorzaken.
- Begin uw sprong altijd in het midden van de trampolinemat en blijf daar om het risico te verkleinen dat u op het frame of de veren landt of van de trampoline valt. Als u meer dan 30 cm van de rand van het Zero Gravity logo op het midden van de mat landt, stop dan onmiddellijk met uw sprong. Begin weer te springen in het midden van de mat.
- Spring niet te hoog. Blijf op lage hoogtes totdat je je sprong onder controle hebt en consequent in het midden van de trampolinemat kunt landen.
- Zorg ervoor dat het frame en de veren van de trampoline volledig worden afgedekt door de framehouder om direct contact met metalen onderdelen te voorkomen.
- Ga tijdens het gebruik van de trampoline niet op de veren staan of springen. De veren zijn niet ontworpen om deze belastingen en dit gewicht te weerstaan. Dit kan leiden tot ernstig letsel en/of beschadiging van het product. Als u tekenen van overrekking of beschadigde veren opmerkt, mag u de trampoline niet meer gebruiken tot de veren correct zijn gemonteerd. Neem contact op met onze vertegenwoordigers van de klantendienst om originele Zero Gravity vervangingsonderdelen te verkrijgen.
- De trampoline staat op een bepaalde hoogte boven de grond. Als u van de trampoline op de grond of op een ander oppervlak springt, kunt u letsel oplopen. Kleinere kinderen kunnen hulp nodig hebben om op of af de trampoline te klimmen. Het op de juiste wijze betreden en verlaten van de trampoline moet volgens strikte regels gebeuren. De gebruikers moeten op de trampoline klimmen door hun handen op het frame te plaatsen en over de veren op het frame en vervolgens op de mat te stappen of te rollen. Stap niet direct op of trek niet aan het randkussen als u op of van de trampoline stapt. Om de mat te verlaten, moet de gebruiker naar de zijkant van de mat gaan, voorover buigen, de handen op het frame plaatsen en dan van de mat op de grond stappen. Gebruikers moeten altijd hun handen op het frame plaatsen bij het in- en uitstappen.

- Gebruik de trampoline NIET als springplank om op andere voorwerpen te springen.
- Verwijder voor gebruik alle voorwerpen van de trampoline die niet bedoeld zijn voor gebruik met de trampoline. Sta niet toe dat kinderen speelgoed of andere voorwerpen op de trampoline meenemen.
- Niet eten tijdens het springen.
- De trampoline mag niet worden ingegraven of verzonken in de grond.
- Tijdens de winter kunnen de sneeuwbelasting en de zeer lage temperatuur de trampoline beschadigen. Het wordt aanbevolen de sneeuw te verwijderen en de mat en het veiligheidsnet binnenshuis op te bergen.
- Spring of stap niet op het framekussen, aangezien het niet ontworpen is om het gewicht van een persoon te dragen.
- Gebruik de trampoline niet terwijl u scherpe of puntige voorwerpen vasthoudt of draagt, zoals juwelen, horloges, ringen, brillen en halskettingen. Zo wordt voorkomen dat juwelen de mat beschadigen of verstrikt raken in het omringende veiligheidsnet.
- Draag geen losse kleding die bij het springen kan blijven haken.
- Draag nooit schoeisel wanneer u de trampoline gebruikt.
- Bind lang haar altijd zo vast dat het het zicht van de gebruiker niet kan belemmeren of verstrikt kan raken in het omringende vangnet.
- FRAME PADDING - Frame pads zijn ontworpen om de gebruiker te beschermen bij een val of landing op de veren en het frame. Het is verboden om erop te zitten of staan als de trampoline in gebruik is. U moet er ook voor zorgen dat kleinere gebruikers de binnenranden van het kussen niet als "handvat" gebruiken wanneer ze op de trampoline stappen....
- Gebruik de trampoline nooit als het randkussen niet goed is vastgemaakt. Draai het framepad voor elk gebruik voldoende vast. Onjuiste montage van het framepad kan leiden tot letsel.
- Zorg er altijd voor dat er zich geen obstakels of voorwerpen onder de trampoline bevinden die letsel kunnen veroorzaken of de beweging van de springmat kunnen belemmeren. Zorg er ook voor dat er zich geen huisdieren of andere mensen onder de trampoline bevinden.
- Spring NIET op de trampoline met een snowboard, skateboard, rolschaatsen, fiets of ander materiaal. Houd GEEN dingen in uw handen die niet door de fabrikant zijn goedgekeurd en plaats GEEN dingen op de trampoline terwijl er iemand op springt. Wees u bewust van uw omgeving om er zeker van te zijn dat er geen voorwerpen zijn die u kunnen verwonden terwijl u op de trampoline springt.
- Het frame van uw trampoline is gemaakt van staal en is elektrisch geleidend. Elektrische apparaten (lampen, verwarmingstoestellen, verlengsnoeren, huishoudelijke apparaten, enz.) zijn niet toegestaan in of op de trampoline of rondom de trampoline om het risico van een elektrische schok te voorkomen.
- Spring altijd in het midden van de mat.

Veiligheidsnet en -mat - Juiste gebruiksomstandigheden

- Kinderen MOETEN NOOIT zonder toezicht in het vangnet achtergelaten worden.
- Het veiligheidsnet is ALLEEN bedoeld om het risico op letsel door van de trampoline vallen te verminderen. Schop, spring, klim, hang, spring over of klim onder het vangnet niet opzettelijk.
- Ga alleen naar binnen en verlaat het vangnet via de ritsopening. Klim niet door de opening tussen het veiligheidsnet en de mat. Pogingen om de trampoline via deze weg te verlaten, leveren een risico op wurging op, vooral voor jonge kinderen.
- Het veiligheidsnet en de mat moeten vóór elk gebruik worden gecontroleerd. Als er tekenen van verslechtering worden waargenomen, moet u onmiddellijk stoppen met het gebruik van de trampoline, de trampoline goed opbergen en verdere toegang door gebruikers voorkomen totdat een nieuw, door Zero Gravity goedgekeurd vervangend veiligheidsnet of -kussen is geïnstalleerd. Raadpleeg het hoofdstuk Trampoline Veiligheidsnet en Vulling - Onderhoudseisen in deze handleiding voor meer informatie.
- Het veiligheidsnet zorgt voor een deel van de structurele sterkte van de trampoline. De trampoline mag alleen worden gebruikt met het veiligheidsnet op zijn plaats.

Verzorging en onderhoud

Het niet opvolgen van deze instructies voor een juiste werking van uw trampoline kan leiden tot ernstig letsel en zelfs de dood.

Het veiligheidsnet, de mat en de vulling zijn aan slijtage onderhevig. Geleidelijke verslechtering van het materiaal treedt op. De snelheid waarmee de kwaliteit achteruitgaat, hangt af van een aantal factoren, waaronder de mate van blootstelling aan UV-straling, luchtverontreiniging en weersomstandigheden zoals regen en wind.

Het veiligheidsnet, de mat en de vulling moeten naar behoren worden onderhouden en geïnspecteerd volgens het in deze handleiding beschreven onderhoudsschema. Als het materiaal tekenen van verslechtering vertoont, moet u onmiddellijk stoppen met het gebruik van de trampoline, de trampoline op de juiste manier opbergen en verdere toegang door gebruikers voorkomen totdat een vervanging voor het versleten onderdeel is geïnstalleerd.

Officiële Zero Gravity reserveonderdelen zijn te koop via onze website: www.zerogravity-shop.de

Onderhoudsvoorschriften voor trampolineframes
Zorg ervoor dat de poten zich in verticale positie bevinden, dat alle bouten en moeren vastzitten en dat alle borgpennen van het frame geplaatst zijn.
Onderhoudsvoorschriften voor trampolinemat
Voer een visuele inspectie uit op materiaaldefecten, scheuren of brandgaten in de mat (vallende sintels van een brand kunnen door de mat heen branden). Controleer de verbinding van de veer en de V-ring op gaatjes. De mat moet onmiddellijk worden vervangen als er schade wordt geconstateerd.

Onderhoudsvoorschriften voor trampolinevullingen
Loop rond de hele omtrek van de trampoline om visueel te inspecteren op verslechtering van het materiaal, scheuren, losse onderdelen, gebrek aan elasticiteit in vastgezette verbindingen of andere schade aan het opvulmateriaal. De bekleding moet onmiddellijk worden vervangen indien beschadiging wordt geconstateerd.
Onderhoudsvereisten voor veiligheidsnet
Het vangnet is blootgesteld aan invloeden van buitenaf, zoals zonlicht, wind en regen. Het veiligheidsnet rond de trampoline moet vóór elk gebruik worden gecontroleerd. Dit houdt onder meer in dat het vangnet moet worden gecontroleerd op scheuren, overmatige slijtage, broosheid en te grote rek. Bovendien moet u alle verbindingen en het hele vangnet op integriteit controleren. Het veiligheidsnet moet onmiddellijk worden vervangen indien het tekenen van slijtage, beschadiging, te grote rek, scheuren, losraken, broosheid of anderszins verlies van integriteit vertoont. Het volgende onderhoudsschema moet worden gevolgd:

1 tot 3 maanden	3 tot 6 maanden	6 tot 12 maanden
Controleer het veiligheidsnet (net, ophanginrichting voor het veiligheidsnet en riemen) vóór elk gebruik.	Grondige controle op UV-beschadiging en vóór elk gebruik van het veiligheidsnet, de ophanginrichting van het veiligheidsnet en de riemen.	Controleer vóór elk gebruik grondig het veiligheidsnet, de ophanginrichting van het veiligheidsnet, de riemen, de ritssluitingen, de verbindingen en de riemen. Vervangen na 12 maanden of eerder indien nodig.

HET WORDT AANBEVOLEN HET VEILIGHEIDSNET BIJ NORMAAL GEBRUIK EENMAAL PER JAAR TE VERVANGEN, OOK AL VERTOONT HET GEEN ZICHTBARE TEKENEN VAN BESCHADIGING.

Controle van het veiligheidsnet van de trampoline op structurele integriteit
Controleer voor elk gebruik van de trampoline en het veiligheidsnet altijd het gehele veiligheidsnet op tekenen van UV-beschadiging, aantasting, broosheid, scheuren en slijtage.

Stap 1 - Controleer voor **ELK** gebruik het veiligheidsnet op slijtage door een deel van het net met uw vingers vast te pakken en naar beneden te trekken. Zie de illustratie hieronder.

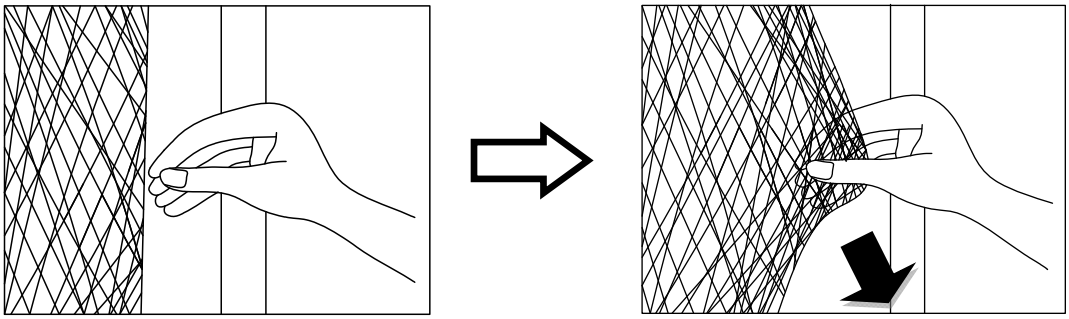

Als dit resulteert in een scheur of een breek- of scheurgeluid, is het veiligheidsnet niet langer veilig en MOET het onmiddellijk worden verwijderd. ALS **U TEKENEN VAN SLIJTAGE OF SCHEUREN OP HET VEILIGHEIDSNET OPMERKT, MAG HET TRAMPOLINEVEILIGHEIDSNET NIET MEER WORDEN GEBRUIKT.**

Het wordt aanbevolen om het veiligheidsnet en het onderlegger om de 12 maanden te vervangen. Vervang het veiligheidsnet en het stootkussen eerder als u tekenen van slijtage, scheuren, broosheid, te veel rekken of andere tekenen van materiaalmoeheid opmerkt. Nieuwe veiligheidsnetten en padding kunnen worden gekocht via de Zero Gravity Trampolines klantenservice of via onze website www.zerogravity-shop.de.

Instructies voor gebruik

U moet de instructies in deze handleiding lezen en opvolgen alvorens dit product te gebruiken. Doet u dit niet, dan kan dit leiden tot ernstig letsel of zelfs de dood.

Plichten van de gebruiker

Het is van het grootste belang dat je altijd je eigen sprongen in de hand houdt. Voer GEEN ingewikkelde en moeilijkere sprongen uit voordat je de eenvoudige sprong volledig onder de knie hebt. Lees alle veiligheidsvoorschriften en waarschuwingen, volg ze op en breng ze in praktijk voordat u de trampoline gebruikt. Een gecontroleerde sprong is een sprong waarbij je op dezelfde plaats landt en er weer afspringt. Voor aanvullende tips en instructies kunt u contact opnemen met een gediplomeerde trampolinecoach.

De rol van de supervisor of eigenaar bij het voorkomen van letsel

Het is de verantwoordelijkheid van de toezichthouder(s) op de gebruikers van de trampoline om bekwaam toezicht te houden. Supervisors moeten op de hoogte zijn van alle regels en waarschuwingen in deze handleiding en deze toepassen, en de gebruikers op de hoogte brengen van deze regels om de kans op ongevallen en verwondingen zo klein mogelijk te maken. Tijdens perioden waarin toezicht niet beschikbaar of niet mogelijk is, moet de trampoline worden gedemonteerd en op een veilige plaats opgeborgen om gebruik door onbevoegden te voorkomen. De toezichthouder is er ook verantwoordelijk voor dat het veiligheidsbericht op de trampoline wordt aangebracht en dat de springers worden geïnformeerd over deze waarschuwingen en instructies.

GEVAAR

Alle springers moeten onder toezicht staan, ongeacht hun vaardigheid of leeftijd.

- Probeer of sta GEEN salto's toe. Een landing op het hoofd of de nek kan leiden tot ernstig letsel, dwarslaesie of zelfs de dood, zelfs als je in het midden van de mat landt.
- Er mag niet meer dan één persoon tegelijk gebruik maken van de trampoline. Gebruik door meer dan één persoon tegelijk kan ernstig letsel tot gevolg hebben.
- Trampolines met een hoogte van meer dan 51 cm (20 inch) mogen niet worden gebruikt door kinderen jonger dan zes (6) jaar.
- Draag kleding zonder trekkoorden, haken, lussen of iets anders dat vast kan komen te zitten tijdens het gebruik van de trampoline/het veiligheidsnet, omdat dit kan leiden tot verstrikking en zelfs tot wurging.
- Alleen op en af de trampoline klimmen. Het is gevaarlijk om van de trampoline op de grond te springen als u van de trampoline afgaat of om op de trampoline te springen als u erop gaat staan. Gebruik de trampoline niet als springplank om op andere voorwerpen te springen.
- Zorg ervoor dat het veiligheidsnet stevig aan de trampoline is bevestigd, zoals voorgeschreven in de instructies van de fabrikant. Het niet maken van een strakke en veilige verbinding tussen de trampoline en het veiligheidsnet kan leiden tot ernstig letsel, wurging of zelfs de dood.
- Sluit de opening van het veiligheidsnet volledig alvorens te springen. Sluit de opening van het veiligheidsnet na gebruik van de trampoline.
- Gebruik de trampoline niet als u onder invloed bent van alcohol of medicijnen.
- Probeer niet over het vangnet te springen.
- Spring niet opzettelijk tegen het vangnet.

U moet de instructies in deze handleiding lezen en opvolgen alvorens dit product te gebruiken. Doet u dit niet, dan kan dit leiden tot ernstig letsel of zelfs de dood.

WAARSCHUWING

- Lees alle instructies voordat u de trampoline gebruikt. Waarschuwingen en instructies over verzorging, onderhoud en gebruik van deze trampoline zijn bijgevoegd om een juist en plezierig gebruik van dit product te bevorderen...
- Controleer de trampoline voor elk gebruik. Zorg ervoor dat de bekleding van het frame, het veiligheidsnet en de bekleding van de veiligheidsnetsteun (van het frame) correct en stevig geplaatst zijn. Vervang versleten, defecte of ontbrekende onderdelen vóór gebruik.
- De trampoline mag alleen worden gebruikt onder toezicht van bekwame volwassenen.

- Afstand tot de zijkant is van het grootste belang. Plaats de trampoline op enige afstand van muren, gebouwen, hekken en andere speelterreinen.
- Zorg voor een vrije ruimte van 2,5 meter aan alle kanten van de trampoline. Voor een veilig gebruik van de trampoline moet u het volgende in overweging nemen bij het kiezen van een plaats voor uw trampoline.
- Plaats de trampoline voor gebruik op een vlakke ondergrond. In schaduwrijke gebieden kan verlichting nodig zijn.
- Beveilig de trampoline tegen gebruik door onbevoegden en zonder toezicht.
- Verwijder alle obstakels onder de trampoline.
- De eigenaar en de toezichthouders van de trampoline zijn er verantwoordelijk voor dat alle gebruikers zich bewust zijn van de in de gebruiksaanwijzing beschreven praktijken.
- Niet geschikt voor kinderen onder de 3 jaar. Kleine onderdelen kunnen worden ingeslikt en lange snoeren vormen een risico op wurging.
- Slechts één gebruiker per keer. Gevaar voor aanrijdingen.
- Toezicht door volwassenen vereist.
- Geen flips.
- Alle bouten en moeren moeten op hun vastheid worden gecontroleerd en zo nodig worden aangedraaid.
- Indien zelfborgende moeren worden gebruikt, moet erop worden gewezen dat deze alleen geschikt zijn voor eenmalige montage. Daarna moeten ze worden vervangen.
- Controleer alle afdekkingen op bramen en scherpe randen en vervang zo nodig de bijbehorende onderdelen.
- Controleer op losse riemen en kieren. Gebruikers kunnen verstrikt raken of gewurgd raken door losse riemen of in openingen tussen de trampoline en het veiligheidsnet.
- Gebruik de trampoline alleen als het oppervlak van de mat droog is. Wind en luchtbewegingen moeten kalm zijn of slechts licht. De trampoline mag niet worden gebruikt bij harde en vlagerige wind.
- Zorg ervoor dat voorwerpen die de jumper kunnen hinderen buiten bereik zijn. Zorg voor een vrije ruimte onder, boven en rond de trampoline.
- Probeer niet onder het vangnet door te klimmen.
- Ga niet aan het vangnet hangen, schop er niet tegen, snij er niet in en klim er niet op.
- Bevestig niets aan het opvangnet, behalve door de fabrikant goedgekeurde accessoires of onderdelen van het opvangnetsysteem.
- Ga alleen door de opening van het veiligheidsnet naar binnen en naar buiten.
- Leer eerst de basissprongen en lichaamshoudingen voordat je meer uitdagende technieken gaat doen. Verschillende activiteiten op de trampoline kunnen alleen worden uitgevoerd met behulp van de basisbeginselen. Hierbij wordt de ene basissprong na de andere uitgevoerd in verschillende opeenvolgingen en combinaties, waarbij de voeten al dan niet van de mat stuiteren.
- Stop de sprong door de knieën te buigen zodra de voeten de trampolinemat raken. Leer deze techniek voordat je andere probeert.
- Spring niet te hoog. Spring alleen plat totdat u uw sprong veilig onder controle hebt en herhaaldelijk in het midden van de trampoline kunt landen. Hou je hoofd recht en je ogen gericht op het buitengebied. Dit zal je helpen je sprong te controleren. Controle is belangrijker dan hoogte.
- Vermijd springen als je moe bent. Voer alleen kleine bochten uit.
- Beperk de tijd van ononderbroken gebruik. Stop regelmatig. Spring niet als je moe bent.
- Zet de trampoline goed vast als hij niet wordt gebruikt. Bescherm het tegen ongeoorloofd gebruik. Als een trampolineladder wordt gebruikt, moet de toezichthouder de ladder van de trampoline verwijderen wanneer hij het trampolingebied verlaat om te voorkomen dat kinderen jonger dan zes (6) jaar zonder toezicht bij de trampoline kunnen komen.
- Voor informatie over het aanleren van nieuwe technieken, kunt u contact opnemen met een gediplomeerde trampolinecoach.
- Voor aanvullende informatie over de trampoline kunt u contact opnemen met de fabrikant....
- De trampoline moet door volwassen personen volgens de montage-instructies in elkaar worden gezet en vervolgens vóór het eerste gebruik worden gecontroleerd.
- Maak je zakken en handen leeg voor je springt.
- Verlaat de trampoline niet met een sprong.

Basis springtechnieken op de trampoline

De volgende lessen zijn bedoeld om de basisstappen en -sprongen te leren alvorens over te gaan tot moeilijkere en gecompliceerdere sprongen. Voordat u de trampoline betreedt en gebruikt, moeten eerst alle veiligheidsinstructies worden gelezen en opgevolgd. Evenzo moeten de lichaamsmechanica en de trampolinerichtlijnen volledig worden besproken en gedemonstreerd tussen de supervisor en de leerling.

Les 1

A. Binnenkomen en weggaan - demonstratie van correcte technieken
B. De eenvoudige sprong - demonstratie en oefening
C. Remmen (zie demonstratie van springen) en oefenen. Leren te vertragen op commando
D. Hand-knie sprong - demonstratie en oefening. De focus ligt hier op de vierpunts landing en uitlijning

Les 2

A. Herzie en oefen de in Les 1 geleerde technieken.
B. De kniesprong - demonstratie en oefening. Leer de eenvoudige sprong naar de knieën en terug naar de voeten voordat je een halve draai naar links en rechts probeert.
C. De zit sprong - demonstratie en oefening. Leer de simpele zit sprong, dan met knie sprong, hand-knie sprong; herhaal

Les 3

A. Herzie en oefen de technieken die u in de vorige lessen hebt geleerd.
B. Voorwaartse sprong - Om brandwonden op de mat te voorkomen en om de voorwaartse sprongpositie te leren, wordt alle leerlingen gevraagd om de buikligging aan te nemen (gezicht naar beneden) terwijl de instructeur kijkt of er onjuiste posities zijn die tot blessures kunnen leiden
C. Begin met een hand-knie sprong en breng het lichaam dan in buikligging en op de mat, dan terug op de voeten
D. Regelmatige oefening - hand-knie sprong, voorwaartse sprong, terug op de voeten, zit sprong, terug op de voeten, zit sprong, terug op de voeten

Na deze les kent de leerling de basisprincipes van trampolinespringen. De springers moeten worden aangemoedigd om te proberen hun eigen routines te ontwikkelen, met de nadruk op controle en vorm van de sprong.

Neem contact op met een gediplomeerde trampolinecoach om uw trampolinetechnieken te ontwikkelen.

EENVOUDIGE TRAMPOLINE SPRONGEN

THE EASY JUMP

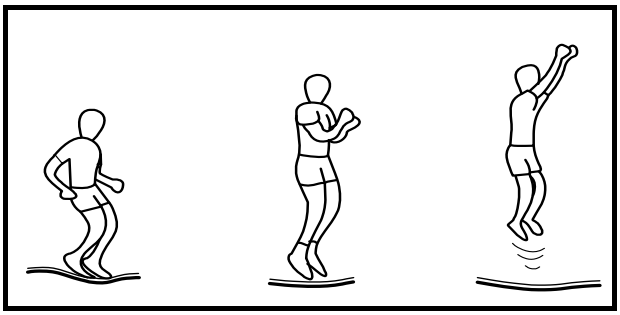

1. Begin vanuit staande positie. De voeten staan op schouderbreedte uit elkaar, het hoofd is rechtop en de ogen zijn gericht op de mat.
2. Zwaai de armen naar voren, omhoog en rond het lichaam in een cirkelvormige beweging.
3. Breng de voeten in de lucht naar elkaar toe en wijs met de tenen naar beneden.
4. Houd je voeten op schouderbreedte uit elkaar als je op de mat landt.

KNIESPRUNG

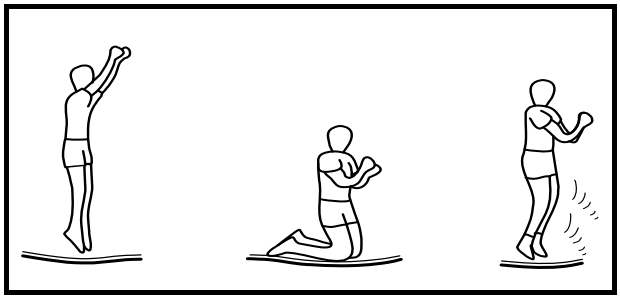

1. Begin met de gemakkelijke sprong en hou het vlak.
2. Land op je knieën, hou je rug recht en je lichaam rechtop. Gebruik je armen om je evenwicht te bewaren.
3. Spring terug naar de enkele sprongpositie door de armen omhoog te zwaaien.

ZITSTEUN

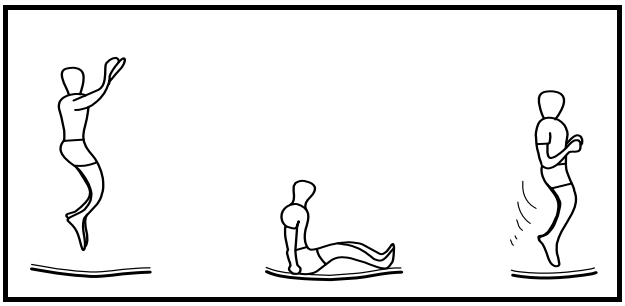

1. Land in een vlakke zittende positie.
2. Plaats je handen op de mat naast je heupen, maar verstijf je ellebogen niet.
3. Keer terug naar de rechtopstaande positie door af te duwen met uw handen.

VOORWAARTSE SPRONG

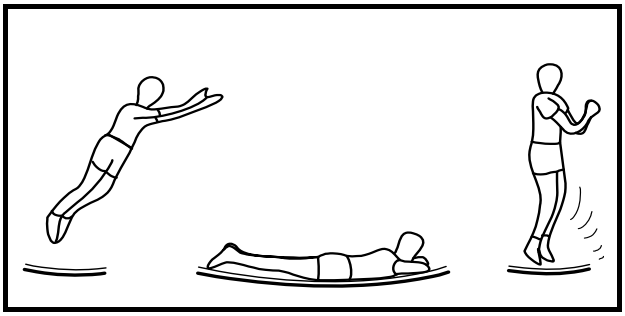

1. Begin met een lage sprong.
2. Land in buikligging (gezicht naar beneden) en houd de handen en armen gestrekt naar voren.
3. Duw met de armen weg van de mat om terug te keren naar de staande positie.

Productgarantie

Zero Gravity Trampolines garandeert dat haar producten vrij zijn van materiaal- en fabricagefouten onder normale gebruiks- en serviceomstandigheden gedurende driehonderd zestien (365) dagen vanaf de datum van aankoop.

De aanspraak op garantie geldt alleen voor de oorspronkelijke koper van het product en is niet overdraagbaar. Het originele aankoopbewijs (in de winkel of online) moet worden bewaard als bewijs van aankoop om de garantieclaim te handhaven. Deze documenten moeten worden overgelegd in geval van een garantieclaim.

Tijdens de garantieperiode zal Zero Gravity Trampolines zorgen voor reparatie of vervanging van het defecte product of onderdelen daarvan die onder de garantie vallen. Alle kosten in verband met behandeling, vervoer, levering en alle andere kosten in verband met diensten in verband met het product zijn voor rekening van de koper. Als het product een aantal accessoires bevat, wordt alleen het defecte onderdeel of accessoire vervangen.

De garantie vervalt indien defecten of schade het gevolg zijn van het gebruik van niet-geautoriseerde vervangingsonderdelen. Alle vervangingsonderdelen moeten worden gekocht bij erkende vertegenwoordigers van Zero Gravity Trampoline.

Alle beslissingen van Zero Gravity Trampolines met betrekking tot diensten voor het Product (met inbegrip van reparatie, vervanging of kwesties met betrekking tot vakmanschap of materialen) zijn definitief en de Koper gaat ermee akkoord gebonden te zijn aan dergelijke beslissingen. Defecte producten of onderdelen daarvan die worden vervangen, worden eigendom van Zero Gravity Trampolines.

Indien een product of accessoire tijdens de garantieperiode wordt vervangen, verstrijkt de garantieperiode voor het vervangen product of accessoire op de oorspronkelijke datum, d.w.z. 365 dagen na de oorspronkelijke aankoopdatum.

Deze garantie sluit gebreken uit die het gevolg zijn van het niet volgens de instructies gebruiken van het product, onopzettelijke schade, verkeerd gebruik of manipulatie door onbevoegde personen.

De volgende zaken vallen niet onder de garantie van Zero Gravity Trampolines:

a) Producten gebruikt voor commerciële of verhuurdoeleinden.

b) Verlies of beschadiging van het product als gevolg van:

   i. Misbruik, reparatie en/of manipulatie door andere personen dan bevoegd personeel van Zero Gravity Trampolines.
   ii. Onachtzaamheid en/of verkeerd gebruik (inclusief externe voorwerpen, ongelukken, onjuiste opslag, blootstelling aan zonlicht/luchtvochtigheid, te hoge temperatuur, zand, stof, vuil, andere vervuiling of andere omgevingsfactoren en het niet in acht nemen van voorzorgsmaatregelen of de gebruikershandleiding, zoals onjuiste installaties).
   iii. Brand, overstroming, blikseminslag, storm of andere vormen van overmacht
   iv. Schade ten gevolge van transport of onjuist vervoer, en
   v. Onjuist gebruik (inclusief gebruik door minderjarigen, personen met overgewicht of een aantal personen dat groter is dan het maximale aantal personen dat in de gebruikershandleiding wordt genoemd).

c) Defect, schade of ongeval te wijten aan de slechte werking van, de verbinding met of het gebruik van niet-geautoriseerde onderdelen of onderdelen die niet door Zero Gravity Trampolines zijn geleverd. In een dergelijk geval behoudt Zero Gravity Trampolines zich het recht voor om de beperkte garantie onmiddellijk te laten vervallen.

Voor zover toegestaan door de toepasselijke lokale wetgeving, zijn de rechtsmiddelen onder de Beperkte Garantie de enige en exclusieve rechtsmiddelen van de Koper.

ZERO GRAVITY TRAMPOLINES IS NIET VERANTWOORDELIJK OF AANSPRAKELIJK VOOR ENIGE INDIRECTE, SPECIALE OF GEVOLGSCHADE VOORTVLOEIEND UIT OF IN VERBAND MET HET GEBRUIK OF DE PRESTATIES VAN HET PRODUCT, OF ENIGE ANDERE SCHADE MET BETREKKING TOT ENIG ECONOMISCH VERLIES, VERLIES VAN EIGENDOM, VERLIES VAN INKOMSTEN OF WINST, VERLIES VAN OEFENING OF GEBRUIK, KOSTEN VAN VERWIJDERING, INSTALLATIE OF ANDERE GEVOLGSCHADE.

DE HIERONDER VERLEENDE GARANTIE KOMT IN DE PLAATS VAN ALLE ANDERE GARANTIES, EN ELKE IMPLICIETE GARANTIE VAN VERKOOPBAARHEID OF GESCHIKTHEID VOOR EEN BEPAALD DOEL IS BEPERKT IN OMVANG EN DUUR TOT DE HIERIN UITEENGEZETTE BEPALINGEN. DEZE GARANTIE IS ALLEEN GELDIG IN DUITSLAND.

LET OP: ALLE REPARATIES OF VERVANGINGEN MOETEN WORDEN UITGEVOERD MET DOOR ZERO GRAVITY GOEDGEKEURDE TRAMPOLINEONDERDELEN OM DE GELDIGHEID VAN DEZE GARANTIE TE BEHOUDEN.

STUUR HET PRODUCT NIET TERUG NAAR DE WINKEL. NEEM CONTACT OP MET ONZE KLANTENSERVICE VOOR ONDERDELEN OF INSTALLATIE-INSTRUCTIES. WINKELS ZIJN NIET UITGERUST OM KLANTENSERVICE TE VERLENEN VOOR DIT PRODUCT.

U kunt de klantendienst bereiken op +49(0) 40-22863504

E-mail: service@stackmhigh.de

Diensturen: Maandag - Vrijdag 9:00 - 16:00

www.zerogravity-shop.de

MANUAL (PL)

PL

Spis treści

Wprowadzenie 101

Przed montażem 102

Przed użyciem trampoliny 102

Ważne wskazówki dotyczące bezpieczeństwa 103-105

Pielęgnacja i konserwacja 106-107

Sposób użycia 108-110

Podstawowe techniki skoków na trampolinie 111-112

Gwarancja na produkt 113-114

OSTRZEŻENIE

- **PRZED ROZPOCZĘCIEM MONTAŻU I UŻYTKOWANIA TRAMPOLINY NALEŻY DOKŁADNIE PRZECZYTAĆ I PRZESTRZEGAĆ INSTRUKCJI ZAWARTYCH W NINIEJSZEJ INSTRUKCJI.**
- **ZACHOWAĆ NINIEJSZĄ INSTRUKCJĘ DO CELÓW REFERENCYJNYCH.**
- **MAKSYMALNA WAGA UŻYTKOWNIKA NIE MOŻE PRZEKRACZAĆ 120 KG.**
- **NIE WIĘCEJ NIŻ JEDNA OSOBA MOŻE KORZYSTAĆ Z TRAMPOLINY W TYM SAMYM CZASIE.**
- **MAŁE DZIECI MOGĄ KORZYSTAĆ Z TRAMPOLINY TYLKO POD OPIEKĄ OSOBY DOROSŁEJ.**
- **SIATKA BEZPIECZEŃSTWA ZAPEWNIA CZĘŚĆ WYTRZYMAŁOŚCI KONSTRUKCYJNEJ TRAMPOLINY. TRAMPOLINA MOŻE BYĆ UŻYWANA TYLKO WTEDY, GDY ZAINSTALOWANA JEST RÓWNIEŻ SIATKA ZABEZPIECZAJĄCA.**
- **PRZEZNACZONE WYŁĄCZNIE DO UŻYTKU ZEWNĘTRZNEGO**

Z biurem obsługi klienta mona si skontaktowa pod numerem +49(0) 40-22863504
E-mail: service@stackmhigh.de
Godziny pracy: poniedziałek - pitek 9:00 - 16:00
www.zerogravity-shop.de

OSTRZEŻENIE

Tylko jeden użytkownik może korzystać z trampoliny w tym samym czasie. Maksymalna waga wynosi 120 kg.		**Nie wykonuj salta ani przewrotów, ponieważ może to spowodować paraplegię, a nawet śmierć, jeśli wylądujesz na szyi lub głowie.**

Dzieci w wieku 3 lat lub młodsze nie mogą korzystać z tej trampoliny.		**Nie używaj tej trampoliny, jeśli doznałeś urazu nóg, rąk, głowy lub pleców.**		**W przypadku ciąży można korzystać z tej trampoliny tylko za zgodą lekarza.**		**Przed użyciem tej trampoliny usuń z ciała wszelkie ostre lub twarde przedmioty. Dotyczy to również biżuterii i okularów.**

Sprawdzaj trampolinę codziennie przed użyciem:

- **Sprawdzić nogi i ramę pod kątem prawidłowego zamocowania i uszkodzeń**
- **Sprawdź siatkę, ochraniacze i matę pod kątem rozdarć i uszkodzeń**
- **Sprawdzić, czy sprężyny nie są poluzowane lub uszkodzone**
- **Upewnij się, że nogi są proste**

Wstęp

Dziękujemy za zakup tej trampoliny Zero Gravity Ultima 4. Trampolina ta została wyprodukowana przy użyciu najwyższej jakości materiałów oraz w oparciu o kilkudziesięcioletnie doświadczenie w produkcji trampolin. Przy prawidłowej pielęgnacji i konserwacji jesteśmy pewni, że trampolina zapewni Państwa rodzinie wiele lat zabawy i radości jako towarzysz sportu.

Podkreślamy, jak ważne jest, aby właściciele i użytkownicy trampoliny znali dokładnie zasady jej prawidłowego użytkowania. Dzieci muszą być zawsze nadzorowane przez kompetentne osoby dorosłe podczas korzystania z tej trampoliny. Jeśli nadzór osoby dorosłej nie jest możliwy, podejmij odpowiednie środki, aby uniemożliwić dostęp do trampoliny dzieciom lub osobom nieupoważnionym, które nie otrzymały pozwolenia na jej użytkowanie.

Przed przystąpieniem do montażu i użytkowania tego produktu należy przeczytać i przestrzegać wszystkich instrukcji i ostrzeżeń zawartych w niniejszym podręczniku. Obowiązkiem właściciela tej trampoliny jest zapewnienie, że wszyscy użytkownicy tego produktu są w pełni poinformowani o nieodłącznym ryzyku związanym ze skakaniem na trampolinie. Nieprzestrzeganie tego zalecenia może spowodować poważne obrażenia ciała, a nawet śmierć. W żadnym wypadku nie wolno próbować salta, somersault lub podobnych zachowań na trampolinie. Upadek na głowę lub szyję może spowodować poważne obrażenia, paraplegię lub nawet śmierć. Nigdy nie zezwalaj na korzystanie z trampoliny więcej niż jednej osobie jednocześnie, ponieważ korzystanie z niej przez więcej niż jedną osobę może drastycznie zwiększyć ryzyko obrażeń.

Aby zmniejszyć ryzyko związane z wypadnięciem użytkownika z trampoliny, siatka zabezpieczająca musi być prawidłowo zainstalowana i zawsze używana. Wejście siatki zabezpieczającej trampoliny musi być zamknięte podczas użytkowania, aby zapobiec wypadnięciu użytkownika z trampoliny. Mimo że siatka bezpieczeństwa trampoliny jest wykonana z materiału odpornego na promieniowanie UV, wiatr i pogoda mogą z czasem wpłynąć na siatkę bezpieczeństwa. Dlatego też siatka i mata bezpieczeństwa muszą być sprawdzane przed każdym użyciem i regularnie konserwowane zgodnie z zaleceniami zawartymi w niniejszej instrukcji....

Umiejscowienie trampoliny jest niezwykle ważne, aby zmniejszyć ryzyko obrażeń. Przewidziane miejsce ustawienia trampoliny musi być idealnie płaskie i równe. Jeśli podłoże nie jest idealnie płaskie, może to spowodować przesuwanie się ramy, powodując naprężenia na łącznikach, co z kolei może uszkodzić trampolinę, czyniąc ją niebezpieczną w użytkowaniu i zwiększając ryzyko poważnych obrażeń. Trampolina może być umieszczona wyłącznie na miękkiej powierzchni, takiej jak trawa lub wyściełane miejsce do zabawy. Umieszczenie trampoliny na twardej lub śliskiej powierzchni, takiej jak chodnik, beton, zwykła podłoga lub sztuczna trawa, spowoduje uszkodzenie trampoliny i narazi użytkowników na dodatkowe ryzyko. Trampolina nie może być umieszczona pod przeszkodami, takimi jak linie energetyczne lub gałęzie, pozostawiając co najmniej 8 metrów wolnej przestrzeni od podłoża do szczytu. Trampolina musi być umieszczona w odległości co najmniej 2,5 metra od jakiejkolwiek konstrukcji lub przeszkody.

Nigdy nie używaj trampoliny w wietrznych warunkach, ponieważ może to spowodować niespodziewane poruszenie się produktu. Wiatr może spowodować, że trampolina oderwie się od ziemi i będzie wirować w powietrzu, powodując obrażenia ciała i szkody materialne. Zawsze zalecamy zakotwiczenie lub zabezpieczenie trampoliny w inny sposób, aby zapobiec jej przemieszczaniu się w wietrznych warunkach. Zdecydowanie zalecamy wizytę u lokalnego licencjonowanego dealera w celu ustalenia najlepszego systemu kotwiczenia dla danych warunków. Nawet z systemem kotwiącym trampolina może zostać uniesiona przy silnym wietrze. Gdy prognozowane są silne wiatry, trampolina powinna być zdemontowana i bezpiecznie przechowywana do czasu poprawy warunków pogodowych. Uszkodzenia spowodowane przez wiatr lub inne ekstremalne warunki pogodowe nie są objęte gwarancją producenta.

Można używać wyłącznie oryginalnych części zamiennych Zero Gravity sprzedawanych przez autoryzowanego sprzedawcę. Części zamienne pochodzące od innych producentów mogą nie spełniać standardów konstrukcyjnych i wszechstronnych testów bezpieczeństwa zastosowanych przy produkcji trampoliny Zero Gravity. W związku z tym firma Zero Gravity Trampolines nie może zagwarantować wydajności i bezpieczeństwa produktu, jeśli używane są nieoryginalne części zamienne. Użycie części zamiennych innych niż oryginalne części zamienne Zero Gravity może mieć negatywny wpływ na gwarancję produktu, zgodnie z obowiązującymi w danym czasie przepisami prawa.

Przed montażem

- Sprawdź, czy zawartość opakowania jest zgodna z listą części zawartą w tym podręczniku. Jeśli brakuje jakichkolwiek części, należy skontaktować się z dostawcą lub Działem Obsługi Klienta Zero Gravity Trampolines w celu uzyskania pomocy.
- Jeśli brakuje części lub są one uszkodzone, nie ustawiaj i nie używaj trampoliny, dopóki nie otrzymasz odpowiednich części zamiennych.
- Wybierając miejsce na trampolinę, należy upewnić się, że podłoże jest całkowicie płaskie i równe. Trampolina nie może być ustawiona pod żadnymi przeszkodami. Zalecamy wysokość w świetle 8 metrów od poziomu gruntu. Upewnij się, że wokół krawędzi trampoliny jest co najmniej 2 metry wolnej przestrzeni od budynków lub przeszkód. Pod trampoliną nie mogą znajdować się żadne przeszkody i najlepiej, aby była ona umieszczona w dobrze oświetlonym miejscu.
- Do rozłożenia trampoliny potrzebne są dwie osoby dorosłe.
- Zalecamy noszenie rękawic roboczych i ochrony oczu podczas montażu trampoliny.
- Trampolina została poddana szczegółowym testom bezpieczeństwa. Nie należy w żaden sposób modyfikować konstrukcji produktu i należy używać wyłącznie oryginalnych części Zero Gravity.
- Opakowanie zawiera kilka małych części, które mogą spowodować zadławienie u małych dzieci. Dlatego zaleca się, aby dzieci poniżej 3 lat nie przebywały w pobliżu podczas montażu trampoliny.
- Instrukcję obsługi należy zachować dla celów referencyjnych.

Przed użyciem trampoliny

- Korzystanie z tej trampoliny wymaga stałego nadzoru osoby dorosłej. Trampolina może być używana tylko pod nadzorem kompetentnych OSÓB STARSZYCH.
- Upewnij się, że siatka zabezpieczająca do trampoliny została zmontowana prawidłowo i zgodnie z instrukcjami zawartymi w niniejszej instrukcji oraz że zamek błyskawiczny i paski są zamknięte przed użyciem.
- Zaleca się, aby dzieci poniżej 6 roku życia nie korzystały z trampolin wyższych niż 51 cm (20 cali)....
- Tylko jedna osoba może przebywać na trampolinie w tym samym czasie.
- Maksymalna waga użytkownika NIE może przekraczać 120 kg dla tego produktu.
- Ten produkt jest przeznaczony wyłącznie do użytku prywatnego. Nie wolno go używać w szkołach, na placach zabaw, w wypożyczalniach ani do celów komercyjnych.
- Szczególnie ważne jest, aby na początku każdego sezonu przestrzegać instrukcji konserwacji. Zaniedbanie regularnej konserwacji może prowadzić do zwiększonego ryzyka dla użytkowników.

Przenoszenie trampoliny

W celu przeniesienia trampoliny zalecamy jej demontaż, a następnie ponowny montaż w nowym miejscu. Jeśli jednak trampolina ma być przeniesiona tylko na niewielką odległość, wymagane jest podnoszenie przez dwie osoby. Nie podnoś ramy więcej niż 2 cale od ziemi, zbyt wysokie podniesienie ramy może spowodować jej wypaczenie. Jeśli rama się wypacza, połóż trampolinę i naciśnij na część, która jest wypaczona. Napięcie w sprężynach spowoduje spłaszczenie ramy. W żadnym wypadku nie wolno ciągnąć trampoliny po ziemi, ponieważ może to spowodować uszkodzenie jej konstrukcji. Podczas przenoszenia trampolina musi być utrzymywana stabilnie i poziomo. Nieprzestrzeganie tych instrukcji może doprowadzić do uszkodzenia lub poluzowania się przegubu nogi, co może spowodować poważne obrażenia lub śmierć.

Ważne wskazówki dotyczące bezpieczeństwa

Przed użyciem tego produktu należy uważnie przeczytać niniejsze ostrzeżenia. Nieprzestrzeganie tych ostrzeżeń może spowodować poważne obrażenia ciała, a nawet śmierć.

NIEBEZPIECZEŃSTWO

- Siatka bezpieczeństwa zapewnia część wytrzymałości konstrukcyjnej trampoliny. Trampolina może być używana tylko z założoną siatką zabezpieczającą.
- Tylko jeden użytkownik w tym samym czasie! Kilku jednoczesnych użytkowników może spowodować utratę kontroli, kolizje lub upadki na trampolinie. Może to prowadzić do poważnych obrażeń nóg, rąk, pleców, szyi lub głowy.
- Nie używaj trampoliny pod wpływem alkoholu, narkotyków lub leków, ponieważ może to wpłynąć na ocenę sytuacji przez użytkownika.
- Przed podjęciem jakiejkolwiek aktywności fizycznej należy zawsze skonsultować się z lekarzem.
- Nie używaj trampoliny, jeśli masz wysokie ciśnienie krwi.
- Nie korzystaj z trampoliny, jeśli wcześniej doznałeś urazów szyi lub pleców albo cierpisz na choroby psychiczne lub fizyczne, które mogą prowadzić do urazów.
- Nie używaj trampoliny, jeżeli użytkownik ma złamane kości (gips) lub niedawno był poddany rozległemu leczeniu szpitalnemu (operacje, poważne rany, szwy, uraz kręgosłupa lub wstrząs mózgu).
- W przypadku ciąży trampolina może być używana tylko za zgodą lekarza.
- Nie używaj trampoliny, jeśli użytkownik lub powierzchnia trampoliny jest mokra. W takich warunkach użytkownik może stracić kontrolę nad urządzeniem i upaść, co może spowodować poważne obrażenia.
- Produkt nie może być używany w wietrznych warunkach, ponieważ może to spowodować jego nieoczekiwane przesunięcie. Wiatr może spowodować, że trampolina oderwie się od ziemi i zacznie wirować w powietrzu. Może to spowodować obrażenia ciała i szkody materialne. Wiatr może być szczególnie silny na obszarach niezabezpieczonych, na obszarach pomiędzy domami tworzącymi tunel aerodynamiczny oraz w innych miejscach, gdzie lokalne warunki pogodowe mogą powodować silne wiatry. Zalecamy zakotwiczenie lub zabezpieczenie trampoliny w inny sposób, aby zapobiec jej przemieszczaniu się w wietrznych warunkach. Jednym ze sposobów zakotwiczenia trampoliny jest zabezpieczenie jej za pomocą betonowego fundamentu pod każdą nogą. Zalecamy wizytę u lokalnego licencjonowanego wykonawcy w celu ustalenia najlepszego systemu kotwienia dla danych warunków. Podczas kotwiczenia trampoliny, zawsze podłączaj paski do górnego pierścienia trampoliny, a nie do nóg, ponieważ nogi mogą odłączyć się od ramy głównej podczas silnego wiatru. Kotwy mogą być również używane do podnoszenia trampoliny przy silnym wietrze, tak jak każdego innego obiektu. Jeśli spodziewane są bardzo silne wiatry, trampolina powinna zostać zdemontowana i bezpiecznie przechowywana do czasu poprawy warunków pogodowych. Uszkodzenia spowodowane przez wiatr lub inne ekstremalne warunki pogodowe nie są objęte gwarancją producenta. Ponieważ gwarancja producenta nie obejmuje szkód związanych z wiatrem i pogodą, a szkody na Twoim mieniu lub mieniu innych osób mogą być spowodowane przez trampolinę zdmuchniętą przez wiatr, zdecydowanie zaleca się, abyś zlecił wykonanie specyficznego dla danego miejsca zakotwiczenia lokalnemu licencjonowanemu wykonawcy.
- Trampolina może być używana tylko pod nadzorem kompetentnej osoby dorosłej.
- Nie próbuj ani nie zezwalaj na wykonywanie salta. Lądowanie na głowie lub szyi może prowadzić do poważnych obrażeń, paraplegii lub nawet śmierci, nawet jeśli wylądujesz na środku maty.
- Z trampoliny może korzystać jednocześnie nie więcej niż jedna osoba. Jednoczesne użytkowanie przez więcej niż jedną osobę zwiększa prawdopodobieństwo obrażeń.

Przed użyciem tego produktu należy uważnie przeczytać niniejsze ostrzeżenia. Nieprzestrzeganie tych instrukcji bezpieczeństwa może spowodować poważne obrażenia ciała, a nawet śmierć.

⚠ OSTRZEŻENIE

Odpowiednie warunki do skakania:

- Siatka bezpieczeństwa zapewnia część wytrzymałości konstrukcyjnej trampoliny. Trampolina może być używana tylko z założoną siatką zabezpieczającą.
- Zawsze używaj produktu w dobrze oświetlonym miejscu. Nie używać produktu o świcie, o zmierzchu lub w ciemności bez oświetlenia.
- Trampolina musi być ustawiona na powierzchni, która jest **całkowicie płaska i równa.** Jeśli podłoże jest nierówne, może to spowodować przesunięcie ramy, naprężenie łączników i związane z tym uszkodzenie trampoliny i/lub poważne obrażenia.
- NIE instaluj ani nie ustawiaj tej trampoliny na twardej powierzchni, takiej jak beton, asfalt, inna podłoga, sztuczna trawa lub bruk. Odpowiednie powierzchnie to trawa, piasek lub plac zabaw pokryty materiałem amortyzującym o odpowiedniej wysokości (kora na placu zabaw).
- ZAWSZE upewnij się, że trampolina stoi na równym podłożu i w odległości co najmniej 2,5 metra od wszelkich budynków lub przeszkód, takich jak płoty, garaże, domy, zwisające gałęzie, linie prania lub kable energetyczne.
- Niezwykle ważna jest odpowiednia wysokość w świetle. Zalecana jest wysokość co najmniej 8 metrów od poziomu gruntu. Należy zachować odległość od kabli, gałęzi i innych możliwych zagrożeń.
- Nie należy używać trampoliny w pomieszczeniach zamkniętych, ponieważ produkt ten jest przeznaczony wyłącznie do użytku zewnętrznego.

Właściwe warunki użytkowania:

- Dzieci muszą być zawsze pod nadzorem podczas zabawy na trampolinie. Należy również poinstruować dzieci, aby nie korzystały z trampoliny w niewłaściwy lub niebezpieczny sposób. Podejmij środki ostrożności, aby uniemożliwić dzieciom dostęp do trampoliny, gdy nie ma nadzoru osoby dorosłej.
- Ograniczyć dostęp do trampoliny osobom nieupoważnionym.
- Trampoliny są urządzeniami sprężynowymi, które umożliwiają użytkownikowi skakanie na wysokości i przy ruchach ciała, do których użytkownik nie jest przyzwyczajony. Skakanie z trampoliny, dotykanie ramy lub sprężyn albo nieprawidłowe lądowanie na macie trampoliny może spowodować poważne obrażenia.
- Zawsze zaczynaj swój skok na środku maty trampoliny i pozostań tam, aby zmniejszyć ryzyko lądowania na ramie lub sprężynach albo wypadnięcia z trampoliny. Jeśli wylądujesz w odległości większej niż 30 cm od krawędzi logo Zero Gravity umieszczonego na środku maty, natychmiast przerwij skok. Zacznij ponownie skakać na środku maty.
- Unikaj zbyt wysokich skoków. Pozostań na niskich wysokościach, aż będziesz w stanie kontrolować swoje skoki i lądować konsekwentnie na środku maty trampoliny.
- Upewnij się, że rama i sprężyny trampoliny są całkowicie zakryte przez wspornik ramy, aby uniknąć bezpośredniego kontaktu z częściami metalowymi.
- Nie stawaj ani nie skacz na sprężynach podczas używania trampoliny. Sprężyny nie są zaprojektowane tak, aby wytrzymać takie obciążenia i ciężar. Może to spowodować poważne obrażenia ciała i/lub uszkodzenie produktu. Jeśli zauważysz jakiekolwiek oznaki nadmiernego rozciągnięcia lub uszkodzenia sprężyn, nie używaj trampoliny ponownie do czasu prawidłowego zamontowania sprężyn zamiennych. Prosimy o kontakt z naszymi przedstawicielami obsługi klienta w celu uzyskania oryginalnych części zamiennych Zero Gravity.
- Trampolina znajduje się na pewnej wysokości nad ziemią. Skakanie z trampoliny na ziemię lub inną powierzchnię może spowodować obrażenia. Mniejsze dzieci mogą potrzebować pomocy przy wchodzeniu i schodzeniu z trampoliny. Prawidłowe wchodzenie i schodzenie z trampoliny musi odbywać się według ściśle określonych zasad. Użytkownicy muszą wejść na trampolinę umieszczając ręce na ramie i stąpając lub przetaczając się po sprężynach na ramę, a następnie na matę. Wchodząc na trampolinę lub schodząc z niej, nie nadepnij bezpośrednio na podkładkę ramy ani nie ciągnij za nią. Aby wyjść, użytkownik musi przejść na bok maty, pochylić się do przodu, położyć ręce na ramie, a następnie zejść z maty na ziemię. Wchodząc i wychodząc, użytkownicy muszą zawsze opierać ręce na ramie.
- NIE WOLNO używać trampoliny jako trampoliny do skakania na inne przedmioty.

- Usuń z trampoliny przed użyciem wszystkie przedmioty, które nie są przeznaczone do użytku z trampoliną. Nie pozwalaj dzieciom zabierać na trampolinę zabawek lub innych przedmiotów.
- Nie należy jeść podczas skakania.
- Trampolina nie może być zakopana lub zagłębiona w ziemi.
- Podczas zimy obciążenie śniegiem i bardzo niska temperatura mogą uszkodzić trampolinę. Zaleca się odśnieżanie i przechowywanie maty i siatki ochronnej w pomieszczeniach zamkniętych.
- Nie należy skakać ani wchodzić na poduszkę stelaża, ponieważ nie jest ona przeznaczona do utrzymywania ciężaru osoby.
- Nie należy korzystać z trampoliny trzymając lub nosząc ostre lub spiczaste przedmioty, takie jak biżuteria, zegarki, pierścionki, okulary i naszyjniki. Zapobiega to uszkodzeniu maty przez biżuterię lub zaplątaniu się jej w siatkę zabezpieczającą.
- Nie należy nosić luźnych ubrań, które mogą się zaplątać podczas skakania.
- Nigdy nie zakładaj obuwia podczas korzystania z trampoliny.
- Długie włosy należy zawsze związać w taki sposób, aby nie zasłaniały użytkownikowi widoku ani nie wplątywały się w otaczającą je siatkę bezpieczeństwa.
- FRAME PADDING - Podkładki pod ramę mają za zadanie chronić użytkownika w razie upadku lub lądowania na sprężynach i ramie. Zabronione jest siadanie lub stawanie na nich podczas użytkowania trampoliny. Należy również dopilnować, aby mniejsi użytkownicy nie używali wewnętrznych krawędzi padów jako "uchwytu" podczas wchodzenia na trampolinę....
- Nigdy nie używaj trampoliny, jeśli podkładka ramy nie jest bezpiecznie zamocowana. Przed każdym użyciem podkładki pod ramę należy ją odpowiednio dokręcić. Nieprawidłowy montaż podkładki pod ramę może spowodować obrażenia ciała.
- Zawsze upewnij się, że pod trampoliną nie ma żadnych przeszkód ani przedmiotów, które mogłyby spowodować obrażenia lub utrudnić ruch maty do skakania. Upewnij się również, że pod trampoliną nie ma zwierząt ani innych osób.
- NIE WOLNO skakać na trampolinie z deską snowboardową, deskorolką, rolkami, rowerem lub innym sprzętem. NIE WOLNO trzymać w rękach niczego, co nie jest zatwierdzone przez producenta i NIE WOLNO kłaść niczego na trampolinie, gdy ktoś na niej skacze. Proszę zwracać uwagę na otoczenie, aby upewnić się, że nie ma tam żadnych przedmiotów, które mogłyby zranić Państwa podczas skakania na trampolinie.
- Rama Twojej trampoliny jest wykonana ze stali i przewodzi prąd elektryczny. Urządzenia elektryczne (lampy, grzejniki, przedłużacze, sprzęt gospodarstwa domowego itp.) nie są dozwolone w trampolinie lub na trampolinie, ani wokół niej, aby uniknąć ryzyka porażenia prądem.
- Zawsze skacz na środek maty.
-

Siatka i mata zabezpieczająca - Właściwe warunki użytkowania

- Dzieci NIGDY nie mogą być pozostawione bez opieki wewnątrz siatki zabezpieczającej.
- Siatka bezpieczeństwa jest JEDYNIE przeznaczona do użycia w celu zmniejszenia ryzyka obrażeń spowodowanych upadkiem z trampoliny. Nie wolno celowo kopać, skakać, wspinać się, zwisać, przeskakiwać ani wchodzić pod siatkę bezpieczeństwa.
- Wchodzić i wychodzić z siatki bezpieczeństwa tylko przez otwór na zamek błyskawiczny. Nie wolno wspinać się przez szczelinę między siatką zabezpieczającą a matą. Próba opuszczenia trampoliny tą drogą stwarza ryzyko uduszenia, szczególnie dla małych dzieci.
- Siatka zabezpieczająca i mata muszą być sprawdzane przed każdym użyciem. W przypadku wykrycia jakichkolwiek oznak pogorszenia stanu należy natychmiast zaprzestać korzystania z trampoliny, odpowiednio ją przechowywać i uniemożliwić użytkownikom dalszy dostęp do niej do czasu zainstalowania nowej, autoryzowanej przez Zero Gravity zastępczej siatki lub podkładki zabezpieczającej. Więcej szczegółów można znaleźć w rozdziale Siatka zabezpieczająca trampolinę i wyściółka - wymagania konserwacyjne w niniejszej instrukcji.
- Siatka bezpieczeństwa zapewnia część wytrzymałości konstrukcyjnej trampoliny. Trampolina może być używana tylko z założoną siatką zabezpieczającą.

Pielęgnacja i konserwacja

Nieprzestrzeganie tych instrukcji w celu zapewnienia prawidłowych warunków eksploatacji trampoliny może spowodować poważne obrażenia ciała, a nawet śmierć.

Siatka zabezpieczająca, mata i wyściółka ulegają zużyciu. Następuje stopniowe niszczenie materiału. Tempo niszczenia zależy od wielu czynników, w tym od stopnia narażenia na promieniowanie UV, zanieczyszczenia powietrza i warunków pogodowych, takich jak deszcz i wiatr.

Siatka bezpieczeństwa, mata i wyściółka muszą być odpowiednio konserwowane i sprawdzane zgodnie z harmonogramem konserwacji przedstawionym w niniejszej instrukcji. Jeśli materiał wykazuje oznaki zniszczenia, należy natychmiast zaprzestać używania trampoliny, odpowiednio ją przechowywać i uniemożliwić użytkownikom dalszy dostęp do niej do czasu zainstalowania zamiennika zużytego elementu.

Oficjalne części zamienne Zero Gravity można nabyć za pośrednictwem naszej strony internetowej: www.zerogravity-shop.de

Wymagania dotyczące konserwacji stelaży do trampolin
Upewnić się, że nogi są ustawione w pozycji pionowej, wszystkie nakrętki i śruby są zabezpieczone, a wszystkie bolce blokujące ramę są włożone.
Wymagania dotyczące konserwacji maty do trampolin
Należy sprawdzić wzrokowo, czy mata nie jest uszkodzona, czy nie ma w niej pęknięć lub wypalonych dziur (spadający żar z ognia może przepalić matę). Sprawdzić połączenie sprężyny i V-ringu pod kątem przebić. W przypadku stwierdzenia jakichkolwiek uszkodzeń matę należy niezwłocznie wymienić.

Wymagania dotyczące konserwacji poduszek do trampolin
Przejdź się po całym obwodzie trampoliny, aby sprawdzić, czy materiał nie uległ pogorszeniu, czy nie ma pęknięć, luźnych części, braku elastyczności w zabezpieczonych połączeniach lub innych uszkodzeń wyściółki. W przypadku stwierdzenia jakichkolwiek uszkodzeń wyściółkę należy natychmiast wymienić.
Wymagania dotyczące konserwacji sieci bezpieczeństwa
Siatka ochronna jest narażona na działanie czynników zewnętrznych, takich jak światło słoneczne, wiatr i deszcz. Siatka zabezpieczająca wokół trampoliny musi być sprawdzana przed każdym użyciem. Obejmuje to między innymi sprawdzenie siatki zabezpieczającej pod kątem rozdarć, nadmiernego zużycia, kruchości i nadmiernego rozciągnięcia. Ponadto należy sprawdzić wszystkie połączenia i całą siatkę bezpieczeństwa pod kątem integralności. Siatka bezpieczeństwa musi być natychmiast wymieniona, jeśli wykazuje oznaki zużycia, uszkodzenia, nadmiernego rozciągnięcia, pęknięcia, oderwania, łamliwości lub utraty integralności w inny sposób. Należy przestrzegać następującego harmonogramu konserwacji:

1 do 3 miesięcy	3 do 6 miesięcy	6 do 12 miesięcy
Przed każdym użyciem sprawdź siatkę bezpieczeństwa (siatkę, urządzenie do zawieszania siatki bezpieczeństwa i pasy).	Przed każdym użyciem siatki zabezpieczającej, urządzenia do jej zawieszenia i pasów należy dokładnie sprawdzić, czy nie uległy one uszkodzeniu pod wpływem promieniowania UV.	Przed każdym użyciem należy dokładnie sprawdzić siatkę bezpieczeństwa, urządzenie do zawieszania siatki bezpieczeństwa, pasy, zamki błyskawiczne, połączenia i taśmy. Wymienić po 12 miesiącach lub w razie potrzeby wcześniej.

ZALECA SIĘ WYMIANĘ SIATKI ZABEZPIECZAJĄCEJ RAZ DO ROKU PODCZAS NORMALNEGO UŻYTKOWANIA, NAWET JEŚLI NIE WYKAZUJE ONA WIDOCZNYCH OZNAK USZKODZENIA.

Sprawdzenie siatki bezpieczeństwa trampoliny pod kątem integralności strukturalnej
Przed każdym użyciem trampoliny i siatki zabezpieczającej należy zawsze sprawdzić całą siatkę pod kątem śladów uszkodzeń spowodowanych promieniowaniem UV, zniszczenia, łamliwości, pęknięć i zużycia.

Krok 1 - Przed **KAŻDYM** użyciem należy sprawdzić, czy siatka zabezpieczająca nie jest zużyta, chwytając palcami fragment siatki zabezpieczającej i pociągając go w dół. Patrz ilustracja poniżej.

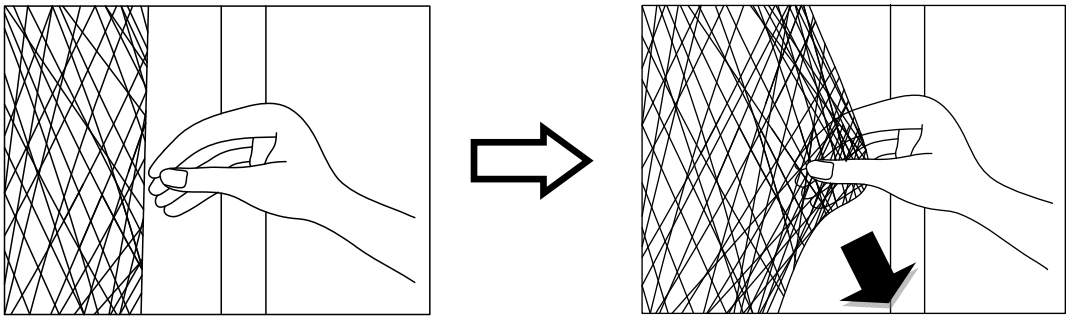

Jeśli spowoduje to pęknięcie, odgłos łamania lub rozrywania, siatka nie jest już bezpieczna i MUSI zostać natychmiast usunięta. JEŚLI **ZAUWAŻYSZ JAKIEKOLWIEK OZNAKI ZUŻYCIA LUB ROZDARCIA NA SIATCE BEZPIECZEŃSTWA, SIATKA BEZPIECZEŃSTWA TRAMPOLINY NIE MOŻE BYĆ DŁUŻEJ UŻYWANA.**

Zaleca się wymianę siatki zabezpieczającej i podkładki co 12 miesięcy. Wymień siatkę zabezpieczającą i podkładkę wcześniej, jeśli zauważysz jakiekolwiek oznaki zużycia, rozdarcia, kruchości, nadmiernego rozciągnięcia lub inne oznaki zmęczenia materiału. Nowe siatki zabezpieczające i wyściółki można zakupić za pośrednictwem działu obsługi klienta Zero Gravity Trampolines lub na naszej stronie internetowej www.zerogravity-shop.de.

Instrukcja użytkowania

Przed rozpoczęciem użytkowania produktu należy zapoznać się z instrukcjami zawartymi w niniejszym podręczniku i postępować zgodnie z nimi. Nieprzestrzeganie tego zalecenia może spowodować poważne obrażenia ciała, a nawet śmierć.

Obowiązki użytkownika

Niezwykle ważne jest, aby zawsze mieć kontrolę nad własnymi skokami. NIE wykonuj skomplikowanych i trudniejszych skoków dopóki nie opanujesz w pełni prostego skoku. Przeczytaj, przestrzegaj i stosuj w praktyce wszystkie środki ostrożności i ostrzeżenia przed użyciem trampoliny. Skok kontrolowany to taki, w którym lądujesz w tym samym miejscu i skaczesz dalej. Aby uzyskać dodatkowe wskazówki i instrukcje, należy skontaktować się z certyfikowanym trenerem trampolin.

Rola przełożonego lub właściciela w zapobieganiu urazom

Odpowiedzialność za zapewnienie kompetentnego nadzoru nad użytkownikami trampoliny spoczywa na opiekunie (opiekunach). Osoby nadzorujące muszą znać i stosować wszystkie zasady i ostrzeżenia określone w niniejszej instrukcji oraz informować o nich użytkowników, aby zminimalizować prawdopodobieństwo wypadków i obrażeń. W okresach, gdy nadzór nie jest dostępny lub nie jest możliwy, trampolina musi być zdemontowana i przechowywana w bezpiecznym miejscu, aby zapobiec nieupoważnionemu użyciu. Osoba nadzorująca jest również odpowiedzialna za zapewnienie, że do trampoliny dołączona jest informacja o bezpieczeństwie oraz że skaczący są informowani o tych ostrzeżeniach i instrukcjach.

NIEBEZPIECZEŃSTWO

Wszyscy skoczkowie muszą być nadzorowani bez względu na ich umiejętności czy wiek.

- NIE próbuj ani nie zezwalaj na wykonywanie salta. Lądowanie na głowie lub szyi może spowodować poważne obrażenia, paraplegię lub nawet śmierć, nawet jeśli wylądujesz na środku maty.
- Z trampoliny może korzystać jednocześnie nie więcej niż jedna osoba. Jednoczesne korzystanie z urządzenia przez więcej niż jedną osobę może spowodować poważne obrażenia.
- Trampoliny o wysokości przekraczającej 51 cm (20 cali) nie mogą być używane przez dzieci młodsze niż sześć (6) lat.
- Noś odzież bez sznurków, haczyków, pętli lub innych elementów, które mogą się zaplątać podczas korzystania z trampoliny/siatki bezpieczeństwa, ponieważ może to spowodować zaplątanie, a nawet uduszenie.
- Wchodzić i schodzić tylko z trampoliny. Niebezpieczne jest zeskakiwanie z trampoliny na ziemię podczas schodzenia z trampoliny lub wskakiwanie na trampolinę podczas wchodzenia na nią. Nie używaj trampoliny jako trampoliny do skakania na inne przedmioty.
- Upewnij się, że siatka bezpieczeństwa jest solidnie przymocowana do trampoliny zgodnie z instrukcjami producenta. Niewykonanie szczelnego i bezpiecznego połączenia trampoliny z siatką zabezpieczającą może spowodować poważne obrażenia, uduszenie, a nawet śmierć.
- Przed skokiem należy całkowicie zamknąć otwór siatki zabezpieczającej. Po użyciu trampoliny zamknij otwór siatki zabezpieczającej.
- Nie korzystaj z trampoliny, jeśli jesteś pod wpływem alkoholu lub leków.
- Nie próbuj przeskakiwać przez siatkę bezpieczeństwa.
- Nie należy celowo skakać przeciwko siatce bezpieczeństwa.

Przed rozpoczęciem użytkowania produktu należy zapoznać się z instrukcjami zawartymi w niniejszym podręczniku i postępować zgodnie z nimi. Nieprzestrzeganie tego zalecenia może spowodować poważne obrażenia ciała, a nawet śmierć.

OSTRZEŻENIE

- Przeczytaj wszystkie instrukcje przed użyciem trampoliny. Ostrzeżenia i instrukcje dotyczące pielęgnacji, konserwacji i użytkowania tej trampoliny zostały zamieszczone w celu promowania prawidłowego i przyjemnego korzystania z tego produktu....
- Sprawdź trampolinę przed każdym użyciem. Upewnij się, że wyściółka ramy, siatka bezpieczeństwa i wyściółka wspornika siatki bezpieczeństwa (ramy) są prawidłowo i bezpiecznie ustawione. Przed użyciem należy wymienić zużyte, uszkodzone lub brakujące części.
- Trampolina może być używana tylko pod nadzorem kompetentnych osób dorosłych.
- Odległość do boku ma ogromne znaczenie. Umieść trampolinę w pewnej odległości od ścian, budynków, ogrodzeń i innych miejsc do zabawy.
- Zapewnij wolną przestrzeń 2,5 metra ze wszystkich stron trampoliny. Aby zapewnić bezpieczne użytkowanie trampoliny, przy wyborze miejsca na trampolinę należy wziąć pod uwagę następujące kwestie.
- Przed użyciem umieść trampolinę na równej powierzchni. W miejscach zacienionych może być wymagane oświetlenie.
- Zabezpiecz trampolinę przed nieuprawnionym i nienadzorowanym użyciem.
- Usuń wszystkie przeszkody znajdujące się pod trampoliną.
- Właściciel i opiekunowie trampoliny są odpowiedzialni za uświadomienie wszystkim użytkownikom praktyk określonych w instrukcji obsługi.
- Nieodpowiednie dla dzieci poniżej 3 lat. Małe części mogą zostać połknięte, a długie sznurki stwarzają ryzyko uduszenia.
- Tylko jeden użytkownik w tym samym czasie. Niebezpieczeństwo kolizji.
- Wymagany nadzór osoby dorosłej.
- Żadnych przewrotów.
- Wszystkie nakrętki i śruby muszą być sprawdzone pod kątem dokręcenia i w razie potrzeby dokręcone.
- Jeżeli stosowane są nakrętki samozabezpieczające, należy pamiętać, że nadają się one tylko do jednorazowego montażu. Następnie należy je wymienić.
- Sprawdzić wszystkie pokrywy pod kątem zadziorów i ostrych krawędzi i w razie potrzeby wymienić odpowiednie części.
- Sprawdź, czy nie ma luźnych pasków i szczelin. Użytkownicy mogą zostać złapani lub uduszeni przez luźne paski lub w szczelinach między trampoliną a siatką zabezpieczającą.
- Z trampoliny należy korzystać tylko wtedy, gdy powierzchnia maty jest sucha. Wiatr i ruchy powietrza powinny być spokojne lub tylko lekkie. Trampolina nie może być używana przy silnym i porywistym wietrze.
- Upewnij się, że przedmioty, które mogą zakłócić działanie zwory, znajdują się poza jej zasięgiem. Upewnij się, że pod, nad i wokół trampoliny jest wolna przestrzeń.
- Nie należy próbować wspinać się pod siatką bezpieczeństwa.
- Nie wolno wieszać się na siatce zabezpieczającej, kopać jej, przecinać ani wspinać się na nią.
- Do siatki bezpieczeństwa nie wolno mocować niczego poza akcesoriami lub częściami systemu siatki bezpieczeństwa zatwierdzonymi przez producenta.
- Wchodzić i wychodzić z siatki bezpieczeństwa tylko przez otwór siatki bezpieczeństwa.
- Naucz się najpierw podstawowych skoków i pozycji ciała, zanim podejmiesz się trudniejszych technik. Różnorodne czynności na trampolinie można wykonywać tylko przy użyciu podstaw. Polega to na wykonywaniu jednego podstawowego skoku za drugim w

różnych sekwencjach i kombinacjach, w których stopy mogą, ale nie muszą odbijać się od maty.

- Zatrzymaj skok, zginając kolana, gdy tylko stopy dotkną maty trampoliny. Naucz się tej techniki, zanim spróbujesz innych.
- Unikaj zbyt wysokich skoków. Skacz na płasko tylko do momentu, kiedy możesz bezpiecznie kontrolować swój skok i wylądować wielokrotnie na środku trampoliny. Trzymaj głowę prosto, a oczy skupione na obszarze zewnętrznym. To pomoże Ci kontrolować swój skok. Kontrola jest ważniejsza niż wysokość.
- Unikaj skakania, gdy jesteś zmęczony. Wykonywać tylko niewielkie skręty.
- Ogranicz czas ciągłego użytkowania. Zatrzymuj się regularnie. Nie skacz, gdy jesteś zmęczony.
- Zabezpiecz trampolinę w odpowiedni sposób, gdy nie jest używana. Chronić go przed nieuprawnionym użyciem. Jeśli używana jest drabinka do trampoliny, osoba nadzorująca musi zdjąć drabinkę z trampoliny przy opuszczaniu obszaru trampoliny, aby uniemożliwić dostęp do niej bez nadzoru dzieciom w wieku poniżej sześciu (6) lat.
- W celu uzyskania informacji na temat nauki nowych technik prosimy o kontakt z certyfikowanym trenerem trampolin.
- W celu uzyskania dodatkowych informacji na temat trampoliny prosimy o kontakt z producentem....
- Trampolina musi być zmontowana przez osoby dorosłe zgodnie z instrukcją montażu, a następnie sprawdzona przed pierwszym użyciem.
- Opróżnij kieszenie i ręce przed skokiem.
- Nie opuszczaj trampoliny z wyskokiem.

Podstawowe techniki skoków na trampolinie

Poniższe lekcje są przeznaczone do nauki podstawowych kroków i skoków przed przejściem do trudniejszych i bardziej skomplikowanych skoków. Przed wejściem i korzystaniem z trampoliny należy najpierw przeczytać i przestrzegać wszystkich instrukcji bezpieczeństwa. Podobnie, mechanika ciała i wytyczne dotyczące trampolin muszą być w pełni omówione i zademonstrowane przez opiekuna i studenta.

Lekcja 1

A. Wchodzenie i wychodzenie - demonstracja prawidłowych technik
B. Skok prosty - demonstracja i ćwiczenie
C. Hamowanie (patrz demonstracja skoków) i praktyka. Nauka zwalniania na komendę
D. Skok na kolana z ręki - demonstracja i ćwiczenia. Skupiamy się tutaj na czterech punktach lądowania i wyrównania.

Lekcja 2

A. Przejrzyj i przećwicz techniki poznane w lekcji 1.
B. Skok na kolano - demonstracja i praktyka. Nauka prostego skoku do kolan i z powrotem do stóp przed próbą półobrotu w lewo i prawo.
C. Skok z przysiadu - demonstracja i praktyka. Nauka prostego skoku z przysiadu, następnie z podskokiem na kolana, skok ręka-kolano; powtarzać.

Lekcja 3

A. Przeanalizuj i przećwicz techniki poznane w poprzednich lekcjach.
B. Skok w przód - Aby uniknąć oparzeń na macie i nauczyć się pozycji do skoku w przód, wszyscy uczniowie proszeni są o przyjęcie pozycji leżącej (twarzą w dół), podczas gdy instruktor szuka nieprawidłowych pozycji, które mogą prowadzić do kontuzji.
C. Rozpoczynamy od skoku na kolana z rękami, następnie przenosimy ciało do pozycji leżącej, na matę i z powrotem na stopy.
D. Regularne ćwiczenia - podskok na kolanach, skok w przód, wykrok w tył, wykrok z przysiadu, wykrok z przysiadu, wykrok z przysiadu, wykrok z przysiadu, wykrok z przysiadu.

Po ukończeniu tej lekcji uczeń będzie znał podstawy skoków na trampolinie. Skoczkowie muszą być zachęcani do próbowania i rozwijania swoich własnych procedur, skupiając się na kontroli i formie skoku.

Skontaktuj się z certyfikowanym trenerem trampolin, aby rozwinąć swoje techniki gry na trampolinie.

PROSTE SKOKI NA TRAMPOLINIE

ŁATWY SKOK

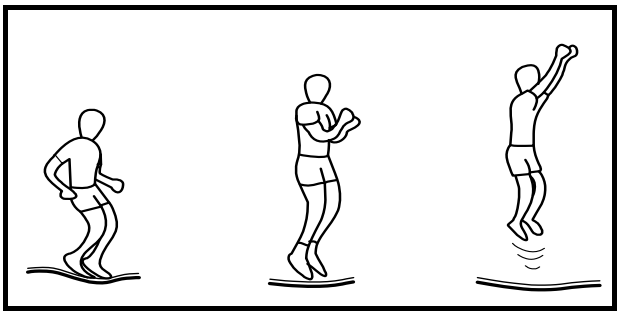

1. Zacznij od pozycji stojącej. Stopy są rozstawione na szerokość barków, głowa jest wyprostowana, a oczy skupione na macie.
2. Wymachy ramion w przód, w górę i dookoła ciała ruchem okrężnym.
3. Złącz stopy w powietrzu i skieruj palce stóp w dół.
4. Kiedy lądujesz na macie, rozstaw stopy na szerokość ramion.

KNIESPRUNG

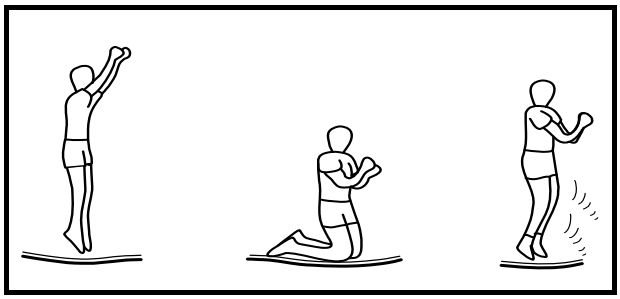

1. Zacznij od łatwego skoku i utrzymuj go na płaskiej powierzchni.
2. Ląduj na kolanach, utrzymując plecy prosto, a ciało w pozycji pionowej. Użyj ramion, aby utrzymać równowagę.
3. Przeskocz z powrotem do pozycji pojedynczego skoku, wykonując wymach ramion w górę.

SPRĘŻYNA SIEDZISKA

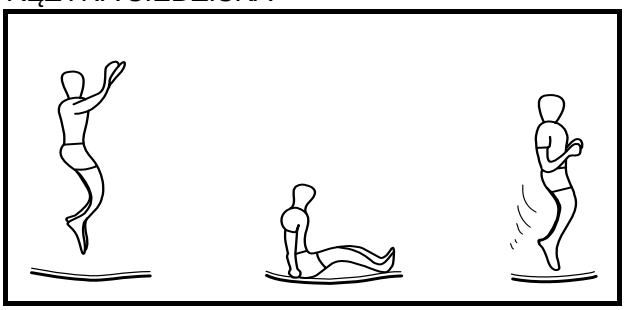

1. Wyląduj w płaskiej pozycji siedzącej.
2. Połóż dłonie na macie obok bioder, ale nie usztywniaj łokci.
3. Powróć do pozycji pionowej odpychając się rękoma.

SKOK DO PRZODU

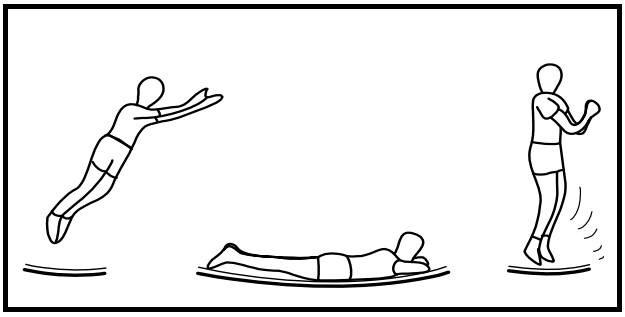

1. Zacznij od niskiego skoku.
2. Wylądować w pozycji leżącej (twarzą w dół) i trzymać ręce i ramiona wyciągnięte do przodu.
3. Odepchnij się od maty rękoma, aby powrócić do pozycji stojącej.

Gwarancja na produkt

Firma Zero Gravity Trampolines gwarantuje, że jej produkty są wolne od wad materiałowych i produkcyjnych w normalnych warunkach użytkowania i obsługi przez trzysta szesnaście (365) dni od daty zakupu.

Roszczenie gwarancyjne przysługuje wyłącznie pierwotnemu nabywcy produktu i nie podlega przeniesieniu. Oryginalny dowód zakupu (w sklepie detalicznym lub online) musi być zachowany jako dowód zakupu w celu utrzymania roszczenia gwarancyjnego. Dokumenty te należy przedstawić w przypadku reklamacji z tytułu rękojmi.

W okresie gwarancji firma Zero Gravity Trampolines zapewni naprawę lub wymianę wadliwego produktu lub jego części objętych gwarancją. Wszelkie koszty związane z obsługą, transportem, dostawą oraz wszelkie inne koszty poniesione w związku z usługami związanymi z produktem ponosi nabywca. Jeśli produkt zawiera kilka akcesoriów, wymieniona zostanie tylko wadliwa część lub akcesorium.

Gwarancja zostanie unieważniona, jeśli wady lub uszkodzenia są związane z użyciem nieautoryzowanych części zamiennych. Wszystkie części zamienne muszą być zakupione u autoryzowanych przedstawicieli firmy Zero Gravity Trampoline.

Wszystkie decyzje podjęte przez Zero Gravity Trampolines w odniesieniu do usług dotyczących Produktu (w tym naprawy, wymiany lub kwestii związanych z jakością wykonania lub materiałami) są ostateczne, a Nabywca zgadza się być związany takimi decyzjami. Wadliwe produkty lub ich części, które są wymieniane, stają się własnością Zero Gravity Trampolines.

Jeśli produkt lub akcesorium zostanie wymienione w okresie gwarancji, okres gwarancji na wymieniony produkt lub akcesorium wygaśnie w pierwotnym terminie, tj. 365 dni od pierwotnej daty zakupu.

Niniejsza gwarancja wyklucza takie wady, które wynikają z użytkowania produktu niezgodnie z instrukcją, przypadkowego uszkodzenia, niewłaściwego użycia lub ingerencji osób nieupoważnionych.

Następujące elementy nie są objęte gwarancją Trampolin Zero Gravity:

d) Produkty używane do celów komercyjnych lub wynajmu.

e) Utrata lub uszkodzenie produktu z powodu:

i. Niewłaściwe użytkowanie, naprawa i/lub manipulowanie przez osoby inne niż autoryzowany personel Zero Gravity Trampolines.

ii. Zaniedbanie i/lub niewłaściwe użytkowanie (w tym przedmioty zewnętrzne, wypadki, niewłaściwe przechowywanie, narażenie na działanie promieni słonecznych/wilgotności, nadmiernej temperatury, piasku, kurzu, brudu, innych zanieczyszczeń lub innych warunków środowiskowych oraz nieprzestrzeganie środków ostrożności lub instrukcji obsługi, np. nieprawidłowa instalacja).

iii. Pożar, powódź, uderzenie pioruna, burza lub inne rodzaje siły wyższej

iv. Uszkodzenia spowodowane transportem lub niewłaściwym transportem, oraz

v. Niewłaściwe użytkowanie (w tym użytkowanie przez osoby niepełnoletnie, osoby z nadwagą lub przez liczbę osób większą niż maksymalna liczba osób określona w instrukcji obsługi).

f) Awaria, uszkodzenie lub wypadek spowodowany nieprawidłowym działaniem, połączeniem lub użyciem nieautoryzowanych części lub części niedostarczonych przez Zero Gravity Trampolines. W takim przypadku Zero Gravity Trampolines zastrzega sobie prawo do natychmiastowego unieważnienia ograniczonej gwarancji.

W zakresie dozwolonym przez obowiązujące prawo lokalne, środki zaradcze przewidziane w Ograniczonej gwarancji będą jedynymi i wyłącznymi środkami zaradczymi przysługującymi Kupującemu.

ZERO GRAVITY TRAMPOLINES NIE PONOSI ODPOWIEDZIALNOŚCI ZA JAKIEKOLWIEK POŚREDNIE, SPECJALNE LUB WYNIKOWE SZKODY WYNIKAJĄCE Z LUB ZWIĄZANE Z UŻYTKOWANIEM LUB DZIAŁANIEM PRODUKTU, ANI ZA ŻADNE INNE SZKODY W ODNIESIENIU DO JAKICHKOLWIEK STRAT EKONOMICZNYCH, UTRATY WŁASNOŚCI, UTRATY PRZYCHODÓW LUB ZYSKU, UTRATY MOŻLIWOŚCI WYKONYWANIA ĆWICZEŃ LUB UŻYTKOWANIA, KOSZTÓW USUNIĘCIA, INSTALACJI LUB INNYCH SZKÓD WYNIKOWYCH.

GWARANCJA UDZIELONA W NINIEJSZYM DOKUMENCIE ZASTĘPUJE WSZYSTKIE INNE GWARANCJE, A WSZELKIE DOROZUMIANE GWARANCJE PRZYDATNOŚCI HANDLOWEJ LUB PRZYDATNOŚCI DO OKREŚLONEGO CELU SĄ OGRANICZONE W ZAKRESIE I CZASIE TRWANIA DO POSTANOWIEŃ ZAWARTYCH W NINIEJSZYM DOKUMENCIE. NINIEJSZA GWARANCJA JEST WAŻNA TYLKO W NIEMCZECH.

UWAGA: WSZYSTKIE NAPRAWY LUB WYMIANY MUSZĄ BYĆ WYKONYWANE PRZY UŻYCIU AUTORYZOWANYCH CZĘŚCI DO TRAMPOLIN ZERO GRAVITY, ABY ZACHOWAĆ WAŻNOŚĆ NINIEJSZEJ GWARANCJI.

NIE NALEŻY ZWRACAĆ PRODUKTU DO SKLEPU DETALICZNEGO. PROSIMY O KONTAKT Z NASZYM DZIAŁEM OBSŁUGI KLIENTA W CELU UZYSKANIA CZĘŚCI LUB INSTRUKCJI INSTALACJI. SKLEPY DETALICZNE NIE SĄ PRZYSTOSOWANE DO OBSŁUGI KLIENTA W ZAKRESIE TEGO PRODUKTU.

Z biurem obsługi klienta mona si skontaktowa pod numerem

+49(0) 40-22863504

E-mail: service@stackmhigh.de

Godziny pracy: poniedziałek - pitek 9:00 - 16:00

www.zerogravity-shop.de