501–6075-03

Owner's Manual

RP3600, RP5500, RP6500 E and RP7500 E Portable Generators

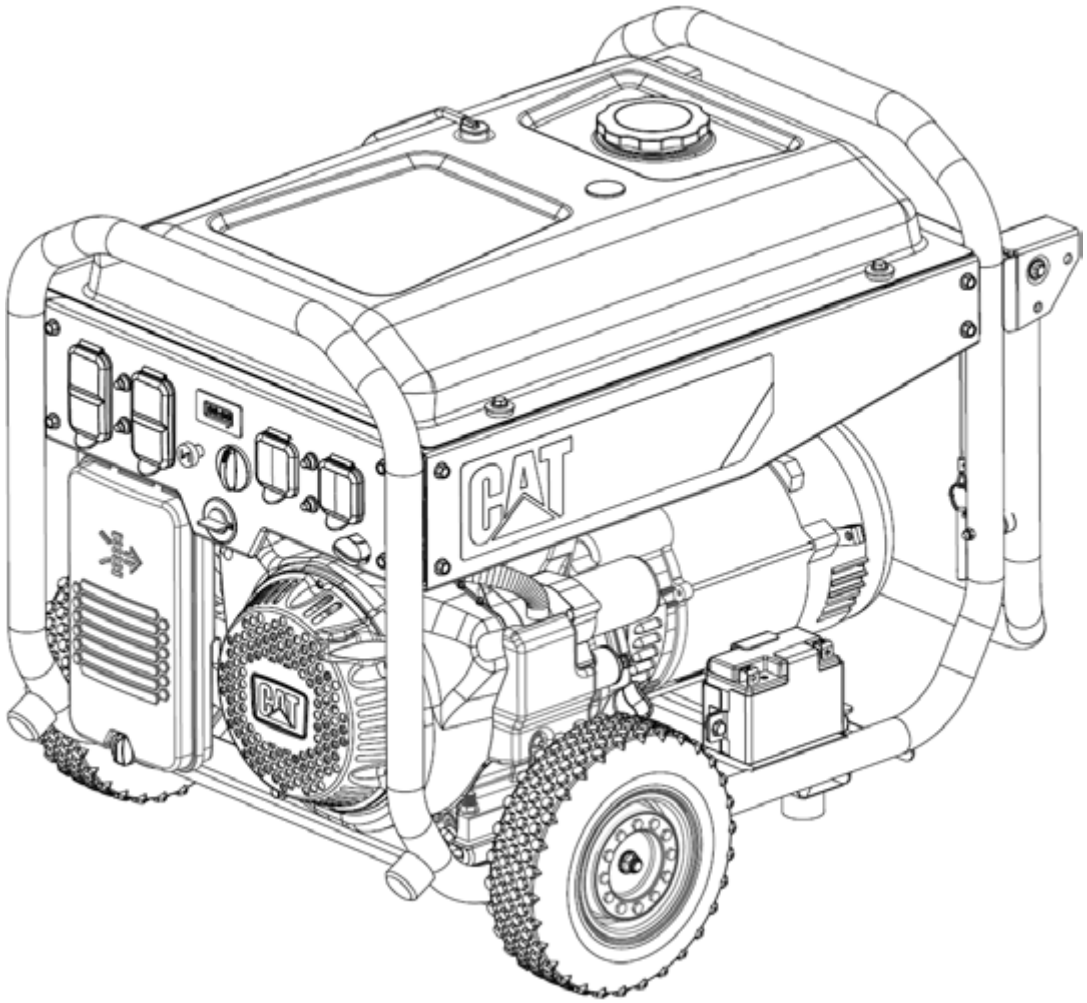

Important Safety Information

Most accidents that involve product operation, maintenance and repair are caused by failure to observe basic safety rules or precautions. An accident can often be avoided by recognizing potentially hazardous situations before an accident occurs. A person must be alert to potential hazards, including human factors that can affect safety. This person should also have the necessary training, skills and tools to perform these functions properly.

Safety precautions and warnings are provided in this manual and on the product. If these hazard warnings are not heeded, bodily injury or death could occur to you or to other persons. The hazards are identified by the “Safety Alert Symbol” ⚠ and followed by a “Signal Word” such as “DANGER”, “WARNING” or “CAUTION”.

Caterpillar cannot anticipate every possible circumstance that might involve a potential hazard. The warnings in this publication and on the product are, therefore, not all inclusive. You must not use this product in any manner different from that considered by this manual without first satisfying yourself that you have considered all safety rules and precautions applicable to the operation of the product in the location of use, including site-specific rules and precautions applicable to the worksite. If a tool, procedure, work method or operating technique that is not specifically recommended by Caterpillar is used, you must satisfy yourself that it is safe for you and for others. You should also ensure that you are authorized to perform this work, and that the product will not be damaged or become unsafe by the operation, lubrication, maintenance or repair procedures that you intend to use.

The information, specifications, and illustrations in this publication are on the basis of information that was available at the time that the publication was written. The specifications, torques, pressures, measurements, adjustments, illustrations, and other items can change at any time. These changes can affect the service that is given to the product. Obtain the complete and most current information before you start any job.

In the United States, the maintenance, replacement, or repair of the emission control devices and systems may be performed by any repair establishment or individual of the owner's choosing.

This manual contains safety, operation, and maintenance information. This manual should be stored near the product. Read, study and keep it with the literature and product information.

Consumer Arbitration Clause

The Limited Warranty included in this User Guide contains important legal terms including, but not limited to, a Consumer Arbitration Clause calling for mandatory individual arbitration and waiving the ability to bring a case as a class action. Please review this carefully.

California Proposition 65 Warning

⚠ WARNING

This product and its related accessories can expose you to chemicals including benzene which is known to the State of California to cause cancer and birth defects or other reproductive harm. For more information go to www.P65Warnings.ca.gov. To reduce the risk of these health hazards, avoid inhaling oil and gasoline fumes and engine exhaust. Wash hands after use.

Table of Contents

Consumer Arbitration Clause 2
California Proposition 65 Warning 2
SAFETY MESSAGES 5
Additional Messages 6
Special Requirements 6
ASSEMBLY 7
Feet Assembly 7
Wheel Assembly 7
Battery Connection (If equipped) 7
Oil 7
COMPONENT IDENTIFICATION 8
RP3600 & RP5500 8
RP6500 E & RP7500 E 8
Engine Type & Serial Number 9
CONTROLS 10
Display 10
Generator Switch 10
Fuel Switch 10
Choke 10
Recoil Starter 10
AC Circuit Breaker 11
CSA Circuit Breaker (If equipped) 11
Low Oil Level Shutdown 11
120 VAC, 20 Amp, Duplex 11
120/240 VAC, 30 Amp, Locking 11
RV Receptacle 11
GENERATOR OPERATION 12
Optimal Generator Operating Conditions 12
Connection to Household Power Supply 12
Generator Grounding 12
AC Usage 12
High Altitude Kits 12
BEFORE STARTING ENGINE 12
Engine Oil 12
Fuel 13
Walk-Around Inspection 13
STARTING THE ENGINE 13

Recoil Start 13
Electric Start (If equipped) 13
STOPPING THE ENGINE 14
MAINTENANCE 14
Air Filter – Check 14
Cylinder Head - Clean 14
Engine Oil Level – Check 15
Engine Oil – Change 15
Engine Valve Lash – Inspect/Adjust 15
Fuel Line – Replace 15
Fuel Tank Cap and Strainer – Clean 15
Generator - Inspect 16
Spark Arrestor - Inspect/Clean/Replace 16
Spark Plug – Inspect/Adjust/Replace 16
Walk-Around Inspection 16
STORAGE 17
Storage for 1 to 3 months 17
Storage for more than 3 months 17
TROUBLESHOOTING 18
SPECIFICATIONS 19
COMBINED EXHAUST AND EVAPORATIVE EMISSIONS CONTROLS WARRANTY STATEMENT 20
Your Warranty Rights and Obligations 20
Manufacturer's Warranty Coverage 20
Owner's Warranty Responsibilities 20
Defects Warranty Requirements: 20
WARRANTY 22
CONSUMER ARBITRATION CLAUSE: MANDATORY BINDING INDIVIDUAL ARBITRATION INSTEAD OF COURT; CLASS ACTION WAIVER 22

SAFETY MESSAGES

There may be several specific safety messages on your generator. Please become familiar with all safety messages.

Ensure that all safety messages are legible. Clean the safety messages or replace the safety messages if the words cannot be read or if the illustrations are not visible. Use a cloth, water, and soap to clean the safety messages. Do not use solvents, gasoline, or other harsh chemicals. Solvents, gasoline, or harsh chemicals could loosen the adhesive that secures the safety messages.

Replace any safety message that is damaged or missing. If a safety message is attached to a part of the generator that is replaced, install a new safety message on the replacement part.

Read the Manual

⚠ WARNING

Do not operate or work on this generator unless you have read and understand the instructions and warnings in the Owner's Manual. Failure to follow the instructions or heed the warnings could result in injury or death. Proper care is your responsibility.

Hot Surface

⚠ WARNING

Hot parts or hot components can cause burns or personal injury. Do not allow hot parts or components to contact your skin. Use protective clothing or protective equipment to protect your skin.

⚠ WARNING

Operation of this equipment may create sparks that can start fires around dry vegetation. A spark arrestor may be required. The operator should contact local fire agencies for laws or regulations relating to fire prevention requirements.

Carbon Monoxide

⚠ DANGER

Using a generator indoors CAN KILL YOU IN MINUTES.

Generator exhaust contains carbon monoxide. This is a poison you cannot see or smell.

NEVER use inside a home or garage, EVEN IF doors and windows are open.

Only use OUTSIDE and far away from windows, doors, and vents.

⚠ DANGER

Utiliser un générateur à l'intérieur PEUT VOUS TUER EN QUELQUES MINUTES. Les gaz d'échappement du générateur contiennent du monoxyde de carbone. C'est un gaz toxique invisible et inodore.

- NE JAMAIS utiliser à l'intérieur d'une maison ou d'un garage, MÊME SI les portes et les fenêtres sont ouvertes.
- Utiliser UNIQUEMENT à l'EXTÉRIEUR et loin des fenêtres, portes et ventilations.

⚠ PELIGRO

Si usa un generador en interiores, MORIRA EN POCOS MINUTOS. El escape del generador contiene monóxido de carbono. Es un veneno que no tiene olor ni se puede ver.

- NUNCA lo use dentro de una casa o garaje. AUN si las puertas y vantanas están abiertas.
- Sólo úselo en EXTERIORES y lejos de ventanas, puertas y ductos de ventilación.

Operating a generator indoors can kill you in minutes. Generator exhaust contains carbon monoxide. Carbon monoxide is a poison that you cannot see or smell. Never operate a generator inside a home or garage, even if doors and windows are open. Only operate a generator outdoors and away from windows, doors, and vents. If anyone experiences dizziness, headaches, nausea, or tiredness get to fresh air immediately and seek medical attention.

Electrocution

⚠ DANGER

Shock/Electrocution Hazard: Do not operate this equipment or work on this equipment unless you have read and understand the instructions and warnings in the Owner's Manual. Failure to follow the instructions or heed the warnings will result in serious injury or death.

California Health and Safety Code 119080

⚠ WARNING

Electrical backfeed into a utility's distribution system can cause property damage, severe injury, or death.

Do not connect generator to a building's electrical system until after the building's main switch has been used to isolate the building from the utility power system. For permanent installations, connection shall only be by means of a double throw switch as to isolate the building from utility power system. Consult a qualified technician for proper use and installation. Comply with all applicable laws and electrical codes.

Additional Messages

	Do not operate in wet conditions
	Do not refuel near open flames. Do not refuel while the engine is running.
	Do not smoke while refueling
	Maintain a minimum distance of 5 feet (1.5 meters) from other objects.
	Ensure that the unit is properly grounded.

Special Requirements

Electrical equipment, including lines and plug connections should be covered and protected from moisture.

The circuit breakers should match the generator specifications. If the circuit breakers require replacement, they must be replaced with a circuit breaker of the same rating and performance characteristics. In any generator set installation, the frame of the generator must be connected to an earth ground. A ground terminal is provided.

RP5500, RP6500 E, and RP7500 E all have a permanent neutral conductor between the stator winding and the frame. RP3600 has a floating neutral.

For 120VAC use extension cords rated for 125V at 20A or greater. For 240VAC use extension cords rated for 250V at 30A or greater. Use the shortest extension cord that meets these requirements.

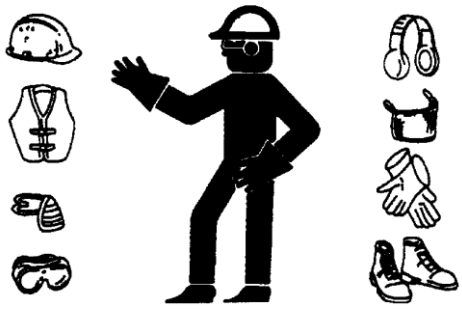

- Wear a hard hat, protective glasses, and other protective equipment, as required.
- When work is performed around an engine that is operating, wear protective devices for ears in order to help prevent damage to hearing.
- Do not wear loose clothing or jewelry that can snag on controls or on other parts of the engine.
- Ensure that all protective guards and all covers are secured in place on the engine.
- Never put maintenance fluids into glass containers. Glass containers can break.
- Use all cleaning solutions with care.

ASSEMBLY

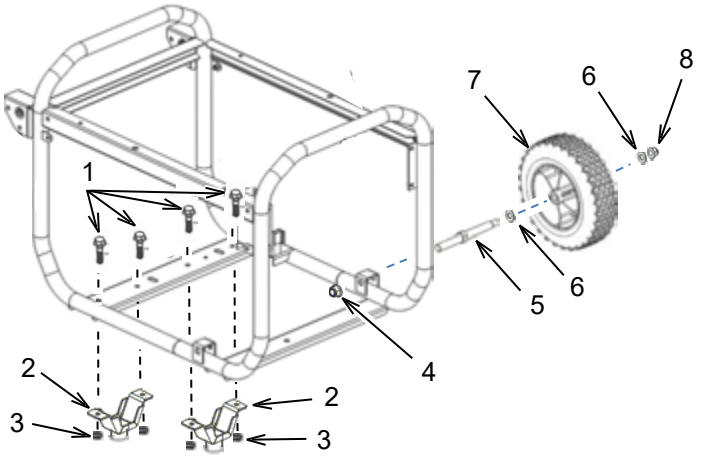

Feet Assembly

1. Set the frame of the unit on blocks to provide sufficient clearance to install the feet and wheels.
2. Align the mounting holes of the foot bracket (2) with the mounting holes in the frame.
3. Insert one 8 mm bolt (1) through each set of mounting holes.
4. Install and hand tighten one 8 mm nut (3) on each bolt.
5. Repeat steps 2 – 4 for the other foot.
6. Tighten all four nuts securely.

Wheel Assembly

1. Insert short end of axle (5) into the mounting bracket on the frame.
2. Install one 10 mm nut (4) on the axle and tighten securely to frame.
3. Place one large washer (6) on the long end of the axle and install wheel (7) with the bolt design facing out.
4. Install one large washer (6) onto the axle.
5. Install one 10 mm locking nut (8) onto the axle and tighten securely.
6. Repeat steps 1 – 5 for the other wheel.
7. Remove the blocking.

Battery Connection (If equipped)

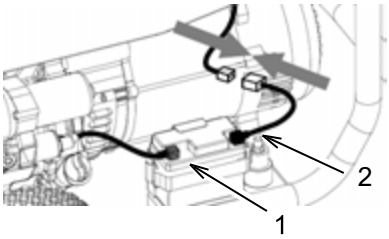

RP6500 E and RP7500 E come with the battery mounted in the battery holder. To connect the battery:

1. The unit ships with the positive battery cable (1) already connected.
2. Attach the cable with the black cap (2) to the other cable with the connector.

Oil

Follow the Engine Oil Level-Check procedure to add the proper amount of oil for the unit as described in the Specifications chart.

COMPONENT IDENTIFICATION

RP3600 & RP5500

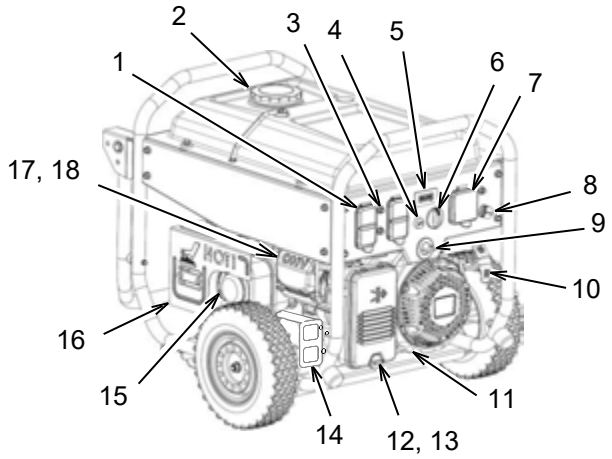

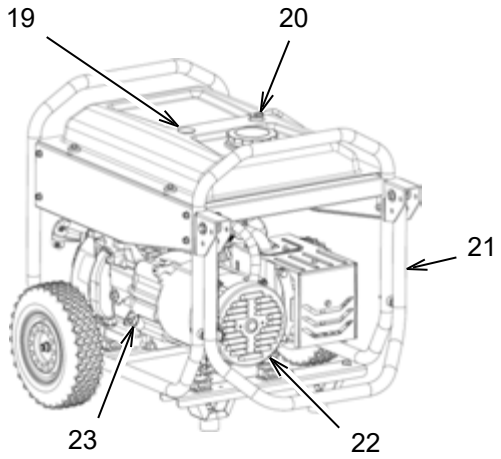

RP6500 E & RP7500 E

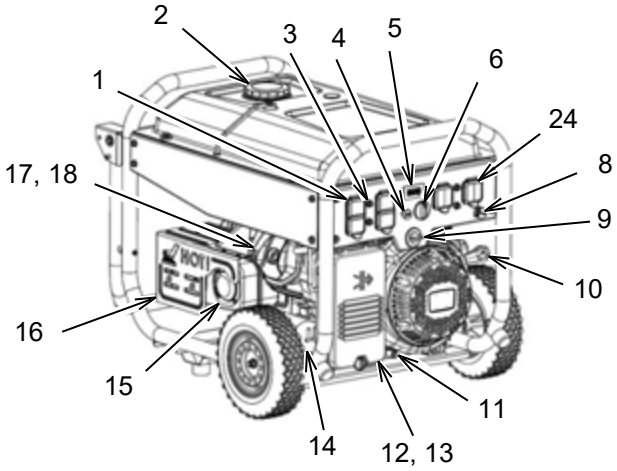

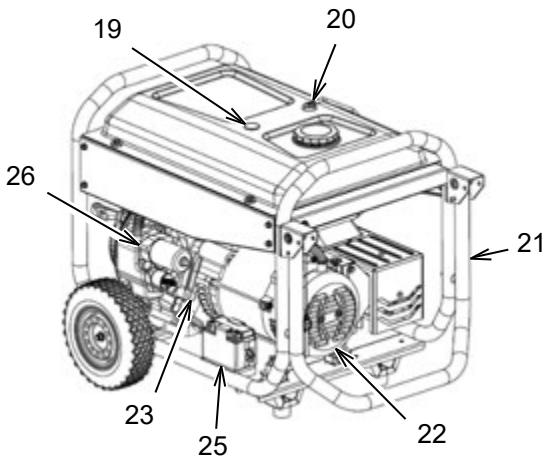

1) Receptacle – 120 VAC double
2) Fuel Cap
3) Circuit Breaker
4) Choke Knob
5) Display
6) Generator Switch
7) Receptacle – 30A 120 VAC RV*
   Receptacle – 120/240 VAC locking+
8) Panel Light
9) Fuel Valve
10) Recoil Start
11) Oil Drain
12) Air Filter Assembly
13) Air Filter
14) CARB Canister (If equipped)
15) Spark Arrestor
16) Muffler
17) Engine
18) Spark Plug
19) Fuel Gauge
20) Fuel Tank Vent Pipe
21) Handle Assembly
22) Alternator
23) Oil Gauge / Oil Fill
24) Receptacle – 120/240 VAC locking
25) Battery
26) Starter

*RP3600
+RP5500

Engine Type & Serial Number

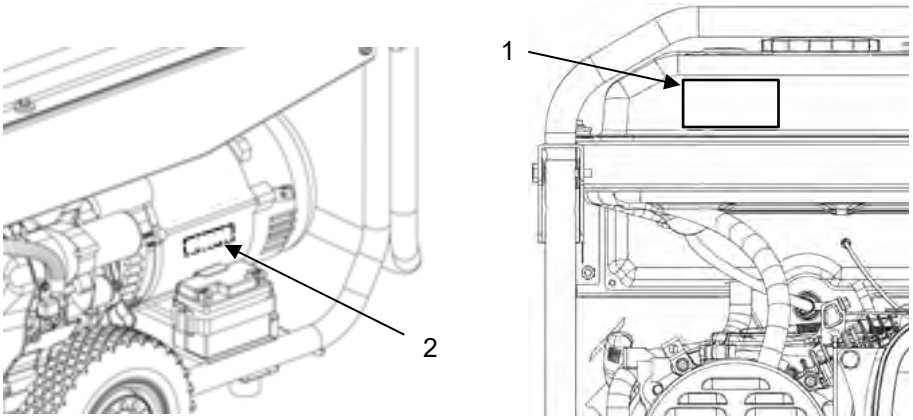

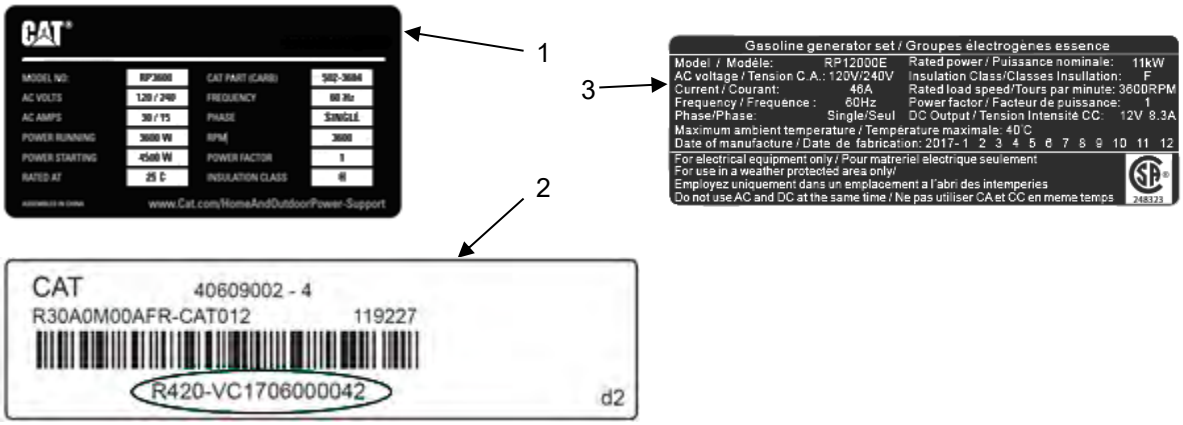

Cat® portable generators are identified with model numbers, serial numbers, and with performance specification numbers. The model number and performance specifications are located on the ratings plate (1) or the CSA ratings plate (3). The serial number is located on the serial number plate (2).

CONTROLS

Display

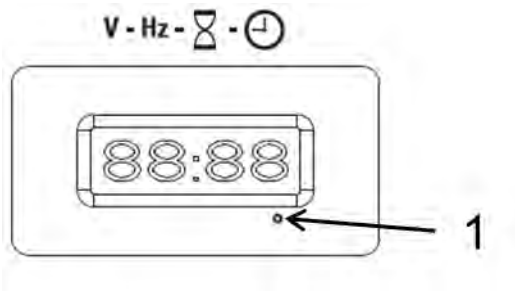

This generator is equipped with a display that can show the Voltage, frequency, total accumulated hours of operation, and current hours. Use the toggle switch (1) to change the readout of the display to the desired setting.

The display will show 3 maintenance messages when running: P-25 displays after the first 25 hours running to remind the user to change engine oil. P-50 displays after every 50 hours of use to remind user to change engine oil and check air filter. P-100 displays after every 100 hours of use to remind user to change engine oil, check air filter, and check spark plug. These codes fade away after 6 minutes of use.

Generator Switch

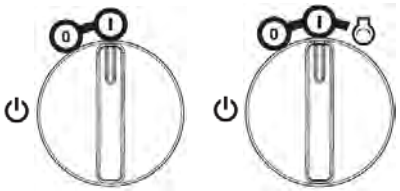

Generator Switch (Pull Start)

Generator Switch (Electric Start)

For pull starting the generator, turn the generator switch to the on position “I” before starting the generator. For models with electric starting, turn the generator switch to the start position “ ”. To turn off the generator, turn the generator switch to the off “0” position.

Fuel Switch

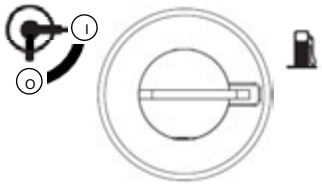

The fuel switch controls the flow of the fuel from the fuel tank to the carburetor. Turn the fuel switch to the on “I” position before starting the engine. Turn the fuel switch to the off "O" position after stopping the engine.

Choke

The choke is used to provide more fuel when starting a cold engine. If the engine is cold, pull the choke knob out before starting the engine. Once the engine starts, slowly push the choke knob in.

Recoil Starter

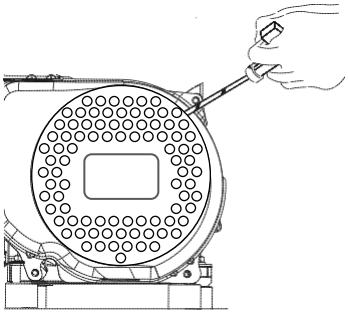

To start the engine, slowly pull the starter handle until resistance is felt, then quickly pull the starter handle the rest of the way.

Do not allow the starter handle to snap back against the engine. Return it gently to prevent damage to the starter.

AC Circuit Breaker

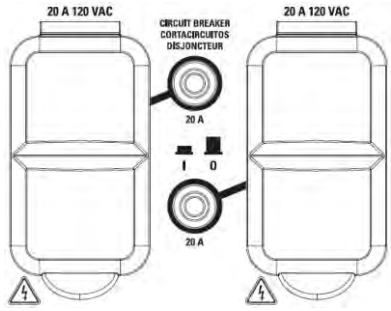

The generator comes equipped with circuit breakers that protect the unit and the load from short circuit or overload conditions. If the circuit breaker opens, determine why the circuit breaker tripped before closing the circuit breaker again.

CSA Circuit Breaker (If equipped)

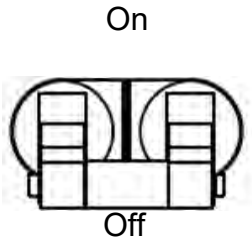

240V portable generators sold in Canada come with an additional circuit breaker that will isolate all outlets on the panel. This breaker must be in the “On” position for the unit to provide power.

Low Oil Level Shutdown

The generator is equipped with a low oil level shutdown that is designed to protect the engine from damage caused by an insufficient amount of oil in the crankcase. When the oil level in the crankcase falls below the safe operating limit, the low oil level shutdown will automatically shut off the engine.

120 VAC, 20 Amp, Duplex

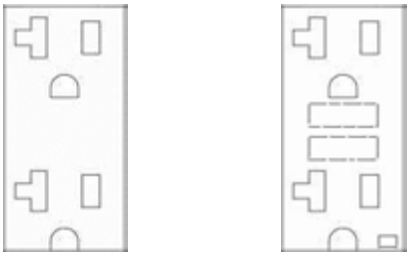

The 120 VAC duplex receptacle is protected against overload by a 20 Amp push to reset circuit breaker. Use the receptacle to power a NEMA 5-20, 120 VAC, single phase, 60 Hz electrical load requiring 20 Amps of current.

Use only high quality, well insulated, 3-wire grounded cords rated for 125 V at 20 Amps (or greater). Keep extension cords as short as possible (less than 15 feet) to prevent voltage drop and overheating of wires.

120/240 VAC, 30 Amp, Locking

The 120/240 VAC locking outlet is protected against overload by two 23 Amp (RP5500), two 28 Amp (RP6500 E), or two 31 Amp (RP7500 E) push to reset circit breakers. Use a NEMA L5-30 (120 VAC outlets) or NEMA L14-30 (240 VAC outlets) plug with this receptacle (rotate to lock or unlock). Use the receptacle to power a 120 VAC, single phase, 60 Hz, or a 240 VAC, single phase, 60 Hz electrical load requiring 30 Amps of current.

RV Receptacle

The 120 VAC RV outlet is protected against overload by a 27 Amp push to reset circit breaker. Use a NEMA TT-30 (120 VAC outlets) plug with this receptacle. Use the receptacle to power a 120 VAC, single phase, 60 Hz electrical load requiring 30 Amps of current.

GENERATOR OPERATION

Optimal Generator Operating Conditions

- Temperature: 23°F to 104 °F (-5°C to 40°C)
- Humidity below 95%
- Height above sea level: < 3280 feet (1,000 m). If the height of the operating area is over 1,000 m high, output power will be reduced.

Connection to Household Power Supply

This generator must be installed in accordance with all applicable local laws and electrical codes. The generator must be isolated from the utility and the connection must be verified by a qualified electrician.

Generator Grounding

The National Electrical Code requires generators to be grounded to an approved earth ground. Correct grounding for the generator is necessary for optimum engine performance and reduces the risk of electric shock. Use the ground terminal to properly ground the generator. Before using the ground terminal, consult a qualified electrician, electrical inspector, or local authority having jurisdiction for local codes or ordinances that apply for the intended use of the generator.

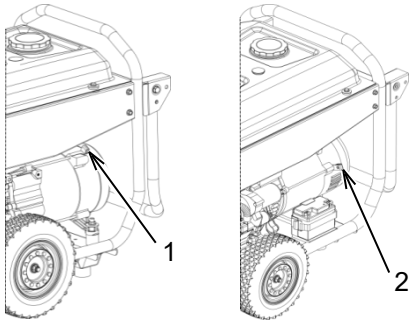

1. RP3600 Earth Ground
2. RP5500, RP6500 E, RP7500 E Earth Ground

AC Usage

Do NOT overload the generator. Exceeding the rated power of the generator can damage the generator and the electrical devices connected to it.

Motor-driven devices require a large starting current. Make sure that the total power requirement of these types of loads does not exceed the rated power of the generator.

When the generator is used to power multiple loads or electric appliances, start by connecting the appliance with the highest starting power requirements, followed by the second highest and ending with the lowest.

High Altitude Kits

At higher altitudes, the standard air-fuel mixture is too rich and will cause decreased performance and increased fuel consumption. A rich mixture will also foul the spark plug and make starting difficult. Operation at higher altitudes for extended periods of time may increase emissions.

Proper operation can be ensured by installing an altitude kit when required. High altitude kits should be installed by a qualified technician. Contact an authorized service provider if the portable generator will be operated at altitudes greater than 3000 feet (0.9 km) above sea level.

Note: At elevations greater than 8000 feet above sea level, the engine may experience decreased performance even with the high-altitude kit installed.

BEFORE STARTING ENGINE

Engine Oil

Check the oil level before each use. Refer to the Engine Oil - Check procedure in this manual.

Fuel

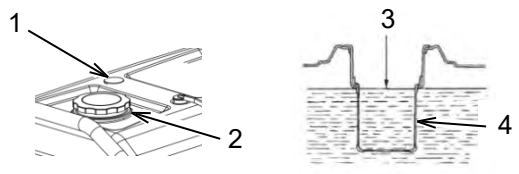

1. Check the fuel level gauge (1).
2. If the fuel level is low, remove fuel cap (2)
3. Check the strainer. If the strainer is dirty, clean the strainer. Refer to Fuel Tank Cap and Strainer – Clean for instructions.
4. Add fuel. The use of a fuel stabilizer is highly recommended as the unit may sit for long periods of time before needed.
5. Install the fuel cap after fueling.

To avoid personal injury always use caution when you are adding fuel:

- Fuel the generator in a well-ventilated area.
- Always stop the engine before fueling.
- Allow the engine to cool before fueling.
- Do not smoke while you are fueling the generator.
- Do not fuel the generator near open flames or sparks.
- Do not fill the fuel tank above the full line (3).
- Avoid repeated or prolonged contact with skin
- Avoid prolonged breathing of fuel vapor.

To avoid damaging the generator:

- Use unleaded gasoline with an octane rating less than 90.
- Do not mix oil with the gasoline.
- Do not use gasoline with greater than 10% ethanol content.
- Do not use old gasoline.
- Avoid getting dirt or water into the fuel tank.

Walk-Around Inspection

Perform the Walk-Around Inspection before each use as described later in this manual.

STARTING THE ENGINE

Recoil Start

1. Isolate the generator from the utility
2. Unplug any electrical devices from the receptacles.
3. Turn the fuel switch to the on "I" position.
4. Turn the AC circuit breakers to the off "0" position (CSA models only).
5. If the engine is cold, pull out the choke knob.
6. Turn the generator switch to the on "I" position.
7. Slowly pull the starter handle until resistance is felt, then quickly pull the starter handle the rest of the way. If the engine does not start, repeat step 7 until the engine does start.
8. After the engine has warmed, push the choke knob in.
9. Turn the AC circuit breaker to the on "I" position.

Electric Start (If equipped)

1. Isolate the generator from the utility.
2. Unplug any electrical devices from the receptacles.
3. Turn the fuel switch to the on "I" position.
4. Turn the AC circuit breakers to the off "0" position (CSA models only).
5. If the engine is cold, pull out the choke knob.
6. Turn the generator switch to the start position " " and hold it there until the engine starts.

NOTE: Do not hold the generator switch in the start position " " for more than 5 seconds. Holding the generator switch in the start position " " for more than 5 seconds will damage the starter. If the engine fails to start, wait 10 seconds before trying again.

7. After starting the engine, immediately release the generator switch so the switch can automatically return to the on "I" position.
8. After the engine has warmed, push the choke knob in.
9. Turn the AC circuit breaker to the on "I" position.

STOPPING THE ENGINE

1. Disconnect the generator / unplug all electrical devices.
2. Turn the AC circuit breaker to the off “0” position (CSA models only).
3. Turn the generator switch to the off “0” position.
4. Turn the fuel switch to the off “0” position.

Note: To stop the engine in an emergency, turn the generator switch to the off “0” position.

MAINTENANCE

Ensure that all safety information, warnings, and instructions are read and understood before any maintenance procedures are performed.

Use service hours or calendar time, WHICH EVER OCCURS FIRST, to determine the correct maintenance intervals.

Stop the engine before servicing. Put the engine in horizontal position and remove the spark plug cap to prevent the engine from starting. Do not operate the engine in an unventilated room or other enclosed area.

When Required:
Fuel Tank Cap and Strainer – Clean

Every Use:
Engine Oil Level – Check
Walk-Around Inspection

First 20 Service Hours or 1 Month:
Engine Oil – Change

Every Month:
Generator – Inspect

Every 50 Service Hours or 3 Months:
Air Filter – Check
Spark Arrester – Inspect/Clean/Replace

Every 100 Service Hours or 6 Months:
Engine Oil – Change
Spark Plug – Inspect/Adjust/Replace

Every 300 Service Hours or 1 Year:
Cylinder Head – Clean
Engine Valve Lash – Check

Every 2 Years:
Fuel Line – Replace

Air Filter – Check

A dirty air filter will restrict air flow into the carburetor, will cause poor fuel economy, and may damage the engine. To keep the generator in good operating condition, service the air filter regularly. Service more frequently when operating the generator in extremely dusty areas.

Note: Never operate the generator without the air filter in place. Operating the generator without the air filter in place will result in rapid engine wear.

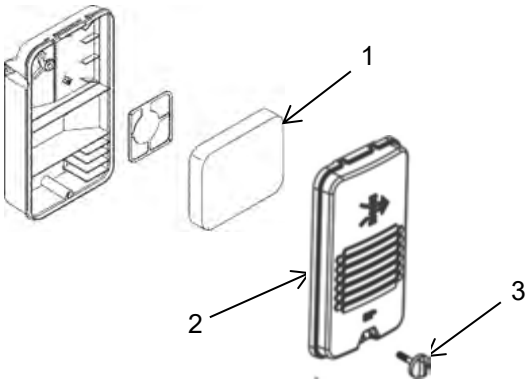

Remove the air filter cover bolt (3) and remove the air filter cover (2). Make sure that the air filter (1) is clean and not damaged. If the air filter is dirty, wash the filter. If the air filter is damaged, replace the air filter.

Use a nonflammable solvent or a mixture of household detergent and warm water to wash the filter. Rinse the filter thoroughly to remove all of the cleaning solution. After the filter has dried, pour some engine oil onto the filter. Then squeeze the filter to distribute the oil throughout the filter and remove any excess oil.

Note: Do not wring out the filter. Wringing out the filter may damage the filter.

Install the filter into the filter housing. Place the air filter cover over the filter and reinstall the air filter cover bolt.

Cylinder Head - Clean

Only qualified service personnel should perform this maintenance procedure. Contact your local service center to schedule this maintenance.

Engine Oil Level – Check

Always check the engine oil with the generator on a level surface and with the engine stopped.

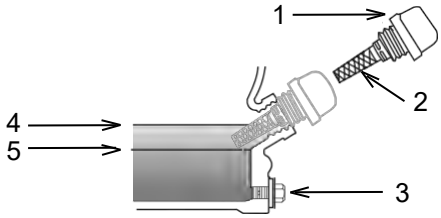

1. Remove the oil filler cap (1) and wipe the oil level gauge (2) to clean it.
2. Check the oil level by inserting the oil level gauge into the filler neck. Do not screw the oil filler cap in when checking the oil level.
3. If the oil level is low (5), add the recommended engine oil until the oil level reaches the upper mark (4) on the oil level gauge. Use the chart below to determine which viscosity oil to use.

Recommended Lubricant Viscosities for Ambient Temperature				
Oil Viscosities	°C		°F	
	Min	Max	Min	Max
SAE 0W-40	-40	40	-40	104
SAE 5W-40	-30	50	-22	122
SAE 10W-30	-18	40	0	104
SAE 15W-40	-10	50	14	122

4. After adding oil, install and tighten the oil filler cap.

Note: Non-detergent and 2-stroke engine oils will damage the engine and must not be used.

Engine Oil – Change

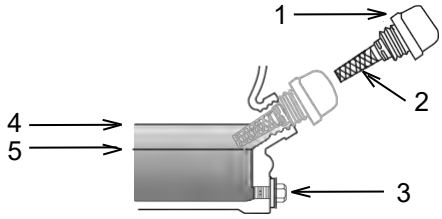

1. Operate the engine until it reaches normal operating temperature. Stop the engine and use a suitable container to collect the used oil.
2. Remove the oil filler cap (1) and drain plug (3) to drain the oil.
3. Reinstall the drain plug and tighten to 18 ± 2 lb ft (24 ± 3Nm).
4. Refill the oil and check the oil level. Refer to Engine Oil Level – Check.
5. Install and tighten the oil filler cap.
6. Dispose of the used oil properly.

Engine Valve Lash – Inspect/Adjust

Only qualified service personnel should perform this maintenance procedure. Contact your local service center to schedule this maintenance.

Fuel Line – Replace

Only qualified service personnel should perform this maintenance procedure. Contact your local service center to schedule this maintenance.

Fuel Tank Cap and Strainer – Clean

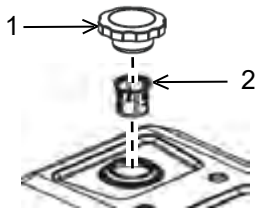

Wipe off the fuel cap (1) and surrounding area before removing the fuel cap. Wiping off the fuel cap and surrounding area before removing the fuel cap helps to reduce the amount of contaminants allowed into the fuel system.

If there is a build-up of debris in the fuel strainer (2), remove the strainer and rinse out the strainer. Allow the strainer to dry before installing the strainer.

Generator - Inspect

Once a month start the engine and run the engine until it reaches normal operating temperature (about 20 minutes). Plug in a corded device and turn on the device to ensure that the generator is providing power. Once you have verified that the generator is providing power, turn off the device and unplug it. Then turn the generator off.

Spark Arrestor - Inspect/Clean/Replace

This unit has a spark arrestor fitted to the exhaust outlet of the muffler. The spark arrestor should be cleaned with a soft wire brush after every 50 hours or 3 months of use. The spark arrestor should be replaced after every 100 hours of operation or if it becomes damaged.

Hot Surface

⚠ WARNING

Hot parts or hot components can cause burns or personal injury. Do not allow hot parts or components to contact your skin. Use protective clothing or protective equipment to protect your skin.

DO NOT perform this maintenance procedure until the muffler has cooled.

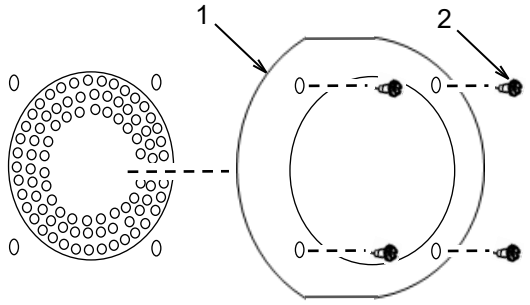

Remove screws (2). Remove spark arrestor (1) Check the spark arrestor. Carefully clean the spark arrestor with a soft wire brush. If the spark arrestor is damaged, replace the spark arrestor.

To install the spark arrestor, align the mounting holes in the spark arrestor with the mounting holes on the muffler. Insert screws (2) and tighten securely.

Spark Plug – Inspect/Adjust/Replace

Refer to the Specifications section of this manual to determine the proper spark plug part number and spark plug gap for your product.

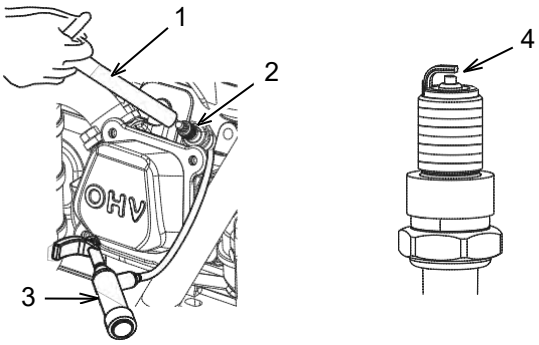

1. Remove the side panel.
2. Remove the spark plug cap (3).
3. Use the plug wrench (1) to remove the spark plug.
4. Visually check the spark plug to see if it is damaged. If the insulator is cracked, replace the spark plug. If the electrode is damaged, replace the spark plug.
5. Measure the plug gap (4) with a feeler gauge. Adjust the gap as necessary by carefully bending the side electrode. Refer to Specifications for the correct gap for your product.
6. Check the spark plug washer to ensure proper working condition. If the washer is damaged, replace the washer.
7. Install spark plug and tighten to 16 ± 2 lb ft (22 ± 2 Nm). DO NOT overtighten as this may damage the engine.

Walk-Around Inspection

Before starting the engine perform a visual inspection of the unit. Look for:

- Proper oil level
- Proper fuel level
- Good quality fuel
- Fluid leaks
- Loose clamps
- Loose bolts
- Cracked fuel line
- Loose or frayed wiring
- Built up debris

In addition, make sure that:

- The ground terminal is properly connected
- The circuit breakers are in OFF “ 0 ” position

STORAGE

When a generator is in storage, air may condense and moisture may appear on the windings. In order to minimize condensation, always store the generator in a dry area. Cover the generator with a protective cover that extends to the ground. The cover should remain loose around the generator in order to allow proper ventilation.

Storage for 1 to 3 months

Remove any dirt, rust, grease, and oil from the generator. DO NOT use a pressure washer to clean the generator. Inspect the exterior. Make any necessary repairs.

Add fuel stabilizer to the fuel tank to prevent the gasoline from going bad. Start and run the engine for 10 minutes to ensure that the fuel stabilizer has been pulled in to the carburetor. Shut off the engine and allow the engine to cool.

Turn the fuel valve to the off “O“ position.

Move the generator to the storage place. Cover the generator.

Storage for more than 3 months

Remove any dirt, rust, grease, and oil from the generator. DO NOT use a pressure washer to clean the generator. Inspect the exterior. Make any necessary repairs.

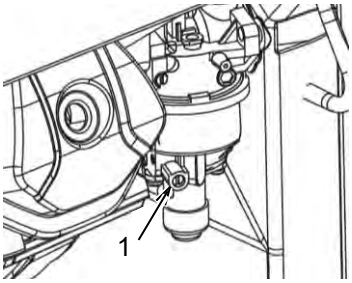

⚠ WARNING

Gasoline is extremely flammable and is explosive under certain conditions. Drain the fuel in a well-ventilated area with the engine stopped and cool. Never smoke or allow flames or sparks in the area during this procedure.

Make sure that the fuel valve is in the on “I“ position. Remove the fuel cap and the drain plug (1) from the carburetor bowl and drain the fuel into a suitable container. DO NOT save the fuel for future use in the generator. Once the fuel has completely drained from the system install the drain plug into the carburetor. Turn the fuel valve to the off “O“ position. Apply a small amount of oil to the threads on the fuel tank filler neck and install the cap.

Change the engine oil.

Remove the spark plug and pour a small amount of oil into the cylinder. Install the spark plug but do not install the spark plug cap. Pull the starter handle 3 times to distribute the oil over the cylinder walls.

Remove the battery and place the battery in storage. Periodically check the battery and charge the battery when needed.

Move the generator to the storage place. Cover the generator.

TROUBLESHOOTING

Issue:	Possible Cause:	Solution:	Check:
Engine Will Not Start	Generator switch in the off " 0 " position	Turn the generator switch to the correct position.	Start the engine.
	Choke knob in the wrong position	Place the choke knob in the correct position.	
	No fuel	Fill the fuel tank.	
	Bad or contaminated fuel	Check the fuel.	
	Not enough oil in the engine	Check the oil level. If low, add the recommended oil.	
	Dirty air filter	Clean the air filter.	
	No fuel at the carburetor	Make sure the fuel switch is in the on "I" position.	
	Engine flooded	Wait 5 minutes.	
	No spark	Replace the spark plug.	
	For electric start, start the engine using the recoil starter.	If the generator starts, check the battery. If the battery is providing less than 12.4 volts, replace the battery.	
	If the engine still will not start:	Take the unit to an authorized service provider.	
Engine Runs Rough (no load)	Dirty air filter	Stop the engine and check the air filter. Clean if needed.	Start the engine / check if it runs rough.
	Choke knob in the wrong position	Place the choke knob in the correct position.	
	If the engine still runs rough:	Take the unit to an authorized service provider.	
Engine Shuts Down	Out of fuel	Check the fuel. Fill the tank if necessary.	Start the engine / check if it shuts down.
	Not enough oil in the engine	Check the oil level. If low, add the recommended oil.	
	Dirty air filter	Clean the air filter.	
	Generator overloaded	Unplug some of the devices.	
	If the engine still shuts down:	Take the unit to an authorized service provider.	
Engine Runs Rough (with load)	Dirty air filter	Stop the engine and check the air filter. Clean if needed.	Start the engine / check if it runs rough.
	Generator overloaded	Unplug some of the devices.	
	Defective device plugged in	Unplug defective device.	
	If the engine still runs rough:	Take the unit to an authorized service provider.	
Engine Runs, But Generator Does Not Provide Power	Circuit breaker is open	Close the circuit breaker.	Start the engine / check for power.
	Bad connection	Stop the engine and check the connections.	
	Defective power cord	Replace the cord.	
	Defective device plugged in	Unplug defective device.	
	If there is still no power:	Take the unit to an authorized service provider.	

SPECIFICATIONS

	RP3600	RP5500	RP6500 E	RP7500 E
Engine Type	Single Cylinder, 4-Stroke, Forced Air Cooling, OHV			
Displacement (cc)	212	301	420	420
Ignition System	Transistorized Magneto			
Spark Plug Gap	.028 - .032 inches (0.7 – 0.8mm)			
Fuel Volume	4.5 U.S. gallons (17L)	8 U.S. gallons (30L)		
Fuel Consumption (g/(kW·h)	≤ 395	≤ 374	≤ 374	≤ 374
100% load continuous running time (hr)	7.5	10.5	8.8	6.5
50% load continuous running time (hr)	13.5	15	12	11
Oil Capacity	0.6 quart (0.6L)	1.1 quart (1.1L)	1.1 quart (1.1L)	1.1 quart (1.1L)
Charging Voltage (VDC)	N/A		12-60	
Charging Current (A)	N/A		0-100	
Rated Frequency (Hz)	60			
Rated Voltage (V)	120	120/240		
Rated Output Power (kW)	3.6	5.5	6.5	7.5
Surge Output Power (kW)	4.5	6.9	8.1	9.4
Phase	Single			

COMBINED EXHAUST AND EVAPORATIVE EMISSIONS CONTROLS WARRANTY STATEMENT

Your Warranty Rights and Obligations

The California Air Resources Board (CARB), the United States Environmental Protection Agency (EPA), and Caterpillar Inc. are pleased to explain the emission control system warranty on your 2018 model year small off-road engine/ equipment. In the United States and California, new small off-road engine/equipments must be designed, built, and equipped to meet stringent emissions standards. Caterpillar must warrant the emission control system on your small off-road engine/equipment for the periods of time listed below provided there has been no abuse, neglect, or improper maintenance of your small off-road engine/equipment.

Your emissions control system may include parts such as the carburetor or fuel injection system, the ignition system, catalytic converter, fuel tanks, fuel lines, fuel caps, valves, canisters, filters, vapor hoses, clamps, connectors, belts, and other associated components. For engines less than or equal to 80cc (California only), only the fuel tank is subject to the evaporative emission control warranty requirements of this section.

Where a warrantable condition exists, Caterpillar will repair your small off-road engine/equipment at no cost to you including diagnosis, parts, and labor.

Manufacturer's Warranty Coverage

This emissions control system is warranted for three years. If any emission-related part on your small off-road engine/equipment is defective, the part will be repaired or replaced by Caterpillar.

Owner's Warranty Responsibilities

As the small off-road engine/equipment owner, you are responsible for the performance of the required maintenance listed in your owner's manual. Caterpillar recommends that you retain all receipts covering maintenance on your small off-road engine/equipment, but Caterpillar cannot deny warranty solely for the lack of receipts or for your failure to ensure the performance of all scheduled maintenance.

As the small off-road engine/equipment owner, you should however be aware that Caterpillar may deny you warranty coverage if your small off-road engine/equipment or a part has failed due to abuse, neglect, improper maintenance or unapproved modifications.

You are responsible for presenting your small off-road engine/equipment to a Caterpillar distribution center as soon as a problem exists. The warranty repairs should be completed in a reasonable amount of time, not to exceed 30 days.

If you have any questions regarding your warranty rights and responsibilities, you should contact Caterpillar at 1-844-797-6387 or E-mail: homeandoutdoorpower@cat.com.

Defects Warranty Requirements:

(a) The warranty period begins on the date the engine/equipment is sold or delivered to an ultimate purchaser.

(b) General Emissions Warranty Coverage. Caterpillar warrants to the ultimate purchaser and each subsequent owner that the engine/equipment is:
  (1) Designed, built, and equipped so as to conform with all applicable regulations adopted by the Air Resources Board
  (2) Free from defects in materials and workmanship that causes the failure of a warranted part for a period of three years

(c) Emission Warranty Parts List for exhaust (for all displacements)

(1) Fuel Metering System
  (i) Carburetor and internal parts
  (ii) Air/fuel ratio feedback and control system
  (iii) Cold start enrichment system

(2) Air Induction System
  (i) Controlled hot air intake system
  (ii) Intake manifold
  (iii) Air filter

(3) Ignition System
  (i) Spark plugs
  (ii) Magneto or electronic ignition system
  (iii) Spark advance/retard system

(4) Exhaust Gas Recirculation (EGR) System
  (i) EGR valve body
  (ii) EGR rate feedback and control system

(5) Air Injection System
  (i) Air pump or pulse valve
  (ii) Valves affecting distribution of flow
  (iii) Distribution manifold

(6) Catalyst or Thermal Reactor System
  (i) Catalytic converter
  (ii) Thermal reactor
  (iii) Exhaust manifold

(7) Particulate Controls
  (i) Traps, filters, precipitators, and any other device used to capture particulate emissions

(8) Miscellaneous Items Used in Above Systems
  (i) Electronic controls
  (ii) Vacuum, temperature, and time sensitive valves and switches
  (iii) Hoses, belts, connectors, and assemblies.

(d) Emissions Warranty Parts List for Evaporative Emissions (less than or equal to 80cc)

(1) Fuel Tank

(e) Emissions Warranty Parts List for Evaporative Emissions (greater than 80cc)

(1) Fuel Metering System
  (i) Fuel Tank

(2) Miscellaneous Items Used in Above Systems
  (i) Fuel caps, valves, canisters, filters, vapor hoses, clamps, connectors, belts, and assemblies

WARRANTY

CATERPILLAR LIMITED WARRANTY

FOR PORTABLE GENERATOR MODELS:

RP3600, RP5500, RP6500 E, RP7500 E, RP12000 E

Purchased in the United States and Canada

Caterpillar (Newberry) LLC. (Caterpillar) warrants to the original purchaser that any new Cat branded portable generator products purchased in the United States and Canada are free from defects in materials and workmanship for the warranty period set forth below, provided that the product is operated and maintained in accordance with Caterpillar's instructions and manuals. Caterpillar will, at its option, repair or replace any part which, upon inspection by Caterpillar or a Caterpillar authorized service representative, is found to be defective during the warranty period as set forth below. Any product that the purchaser claims to be defective must be returned to and examined by the nearest Caterpillar authorized service representative located in the United States or Canada. Transportation and associated costs and risk of loss are the responsibility of the purchaser.

Warranty Period:

All new portable generator products are warranted under normal use for a period of two (2) years from the date of original purchase or 1000 operating hours, whichever occurs first. If proof of original purchase is not presented, the manufacturer's shipping date will be used to determine the start of the warranty period. To help with any warranty claims, the original purchaser should register the product on www.cat.com/homeandoutdoorpower-support immediately following the purchase.

By means of registering the product on www.cat.com/homeandoutdoorpower-support within thirty (30) days from the date of purchase, original purchasers have the option to extend the Warranty Period by one additional year for a total of three (3) years calculated from the date of original purchase of the product subject to the limitation of 1000 operating hours in total for the duration of the Warranty Period.

This Warranty shall NOT apply to the following:

1. Damage or deterioration caused by normal wear and tear.
2. Failures caused by any external cause or act of God, such as accident, collision, theft, vandalism, riots, wars, fire, freezing, lightning, earth-quakes, windstorms, hail, volcanic eruptions, floods, tornados or hurricanes.
3. Failures due to alterations, adjustments, unauthorized fuel setting changes, neglect or improper storage, repair and/or maintenance.
4. Failures due to abuse or application of the product for uses other than for which it is designed or intended to by the manufacturer, including but not limited to, improper installation or location in a contaminated, harsh, corrosive or saltwater environment.
5. Failures resulting from attachments, accessory items, and parts not sold, issued or approved by Caterpillar.
6. Failures caused by contaminated or improper fuels, fuels, oils or other operating media or improper fluid levels.
7. Failures resulting from user's delay in making the product available after being notified of a potential product problem.
8. Cosmetic damage, discolorations, rusting, corrosion or scratches to applied paint.
9. Replacement of consumables such as, but not limited to, fuses, lamps, filters, etc.
10. Repair by any party other than a Caterpillar authorized service representative.
11. Additional expenses for repair after normal business hours, i.e. overtime or holiday labor rates.
12. Expenses for rental of equipment during downtime and/or performance of warranty repairs.
13. Expenses related to investigating performance complaints and/or troubleshooting where no manufacturing defect is found.
14. Starting batteries are NOT covered under this warranty but will be covered under the portable generator parts warranty.

To obtain warranty service or if you have questions concerning this warranty or its applications, please call 1-844-797-6387 or visit www.cat.com/homeandoutdoorpower-support, where you can also search for your nearest authorized Cat service representative.

CONSUMER ARBITRATION CLAUSE: MANDATORY BINDING INDIVIDUAL ARBITRATION INSTEAD OF COURT; CLASS ACTION WAIVER

a. You and Caterpillar both agree that, to the extent permitted by applicable law, any and all disputes or claims arising out of or relating in any way to Cat Branded portable generator products or services related thereto, or from any advertising for any such products or services, including any question regarding the existence, validity, or termination of this Caterpillar Limited Warranty, as well as any issue regarding the interpretation of the terms and conditions of this Consumer Arbitration Clause will be resolved by binding arbitration before a sole arbitrator, rather than in court, except that you may assert claims in small claims court if your claims qualify. This also includes any claims that arose before you accepted this Caterpillar Limited Warranty, regardless of whether prior versions of the Limited Warranty required arbitration. In the US, The Federal Arbitration Act (9 U.S.C. § 1 *et seq.*) and federal arbitration law apply to the Caterpillar Limited Warranty and the terms and conditions of this Consumer Arbitration Clause.

b. Arbitration uses a neutral arbitrator instead of a judge and jury. An arbitrator can award on an individual basis the same damages and relief as a court (including injunctive and declaratory relief or statutory damages) and must follow theterms of this Limited Warranty (including the terms and conditions of this Consumer Arbitration Clause) as a court would. Arbitration procedures allow for more limited discovery, and court review of an arbitration award is limited.

c. If you have a dispute and elect to seek arbitration or file a claim in small claims court, you must first send to Caterpillar, by certified mail, a written notice of your claim that (a) describes the nature and basis of the claim or dispute; (b) sets forth the specific relief sought and (c) includes a physical address and email address where you may be reached ("Notice"). The Notice must be addressed to: General Counsel, Caterpillar Inc., 100 N.E. Adams St. Peoria Illinois 61629 ("Notice Address") and reference a "Notice of Claim under Caterpillar Limited Warranty." If Caterpillar and you do not reach an agreement to resolve the claim within 60 days after the Notice is received, you or Caterpillar may commence an arbitration proceeding or file a claim in small claims court.

d. You may download or copy a form to initiate arbitration at www.adr.org. If you are required to pay a filing fee, after Caterpillar receives notice at the Notice Address that you have commenced arbitration, Caterpillar will reimburse you for your payment of the filing fee, unless your claim is for greater than US$25,000, in which case you will be responsible for filing fees.

e. The arbitration will be governed by the AAA's then current Consumer Arbitration Rules, as modified by the terms set forth in this Limited Warranty (including the terms and conditions of this Consumer Arbitration Clause), and will be administered by the

AAA. The AAA Rules and Forms are available online at www.adr.org or by calling the AAA at 1-800-778-7879. In the event of any conflict between the terms set forth herein and the AAA Consumer Arbitration Rules, these terms will apply.

f. If your claim totals less than US$25,000, Caterpillar will pay for all administrative and arbitration fees, including the arbitrator's compensation, and will reimburse you for any administrative and arbitration fees that you incur. If your claim exceeds US$25,000, the parties will pay equal shares of any administrative and arbitration fees, including the arbitrator's compensation, except for such fees that the AAA Consumer Arbitration Rules require Caterpillar to pay in full. Each party will bear the expense of its own counsel, experts, witnesses, and preparation and presentation of evidence at any arbitration hearing.

g. If your claim is for US$25,000 or less, you and Caterpillar agree that you may choose whether the arbitration will be conducted solely on the basis of documents or through a telephonic hearing. You may also request an in-person hearing, which the arbitrator may grant at his or her discretion. If the arbitrator grants an in-person hearing, such hearing will be conducted either at a mutually agreed location or a location determined by the AAA or the arbitrator. In such an in-person hearing, the parties, or any of their witnesses, have the right to participate remotely by way of videoconference or some similar means. If your claim exceeds US$25,000, the right to a hearing will be determined by the arbitrator.

h. You and Caterpillar agree that, to the extent permitted by applicable law, any dispute resolution proceedings, whether in court or before an arbitrator, will be conducted only on an individual basis and not in a class, representative, consolidated, or mass action. Neither you nor Caterpillar may join or consolidate claims by or against a third party, or arbitrate or otherwise participate in any claim as a class representative, class member or in a private attorney general capacity. If this provision is found to be unenforceable, then the entirety of the terms and conditions of these Dispute Resolution and Arbitration paragraphs (other than paragraph (k)) shall be null and void.

i. Any arbitration will be confidential. Neither you, Caterpillar, the AAA, nor the arbitrator may disclose the existence, content (including any oral or written submissions), or results of any arbitration, except as may be required by law or for purposes of enforcing or challenging of the arbitration award.

j. You may opt out of this dispute resolution procedure by providing written notice to Caterpillar at the Notice Address no later than 30 calendar days from the date of your purchase of Caterpillar products or services (or date of first use, in the case of free products or services) covered by this Limited Warranty. Opting out of this dispute resolution procedure will not otherwise affect the coverage or applicability of the Limited Warranty, or your ability to purchase or use Cat branded portable generator products or services, in any way.

k. If for any reason a claim proceeds in court rather than in arbitration or small claims court, including if you opt out under paragraph (j), to the extent permitted by applicable law, we each waive any right to a jury trial and agree that any such proceeding shall be conducted only on an individual basis and not in a class, representative, consolidated, or mass action. Under such circumstances, you and Caterpillar agree that, to the extent any dispute arises out of a Cat branded portable generator sold in the US, the federal and state courts of the State of Illinois have exclusive jurisdiction to hear and determine any such claim, consent to the personal jurisdiction of any federal or state court in the State of Illinois, and acknowledge that venue is proper in any judicial district within the State of Illinois. If any part of these Dispute Resolution and Arbitration provisions or this paragraph (k) is found to be unenforceable, the remainder of these Dispute Resolution and Arbitration Provisions and this paragraph (k) shall still be given full force and effect.

l. In the event that any provision of this agreement is found to be invalid or unenforceable in a particular case or jurisdiction, that provision will be severable in that case or jurisdiction, as the case may be, without affecting the validity and enforceability of the remaining provisions of the agreement, and shall not affect the validity and enforceability of the agreement in other cases and jurisdictions.

Applicable Law

m. By purchasing or using any Cat branded portable generator product or service related thereto, you agree that, to the degree permitted by applicable law, the Federal Arbitration Act, applicable federal law, and laws of the State of Illinois, without regard to its conflict of laws rules, will govern the terms of this Limited Warranty, as well as any dispute of any sort that might arise between you and Caterpillar relating to such products or services.

n. If a dispute arises out of a Cat branded portable generator sold in Canada the foregoing dispute resolution and arbitration terms will apply to the extent permitted by applicable law. If the foregoing terms are not binding upon you under the applicable law of your jurisdiction, and the dispute is within the jurisdiction of the small claims court in your province, you may choose to take your claim to that court. If the dispute exceeds the jurisdiction of the small claims court in your province, you agree to submit to the jurisdiction of the courts within your province for the purpose of litigating all claims, disputes, actions or causes of action, issues or requests for relief arising out of or relating to this Limited Warranty, which courts shall have exclusive jurisdiction over all such claims, disputes, actions or causes of action, issues or requests for relief.

Limitations

THIS WARRANTY IS IN PLACE OF ALL OTHER WARRANTIES, EXPRESSED OR IMPLIED. SPECIFICALLY, CATERPILLAR MAKES NO OTHER WARRANTIES AS TO THE MERCHANTABILITY OR FITNESS FOR A PARTICULAR PURPOSE. CATERPILLAR'S ONLY LIABILITY SHALL BE THE REPAIR OR REPLACEMENT OF PART(S) AS STATED ABOVE. IN NO EVENT SHALL CATERPILLAR BE LIABLE FOR ANY INCIDENTAL OR CONSEQUENTIAL DAMAGES, EVEN IF SUCH DAMAGES ARE A DIRECT RESULT OF CATERPILLAR'S NEGLIGENCE.

This warranty is subject to and shall not apply in contravention of the laws or other legal compliance requirements of the United States or any other applicable jurisdiction, without recourse or liability with respect to Caterpillar. Some states do not allow the exclusion or limitation of incidental or consequential damages, so the above limitation may not apply to you. This warranty gives you specific legal rights. You may also have other rights from state to state, or territory.

In USA and Canada: Caterpillar Newberry LLC, Electric Power Division, 40 Mawsons Way, SC 29108-6400, Attention: Customer Service Manager, Telephone (844)-797-6387. Outside the USA and Canada: Contact your Authorized Service Representative www.cat.com/homeandoutdoorpower-support or email homeandoutdoorpower@cat.com.

©2015 Caterpillar All Rights Reserved. CAT, CATERPILLAR, their respective logos, "Caterpillar Yellow" the "Power Edge" trade dress as well as corporate and product identity used herein, are trademarks of Caterpillar and may not be used without permission. www.cat.com/homeandoutdoorpower

©2018 Caterpillar
All Rights Reserved

CAT, CATERPILLAR, their respective logos, “Caterpillar Yellow”, and the POWER EDGE trade dress as well as corporate and product identity used herein, are trademarks of Caterpillar and may not be used without permission.

501–6075-03

Manual del usuario

Generadores portátiles RP3600, RP5500, RP6500 E y RP7500 E

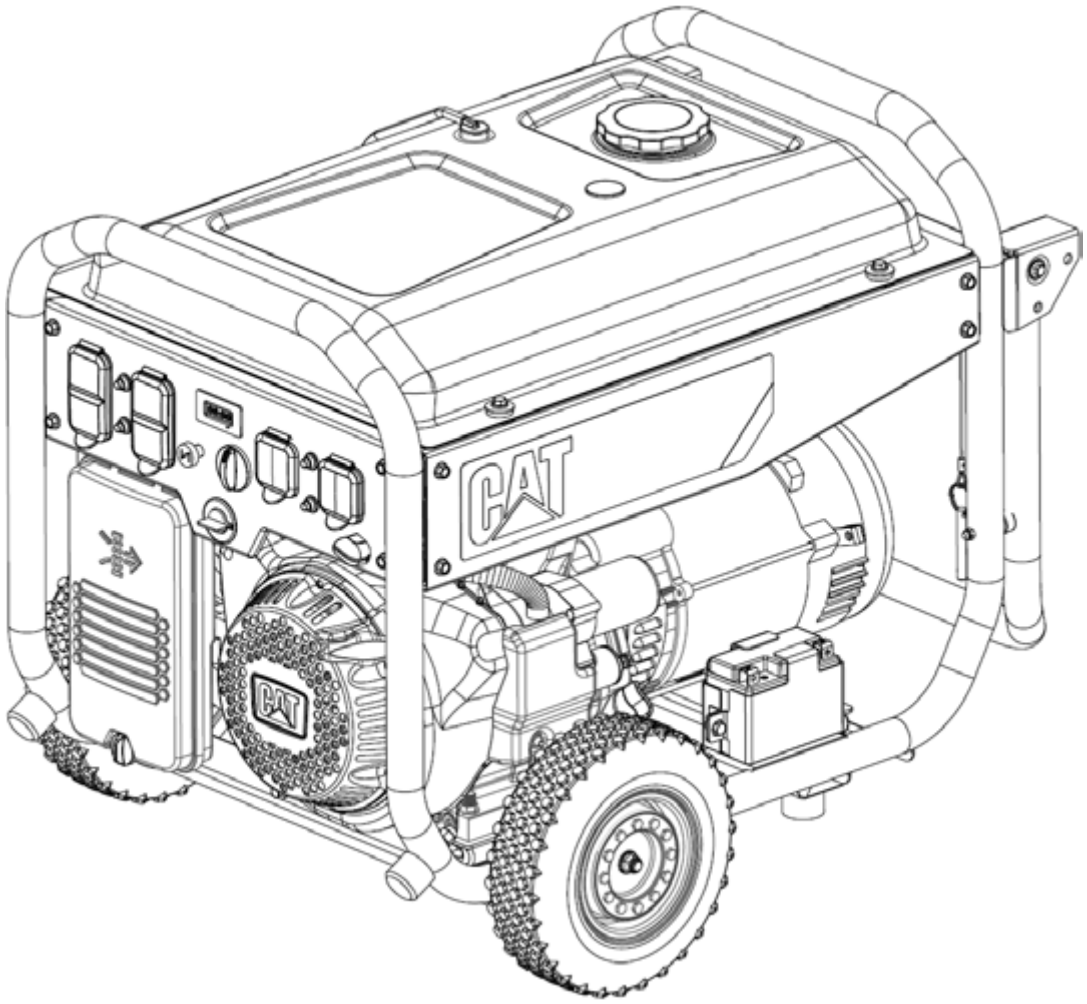

Información importante de seguridad

La mayoría de accidentes relacionados con la operación, mantenimiento y reparación del producto se deben a no haber seguido reglas de seguridad o precauciones básicas. Con frecuencia es posible evitar los accidentes reconociendo antes las posibles situaciones de peligro. La persona debe estar alerta a los posibles peligros, incluyendo los factores humanos que puedan afectar a la seguridad. Esta persona deberá también tener la formación, habilidades y herramientas necesarias para llevar a cabo las tareas adecuadamente.

Encontrará precauciones y advertencias de seguridad en este manual y en el producto mismo. Si no hace caso de estas advertencias de peligro, usted o terceras personas podrían sufrir lesiones, incluso mortales. Los peligros se identifican con el “Símbolo de alerta de seguridad” ⚠ y van seguidos de una “Palabra señalizadora”, como “PELIGRO”, “ADVERTENCIA” o “PRECAUCIÓN”.

Caterpillar no puede prever todas las circunstancias que puedan implicar un peligro potencial. Las advertencias de este manual y las situadas sobre el producto no incluyen todas las posibles circunstancias. En ningún caso debe utilizar este producto de forma diferente a la indicada en este manual, sin haberse asegurado antes de haber considerado todas las normas y precauciones de seguridad relacionadas con la operación del producto en el lugar de uso, incluyendo normas y precauciones específicas aplicables en el lugar de trabajo. Si usa una herramienta, procedimiento, método de trabajo o técnica que no haya recomendado explícitamente Caterpillar, deberá asegurarse usted mismo de que es seguro para usted y para los demás. También deberá asegurarse de que está autorizado a realizar ese trabajo y de que el producto no sufrirá daños ni resultará peligroso debido a las tareas de funcionamiento, lubricación, mantenimiento o reparación que pretenda realizar.

La información, especificaciones e ilustraciones de este manual se basan en la información disponible en el momento de su redacción. Las especificaciones, pares, presiones, medidas, ajustes, ilustraciones y otros elementos pueden variar en cualquier momento. Estos cambios pueden afectar al mantenimiento del producto. Consiga la información más actualizada y completa antes de comenzar cualquier trabajo.

En los Estados Unidos, el mantenimiento, reemplazo o reparación de los dispositivos y sistemas de control de emisiones puede ser realizado por cualquier establecimiento de reparación o persona de la elección del propietario.

Este manual ofrece información sobre seguridad, operación y mantenimiento. El manual deberá guardarse cerca del producto. Lea atentamente el manual y guárdelo junto con el resto de la documentación del producto.

Cláusula arbitral del consumidor

La Garantía Limitada, incluida en esta Guía de Usuario, contiene términos legales importantes de manera enunciativa, más no limitativa, a la Cláusula Arbitral del Consumidor requiriendo el arbitraje individual obligatorio y renunciando al derecho de presentar demandas colectivas. Favor de leer cuidadosamente.

Advertencia sobre la Proposición 65 del estado de California

⚠ ADVERTENCIA

Este producto y los accesorios relacionados con él pueden exponerlo a químicos como el benceno, conocido por el estado de California como causante de cáncer y defectos de nacimiento u otros daños reproductivos. Para obtener más información, visite www.P65Warnings.ca.gov. Para reducir el riesgo de ser víctima de alguno de estos peligros para la salud, evite inhalar los humos del aceite, la gasolina y el escape del motor. Lávese las manos después de su uso.

Índice

Cláusula arbitral del consumidor 2
Advertencia sobre la Proposición 65 del estado de California 2
AVISOS DE SEGURIDAD 5
Otros avisos 6
Requisitos especiales 6
MONTAJE 7
Montaje de los pies 7
Montaje de la rueda 7
Conexión de la batería (si está disponible) 7
Aceite 7
IDENTIFICACIÓN DE COMPONENTES 8
RP3600 Y RP5500 8
RP6500 E Y RP7500 E 8
Modelo de motor y número de serie 9
CONTROLES 10
Display 10
Interruptor del generador 10
Interruptor de combustible 10
Estrangulador 10
Arranque con retroceso 10
Interruptor de circuito de CA (corriente alterna) 11
Interruptor de circuito CSA (si procede) 11
Desconexión por bajo nivel de aceite 11
120 V CA, 20 A, dúplex 11
120/240 V CA, 30 A, bloqueo 11
Toma de RV 11
OPERACIÓN DEL GENERADOR 12
Condiciones óptimas para el funcionamiento del generador 12
Conexión a la red eléctrica doméstica 12
Puesta a tierra del generador 12
Utilización con CA (corriente alterna) 12
Kits para altitudes elevadas 12
ANTES DE ARRANCAR EL MOTOR 12
Aceite de motor 12
Combustible 13
Inspección visual 13
ARRANQUE DEL MOTOR 13

Arranque con retroceso 13
Arranque eléctrico (si procede) 13
PARAR EL MOTOR 14
MANTENIMIENTO 14
Comprobación del filtro de aire 14
Limpieza de la culata 14
Comprobación del nivel de aceite de motor 15
Sustitución del aceite de motor 15
Inspección/ajuste del juego de las válvulas del motor 15
Sustitución del tubo de combustible 15
Limpieza del filtro y el tapón del depósito de combustible 15
Inspección del generador 16
Inspección/limpieza/sustitución del apagachispas 16
Inspección/ajuste/sustitución de la bujía 16
Inspección visual 16
ALMACENAMIENTO 17
Almacenamiento entre 1 y 3 meses 17
Almacenamiento por más de 3 meses 17
RESOLUCIÓN DE PROBLEMAS 18
ESPECIFICACIONES 19
DECLARACIÓN DE GARANTÍA DE LOS CONTROLES DE EMISIONES COMBINADAS DE ESCAPE Y DE EVAPORACIÓN 20
Derechos y obligaciones de la garantía 20
Cobertura de la garantía del fabricante 20
Responsabilidades del propietario 20
Condiciones de la garantía por defectos: 20
GARANTÍA 22
CLÁUSULA ARBITRAL DEL CONSUMIDOR: CUMPLIMIENTO OBLIGATORIO DE ARBITRAJE INDIVIDUAL EN VEZ DE JUICIO; RENUNCIA A DEMANDAS COLECTIVAS 22

AVISOS DE SEGURIDAD

En su generador encontrará diversos avisos específicos de seguridad. Familiarícese con todos estos avisos.

Asegúrese de que estos avisos se pueden leer sin problemas. Mantenga los avisos de seguridad limpios y sustitúyalos cuando no sea posible leer el texto o ver los dibujos. Utilice un paño con agua y jabón para limpiarlos. No utilice disolventes, gasolina o productos químicos agresivos. Los disolventes, la gasolina o los productos químicos agresivos podrían desprender el adhesivo que sujeta los avisos de seguridad.

Si falta algún aviso de seguridad o está dañado, sustitúyalo. Si sustituye una pieza del generador que tiene un aviso de seguridad, coloque un nuevo aviso de seguridad en la pieza de repuesto.

Lea el manual

⚠ ADVERTENCIA

No utilice ni realice trabajos en el generador sin antes haber leído y comprendido las instrucciones y advertencias de este manual de usuario. De lo contrario, podría sufrir lesiones incluso mortales. Es su responsabilidad actuar con cuidado.

Superficies calientes

⚠ ADVERTENCIA

Las piezas o componentes calientes podrían causar quemaduras o lesiones. Las piezas o componentes calientes no deben entrar en contacto con la piel. Utilice ropa o equipos de protección para proteger la piel.

⚠ ADVERTENCIA

El funcionamiento de este equipo puede generar chispas que pueden provocar incendios en torno a vegetación seca. Puede requerirse un supresor de chispas. El operario debe ponerse en contacto con los organismos locales de bomberos para obtener información sobre las leyes o reglamentos relacionados con los requisitos de prevención de incendios.

Monóxido de carbono

⚠ DANGER

Using a generator indoors CAN KILL YOU IN MINUTES.

Generator exhaust contains carbon monoxide. This is a poison you cannot see or smell.

NEVER use inside a home or garage, EVEN IF doors and windows are open.

Only use OUTSIDE and far away from windows, doors, and vents.

⚠ DANGER

Utiliser un générateur à l'intérieur PEUT VOUS TUER EN QUELQUES MINUTES. Les gaz d'échappement du générateur contiennent du monoxyde de carbone. C'est un gaz toxique invisible et inodore.

- NE JAMAIS utiliser à l'intérieur d'une maison ou d'un garage, MÊME SI les portes et les fenêtres sont ouvertes.
- Utiliser UNIQUEMENT à l'EXTÉRIEUR et loin des fenêtres, portes et ventilations.

⚠ PELIGRO

Si usa un generador en interiores, MORIRA EN POCOS MINUTOS. El escape del generador contiene monóxido de carbono. Es un veneno que no tiene olor ni se puede ver.

- NUNCA lo use dentro de una casa o garaje. AUN si las puertas y vantanas están abiertas.
- Sólo úselo en EXTERIORES y lejos de ventanas, puertas y ductos de ventilación.

Si usa un generador en interiores podría morir en pocos minutos. El escape del generador contiene monóxido de carbono. El monóxido de carbono es un veneno que no tiene olor ni se puede ver. Nunca lo use dentro de una casa o garaje, aunque las puertas y ventanas estén abiertas. Úselo sólo en exteriores y lejos de ventanas, puertas y respiraderos. Si experimenta mareos, dolores de cabeza, náuseas o fatiga retírese inmediatamente para respirar aire fresco y busque atención médica.

Descarga eléctrica

⚠ PELIGRO

Peligro de descarga eléctrica o electrocución: No utilice ni realice trabajos en este equipo sin antes haber leído y comprendido las instrucciones y advertencias de este manual de usuario. De lo contrario, podría sufrir lesiones incluso mortales.

Código 119080 de Salud y Seguridad de California

⚠ ADVERTENCIA

La retroalimentación hacia el sistema de distribución de la red eléctrica puede ocasionar daños materiales y lesiones severas o mortales.

No conecte el generador al sistema eléctrico de un edificio sin antes haberlo aislado del sistema de energía de la red eléctrica a través del interruptor principal. Para instalaciones permanentes, solamente se debe realizar la conexión mediante un interruptor de doble tiro con el fin de aislar al edificio del sistema de energía de la red eléctrica. Consulte a un técnico calificado para asegurar un uso e instalación adecuados. Cumpla con todas las leyes aplicables y códigos eléctricos.

Otros avisos

	No utilizar en condiciones de humedad.
	No repostar cerca de llamas abiertas No repostar con el motor encendido.
	No fumar durante el repostaje.
	Mantener una distancia mínima de 5 pies (1.5 metros) con otros objetos.
	Asegurarse de que la puesta a tierra del equipo es correcta.

Requisitos especiales

Los equipos eléctricos, incluyendo los cables y enchufes, deben taparse y protegerse de la humedad.

Los interruptores de circuito tienen que ser adecuados a las especificaciones del generador. Si hay que sustituir los interruptores de circuito, los interruptores de circuito nuevos deberán tener las mismas características técnicas.

En todas las instalaciones de grupos electrógenos, el bastidor del generador debe estar puesto a tierra. Para ello cuenta con un borne de puesta a tierra.

Los modelos RP5500, RP6500 E y RP7500 E tienen un conductor neutro fijo entre la bobina del estátor y el bastidor. El RP3600 tiene un neutro flotante.

Para 120 V CA utilice cables alargadores de 125 V a 20 A como mínimo. Para 240 V CA utilice cables alargadores de 250 V a 30 A como mínimo. Utilice el alargador más corto posible que cumpla estas características.

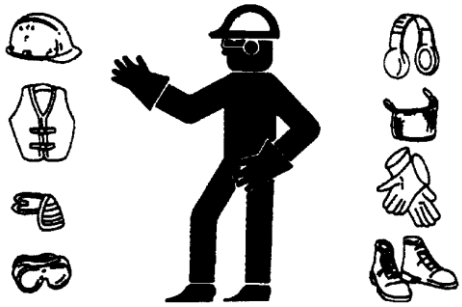

- Utilice casco, lentes protectores y otros equipos de protección según sea necesario.
- Si está trabajando cerca de un motor en funcionamiento, utilice protección auditiva para evitar daños en los oídos.
- No lleve ropa holgada o joyas que se puedan quedar enganchadas en los controles u otras partes del motor.
- Asegúrese de que todas las protecciones y cubiertas están correctamente colocadas en el motor.
- No utilice recipientes de vidrio para los fluidos de mantenimiento. Los recipientes de vidrio podrían romperse.
- Utilice con cuidado todos los productos de limpieza.

MONTAJE

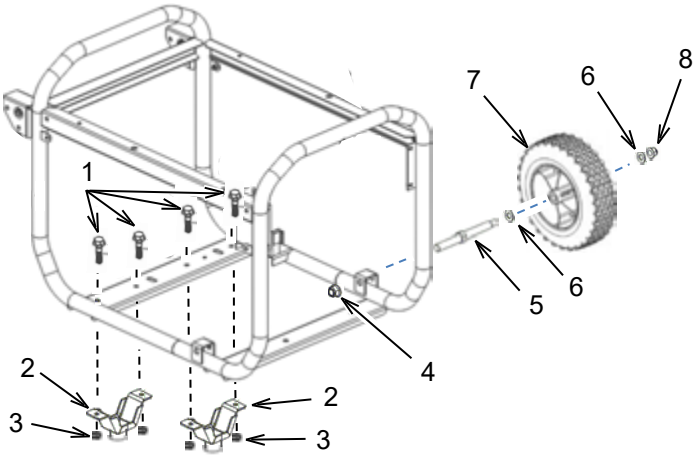

Montaje de los pies

1. Coloque el bastidor del equipo sobre bloques que permitan una distancia suficiente para instalar los pies y las ruedas.
2. Alinee los orificios de los soportes de los pies (2) con los orificios correspondientes del bastidor.
3. Inserte un perno de 8 mm (1) en cada par de orificios alineados.
4. Coloque una tuerca de 8 mm (3) en cada perno y apriételas a mano.
5. Repita los pasos 2–4 para el otro pie.
6. Apriete las cuatro tuercas firmemente.

Montaje de la rueda

1. Inserte el extremo corto del eje (5) en el soporte del bastidor.
2. Coloque una tuerca de 10 mm (4) en el eje y apriétela firmemente para asegurar el eje al bastidor.
3. Coloque una arandela grande (6) en el extremo largo del eje y coloque la rueda (7) con el perno mirando hacia fuera.
4. Coloque una arandela grande (6) en el eje.
5. Coloque una contratuerca de 10 mm (8) en el eje y apriétela con firmeza.
6. Repita los pasos 1–5 para la otra rueda.
7. Retire los bloques.

Conexión de la batería (si está disponible)

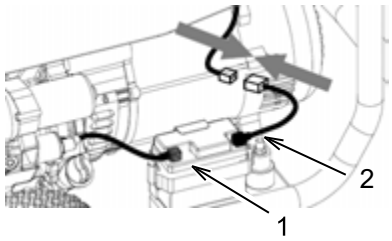

Los modelos RP6500 E y RP7500 E vienen con una batería montada en el soporte correspondiente. Para conectar la batería:

1. El equipo viene con el cable positivo de la batería (1) ya conectado.
2. Conecte el cable con la tapa negra (2) al otro cable con el conector.

Aceite

Siga las instrucciones de comprobación del nivel de aceite de motor para añadir la cantidad de aceite adecuada según las especificaciones.

IDENTIFICACIÓN DE COMPONENTES

RP3600 Y RP5500

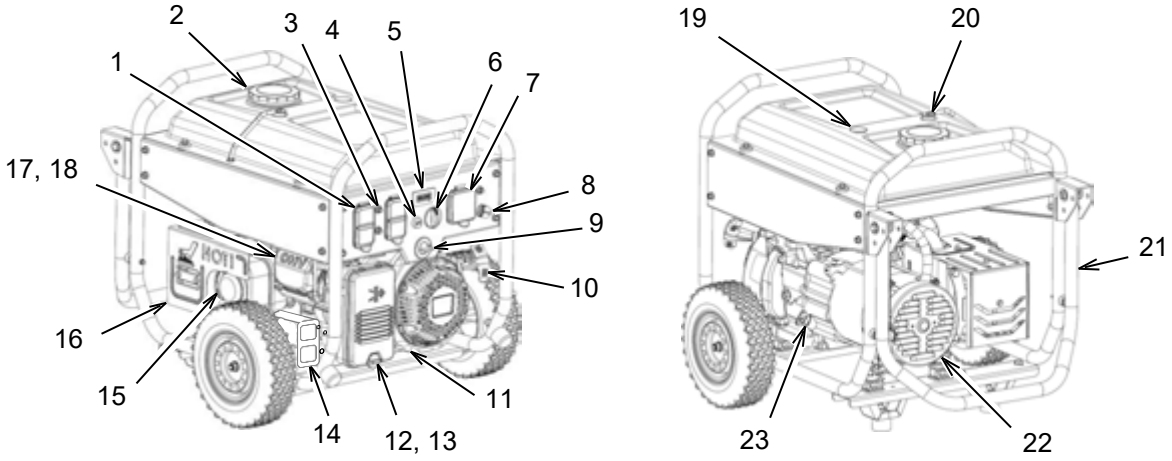

RP6500 E Y RP7500 E

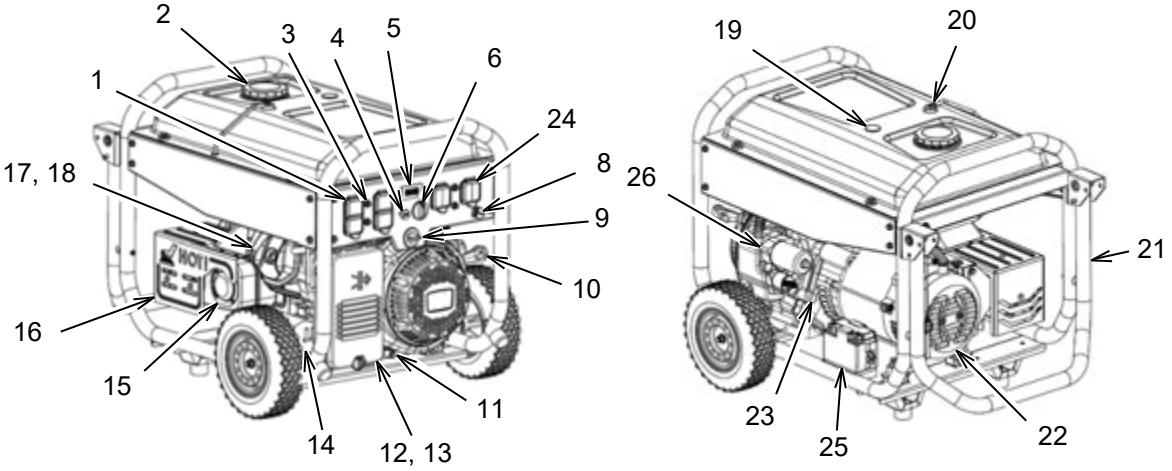

1) Toma doble de 120 V CA
2) Tapón del depósito de combustible
3) Interruptor de circuito
4) Perilla del estrangulador
5) Display
6) Interruptor del generador
7) Toma de 30A 120 V CA RV*
   Toma de 120/240 V CA, con seguro+
8) Luz del panel
9) Válvula de combustible
10) Conjunto de arranque con retroceso
11) Vaciado de aceite
12) Conjunto del filtro de aire
13) Filtro de aire
14) Filtro de carbón activo (si procede)
15) Apagachispas
16) Silenciador
17) Motor
18) Bujía
19) Indicador de combustible
20) Tubo de aireación del depósito de combustible
21) Asa
22) Alternador
23) Indicador de aceite/llenado de aceite
24) Toma de 120/240 V CA, con seguro
25) Batería
26) Motor de arranque

*RP3600
+RP5500

Modelo de motor y número de serie

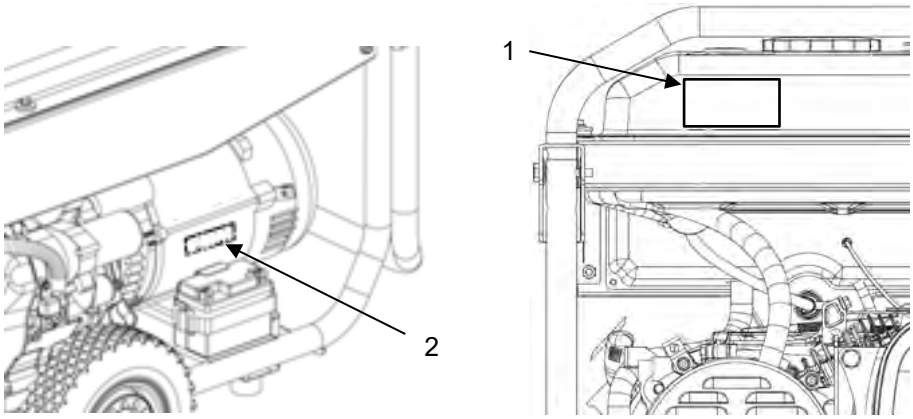

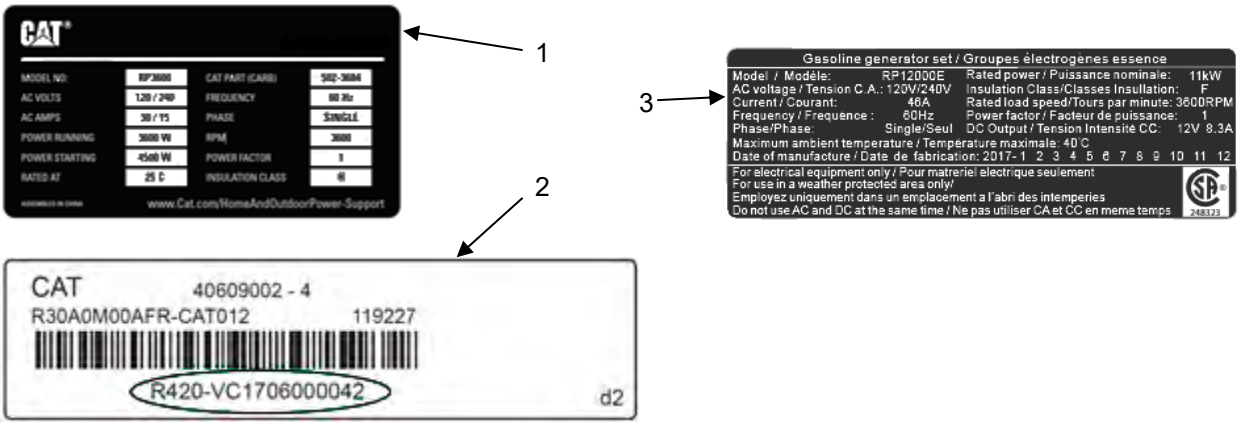

Los generadores portátiles Cat® están identificados con un número de modelo, un número de serie y las especificaciones de rendimiento. El número de modelo y las especificaciones de rendimiento están situados en la placa de características (1) o la placa de características CSA (3) . El número de serie está situado en la placa del número de serie (2).

CONTROLES

Display

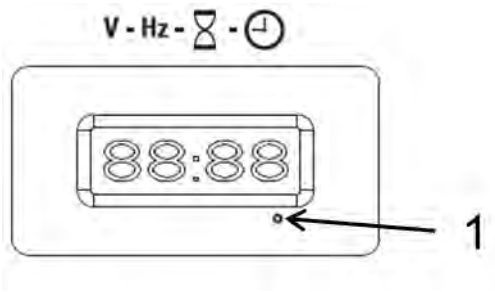

El generador cuenta con un display para indicar la tensión, frecuencia, horas totales de servicio y horas actuales. Con el conmutador de selección (1) puede alternar entre las diferentes indicaciones.

La pantalla mostrará 3 mensajes de mantenimiento cuando se ejecuta: P-25 muestra después de los primeros 25 horas corriendo para recordarle al usuario que cambie aceite de motor. P-50 muestra después de cada 50 horas de utilizar para recordar al usuario para cambiar el aceite del motor y compruebe el filtro de aire. P-100 muestra después de cada 100 horas de uso para recordar al usuario cambiar el motor aceite, revise el filtro de aire y revise la bujía. Estas los códigos desaparecen después de 6 minutos de uso.

Interruptor del generador

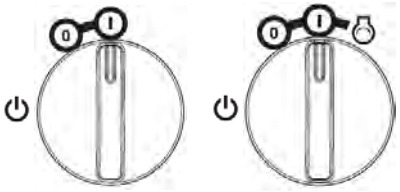

Interruptor del generador (arranque con cuerda)

Interruptor del generador (arranque eléctrico)

Para arrancar manualmente el generador, gire el interruptor del generador a la posición de encendido "I" antes del arranque. En los modelos con arranque eléctrico, gire el interruptor del generador a la posición de arranque "". Para apagar el generador, gire el interruptor a la posición de apagado "0".

Interruptor de combustible

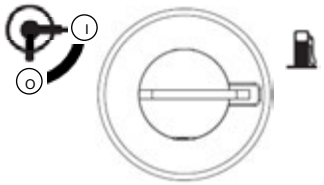

El interruptor de combustible controla el caudal de combustible desde el depósito al carburador. Coloque el interruptor en la posición de encendido "I" antes de arrancar el motor. Gire el interruptor a la posición de apagado "0" después de apagarse el motor.

Estrangulador

El estrangulador se usa para aumentar la proporción de combustible en el arranque en frío del motor. Si el motor está frío, tire de la perilla del estrangulador antes de arrancar. Cuando el motor ya esté en marcha, empuje lentamente la perilla hacia dentro.

Arranque con retroceso

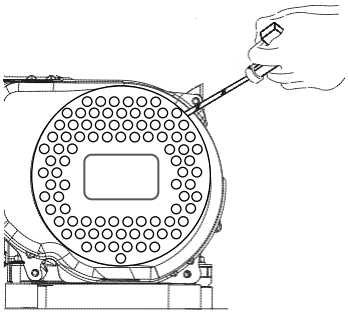

Para arrancar el motor, tire lentamente de la manija de arranque hasta que note cierta resistencia, luego tire fuertemente hasta el final.

No deje que la manija vuelva bruscamente hacia el motor. Hágalo con cuidado para evitar daños en el motor de arranque.

Interruptor de circuito de CA (corriente alterna)

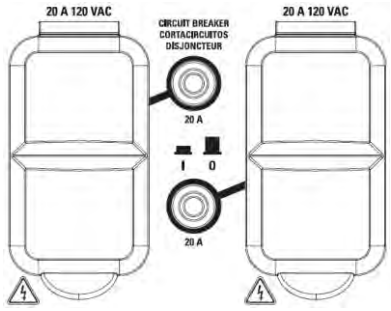

El generador está equipado con interruptores de circuito que protegen el equipo y la carga de posibles cortocircuitos o sobrecargas. Si el interruptor de circuito se abre, determine por qué ha saltado antes de volver a cerrarlo.

Interruptor de circuito CSA (si procede)

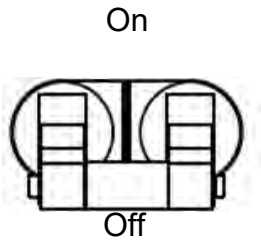

Los generadores portátiles de 240 V comercializados en Canadá disponen de un interruptor de circuito adicional que aísla todas las salidas del panel. Este interruptor de circuito tiene que estar en la posición "On" para que el equipo reciba energía.

Desconexión por bajo nivel de aceite

El generador cuenta con un sistema de desconexión por bajo nivel de aceite, diseñado para proteger el motor frente a los posibles daños causados por una cantidad insuficiente de aceite en el cárter. Cuando el nivel de aceite del cárter caiga por debajo del límite de seguridad, el sistema de desconexión por bajo nivel de aceite apagará el motor de inmediato.

120 V CA, 20 A, dúplex

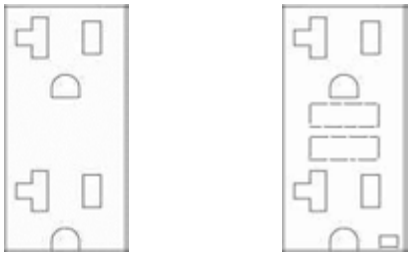

El receptáculo dúplex de 120 V CA está protegido contra sobrecarga mediante un impulso de 20 A para restablecer cortacircuitos. Use el receptáculo para alimentar un NEMA 5-20, 120 V CA, monofásico, 60 Hz carga eléctrica que requiere 20 amperios de corriente.

Utilice solo cables de alta calidad, bien aislados, de 3 hilos cables a tierra clasificados para 125 V a 20 amperios (o mayor). Mantenga los cables de extensión tan cortos como posible (menos de 15 pies) para evitar el voltaje caída y sobrecalentamiento de los cables.

120/240 V CA, 30 A, bloqueo

La salida de bloqueo de 120/240 V CA está protegida contra sobrecarga por dos 23 Amp (RP5500), dos 28 Amp (RP6500 E), o dos 31 Amp (RP7500 E) presionar para restablecer interruptores de circit. Use un NEMA L5-30 (salidas de 120 V CA) o NEMA L14-30 (salidas de 240 V CA) con este receptáculo (gire para asegurar o desbloquear). Use el receptáculo para alimentar un 120 V CA, monofásico, 60 Hz o un 240 V CA, solo fase, carga eléctrica de 60 Hz que requiere 30 amperios de corriente.

Toma de RV

La salida RV de 120 V CA está protegida contra sobrecarga por un impulso de 27 Amp para restablecer el circulo interruptor automático. Utilice un NEMA TT-30 (salidas de 120 V CA) enchufe con este receptáculo. Use el receptáculo para alimentar un 120 V CA, monofásico, 60 Hz eléctrico carga que requiere 30 amperios de corriente.

OPERACIÓN DEL GENERADOR

Condiciones óptimas para el funcionamiento del generador

- Temperatura: de 23 ºF a 104 ºF (-5 ºC a 40 ºC)
- Humedad inferior a 95%
- Altura por encima del nivel del mar: < 3280 pies (1000 m). Si la altura sobre el nivel del mar es superior a 1000 m se reducirá la potencia de salida.

Conexión a la red eléctrica doméstica

Este generador se deberá instalar cumpliendo toda la normativa local y normas sobre electricidad aplicables. El generador tiene que aislarse de la red eléctrica y un electricista cualificado deberá verificar la conexión.

Puesta a tierra del generador

La ley sobre instalaciones eléctricas exige que los generadores estén puestos a tierra con una toma autorizada. La puesta a tierra correcta del generador es necesaria para que el motor funcione de forma óptima y se reduzca el riesgo de descarga eléctrica. Utilice el borne de puesta a tierra para poner a tierra el generador de forma adecuada. Antes de utilizar el borne de puesta a tierra consulte con un técnico cualificado, inspector de electricidad o autoridad local sobre la normativa o los reglamentos locales aplicables al uso que se le va a dar al generador.

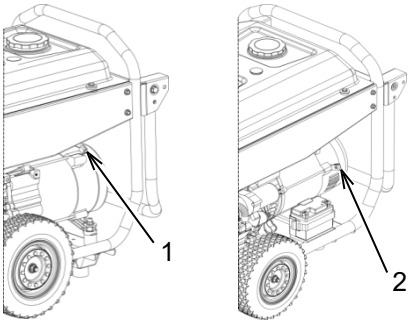

1. Puesta a tierra del RP3600
2. Puesta a tierra de RP5500, RP6500 E, RP7500 E

Utilización con CA (corriente alterna)

NO sobrecargue el generador. Si se supera la potencia nominal del generador, este o los equipos eléctricos conectados podrían sufrir daños.

Los equipos a motor requieren una corriente de arranque elevada. Asegúrese de que la potencia total requerida por estos tipos de carga no supera la potencia nominal del generador.

Cuando se utilice el generador para alimentar diversas cargas o dispositivos eléctricos, comience conectando el aparato que requiera la potencia de arranque más elevada, seguido de la segunda mayor potencia y finalizando con la más baja.

Kits para altitudes elevadas

A altitudes elevadas, la mezcla estándar de aire y combustible es demasiado rica y provoca un mayor consumo de combustible y un menor rendimiento. Una mezcla rica también ensuciará la bujía y dificultará el arranque. La utilización del generador a altitudes elevadas durante períodos de tiempo largos puede aumentar las emisiones.

Al instalar un kit para altitudes elevadas se garantiza el funcionamiento correcto. Los kits para altitudes elevadas deben ser instalados por técnicos cualificados. Póngase en contacto con un servicio técnico autorizado si el generador portátil se va a utilizar a altitudes superiores a 3000 pies (0.9 km) por encima del nivel del mar.

Nota: En altitudes superiores a 8000 pies por encima del nivel del mar, el rendimiento del motor puede verse reducido aunque esté instalado el kit para altitudes elevadas.

ANTES DE ARRANCAR EL MOTOR

Aceite de motor

Compruebe el nivel de aceite antes de cada uso. Consulte el procedimiento "Comprobación del nivel de aceite de motor" de este manual.

Combustible

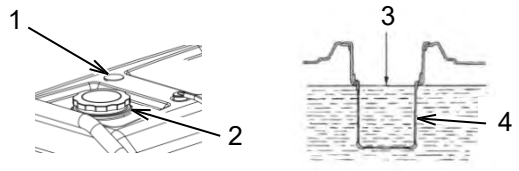

1. Compruebe el indicador de nivel de combustible (1).
2. Si el nivel de combustible es bajo, quite el tapón del depósito de combustible (2).
3. Compruebe el filtro. Si el filtro está sucio, límpielo. Consulte las instrucciones en "Limpieza del filtro y el tapón del depósito de combustible".
4. Añada combustible. Se recomienda utilizar un estabilizador de combustible ya que es posible que el equipo no se utilice durante largos períodos de tiempo.
5. Cuando termine de añadir combustible, vuelva a colocar el tapón del depósito.

Para evitar cualquier tipo de lesión, tome siempre estas medidas de precaución cuando añada combustible:

- Añada el combustible en un área bien ventilada.
- El motor tiene que estar parado antes de repostar.
- El motor tiene que haberse enfriado antes de repostar.
- No fume mientras añada combustible al generador.
- No añada combustible al generador cerca de llamas abiertas o chispas.
- No añada combustible por encima de la línea de llenado (3).
- Evite el contacto prolongado o repetido con la piel.
- Evite respirar los vapores de combustible durante mucho tiempo.

Para evitar daños en el generador:

- Utilice gasolina sin plomo con menos de 90 octanos.
- No añada aceite a la gasolina.
- No utilice gasolina con más de un 10% de etanol.
- No utilice gasolina vieja.
- Evite la entrada de suciedad o agua en el depósito de combustible.

Inspección visual

Antes de cada uso, realice una inspección visual tal y como se indica más adelante.

ARRANQUE DEL MOTOR

Arranque con retroceso

1. Aísle el generador de la red eléctrica.
2. Desenchufe cualquier equipo eléctrico conectado a las tomas.
3. Coloque el interruptor de combustible en la posición de encendido "I".
4. Ponga los interruptores de circuito de CA en la posición de apagado "0" (Sólo modelos CSA).
5. Si el motor está frío, tire de la perilla del estrangulador.
6. Gire el interruptor del generador a la posición de encendido "I".
7. Tire lentamente de la manija de arranque hasta que note cierta resistencia, luego tire fuertemente hasta el final. Si el motor no arranca, repita el paso 7 hasta conseguirlo.
8. Cuando el motor ya esté caliente, empuje la perilla del estrangulador hacia dentro.
9. Coloque el interruptor de circuito de CA en la posición de encendido "I".

Arranque eléctrico (si procede)

1. Aísle el generador de la red eléctrica.
2. Desenchufe cualquier equipo eléctrico conectado a las tomas.
3. Coloque el interruptor de combustible en la posición de encendido "I".
4. Ponga los interruptores de circuito de CA en la posición de apagado "0" (Sólo modelos CSA).
5. Si el motor está frío, tire de la perilla del estrangulador.
6. Gire el interruptor del generador a la posición de arranque "" y manténgalo ahí hasta que el motor se encienda.

NOTA: No mantenga el interruptor del generador en la posición de arranque "" durante más de 5 segundos. Si mantiene el interruptor del generador en la posición de arranque "" durante más de 5 segundos se producirán daños en el motor de arranque. Si el motor no arranca, espere 10 segundos antes de volver a intentarlo.

7. Cuando el motor se encienda, suelte inmediatamente el interruptor del generador para que vuelva solo a la posición de encendido "I".
8. Cuando el motor ya esté caliente, empuje la perilla del estrangulador hacia dentro.
9. Coloque el interruptor de circuito de CA en la posición de encendido "I".

PARAR EL MOTOR

1. Desconecte el generador y desenchufe todos los equipos eléctricos.
2. Coloque el interruptor de circuito de CA en la posición de apagado "0" (Sólo modelos CSA).
3. Coloque el interruptor del generador en la posición de apagado "0".
4. Coloque el interruptor de combustible en la posición de apagado "0".

Nota: Para detener el motor en caso de emergencia, gire el interruptor del generador a la posición de apagado "0".

MANTENIMIENTO

Asegúrese de haber leído y comprendido toda la información de seguridad, advertencias e instrucciones antes de realizar cualquier tarea de mantenimiento.

Utilice las horas de servicio o los días del calendario, EL PLAZO QUE VENZA PRIMERO, para determinar los intervalos correctos de mantenimiento.

Pare el motor antes de realizar el mantenimiento. Ponga el motor en posición horizontal y quite el capuchón de la bujía para impedir que el motor arranque. No utilice el motor en una sala sin ventilación o recinto cerrado.

Cuando sea necesario:
Limpieza del filtro y el tapón del depósito de combustible

Con cada uso:
Comprobación del nivel de aceite de motor
Inspección visual

Primeras 20 horas de servicio o 1 mes:
Sustitución del aceite de motor

Cada mes:
Inspección del generador

Cada 50 horas de servicio o 3 meses:
Comprobación del filtro de aire
Inspección/limpieza/sustitución del apagachispas

Cada 100 horas de servicio o 6 meses:
Sustitución del aceite de motor
Inspección/ajuste/sustitución de la bujía

Cada 300 horas de servicio o 1 año:
Limpieza de la culata
Comprobación del juego de las válvulas del motor

Cada 2 años:
Sustitución del tubo de combustible

Comprobación del filtro de aire

Un filtro de aire sucio limitará la entrada de aire al carburador, provocando un aumento del consumo de combustible y daños en el motor. Para mantener el generador en buenas condiciones de servicio, realice el mantenimiento del filtro de aire periódicamente. Realice el mantenimiento con mayor frecuencia si el generador se utiliza en entornos con mucho polvo.

Nota: Nunca utilice el generador si el filtro de aire no está colocado. Utilizar el generador sin el filtro de aire aceleraría el desgaste del motor.

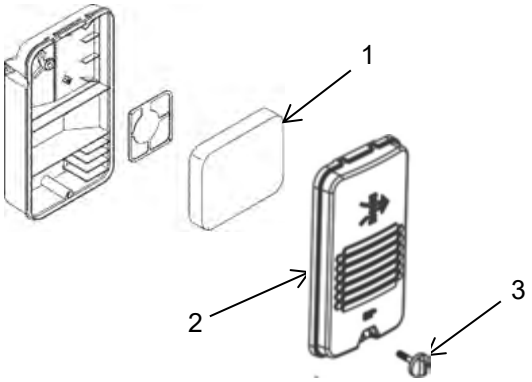

Quite el perno de la cubierta del filtro de aire (3) y la cubierta del filtro de aire (2). Verifique que el filtro de aire (1) está limpio y sin daños. Si el filtro de aire está sucio, lávelo. Si el filtro de aire está dañado, sustitúyalo.

Lave el filtro con un disolvente no inflamable o con una mezcla de detergente doméstico y agua caliente. Enjuague bien el filtro para eliminar totalmente el producto de limpieza. Cuando el filtro se haya secado, aplíquele un poco de aceite de motor. Apriete entonces el filtro para distribuir el aceite uniformemente y eliminar el exceso de aceite.

Nota: No saque el filtro. Si lo hace, el filtro podría resultar dañado.

Coloque el filtro en su carcasa. Coloque la cubierta del filtro de aire sobre el filtro y vuelva a poner el perno.

Limpieza de la culata

Esta tarea de mantenimiento solo puede ser realizada por personal cualificado. Póngase en contacto con su servicio técnico para programar este mantenimiento.

Comprobación del nivel de aceite de motor

Compruebe el aceite de motor siempre con el generador sobre una superficie plana y el motor parado.

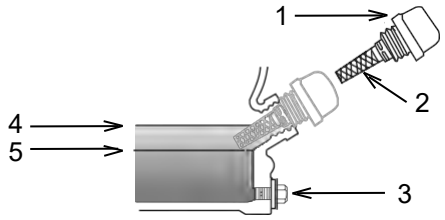

1. Quite el tapón del orificio de llenado de aceite (1) y limpie el indicador de nivel de aceite (2) con un paño.
2. Compruebe el nivel de aceite introduciendo el indicador de aceite en el cuello del orificio de llenado. No enrosque el tapón mientras comprueba el nivel de aceite.
3. Si el nivel de aceite es bajo (5), añada el aceite de motor recomendado hasta que el nivel alcance la marca superior (4) del indicador. Utilice la siguiente tabla para elegir la viscosidad del aceite.

Viscosidad recomendada del lubricante a temperatura ambiente				
Viscosidad del aceite	ºC		ºF	
	Mín.	Máx.	Mín.	Máx.
SAE 0W-40	-40	40	-40	104
SAE 5W-40	-30	50	-22	122
SAE 10W-30	-18	40	0	104
SAE 15W-40	-10	50	14	122

4. Cuando haya terminado de añadir aceite, coloque el tapón y apriételo.

Nota: Los aceites de motor sin detergentes y para motores de 2 tiempos no deben utilizarse, ya que causan daños en el motor.

Sustitución del aceite de motor

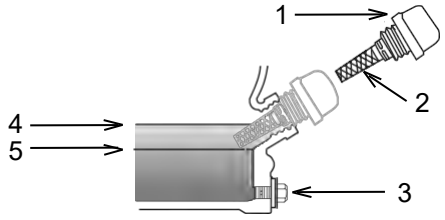

1. Ponga el motor en funcionamiento hasta que alcance su temperatura de servicio. Pare el motor y recoja el aceite usado con un recipiente adecuado.
2. Quite el tapón del orificio de llenado de aceite (1) y el tapón de vaciado (3) para vaciar el aceite.
3. Vuelva a colocar el tapón de vaciado y apriete a 18 ± 2 lb ft (24 ± 3 Nm).
4. Añada aceite nuevo y compruebe el nivel de aceite. Consulte el apartado "Comprobación del nivel de aceite de motor".
5. Coloque el tapón del orificio de llenado y apriételo.
6. Elimine el aceite usado adecuadamente.

Inspección/ajuste del juego de las válvulas del motor

Esta tarea de mantenimiento solo puede ser realizada por personal cualificado. Póngase en contacto con su servicio técnico para programar este mantenimiento.

Sustitución del tubo de combustible

Esta tarea de mantenimiento solo puede ser realizada por personal cualificado. Póngase en contacto con su servicio técnico para programar este mantenimiento.

Limpieza del filtro y el tapón del depósito de combustible

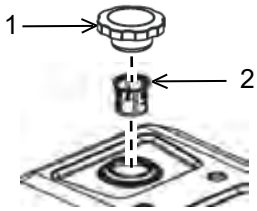

Limpie el tapón del depósito de combustible (1) y la zona alrededor del mismo antes de quitarlo. Al limpiar el tapón y la zona alrededor del mismo antes de quitarlo, se reduce la cantidad de contaminantes que entran al sistema de combustible.

Si se han acumulado residuos en el filtro de combustible (2), quite el filtro y enjuáguelo. Deje que el filtro se seque antes de volver a colocarlo.

Inspección del generador

Arranque el motor una vez al mes y espere a que alcance la temperatura normal de servicio (unos 20 minutos). Enchufe un equipo con cable y encienda el equipo para asegurarse de que el generador suministra energía. Cuando haya verificado que el generador suministra energía, apague el equipo y desenchúfelo. A continuación apague el generador.

Inspección/limpieza/sustitución del apagachispas

El generador cuenta con un apagachispas situado en la salida de escape del silenciador.
El apagachispas se limpia con un cepillo de alambre suave cada 50 horas de servicio o 3 meses de uso. El apagachispas debe sustituirse cada 100 horas de servicio o antes si está dañado.

Superficies calientes

ADVERTENCIA

Las piezas o componentes calientes podrían causar quemaduras o lesiones. Las piezas o componentes calientes no deben entrar en contacto con la piel. Utilice ropa o equipos de protección para proteger la piel.

NO realice esta tarea de mantenimiento hasta que el silenciador se haya enfriado.

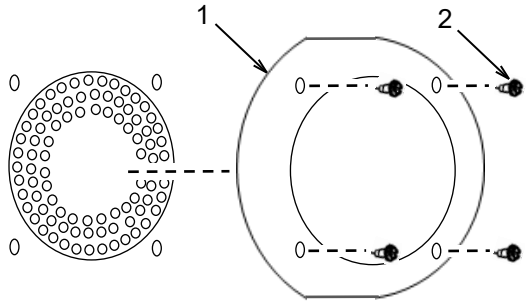

Quite los tornillos (2). Quite el apagachispas (1) y compruébelo. Limpie con cuidado el apagachispas utilizando un cepillo de alambre suave. Reemplace el apagachispas si está dañado.

Para colocar el apagachispas, alinee los orificios de montaje del apagachispas con los orificios del silenciador. Inserte los tornillos (2) y apriete con firmeza.

Inspección/ajuste/sustitución de la bujía

Consulte el apartado "Especificaciones" de este manual para determinar el número de referencia correcto de la bujía y la distancia entre electrodos correspondiente a su generador.

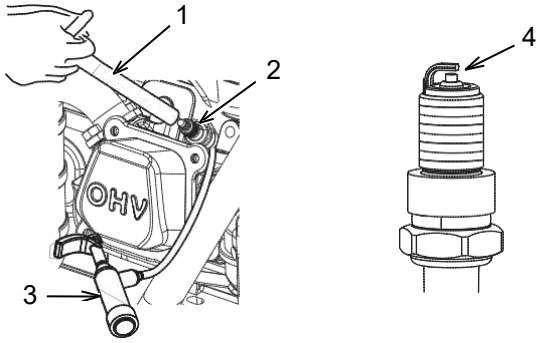

1. Quite el panel lateral.
2. Quite el capuchón de la bujía (3).
3. Utilice la llave de bujías (1) para quitar la bujía.
4. Compruebe visualmente si la bujía está dañada. Si el aislante tiene fisuras, sustituya la bujía. Si el electrodo está dañado, sustituya la bujía.
5. Mida la distancia entre electrodos (4) con una galga de espesores. Ajuste la distancia según sea necesario doblando con cuidado el electrodo. Consulte la distancia correcta de su equipo en el apartado "Especificaciones".
6. Compruebe que la arandela de la bujía está en buen estado. Si la arandela está dañada, sustitúyala.
7. Coloque la bujía y apriete a 16 ± 2 lb ft (22 ± 2 Nm). NO utilice un par de apriete mayor ya que dañaría el motor.

Inspección visual

Inspeccione visualmente el equipo antes de arrancar el motor. Compruebe:

- Nivel de aceite adecuado
- Nivel de combustible adecuado
- Buena calidad de combustible
- Fugas de fluidos
- Abrazaderas sueltas
- Pernos sueltos
- Grietas en el tubo de combustible
- Cables sueltos o deshilachados
- Residuos acumulados

Asegúrese también de que:

- La toma de tierra está correctamente conectada
- Los interruptores de circuito están en la posición de apagado "0" (Sólo modelos CSA).

ALMACENAMIENTO

Cuando un generador está guardado, puede condensarse aire en las bobinas. Para minimizar la condensación, guarde siempre el generador en un lugar seco. Tape el generador con una cubierta protectora que llegue al suelo. Esta cubierta debe quedar floja alrededor del generador para permitir una ventilación adecuada.

Almacenamiento entre 1 y 3 meses

Elimine cualquier suciedad, óxido, grasa o aceite del generador. NO utilice una hidrolimpiadora para limpiar el generador. Compruebe el exterior. Realice las reparaciones necesarias.

Añada estabilizador de combustible al depósito de combustible para evitar el deterioro de la gasolina. Arranque el motor y déjelo funcionar durante 10 minutos para asegurarse de que el estabilizador de combustible ha llegado al carburador. Apague el motor y espere a que se enfríe.

Coloque la válvula de combustible en la posición de apagado "O".

Coloque el generador en el lugar donde será almacenado. Tape el generador.

Almacenamiento por más de 3 meses

Elimine cualquier suciedad, óxido, grasa o aceite del generador. NO utilice una hidrolimpiadora para limpiar el generador. Compruebe el exterior. Realice las reparaciones necesarias.

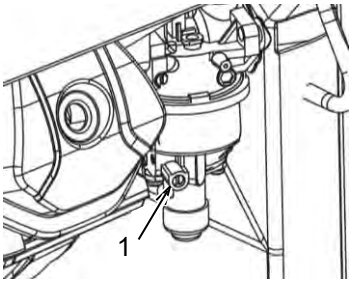

⚠ ADVERTENCIA

La gasolina es extremadamente inflamable y explosiva en determinadas circunstancias. Vacíe el combustible en una zona bien ventilada con el motor parado y frío. Nunca fume durante este proceso y evite las llamas abiertas o chispas en la zona.

Asegúrese de que la válvula de combustible está en la posición de encendido "I". Quite el tapón del depósito de combustible y el tapón de vaciado (1) de la taza del carburador y vacíe el combustible en un recipiente adecuado. NO guarde el combustible para volver a usarlo con el generador. Cuando haya vaciado todo el combustible, coloque el tapón de vaciado en el carburador. Coloque la válvula de combustible en la posición de apagado "O". Aplique una pequeña cantidad de aceite en la rosca del cuello de llenado del depósito de combustible y coloque el tapón.

Sustituya el aceite de motor.

Quite la bujía y aplique una pequeña cantidad de aceite en el cilindro. Coloque la bujía pero sin colocarle el capuchón. Tire 3 veces de la manija de arranque para distribuir el aceite por las paredes del cilindro.

Retire la batería y guárdela. Compruebe la batería periódicamente y cárguela cuando sea necesario.

Coloque el generador en el lugar donde será almacenado. Tape el generador.

RESOLUCIÓN DE PROBLEMAS

Problema:	Posible causa:	Solución:	Comprobación:
El motor no arranca	Interruptor del generador en posición de apagado "0"	Coloque el interruptor del generador en la posición correcta.	Arranque el motor.
	Perilla del estrangulador en posición incorrecta	Coloque la perilla del estrangulador en la posición correcta.	
	No hay combustible	Rellene el depósito de combustible.	
	Combustible contaminado o de mala calidad	Compruebe el combustible.	
	Aceite insuficiente en el motor	Compruebe el nivel de aceite. Si es bajo, añada aceite recomendado.	
	Filtro de aire sucio	Limpie el filtro de aire.	
	No hay combustible en el carburador	Asegúrese de que el interruptor de combustible está en la posición de encendido "I".	
	Motor ahogado	Espere 5 minutos.	
	No hay chispa	Sustituya la bujía.	
	Para arranque eléctrico, utilice el arranque con retroceso.	Si el generador arranca, compruebe la batería. Si la batería suministra menos de 12.4 V, sustituya la batería.	
	Si aún así el motor no arranca:	Lleve el equipo a un servicio técnico autorizado.	
El motor funciona forzado (sin carga)	Filtro de aire sucio	Pare el motor y compruebe el filtro de aire. Límpielo si es necesario.	Arranque el motor y compruebe si funciona forzado.
	Perilla del estrangulador en posición incorrecta	Coloque la perilla del estrangulador en la posición correcta.	
	Si el motor continúa funcionando forzado:	Lleve el equipo a un servicio técnico autorizado.	
El motor se apaga	No hay combustible	Compruebe el combustible. Rellene en caso necesario.	Arranque el motor y compruebe si se apaga.
	Aceite insuficiente en el motor	Compruebe el nivel de aceite. Si es bajo, añada aceite recomendado.	
	Filtro de aire sucio	Limpie el filtro de aire.	
	Sobrecarga del generador	Desenchufe alguno de los equipos.	
	Si aún así el motor se apaga:	Lleve el equipo a un servicio técnico autorizado.	
El motor funciona forzado (con carga)	Filtro de aire sucio	Pare el motor y compruebe el filtro de aire. Límpielo si es necesario.	Arranque el motor y compruebe si funciona forzado.
	Sobrecarga del generador	Desenchufe alguno de los equipos.	
	Equipo defectuoso conectado	Desenchufe el equipo defectuoso.	
	Si el motor continúa funcionando forzado:	Lleve el equipo a un servicio técnico autorizado.	
El motor funciona pero el generador no suministra energía	Interruptor de circuito abierto	Cierre el interruptor de circuito.	Arranque el motor y compruebe si proporciona energía.
	Conexión incorrecta	Pare el motor y compruebe las conexiones.	
	Cable de alimentación defectuoso	Sustituya el cable.	
	Equipo defectuoso conectado	Desenchufe el equipo defectuoso.	
	Si todavía no suministra energía:	Lleve el equipo a un servicio técnico autorizado.	

ESPECIFICACIONES

	RP3600	RP5500	RP6500 E	RP7500 E
Tipo de motor	Un solo cilindro, 4 tiempos, refrigeración por aire forzado, OHV			
Cilindrada (cc)	212	301	420	420
Sistema de ignición	Magneto transistorizado			
Distancia entre electrodos	.028 - .032 pulgadas (0.7 – 0.8mm)			
Volumen de combustible	4.5 U.S. galones (17L)	8 U.S. galones (30L)		
Consumo de combustible (g/(kWh)	≤ 395	≤ 374	≤ 374	≤ 374
100% carga continua, tiempo de servicio (h)	7.5	10.5	8.8	6.5
50% carga continua, tiempo de servicio (h)	13.5	15	12	11
Capacidad de aceite	0.6 cuarto de galón (0.6L)	1.1 cuarto de galón (1.1L)	1.1 cuarto de galón (1.1L)	1.1 cuarto de galón (1.1L)
Voltaje de carga (V CC)	No aplicable		12-60	
Corriente de carga (A)	No aplicable		0-100	
Frecuencia nominal (Hz)	60			
Voltaje nominal (V)	120	120/240		
Potencia nominal de salida (kW)	3.6	5.5	6.5	7.5
Potencia pico de salida (kW)	4.5	6.9	8.1	9.4
Fase	Monofásico			

DECLARACIÓN DE GARANTÍA DE LOS CONTROLES DE EMISIONES COMBINADAS DE ESCAPE Y DE EVAPORACIÓN

Derechos y obligaciones de la garantía

La Junta de Recursos del Aire de California (CARB), la Agencia de Protección Ambiental de Estados Unidos (EPA), y Caterpillar Inc. tienen el placer de explicarle la garantía del sistema de control de emisiones de su motor/equipo compacto todoterreno modelo 2018. En los Estados Unidos y California, los nuevos motores/equipos compactos todoterreno deben diseñarse, construirse y equiparse de forma que cumplan con las estrictas normas de protección ambiental. Caterpillar está obligado a garantizar el sistema de control de emisiones de su motor/equipo compacto todoterreno durante los períodos de tiempo indicados más adelante, siempre que no haya habido mal uso, negligencia o mantenimiento inadecuado del motor/equipo.

Su sistema de control de emanaciones puede incluir piezas tales como: carburador o sistema de inyección de combustible, sistema de arranque, convertidor catalítico, tanques de combustible, circuitos de combustible, tapones de combustible, válvulas, cartuchos, filtros, mangueras de vapor, pinzas, conectores, correas y demás componentes asociados. Para motores con cilindrada menor o igual a 80 cc (sólo California), solamente el tanque de combustible está sujeto a los requisitos de la garantía de control de emanaciones de evaporación contenidos en esta sección.

Si se cumplen las condiciones de la garantía, Caterpillar reparará su motor/equipo compacto todoterreno sin costo alguno para usted, incluyendo el diagnóstico, las piezas y la mano de obra.

Cobertura de la garantía del fabricante

Este sistema de control de emisiones cuenta con tres años de garantía. Si cualquier pieza de su motor/equipo compacto todoterreno relacionada con las emisiones está defectuosa, Caterpillar reparará o sustituirá dicha pieza.

Responsabilidades del propietario

Como propietario del motor/equipo compacto todoterreno, usted es responsable de realizar el mantenimiento descrito en el manual del usuario. Caterpillar le recomienda conservar todos los recibos relacionados con el mantenimiento de su motor/equipo compacto todoterreno. Sin embargo, Caterpillar no le podrá denegar la garantía solamente por la ausencia de recibos o por no poder demostrar que ha realizado todo el mantenimiento programado.

No obstante, como propietario del motor/equipo compacto todoterreno debe saber que Caterpillar puede denegarle la garantía si su motor/equipo compacto todoterreno o una parte del mismo falla debido a mal uso, negligencia, mantenimiento inadecuado o modificaciones no autorizadas.

Usted será responsable de presentar su motor/equipo compacto todoterreno al centro de distribución de Caterpillar en cuanto se presente el problema. Las reparaciones bajo garantía se deben completar dentro de un período razonable de tiempo, el cual no deberá exceder los 30 días.

Si tiene cualquier pregunta relacionada con los derechos y obligaciones de la garantía, póngase en contacto con Caterpillar en el teléfono 1-844-797-6387 o por correo electrónico: homeandoutdoorpower@cat.com.

Condiciones de la garantía por defectos:

(a) El período de garantía inicia en la fecha en que el motor/equipo se entrega al cliente final.

(b) Cobertura general de la garantía de emisiones. Caterpillar garantiza al cliente final y posteriores propietarios que el motor/equipo:
  (1) Está diseñado, construido y equipado de manera que cumple todas las normas aplicables adoptadas por la Agencia de Protección Ambiental
  (2) No tiene defectos de material o fabricación que ocasionen el fallo de las piezas cubiertas por la garantía durante un período de tres años.

(c) Lista de piezas para las emanaciones cubiertas por la garantía (para todos los desplazamientos)
  (1) Sistema de medición de combustible
    (i) Carburador y piezas internas
    (ii) Sistema de control y retroalimentación del coeficiente aire-combustible
    (iii) Sistema de enriquecimiento de arranque en frío
  (2) Sistema de inducción de aire
    (i) Sistema de entrada controlada de aire caliente
    (ii) Colector de entrada
    (iii) Filtro de aire
  (3) Sistema de ignición
    (i) Bujía de encendido
    (ii) Sistema de arranque por magneto o electrónico
    (iii) Sistema de avance o retardo de chispa
  (4) Sistema de recirculación de gases de escape (EGR por sus siglas en inglés)
    (i) Cuerpo de la válvula de EGR
    (ii) Sistema de control y retroalimentación de la velocidad de EGR
  (5) Sistema de inyección de aire
    (i) Bomba de aire o válvula de impulso
    (ii) Válvulas que afectan la distribución del flujo
    (iii) Colector de distribución
  (6) Catalizador o sistema del reactor térmico
    (i) Convertidor catalítico
    (ii) Reactor térmico
    (iii) Colector de escape
  (7) Controles de material particulado
    (i) Colectores, filtros, precipitadores y cualquier otro dispositivo utilizado para capturar la emisión de material particulado
  (8) Diversos elementos que se utilizan en los sistemas mencionados anteriormente
    (i) Controles electrónicos
    (ii) Válvulas e interruptores sensibles al vacío, el tiempo y la temperatura
    (iii) Mangueras, correas, conectores y conjuntos

(d) Lista de piezas para las emanaciones de vapor cubiertas por la garantía (menos de o igual a 80 cc)
  (1) Tanque de combustible

(e) Lista de piezas para las emanaciones de vapor cubiertas por la garantía (más de 80 cc)
  (1) Sistema de medición de combustible
    (i) Tanque de combustible
  (2) Diversos elementos que se utilizan en los sistemas mencionados anteriormente
    (i) Tapones de tanque de combustible, válvulas, cartuchos, filtros, mangueras de vapor, pinzas, conectores, correas y conjuntos

GARANTÍA

GARANTÍA LIMITADA CATERPILLAR

PARA MODELOS DE GENERADORES PORTÁTILES

RP3600, RP5500, RP6500 E, RP7500 E, RP12000 E

adquiridos en Estados Unidos y Canadá

Caterpillar (Newberry) LLC. (Caterpillar) garantiza al comprador original que todos los generadores portátiles nuevos de la marca Cat adquiridos en Estados Unidos o Canadá están libres de defectos de material y construcción durante el período de garantía especificado más adelante, siempre que el producto se utilice y se mantenga de acuerdo con las instrucciones y manuales de Caterpillar. Caterpillar se reserva el derecho de reparar o sustituir cualquier pieza que resulte ser defectuosa tras la inspección por parte de Caterpillar o su servicio técnico autorizado durante el período de garantía especificado más adelante. En caso de reclamación por defecto, el producto deberá ser entregado en el servicio técnico autorizado Caterpillar más cercano situado en Estados Unidos o Canadá. El comprador asume los costes de transporte y el riesgo de pérdida.

Período de garantía:

Todos los generadores portátiles nuevos tienen una garantía en condiciones de uso normales de dos (2) años desde la fecha de la primera compra o 1000 horas de funcionamiento, el plazo que venza primero. Si no existe comprobante de compra original, se utilizará la fecha de envío del fabricante para determinar el comienzo del período de garantía. Para facilitar cualquier reclamación de garantía, el primer comprador deberá registrar el producto en www. cat.com/herramientasusodomesticoyexterior-asistencia inmediatamente después de la compra.

Al registrar el producto en www. cat.com/herramientasusodomesticoyexterior-asistencia en un plazo de treinta (30) días desde la fecha de compra, el comprador original tiene la posibilidad de ampliar un año el período de garantía hasta un total de tres (3) años, calculados desde la fecha de la primera compra del producto y con la limitación de 1000 horas de funcionamiento en total durante el período de garantía.

Esta garantía NO es aplicable en estos casos:

1. Daños o deterioro debidos al desgaste normal.
2. Los fallos provocados por factores externos o de fuerza mayor, como accidentes, colisiones, robo, vandalismo, disturbios, guerra, incendio, congelación, rayos, terremotos, tormentas, granizo, erupciones volcánicas, inundaciones, tornados o huracanes.
3. Fallos debidos a modificaciones, ajustes, cambios de combustible no autorizados o negligencia, así como almacenamiento, reparación o mantenimiento inadecuados.
4. Fallos debidos a mal uso o utilización del producto para otros usos diferentes a los previstos por el fabricante, incluyendo -pero sin limitarse a- la instalación inadecuada o el emplazamiento en un entorno contaminado, agresivo, corrosivo o salino.
5. Fallos debidos a anexos, accesorios y piezas no vendidas, remitidas o autorizadas por Caterpillar.
6. Fallos debidos a combustible, aceite o cualquier fluido de servicio inadecuado o contaminado, así como por niveles de fluido inadecuados.
7. Fallos debidos de user's demora en dar acceso al producto después de ser notificado de un potencial problema de producto.
8. Daños estéticos, decoloración, oxidación, corrosión o arañazos en la pintura.
9. Sustitución de consumibles, incluyendo -pero sin limitarse a- fusibles, lámparas y filtros.
10. Reparación no efectuada por un servicio técnico autorizado de Caterpillar.
11. Gastos adicionales por reparación fuera del horario comercial normal, como horas extras o tarifas en período de vacaciones.
12. Gastos por el alquiler de equipos durante el tiempo de inactividad o la realización de reparaciones en garantía.
13. Gastos derivados de analizar las reclamaciones por rendimiento o la resolución de problemas donde finalmente no se encuentra ningún defecto de fabricación.
14. Las baterías de arranque NO están cubiertas por esta garantía, pero sí lo están por la garantía de las piezas del generador portátil.

Para recibir asistencia técnica o resolver cualquier duda relacionada con esta garantía y su aplicación, póngase en contacto por teléfono con el 1-844-797-6387 o visite www. cat.com/herramientasusodomesticoyexterior-asistencia, donde también podrá localizar el servicio técnico autorizado Caterpillar más cercano.

CLÁUSULA ARBITRAL DEL CONSUMIDOR: CUMPLIMIENTO OBLIGATORIO DE ARBITRAJE INDIVIDUAL EN VEZ DE JUICIO; RENUNCIA A DEMANDAS COLECTIVAS

a. Usted y Caterpillar acuerdan que dentro de lo permitido por la ley vigente, cualquiera y todos los conflictos o demandas que surjan o se relacionen de cualquier manera con los productos del generador portátil marca Cat o los servicios relacionados con el mismo, o de cualquier forma de publicidad de cualquiera de estos productos o servicios incluyendo cualquier asunto relacionado con la existencia, validez o término de esta Garantía Limitada de Caterpillar, así como cualquier asunto relacionado con la interpretación de los términos y condiciones de esta Cláusula Arbitral del Consumidor, se resolverán mediante el arbitraje competente ante un sólo árbitro, y no se solucionarán ante un juez a excepción de que usted ejerza la reclamación y sea aceptada por un Tribunal de demandas de menor cuantía. Esto también incluye cualquier demanda que surja antes de que haya aceptado esta Garantía Limitada de Caterpillar sin importar si las versiones anteriores de la Garantía Limitada, requerían arbitraje. En los Estados Unidos de América, la Ley Federal de Arbitraje (9 U.S.C. § 1 *et seq.*) y la legislación federal de arbitraje, son aplicables a la Garantía Limitada de Caterpillar y a los términos y condiciones de esta Cláusula Arbitral del Consumidor.

b. El Arbitraje utiliza un árbitro neutral en vez de un juez y un jurado. Un árbitro puede adjudicar, de manera individual, los mismos daños y compensaciones que se darían en un juzgado (incluyendo órdenes judiciales y sentencias declaratorias o daños estatutorios) y debe cumplir los términos de esta Garantía Limitada (incluyendo los términos y condiciones de esta Cláusula Arbitral del Consumidor) de la manera en la que lo haría un juzgado. Los procedimientos del Arbitraje permiten mayor descubrimiento (de pruebas) limitado y la revisión ante un juzgado de una adjudicación de arbitraje también es limitada.

c. Si usted tiene un conflicto y elige buscar arbitraje o llevar su caso ante el Tribunal de demandas de menor cuantía, primero deberá enviar a Caterpillar, por medio de correo certificado, un aviso por escrito de su demanda en donde (a) describa la naturaleza y bases de la demanda o conflicto, (b) establezca la compensación que desea y (c) también incluya una dirección postal y correo electrónico en donde pueda ser contactado ("Aviso"). El Aviso deberá ser dirigido a la siguiente dirección: General Counsel, Caterpillar Inc., 100 N.E. Adams St. Peoria Illinois 61629 (“Dirección de recepción de Avisos”) y poner como referencia "Aviso de demanda según la Garantía Limitada de Caterpillar". Si en un periodo de 60 días después de que se reciba el aviso, usted y Caterpillar no llegan a un acuerdo para resolver la demanda, usted o Caterpillar podrán comenzar el procedimiento de arbitraje o la demanda ante el Tribunal de demandas de menor cuantía.

d. Puede descargar o copiar un formulario para iniciar el arbitraje en el siguiente enlace www.adr.org. Si se le solicita pagar una tasa administrativa, Caterpillar le reembolsará el pago de dicha tasa después de que Caterpillar reciba el aviso (en la Dirección de recepción de Avisos) de que usted ha comenzado el arbitraje, siempre y cuando la demanda no sea por más de US$25,000, en cuyo caso usted será responsable de cubrir dicha tasa.

e. El arbitraje será regido por las Reglas de Arbitraje del Consumidor vigentes de la Asociación Americana de Arbitraje (AAA), según se modifique por los términos establecidos en esta Garantía Limitada (incluyendo los términos y condiciones de esta Cláusula Arbitral del Consumidor) y será administrada por la AAA. Las Reglas y Formularios de la AAA están disponibles en línea en el siguiente

enlace www.adr.org o por teléfono llamando a la AAA al 1-800-778-7879. En caso de que exista algún conflicto entre los términos establecidos en el presente documento y las Reglas de Arbitraje del Consumidor de la AAA, se aplicarán los siguientes términos.

f. Si el total de la demanda es menor a US$25,000, Caterpillar pagará todas las tasas administrativas y de arbitraje, incluyendo la cuota de compensación del árbitro y le reembolsará cualquier cuota administrativa y de arbitraje que usted haya pagado. Si su demanda excede los US$25,000, las partes pagarán partes iguales de cualquier tasa administrativa o de arbitraje, incluyendo la cuota de compensación del árbitro, a excepción de las cuotas que las Reglas de Arbitraje del Consumidor de la AAA, requieran que Caterpillar pague en su totalidad. Cada parte pagará sus propios gastos de asesoría, expertos, testigos y preparación y presentación de evidencia en cualquier audiencia de arbitraje.

g. Si su demanda es de US$25,000 o menos, usted y Caterpillar acuerdan que usted elegirá si el arbitraje se llevará a cabo únicamente con base en los documentos o a través de una audiencia telefónica. Usted también podrá solicitar una audiencia en persona, que podrá ser proporcionada a discreción del árbitro. Si el árbitro otorga la audiencia en persona, dicha audiencia se llevará a cabo en un lugar acordado por ambas partes o en un lugar determinado por el árbitro o por la AAA. En dicha audiencia en persona, las partes o cualquiera de sus testigos tienen derecho a participar de manera remota mediante una videoconferencia o algún método similar. Si su demanda excede los US$25,000, el árbitro determinará el derecho de audiencia.

h. Usted y Caterpillar acuerdan, dentro de los términos de la ley vigente, que cualquier procedimiento para llegar a un acuerdo, ya sea en un juzgado o ante un árbitro, se llevará a cabo únicamente de manera individual y no de manera colectiva, representativa, consolidada o mediante acción en masa. Ni usted ni Caterpillar podrán unirse o consolidar demandas por medio de o en contra de algún tercero, o arbitrar o participar de alguna otra manera en cualquier demanda como representante de un colectivo, miembro de un colectivo o en la capacidad general de un abogado privado. Si se encuentra que esta disposición no puede ser ejecutada, entonces, todos los términos y condiciones de estos párrafos de Resolución de Conflictos y Arbitraje (a excepción del párrafo (k)), serán nulos e inválidos.

i. Cualquier arbitraje será confidencial. Ni usted, ni Caterpillar, ni la AAA, ni el árbitro, deberán dar a conocer la existencia, el contenido (incluyendo cualquier informe oral o escrito) o los resultados de cualquier arbitraje, a excepción de aquellos solicitados por ley o para hacer cumplir o recusar la adjudicación del árbitro.

j. Usted podrá optar por la exclusión voluntaria de la resolución de este conflicto proporcionando un aviso escrito a la Dirección de recepción de Avisos de Caterpillar en un periodo no mayor a 30 días a partir de la fecha de compra de los productos o serviciosde Caterpillar (o la fecha en la que fue usado por primera vez en caso de productos o servicios gratuitos) que se encuentran cubiertos por esta Garantía Limitada. La exclusión voluntaria de este procedimiento de resolución de conflictos no afectará de ninguna manera la cobertura o validez de esta Garantía Limitada o su capacidad para comprar o usar los productos o servicios del generador portátil marca Cat.

k. Si por alguna razón, la demanda procede en un juzgado en lugar del arbitraje o ante el Tribunal de demandas de menor cuantía, incluso con exclusión voluntaria dentro de los términos del párrafo (j), hasta donde lo permita la ley, cada uno de nosotros renunciaremos a cualquier derecho a un juicio por jurado y acordamos que esos procedimientos deberán llevarse a cabo únicamente de manera individual y no mediante acción colectiva, representativa, consolidada o en masa. Bajo dichas circunstancias, usted y Caterpillar acuerdan que en la medida en que surja un conflicto de un generador portátil marca Cat, vendido en los Estados Unidos de América, los tribunales federales y estatales del Estado de Illinois, tienen jurisdicción exclusiva para las audiencias y determinan cualquier demanda, de conformidad con la jurisdicción personal de cualquier tribunal federal o estatal del Estado de Illlinois, y acuerda que la jurisdicción es adecuada en cualquier distrito judicial dentro del Estado de Illinois. Si cualquiera de las partes de estas disposiciones de Resolución de Conflictos y Arbitraje o este párrafo (k) no pueden ser ejecutados, el resto de estas disposiciones de Resolución de Conflictos y Arbitraje y este párrafo (k) deberán ser válidos y llevarse a cabo en su totalidad.

l. En caso de que cualquier disposición de este acuerdo resulte inválida o no pueda ser ejecutada en un caso o jurisdicción en particular, dicha disposición será divisible en ese caso o jurisdicción, de acuerdo con el caso y sin afectar la validez y la ejecutabilidad de las disposiciones restantes de este acuerdo, y no afectarán la validez y ejecutabilidad del acuerdo en otros casos o jurisdicciones.

Ley vigente

m. Al comprar o utilizar cualquier producto o servicio del generador portátil marca Cat, relacionado con el presente contrato, usted acuerda que, hasta donde lo permita la legislación vigente, la Ley Federal de Arbitraje, la ley federal vigente y las leyes del Estado de Illinois, sin tener en cuenta los conflictos de leyes y regulaciones, regirán los términos de esta Garantía Limitada, así como cualquier conflicto de cualquier tipo que surja entre usted y Caterpillar con relación a dichos productos o servicios.

n. Si surge algún conflicto de un generador portátil marca Cat vendido en Canadá, los términos precedentes de resolución de conflictos y arbitraje, se aplicarán dentro de lo permitido por la ley vigente. Si los términos precedentes no se encuentran dentro de su jurisdicción de la ley vigente y los conflictos se encuentran dentro de la jurisdicción del Tribunal de demandas de menor cuantía en su estado, usted podrá elegir proceder con su demanda ante dicho tribunal. Si el conflicto excede la jurisdicción del Tribunal de demandas de menor cuantía dentro de su estado, usted acuerda someterse a la jurisdicción de los tribunales de su estado para el propósito de litigar todas las demandas, conflictos, acciones o acción judicial, problemas o solicitud de compensaciones relacionados con esta Garantía Limitada en las que los tribunales tienen jurisdicción exclusiva sobre dichas demandas, conflictos, acciones o acción judicial, problemas o solicitud de compensaciones

ESTA GARANTÍA SUSTITUYE A CUALQUIER OTRA GARANTÍA EXPLÍCITA O IMPLÍCITA. EN CONCRETO, CATERPILLAR NO OFRECE NINGUNA OTRA GARANTÍA RESPECTO A LA COMERCIABILIDAD O IDONEIDAD PARA UN USO PARTICULAR. LA ÚNICA RESPONSABILIDAD DE CATERPILLAR CONSISTE EN LA REPARACIÓN O SUSTITUCIÓN DE PIEZAS SEGÚN LO INDICADO ANTERIORMENTE. EN NINGÚN CASO CATERPILLAR SERÁ RESPONSABLE DE CUALQUIER DAÑO INCIDENTAL O CONSECUENTE, AUNQUE EL DAÑO FUESE DIRECTAMENTE OCASIONADO POR NEGLIGENCIA DE CATERPILLAR.

Esta garantía está sujeta y no se aplicará en contravención de las leyes u otros requisitos de cumplimiento legal de los Estados Unidos o cualquier otra jurisdicción aplicable, sin recurso o responsabilidad con respecto a Caterpillar.Algunos estados no permiten excluir o limitar los daños incidentales o consecuentes, por lo que la limitación anterior puede no ser aplicable en su caso. Esta garantía le otorga derechos legales específicos. Es posible que tenga otros derechos en función del estado o territorio.

En Estados Unidos y Canadá: Caterpillar Newberry LLC, Electric Power Division, 40 Mawsons Way, SC 29108-6400, a la atención de: Customer Service Manager, teléfono (844)-797-6387. Fuera de los Estados Unidos y Canadá: Póngase en contacto con su servicio técnico autorizado www.cat.com/herramientasusodomesticoyexterior-asistencia o por correo electrónico homeandoutdoorpower@cat.com.

©2015 Caterpillar Todos los derechos reservados. CAT, CATERPILLAR, los logotipos correspondientes, el "amarillo Caterpillar" y la imagen comercial "Power Edge", así como la identidad corporativa y de producto aquí utilizadas, son marcas comerciales de Caterpillar y no pueden ser usadas sin permiso. cat.com/herramientasusodomesticoyexterior.

©2018 Caterpillar
Todos los derechos reservados

CAT, CATERPILLAR, los logotipos correspondientes, el "amarillo Caterpillar" y la imagen comercial POWER EDGE, así como la identidad corporativa y de producto aquí utilizadas, son marcas comerciales de Caterpillar y no pueden ser usadas sin permiso.

501–6075-03

Manuel d’utilisation

Générateurs portables RP3600, RP5500, RP6500 E et RP7500 E

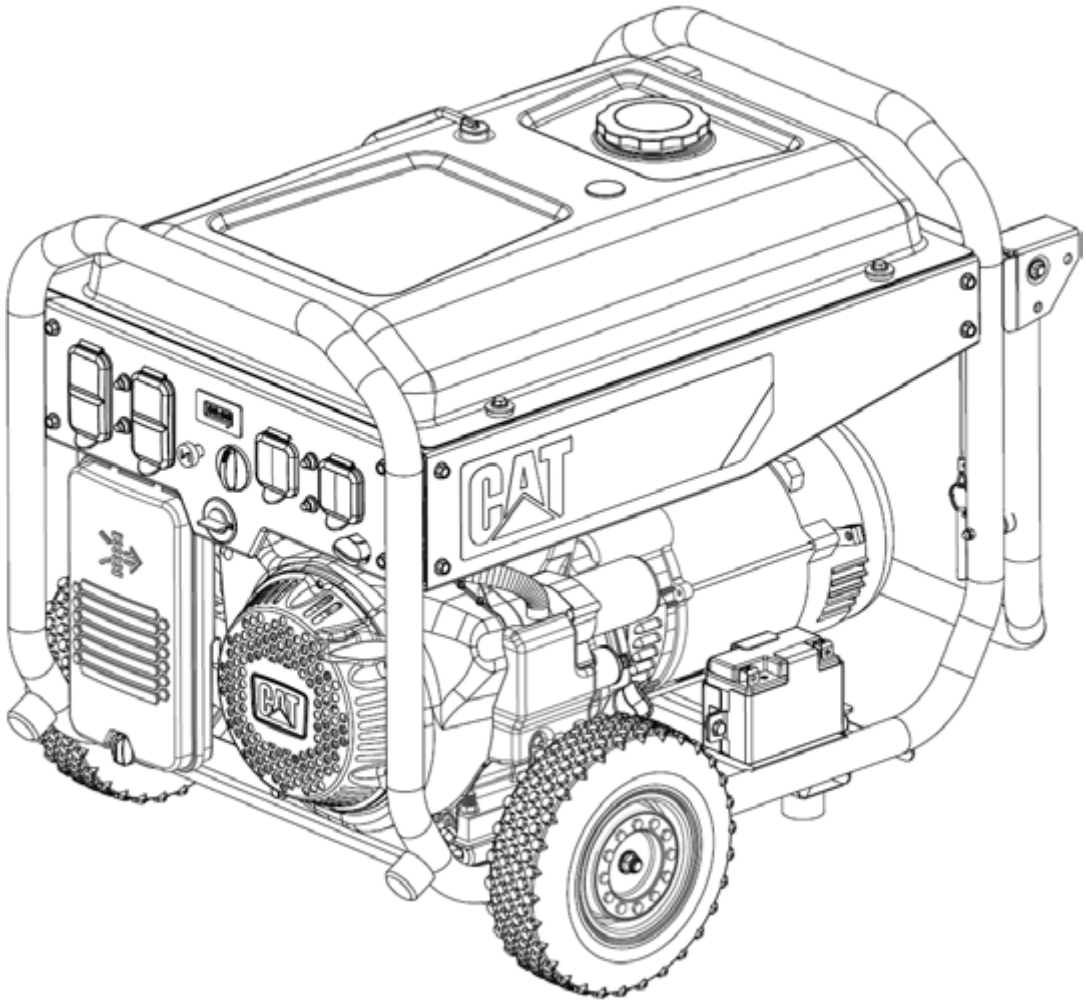

Renseignements importants concernant la sécurité

La plupart des accidents impliquant l'utilisation, l'entretien et la réparation du produit sont causés par le non-respect des règles ou des consignes de sécurité de base. Il est souvent possible d'éviter un accident en reconnaissant les situations potentiellement dangereuses avant qu'un accident se produise. Toute personne doit être consciente des risques potentiels, y compris des facteurs humains pouvant affecter la sécurité. Toute personne doit également être formée et posséder les compétences et les outils nécessaires pour effectuer correctement ces opérations.

Des consignes et des avertissements de sécurité sont fournis dans ce manuel ainsi que sur le produit. Si ces avertissements sont ignorés, vous ou d'autres personnes risquez de subir des blessures pouvant entraîner la mort. Les dangers sont identifiés par le « Symbole d'alerte de sécurité » ⚠ et suivis d'un « mot indicateur », comme « DANGER », « AVERTISSEMENT » ou « ATTENTION ».

Caterpillar ne peut pas anticiper toutes les circonstances possibles pouvant impliquer un danger potentiel. Les avertissements inclus dans la présente publication et sur le produit ne représentent donc pas une liste exhaustive. Vous ne devez pas utiliser ce produit d'une manière qui diffère de celle indiquée dans ce manuel sans avoir pris en compte toutes les règles et consignes de sécurité applicables à l'utilisation du produit à l'emplacement prévu, y compris les règles et les consignes spécifiques applicables au lieu de travail. Si vous utilisez un outil, une procédure, une méthode de travail ou une technique d'utilisation qui ne fait pas partie des recommandations spécifiques de Caterpillar, vous devez vous assurer que cela ne présente aucun danger pour vous ni pour les autres. Vous devez également vous assurer que vous avez l'autorisation d'effectuer cette tâche et que le produit ne sera ni endommagé ni rendu dangereux par les procédures d'utilisation, de lubrification, d'entretien ou de réparation que vous envisagez d'utiliser.

Les renseignements, les caractéristiques et les illustrations inclus dans la présente publication sont basés sur les données disponibles au moment de sa rédaction. Les caractéristiques, les valeurs de couple et de pression, les mesures, les réglages, les illustrations et d'autres éléments peuvent être modifiés à tout moment. Ces modifications peuvent avoir un impact sur l'entretien du produit. Procurez-vous les tout derniers renseignements complets avant d'entreprendre une tâche.

Aux États-Unis, l'entretien, le remplacement ou la réparation des dispositifs et des systèmes de contrôle des émissions peuvent être effectués par un établissement quelconque de réparation ou un individu choisi par le propriétaire.

Le présent manuel contient des renseignements relatifs à la sécurité, à l'utilisation et à l'entretien. Le présent manuel doit être entreposé avec le produit. Lisez et étudiez le manuel, et entreposez-le avec la documentation et les renseignements sur le produit.

Clause compromissoire de consommation

La Garantie limitée incluse dans le présent Guide d'utilisation contient des modalités juridiques importantes, notamment, mais sans s'y limiter, une Clause compromissoire de consommation qui exige un arbitrage individuel obligatoire et la renonciation à la possibilité d'engager un recours collectif. Veuillez examiner attentivement le présent document.

Avertissement concernant la Proposition 65 de Californie

⚠ AVERTISSEMENT

Ce produit, ainsi que tous ses accessoires, peut vous exposer à des substances chimiques telles que le benzène, reconnu par l'État de Californie comme cancérigène, mutagène et reprotoxique. Pour plus de renseignements, consultez le site www.P65Warnings.ca.gov. Pour réduire les risques pour la santé, évitez d'inhaler les vapeurs de carburant et d'essence, ainsi que les gaz d'échappement du moteur. Lavez-vous les mains après utilisation.

Table des matières

Clause compromissoire de consommation 2
Avertissement concernant la Proposition 65 de Californie 2
MESSAGES DE SÉCURITÉ 5
Messages supplémentaires 6
Exigences spéciales 6
ASSEMBLAGE 7
Assemblage des pieds 7
Assemblage des roues 7
Connexion de la batterie (le cas échéant) 7
Huile 7
IDENTIFICATION DES COMPOSANTS 8
RP3600 et RP5500 8
RP6500 E et RP7500 E 8
Type de moteur et numéro de série 9
COMMANDES 10
Écran 10
Commutateur du générateur 10
Commutateur de carburant 10
Étrangleur 10
Démarreur manuel 10
Disjoncteur c.a. 11
Disjonteur CSA (le cas échéant) 11
Dispositif d'arrêt en cas de niveau d'huile faible 11
120 V CA, 20 A, dúplex 11
120/240 V CA, 30 A, bloqueo 11
Toma de RV 11
UTILISATION DU GÉNÉRATEUR 12
Conditions de fonctionnement optimales du générateur 12
Connexion à l'alimentation électrique domestique 12
Mise à la terre du générateur 12
Utilisation sur courant alternatif 12
Trousses de haute altitude 12
AVANT DE DÉMARRER LE MOTEUR 12
Huile moteur 12
Carburant 13
Inspection visuelle 13
DÉMARRAGE DU MOTEUR 13

Démarrage manuel 13
Démarrage électrique (le cas échéant) 13
ARRÊT DU MOTEUR 14
ENTRETIEN 14
Filtre à air – Vérification 14
Culasse – Nettoyage 14
Niveau d'huile moteur – Vérification 15
Huile moteur – Changement 15
Jeu des soupapes du moteur – Inspection/Réglage 15
Conduit de carburant – Remplacement 15
Bouchon et filtre du réservoir de carburant – Nettoyage 15
Générateur – Inspection 16
Pare-étincelles – Inspection/ Nettoyage/Remplacement 16
Bougie d'allumage – Inspection/ Réglage/Remplacement 16
Inspection visuelle 16
ENTREPOSAGE 17
Entreposage de 1 à 3 mois 17
Entreposage de plus de 3 mois 17
DÉPANNAGE 18
CARACTÉRISTIQUES 19
DÉCLARATION DE GARANTIE COMBINÉE SUR LES GAZ D'ÉCHAPPEMENT ET LE CONTRÔLE DES ÉMISSIONS PAR ÉVAPORATION 20
Vos droits et vos obligations 20
Couverture de la garantie du constructeur 20
Responsabilités du propriétaire concernant la garantie 20
Exigences de la garantie en matière de défauts : 20
GARANTIE 22
ARBITRAGE EXÉCUTOIRE INDIVIDUEL OBLIGATOIRE PLUTÔT QUE TRIBUNAL; RENONCIATION AUX RECOURS COLLECTIFS 22

MESSAGES DE SÉCURITÉ

Plusieurs messages de sécurité spécifiques peuvent être présents sur votre générateur. Familiarisez-vous avec tous les messages de sécurité.

Vérifiez que tous les messages de sécurité sont lisibles. Nettoyez les messages de sécurité ou remplacez-les si les mots deviennent illisibles ou si les illustrations ne sont pas visibles. Utilisez un chiffon, de l'eau et du savon pour nettoyer les messages de sécurité. N'utilisez pas de solvants, d'essence ou d'autres produits chimiques abrasifs. Les solvants, l'essence ou d'autres produits chimiques abrasifs pourraient décoller l'adhésif servant à fixer les messages de sécurité.

Remplacez tout message de sécurité endommagé ou manquant. Si un message de sécurité est fixé sur une pièce du générateur qui doit être remplacée, installez un nouveau message de sécurité sur la pièce de rechange.

Lisez le manuel

AVERTISSEMENT

N'utilisez pas ce générateur et ne travaillez pas dessus avant d'avoir lu et compris l'ensemble des instructions et des avertissements fournis dans le manuel d'utilisation. Le non-respect des instructions ou des avertissements peut provoquer des blessures pouvant entraîner la mort. Vous êtes responsable du bon entretien du produit.

Surface chaude

AVERTISSEMENT

Les pièces chaudes ou les composants chauds peuvent provoquer des brûlures ou des blessures corporelles. Évitez tout contact entre les pièces ou composants chauds et votre peau. Utilisez des vêtements de protection ou un équipement de protection pour protéger votre peau.

AVERTISSEMENT

Le fonctionnement de cet équipement peut créer des étincelles qui peuvent engendrer un incendie de la végétation sèche environnante. Un pare-étincelles peut être nécessaire. L'opérateur devrait communiquer avec les services locaux d'incendie pour connaître les lois et règlements liés à la protection contre les incendies.

Monoxyde de carbone

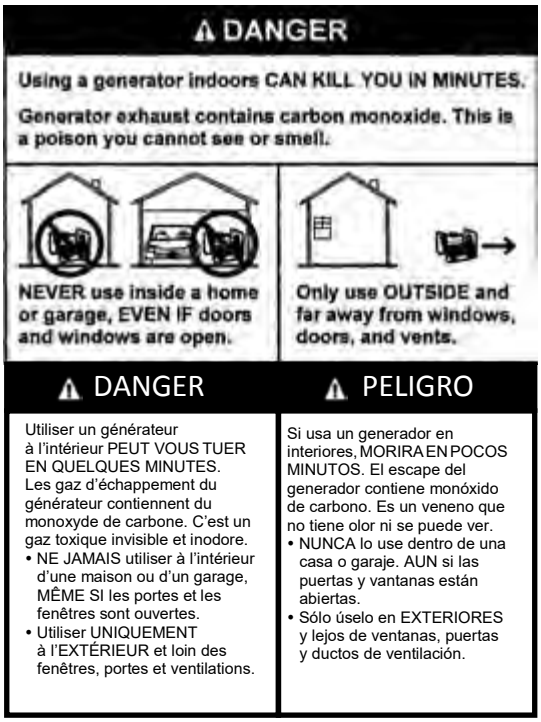

Utiliser un générateur à l'intérieur peut vous tuer en quelques minutes. Les gaz d'échappement du générateur contiennent du monoxyde de carbone. C'est un gaz toxique invisible et inodore. N'utilisez jamais le générateur à l'intérieur d'une maison ou d'un garage, même si les portes et les fenêtres sont ouvertes. Utilisez-le uniquement à l'extérieur, et loin des fenêtres, portes et ventilations. Si une personne est prise de vertiges, de maux de tête, de nausée ou se sent fatiguée, transportez-la immédiatement à l'air frais et appelez un médecin.

Électrocution

DANGER

Risque d'électrocution ou de choc électrique : N'utilisez pas ce générateur et ne travaillez pas dessus avant d'avoir lu et compris l'ensemble des instructions et des avertissements fournis dans le manuel d'utilisation. Le non-respect des instructions ou des avertissements peut provoquer de graves blessures pouvant entraîner la mort.

Code de la santé et de la sécurité en Californie 119080

AVERTISSEMENT

Les retours de tension dans le système de distribution de l'alimentation secteur peuvent entraîner des dommages matériels, des blessures graves ou la mort.

Ne connectez le générateur au système électrique d'un bâtiment qu'après avoir utilisé le commutateur principal de l'immeuble pour isoler ce dernier du système d'alimentation secteur. Pour les installations permanentes, le raccordement doit se faire uniquement au moyen d'un commutateur à deux directions, afin d'isoler le bâtiment du système d'alimentation secteur. Consultez un technicien qualifié pour une installation et une utilisation adéquates. Respectez toutes les lois et tous les codes électriques applicables.

Messages supplémentaires

	N'utilisez pas l'appareil dans des conditions humides.
	Ne remplissez pas l'appareil de carburant à proximité de flammes nues. Ne remplissez pas l'appareil de carburant lorsque le moteur est en marche.
	Ne fumez pas lors du réapprovisionnement en carburant.
	Maintenez une distance minimale de 1,5 mètre (5 pieds) avec les autres objets.
	Vérifiez que l'unité est correctement mise à la terre.

Exigences spéciales

L'appareil électrique (y compris les câbles et les connecteurs) doit être couvert et protégé contre l'humidité.

Les disjoncteurs doivent correspondre aux caractéristiques du générateur. Si les disjoncteurs nécessitent un remplacement, ils doivent être remplacés par des disjoncteurs du même type et disposant des mêmes caractéristiques de performances.

Dans toute installation de groupe électrogène, le châssis du générateur doit être mis à la terre. Une borne de terre est fournie.

Les modèles RP5500, RP6500 E et RP7500 E possèdent tous un conducteur neutre permanent entre l'enroulement du stator et le châssis. Le modèle RP3600 possède un neutre flottant.

Pour un fonctionnement sur 120 V c.a., utilisez des rallonges adaptées à 125 V et 20 A ou plus. Pour un fonctionnement sur 240 V c.a., utilisez des rallonges adaptées à 250 V et 30 A ou plus. Utilisez la rallonge la plus courte correspondant à ces exigences.

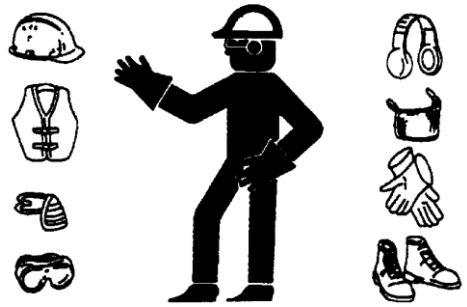

- Portez un casque, des lunettes de protection et tout autre équipement de protection nécessaire.
- Si les travaux sont effectués à proximité d'un moteur en marche, portez des dispositifs de protection auditive afin d'empêcher tout dommage de l'ouïe.
- Ne portez pas de vêtements amples ou de bijoux qui peuvent s'accrocher sur les commandes ou sur d'autres pièces du moteur.
- Vérifiez que tous les dispositifs de protection et tous les couvercles sont bien fixés sur le moteur.
- Ne mettez jamais les liquides d'entretien dans des récipients en verre. Les récipients en verre peuvent se briser.
- Utilisez toutes les solutions de nettoyage avec soin.

ASSEMBLAGE

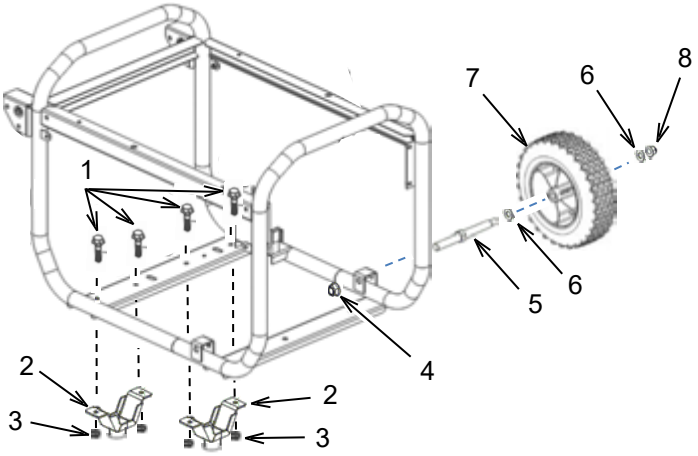

Assemblage des pieds

1. Placez le châssis de l'unité sur des blocs afin de disposer d'un espace suffisant pour installer les pieds et les roues.
2. Alignez les trous de fixation du support de pied (2) avec les trous de fixation du châssis.
3. Insérez un boulon de 8 mm (1) dans chaque ensemble de trous de fixation.
4. Installez et serrez à la main un écrou de 8 mm (3) sur chaque boulon.
5. Répétez les étapes 2 à 4 pour l'autre pied.
6. Serrez les 4 écrous fermement.

Assemblage des roues

1. Insérez l'extrémité courte de l'essieu (5) dans le support de montage du châssis.
2. Installez un écrou de 10 mm (4) sur l'essieu et serrez-le solidement sur le châssis.
3. Placez une grande rondelle (6) sur l'extrémité longue de l'essieu et installez la roue (7) en orientant les boulons vers l'extérieur.
4. Installez une grande rondelle (6) sur l'essieu.
5. Installez un écrou de blocage de 10 mm (8) sur l'essieu et serrez-le fermement.
6. Répétez les étapes 1 à 5 pour l'autre roue.
7. Retirez le dispositif de blocage.

Connexion de la batterie (le cas échéant)

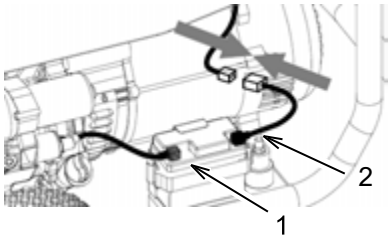

Les modèles RP6500 E et RP7500 E sont fournis avec une batterie montée dans le support de batterie. Pour connecter la batterie :

1. L'unité est livrée avec le câble positif de la batterie (1) déjà connecté.
2. Branchez le câble doté d'un capuchon noir (2) à l'autre câble avec le connecteur.

Huile

Suivez la procédure de vérification du niveau d'huile moteur pour ajouter une quantité d'huile suffisante dans l'unité, comme indiqué dans le tableau des caractéristiques.

IDENTIFICATION DES COMPOSANTS

RP3600 et RP5500

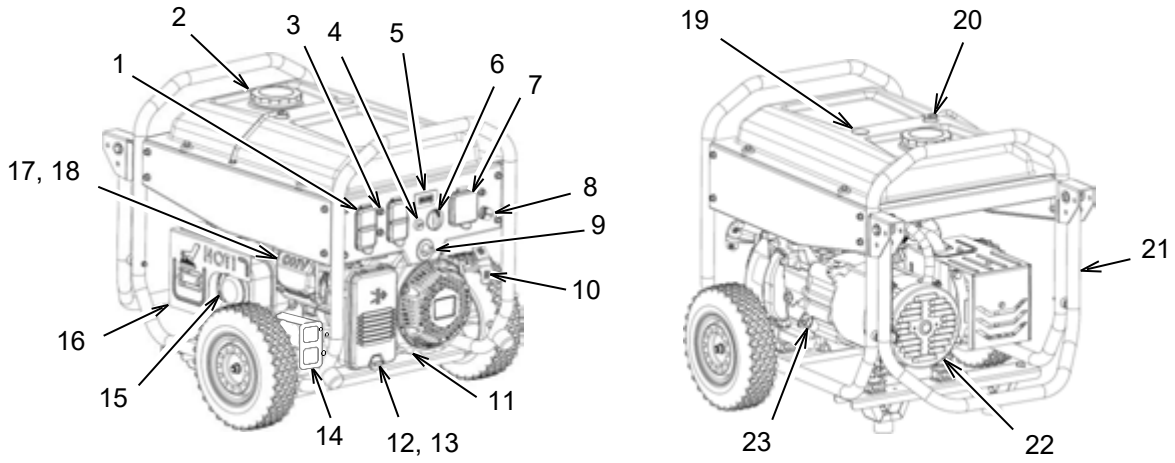

RP6500 E et RP7500 E

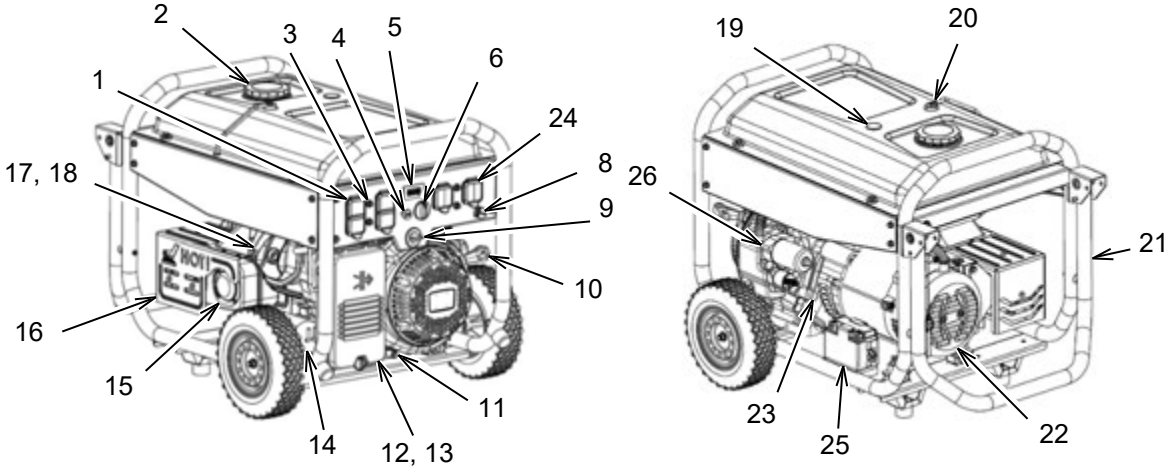

1) Prise : 120 V c.a. (double)
2) Bouchon du réservoir de carburant
3) Disjoncteur
4) Commande d'étrangleur
5) Écran
6) Commutateur du générateur
7) Prise : RV 120 V c.a.*
   Prise : 120/240 V c.a. (verrouillage)+
8) Voyant du panneau
9) Soupape de carburant
10) Démarreur manuel
11) Orifice de vidange d'huile
12) Système de filtre à air
13) Filtre à air
14) Absorbeur de vapeurs d'essence (le cas échéant)
15) Pare-étincelles
16) Silencieux
17) Moteur
18) Bougie d'allumage
19) Jauge de carburant
20) Conduit de ventilation du réservoir de carburant
21) Poignée
22) Alternateur
23) Jauge d'huile / remplissage d'huile
24) Prise : 120/240 V c.a. (verrouillage)
25) Batterie
26) Démarreur

*RP3600
+RP5500

Type de moteur et numéro de série

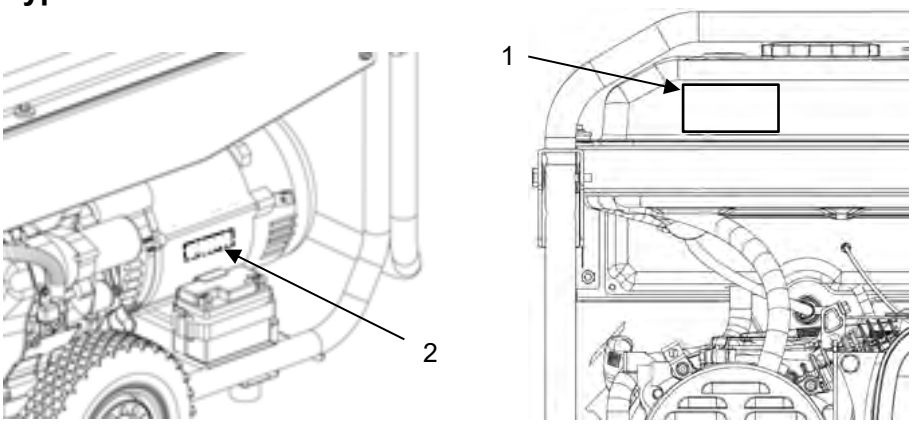

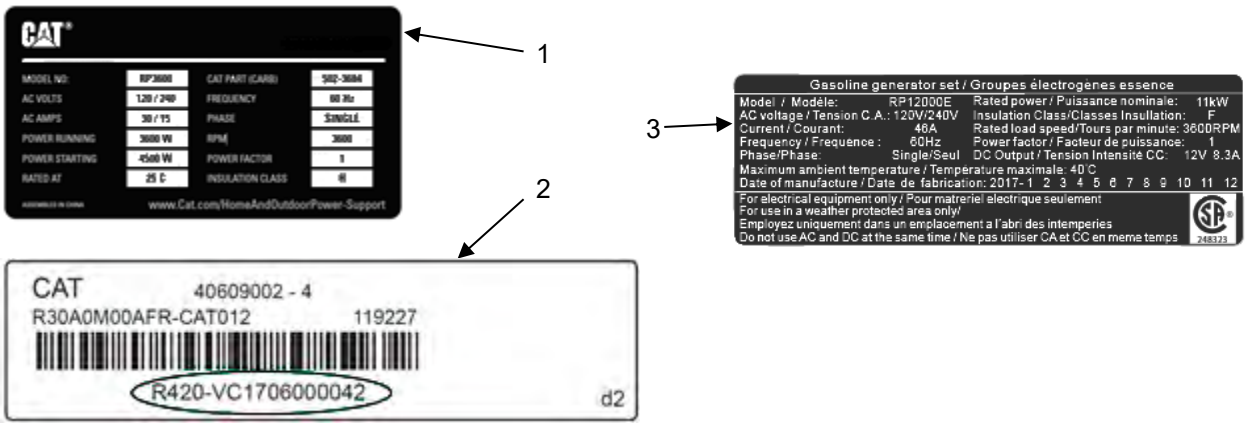

Les générateurs portables Cat® sont identifiés grâce à des numéros de modèle, des numéros de série, ainsi que des valeurs de caractéristiques de performances. Le numéro de modèle et les caractéristiques de performances se trouvent sur la plaque signalétique (1) ou la plaque signalétique CSA (3). Le numéro de série se trouve sur la plaque du numéro de série (2).

COMMANDES

Écran

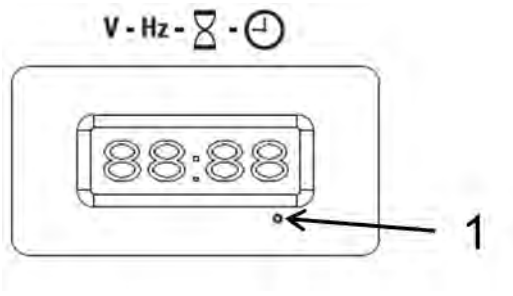

Ce générateur est équipé d'un écran qui peut afficher la tension, la fréquence, le cumul total des heures de fonctionnement et le nombre actuel d'heures de fonctionnement. Utilisez le commutateur de basculement (1) pour passer à la valeur souhaitée.

L'affichage montrera 3 messages de maintenance en cours d'exécution: P-25 affiche après les 25 premiers heures de fonctionnement pour rappeler à l'utilisateur de changer huile moteur. P-50 affiche toutes les 50 heures de utiliser pour rappeler à l'utilisateur de changer l'huile moteur et Vérifiez le filtre à air. P-100 affiche après chaque 100 heures d'utilisation pour rappeler à l'utilisateur de changer de moteur huile, vérifiez le filtre à air et vérifiez la bougie. Celles-ci les codes disparaissent après 6 minutes d'utilisation.

Commutateur du générateur

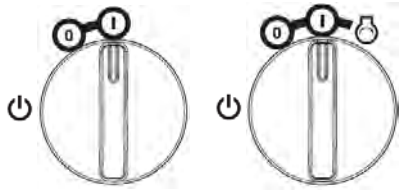

Commutateur du générateur (Démarrage manuel)

Commutateur du générateur (Démarrage électrique)

Pour effectuer un démarrage manuel du générateur, tournez le commutateur du générateur en position « I » avant de démarrer le générateur. Pour les modèles à démarrage électrique, tournez le commutateur du générateur en position de démarrage « ». Pour éteindre le générateur, tournez le commutateur du générateur en position « 0 ».

Commutateur de carburant

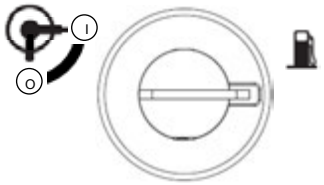

Le commutateur de carburant commande le débit de carburant du réservoir de carburant vers le carburateur. Placez le commutateur de carburant en position « I » avant de démarrer le moteur. Placez le commutateur de carburant en position désactivée (« 0 ») après avoir arrêté le moteur.

Étrangleur

L'étrangleur sert à fournir un surplus de carburant lors du démarrage d'un moteur à froid. Si le moteur est froid, tirez la commande d'étrangleur avant de démarrer le moteur. Une fois le moteur en marche, appuyez doucement sur la commande d'étrangleur pour la remettre en place.

Démarreur manuel

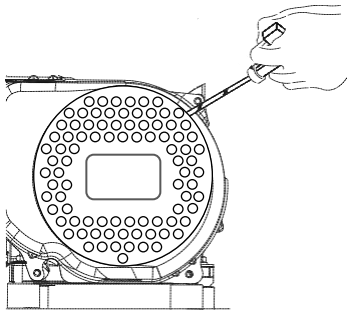

Pour démarrer le moteur, tirez lentement sur la poignée du démarreur jusqu'à ressentir une résistance, puis tirez rapidement jusqu'au bout.

Ne laissez pas la poignée du démarreur heurter le moteur au retour. Remettez-la doucement en place afin d'éviter d'endommager le démarreur.

Disjoncteur c.a.

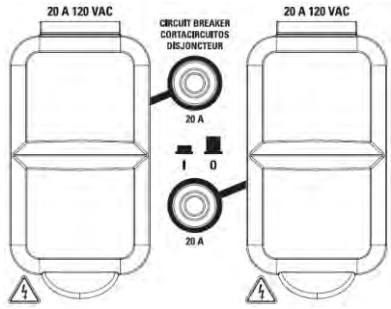

Le générateur est équipé de disjoncteurs servant à protéger l'unité et la charge contre les courts-circuits ou les conditions de surcharge. Si le disjoncteur se déclenche, déterminez la raison de son déclenchement avant de l'enclencher à nouveau.

Disjonteur CSA (le cas échéant)

Activé

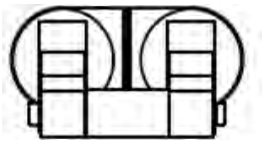

Désactivé

Les générateurs portables de 240 V vendus au Canada sont équipés d'un disjoncteur supplémentaire permettant d'isoler toutes les prises du panneau. L'unité ne peut fournir d'électricité que si ce disjoncteur est en position activée.

Dispositif d'arrêt en cas de niveau d'huile faible

Le générateur est équipé d'un dispositif d'arrêt en cas de niveau d'huile faible afin de protéger le moteur contre les dommages causés par une quantité insuffisante d'huile dans le carter. Lorsque le niveau d'huile dans le carter passe en dessous de la limite d'utilisation sûre, le dispositif d'arrêt en cas de niveau d'huile faible arrête automatiquement le moteur.

120 V CA, 20 A, dúplex

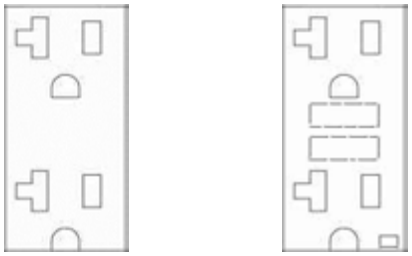

La prise double 120 V CA est protégée contre la surcharge par une pression de 20 ampères pour réinitialiser disjoncteur. Utilisez le réceptacle pour alimenter un NEMA 5-20, 120 V CA, monophasé, 60 Hz charge électrique nécessitant 20 ampères de courant.

N'utilisez que des câbles à trois fils de haute qualité et bien isolés cordes mises à la terre de 125 V à 20 A (ou plus grand). Gardez les rallonges aussi courtes que possible possible (moins de 15 pieds) pour éviter la tension chute et surchauffe des fils.

120/240 V CA, 30 A, bloqueo

La prise de verrouillage 120/240 V CA est protégée contre la surcharge par deux 23 Amp (RP5500), deux 28 Ampères (RP6500 E), ou deux 31 Ampères (RP7500 E) pousser pour réinitialiser les disjoncteurs. Utilisez un NEMA L5-30 (Prises 120 V CA) ou NEMA L14-30 (240 V CA prises) avec ce réceptacle (tourner pour verrouiller ou déverrouiller). Utilisez le réceptacle pour alimenter un 120 V CA, monophasé, 60 Hz, ou 240 V CA, monophasé, charge électrique de 60 Hz nécessitant 30 ampères de courant.

Toma de RV

La prise RV 120 V CA est protégée contre surcharge par une poussée de 27 Amp pour réinitialiser circit briseur. Utilisez un NEMA TT-30 (prises 120 V CA) branchez avec ce réceptacle. Utilisez le réceptacle pour alimenter un 120 VAC, monophasé, 60 Hz électrique charge nécessitant 30 ampères de courant.

UTILISATION DU GÉNÉRATEUR

Conditions de fonctionnement optimales du générateur

- Température : -5 °C à 40 °C (23 °F à 104 °F)
- Humidité inférieure à 95 %
- Altitude au-dessus du niveau de la mer : < 1 000 m (3 280 pieds). Si l'altitude de la zone d'utilisation est supérieure à 1 000 m, la puissance de sortie sera réduite.

Connexion à l'alimentation électrique domestique

Ce générateur doit être installé conformément à toutes les lois et tous les codes électriques locaux applicables. Le générateur doit être isolé du réseau électrique public et la connexion doit être vérifiée par un électricien qualifié.

Mise à la terre du générateur

Le code national d'électricité exige que les générateurs soient mis à la terre par le biais d'une borne de terre approuvée. Une mise à la terre correcte du générateur est nécessaire pour pouvoir profiter de performances optimales du moteur et réduire les risques de choc électrique. Utilisez la borne de terre pour effectuer une mise à la terre correcte du générateur. Avant d'utiliser la borne de terre, consultez un électricien qualifié, un inspecteur en électricité ou une autorité locale compétente au sujet des codes ou des décrets locaux applicables à l'utilisation prévue du générateur.

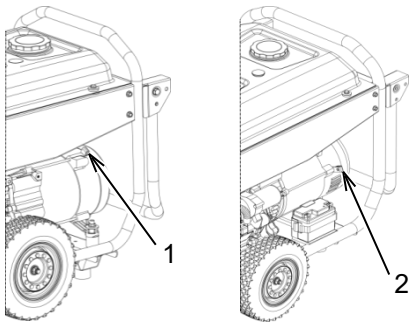

1. Borne de terre du modèle RP3600
2. Borne de terre des modèles RP5500, RP6500 E, RP7500 E

Utilisation sur courant alternatif

Ne surchargez PAS le générateur. Dépasser la puissance nominale du générateur peut endommager le générateur ainsi que les appareils électriques qui y sont connectés.

Les appareils équipés de moteurs nécessitent un courant de démarrage élevé. Vérifiez que le total des besoins en puissance de ces types de charges ne dépasse pas la puissance nominale du générateur.

Lorsque le générateur sert à alimenter plusieurs charges ou appareils électriques, commencez par brancher l'appareil dont les besoins en puissance de démarrage sont les plus élevés et ainsi de suite en finissant par l'appareil aux besoins les plus faibles.

Trousses de haute altitude

À des altitudes plus élevées, le mélange air/carburant standard est trop riche et peut provoquer une baisse des performances ainsi qu'une augmentation de la consommation de carburant. Un mélange trop riche peut également salir la bougie d'allumage et rendre le démarrage difficile. L'utilisation prolongée à de hautes altitudes peut provoquer une hausse des émissions.

Il est possible de garantir un fonctionnement correct en installant une trousse de haute altitude lorsque cela s'avère nécessaire. Les trousses de haute altitude doivent être installées par un technicien qualifié. Communiquez avec un fournisseur de services agréé si le générateur portable doit être utilisé à des altitudes supérieures à 900 m (3 000 pieds) au-dessus du niveau de la mer.

Remarque : À des altitudes supérieures à 2 400 m (8 000 pieds) au-dessus du niveau de la mer, le moteur peut subir une baisse de performances même si une trousse de haute altitude est installée.

AVANT DE DÉMARRER LE MOTEUR

Huile moteur

Vérifiez le niveau d'huile avant chaque utilisation. Consultez la procédure « Huile moteur – Vérification » dans le présent manuel.

Carburant

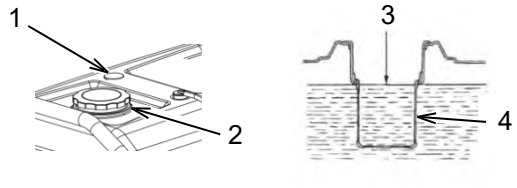

1. Vérifiez la jauge de niveau de carburant (1).
2. Si le niveau de carburant est faible, retirez le bouchon du réservoir de carburant (2).
3. Vérifiez le filtre. Si le filtre est sale, nettoyez-le. Consultez les instructions dans la section « Bouchon et filtre du réservoir de carburant – Nettoyage ».
4. Ajoutez du carburant. L'utilisation d'un stabilisateur de carburant est fortement recommandée, car l'unité peut être inutilisée pendant de longues périodes.
5. Installez le bouchon du réservoir de carburant une fois le remplissage effectué.

Pour éviter tout risque de blessure, prenez toujours des précautions lors de l'ajout de carburant :

- Remplissez le réservoir du générateur dans une zone bien aérée.
- Arrêtez toujours le moteur avant d'effectuer un réapprovisionnement en carburant.
- Laissez le moteur refroidir avant d'effectuer un réapprovisionnement en carburant.
- Ne fumez pas lors du réapprovisionnement en carburant du générateur.
- N'effectuez pas le réapprovisionnement en carburant du générateur à proximité de flammes nues ou de sources d'étincelles.
- Ne remplissez pas le réservoir de carburant au-delà de la ligne de remplissage (3).
- Évitez tout contact répété ou prolongé avec la peau.
- Évitez de respirer les vapeurs de carburant de manière prolongée.

Pour éviter d'endommager le générateur :

- Utilisez de l'essence sans plomb avec un indice d'octane inférieur à 90.
- Ne mélangez pas d'huile avec l'essence.
- N'utilisez pas d'essence contenant plus de 10 % d'éthanol.
- N'utilisez pas d'essence ancienne.
- Évitez d'introduire de la saleté ou de l'eau dans le réservoir de carburant.

Inspection visuelle

Effectuez une inspection visuelle avant chaque utilisation, comme indiqué ultérieurement dans le présent manuel.

DÉMARRAGE DU MOTEUR

Démarrage manuel

1. Isolez le générateur du réseau électrique public.
2. Débranchez tous les appareils électriques des prises.
3. Tournez le commutateur de carburant en position « I ».
4. Tournez les disjoncteurs c.a. en position « 0 » (désactivée) (modèles CSA seulement).
5. Si le moteur est froid, tirez sur la commande d'étrangleur.
6. Tournez le commutateur du générateur en position « I ».
7. Tirez lentement sur la poignée du démarreur jusqu'à ressentir une résistance, puis tirez rapidement jusqu'au bout. Si le moteur ne démarre pas, répétez l'étape 7 jusqu'à ce qu'il démarre.
8. Une fois le moteur réchauffé, appuyez sur la commande d'étrangleur pour la remettre en place.
9. Tournez le disjoncteur c.a. en position « I ».

Démarrage électrique (le cas échéant)

1. Isolez le générateur du réseau électrique public.
2. Débranchez tous les appareils électriques des prises.
3. Tournez le commutateur de carburant en position « I ».
4. Tournez les disjoncteurs c.a. en position « 0 » (désactivée) (modèles CSA seulement)..
5. Si le moteur est froid, tirez sur la commande d'étrangleur.
6. Tournez le commutateur du générateur en position de démarrage « » laissez-le dans cette position jusqu'à ce que le moteur démarre.

REMARQUE : Ne laissez pas le commutateur du générateur en position de démarrage « » pendant plus de 5 secondes. Le fait de laisser le commutateur du générateur en position de démarrage « » pendant plus de 5 secondes risque d'endommager le démarreur. Si le moteur ne démarre pas, attendez 10 secondes avant de réessayer.

7. Une fois que le moteur a démarré, relâchez immédiatement le commutateur du générateur afin qu'il revienne automatiquement en position active (« I »).
8. Une fois le moteur réchauffé, appuyez sur la commande d'étrangleur pour la remettre en place.
9. Tournez le disjoncteur c.a. en position « I ».

ARRÊT DU MOTEUR

1. Déconnectez le générateur et débranchez tous les appareils électriques.
2. Tournez le disjoncteur c.a. en position « 0 » (désactivée) (modèles CSA seulement).
3. Tournez le commutateur du générateur en position « 0 » (désactivée).
4. Tournez le commutateur de carburant en position « 0 » (désactivée).

Remarque : Pour arrêter le moteur en cas d'urgence, tournez le commutateur du générateur en position « 0 » (désactivée).

ENTRETIEN

Assurez-vous de bien avoir lu et compris tous les renseignements, avertissements et instructions de sécurité avant d'effectuer toute procédure d'entretien.

Utilisez le nombre d'heures de fonctionnement ou la date du calendrier, SELON LA PREMIÈRE ÉCHÉANCE, afin de déterminer les intervalles d'entretien corrects.

Arrêtez le moteur avant d'effectuer l'entretien. Placez le moteur en position horizontale et retirez le capuchon de la bougie d'allumage afin d'empêcher le moteur de démarrer. Ne faites pas fonctionner le moteur dans une pièce mal aérée ou dans une zone fermée.

Lorsque nécessaire :
Bouchon et filtre du réservoir de carburant – Nettoyage

À chaque utilisation :
Niveau d'huile moteur – Vérification
Inspection visuelle

Après les 20 premières heures d'utilisation ou au bout d'un mois :
Huile moteur – Changement

Tous les mois :
Générateur – Inspection

Toutes les 50 heures d'utilisation ou tous les 3 mois :
Filtre à air – Vérification
Pare-étincelles – Inspection/Nettoyage/Remplacement

Toutes les 100 heures d'utilisation ou tous les 6 mois :
Huile moteur – Changement
Bougie d'allumage – Inspection/Réglage/Remplacement

Toutes les 300 heures d'utilisation ou tous les ans :
Culasse – Nettoyage
Jeu des soupapes du moteur – Vérification

Tous les 2 ans :
Conduit de carburant – Remplacement

Filtre à air – Vérification

Un filtre à air sale réduit le débit d'air vers le carburateur, augmente la consommation de carburant et peut endommager le moteur. Entretenez régulièrement le filtre à air afin de garder le générateur en bon état de marche. Entretenez-le plus fréquemment en cas d'utilisation du générateur dans des zones extrêmement poussiéreuses.

Remarque : N'utilisez jamais le générateur si le filtre à air n'est pas en place. Utiliser le générateur sans filtre à air entraîne une usure rapide du moteur.

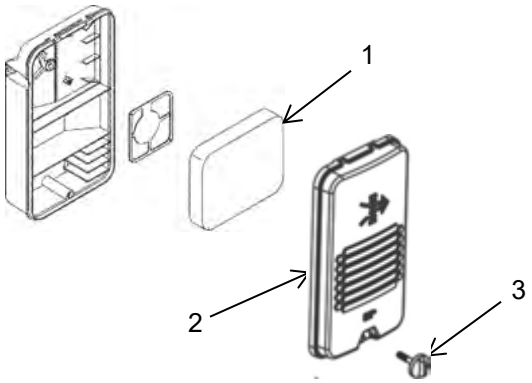

Retirez le boulon du couvercle du filtre à air (3), puis retirez le couvercle du filtre à air (2). Vérifiez que le filtre à air (1) est propre et non endommagé. Si le filtre à air est sale, lavez-le. Si le filtre à air est endommagé, remplacez-le.

Utilisez un solvant non inflammable ou un mélange de détergent domestique et d'eau chaude pour laver le filtre. Rincez abondamment le filtre afin d'en retirer toute trace de solution de nettoyage. Après avoir séché le filtre, versez de l'huile moteur dessus. Exercez ensuite une pression sur le filtre afin de répartir l'huile sur tout le filtre et d'en éliminer le surplus.

Remarque : N'essorez pas le filtre. Le fait d'essorer le filtre peut l'endommager.

Installez le filtre dans le logement du filtre. Placez le couvercle du filtre à air sur le filtre et réinstallez le boulon du couvercle du filtre à air.

Culasse – Nettoyage

Seul le personnel d'entretien qualifié doit effectuer cette procédure d'entretien. Communiquez avec votre centre d'entretien local afin de planifier cet entretien.

Niveau d'huile moteur – Vérification

Pour vérifier le niveau d'huile moteur, mettez toujours le générateur sur une surface plane et arrêtez le moteur.

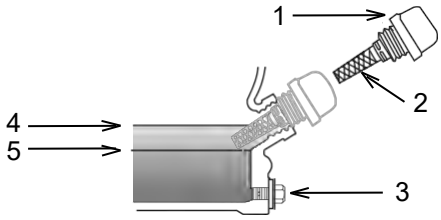

1. Retirez le bouchon de l'orifice de remplissage d'huile (1) et essuyez la jauge de niveau d'huile (2) afin de la nettoyer.
2. Vérifiez le niveau d'huile en insérant la jauge de niveau d'huile dans le col de remplissage. Ne vissez pas le bouchon de l'orifice de remplissage d'huile lors de la vérification du niveau d'huile.
3. Si le niveau d'huile est faible (5), ajoutez l'huile moteur recommandée jusqu'à ce que le niveau d'huile atteigne la marque supérieure (4) sur la jauge de niveau d'huile. Utilisez le tableau ci-dessous afin de déterminer la viscosité de l'huile à utiliser.

Viscosité recommandée à température ambiante				
Viscosité de l'huile	°C		°F	
	Min.	Max.	Min.	Max.
SAE 0W-40	-40	40	-40	104
SAE 5W-40	-30	50	-22	122
SAE 10W-30	-18	40	0	104
SAE 15W-40	-10	50	14	122

4. Après avoir ajouté de l'huile, remettez le bouchon de l'orifice de remplissage d'huile et serrez-le.

Remarque : Les huiles non détergentes ou pour moteur à 2 temps risquent d'endommager le moteur et ne doivent pas être utilisées.

Huile moteur – Changement

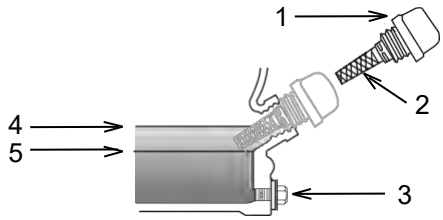

1. Faites tourner le moteur jusqu'à ce qu'il atteigne une température de fonctionnement normale. Arrêtez le moteur et utilisez un récipient adapté pour recueillir l'huile usagée.
2. Retirez le bouchon de l'orifice de remplissage d'huile (1) et le bouchon de vidange (3) pour vidanger l'huile.
3. Remettez le bouchon de vidange en place et serrez-le à 24 ± 3 Nm (18 ± 2 lb-pi).
4. Remplissez le réservoir d'huile et vérifiez le niveau. Consultez la section « Niveau d'huile moteur – Vérification ».
5. Remettez le bouchon de l'orifice de remplissage d'huile et serrez-le.
6. Débarrassez-vous de l'huile usagée de manière appropriée.

Jeu des soupapes du moteur – Inspection/Réglage

Seul le personnel d'entretien qualifié doit effectuer cette procédure d'entretien. Communiquez avec votre centre d'entretien local afin de planifier cet entretien.

Conduit de carburant – Remplacement

Seul le personnel d'entretien qualifié doit effectuer cette procédure d'entretien. Communiquez avec votre centre d'entretien local afin de planifier cet entretien.

Bouchon et filtre du réservoir de carburant – Nettoyage

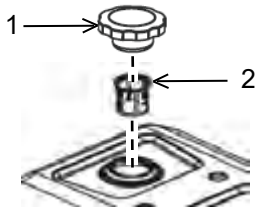

Essuyez le bouchon du réservoir de carburant (1) et la zone qui l'entoure avant de le retirer. Le fait d'essuyer le bouchon du réservoir de carburant et la zone qui l'entoure avant de le retirer permet de réduire la quantité de contaminants pouvant se retrouver dans le système de carburant.

Si une accumulation de débris est présente dans le filtre à carburant (2), retirez le filtre et rincez-le. Laissez le filtre sécher avant de l'installer.

Générateur – Inspection

Une fois par mois, démarrez le moteur et laissez-le tourner jusqu'à ce qu'il atteigne une température de fonctionnement normale (environ 20 minutes). Branchez un appareil électrique câblé et allumez-le pour vérifier que le générateur fournit de l'électricité. Après avoir vérifié que le générateur fournit de l'électricité, éteignez l'appareil et débranchez-le. Éteignez ensuite le générateur.

Pare-étincelles – Inspection/ Nettoyage/Remplacement

Cette unité dispose d'un pare-étincelles fixé à la sortie d'échappement du silencieux. Le pare-étincelles doit être nettoyé avec une brosse métallique douce toutes les 50 heures de fonctionnement ou tous les 3 mois. Le pare-étincelles doit être remplacé toutes les 100 heures de fonctionnement ou s'il est endommagé.

Surface chaude

⚠ AVERTISSEMENT

Les pièces chaudes ou les composants chauds peuvent provoquer des brûlures ou des blessures corporelles. Évitez tout contact entre les pièces ou composants chauds et votre peau. Utilisez des vêtements de protection ou un équipement de protection pour protéger votre peau.

N'effectuez PAS cette procédure d'entretien avant que le silencieux ait eu le temps de refroidir.

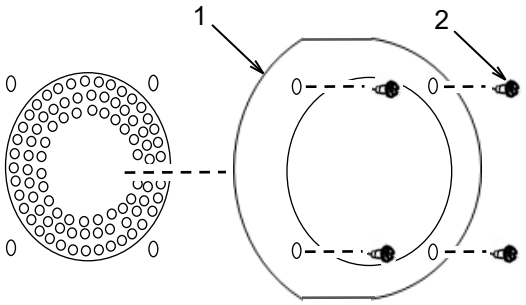

Retirez les vis (2). Retirez le pare-étincelles (1) et inspectez-le. Nettoyez-le soigneusement avec une brosse métallique douce. Si le pare-étincelles est endommagé, remplacez-le.

Pour installer le pare-étincelles, alignez les trous de fixation du pare-étincelles avec les trous de fixation du silencieux. Insérez les vis (2) et serrez-les fermement.

Bougie d'allumage – Inspection/ Réglage/Remplacement

Consultez la section Caractéristiques du présent manuel afin de déterminer la référence de bougie d'allumage et l'écartement de bougie adaptés à votre produit.

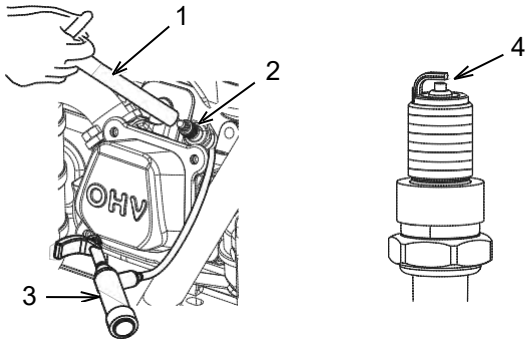

1. Retirez le panneau latéral.
2. Retirez le capuchon de la bougie d'allumage (3).
3. Utilisez la clé à bougie (1) pour retirer la bougie d'allumage.
4. Effectuez une vérification visuelle de la bougie afin de vérifier si elle est endommagée. Si l'isolant est craquelé, remplacez la bougie d'allumage. Si l'électrode est endommagée, remplacez la bougie d'allumage.
5. Mesurez l'écartement de la bougie (4) à l'aide d'une jauge d'épaisseur. Réglez l'écartement au besoin en pliant soigneusement l'électrode latérale. Consultez la section Caractéristiques pour connaître l'écartement correct pour votre produit.
6. Vérifiez que la rondelle de la bougie est en bon état de fonctionnement. Si la rondelle est endommagée, remplacez-la.
7. Installez la bougie d'allumage et serrez-la à 22 ± 2 Nm (16 ± 2 lb-pi). Ne serrez PAS trop, car cela peut endommager le moteur.

Inspection visuelle

Avant de démarrer le moteur, effectuez une inspection visuelle de l'unité. Éléments à vérifier :

- Niveau d'huile correct
- Niveau de carburant correct
- Carburant de bonne qualité
- Fuites de liquide
- Pinces mal serrées
- Boulons mal serrés
- Conduit de carburant craquelé
- Câbles mal serrés ou effilochés
- Accumulation de débris

Vérifiez également que :

- le câble de mise à la terre est correctement branché;
- les disjoncteurs sont en position désactivée (« 0 ») (modèles CSA seulement).

ENTREPOSAGE

De la condensation peut se former dans les enroulements lors de l'entreposage d'un générateur. Afin de réduire la condensation, entreposez toujours le générateur dans une zone sèche. Couvrez le générateur avec une housse de protection s'étendant jusqu'au sol. La housse doit rester ample autour du générateur afin de permettre une bonne ventilation.

Entreposage de 1 à 3 mois

Retirez la saleté, la rouille, la graisse et l'huile du générateur. N'utilisez PAS de laveuse à pression pour nettoyer le générateur. Inspectez l'extérieur. Effectuez toutes les réparations nécessaires.

Ajoutez un stabilisateur de carburant dans le réservoir de carburant pour éviter la dégradation de l'essence. Démarrez le moteur et laissez-le tourner pendant 10 minutes pour que le stabilisateur de carburant soit aspiré par le carburateur. Éteignez le moteur et laissez-le refroidir.

Tournez la soupape de carburant en position « O » (désactivée).

Déplacez le générateur vers le site d'entreposage. Couvrez le générateur.

Entreposage de plus de 3 mois

Retirez la saleté, la rouille, la graisse et l'huile du générateur. N'utilisez PAS de laveuse à pression pour nettoyer le générateur. Inspectez l'extérieur. Effectuez toutes les réparations nécessaires.

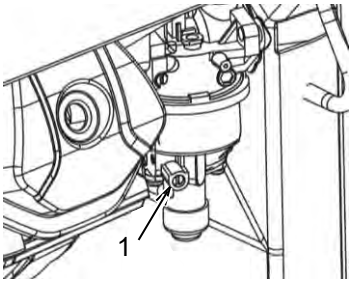

⚠ AVERTISSEMENT

L'essence est extrêmement inflammable et peut devenir explosive dans certaines conditions. Vérifiez que le moteur est arrêté et froid, puis vidangez le carburant dans une zone bien aérée. Ne fumez jamais et n'émettez aucune flamme nue ou étincelle à proximité pendant cette procédure.

Assurez-vous que la soupape de carburant est en position « I » (activée). Retirez le bouchon de carburant et le bouchon de vidange (1) de la cuve du carburateur et vidangez le carburant dans un récipient adapté. NE gardez PAS le carburant en vue d'une utilisation ultérieure dans le générateur. Une fois le carburant entièrement vidangé du système, remettez le bouchon de vidange en place sur le carburateur. Tournez la soupape de carburant en position « O » (désactivée). Appliquez une petite quantité d'huile sur les filetages du col de remplissage du réservoir de carburant, puis mettez le capuchon en place.

Changez l'huile moteur.

Retirez la bougie d'allumage et versez une petite quantité d'huile dans le cylindre. Installez la bougie d'allumage, mais pas le capuchon de la bougie d'allumage. Tirez sur la poignée du démarreur 3 fois afin de répartir l'huile sur les parois du cylindre.

Retirez la batterie et entreposez-la. Vérifiez périodiquement la batterie et rechargez-la si nécessaire.

Déplacez le générateur vers le site d'entreposage. Couvrez le générateur.

DÉPANNAGE

Problème :	Cause possible :	Solution :	Vérification :
Le moteur ne démarre pas	Le commutateur du générateur est en position « 0 »	Tournez le commutateur du générateur dans la bonne position.	Démarrez le moteur.
	La commande d'étrangleur est dans la mauvaise position	Mettez la commande d'étrangleur dans la bonne position.	
	Pas de carburant	Remplissez le réservoir de carburant.	
	Carburant dégradé ou contaminé	Vérifiez le carburant.	
	Manque d'huile dans le moteur	Vérifiez le niveau d'huile. S'il est faible, ajoutez l'huile recommandée.	
	Filtre à air sale	Nettoyez le filtre à air.	
	Pas de carburant au niveau du carburateur	Vérifiez que le commutateur de carburant est en position « I » (activée).	
	Moteur noyé	Patientez 5 minutes.	
	Pas d'étincelle d'allumage	Remplacez la bougie d'allumage.	
	Pour les appareils avec démarreur électrique, démarrez le moteur à l'aide du démarreur manuel.	Si le générateur démarre, vérifiez la batterie. Si la batterie fournit moins de 12,4 volts, remplacez la batterie.	
	Si le moteur ne démarre toujours pas :	Apportez l'unité à un fournisseur de services agréé.	
Le moteur tourne mal (pas de charge)	Filtre à air sale	Arrêtez le moteur et vérifiez le filtre à air. Nettoyez-le si nécessaire.	Démarrez le moteur / vérifiez s'il tourne mal.
	Commande d'étrangleur dans la mauvaise position	Mettez la commande d'étrangleur dans la bonne position.	
	Si le moteur tourne toujours mal :	Apportez l'unité à un fournisseur de services agréé.	
Le moteur s'éteint	Plus de carburant	Vérifiez le carburant. Remplissez le réservoir de carburant si nécessaire.	Démarrez le moteur / vérifiez s'il s'éteint.
	Manque d'huile dans le moteur	Vérifiez le niveau d'huile. S'il est faible, ajoutez l'huile recommandée.	
	Filtre à air sale	Nettoyez le filtre à air.	
	Surcharge du générateur	Débranchez certains appareils.	
	Si le moteur continue à s'arrêter :	Apportez l'unité à un fournisseur de services agréé.	
Le moteur tourne mal (avec charge)	Filtre à air sale	Arrêtez le moteur et vérifiez le filtre à air. Nettoyez-le si nécessaire.	Démarrez le moteur / vérifiez s'il tourne mal.
	Surcharge du générateur	Débranchez certains appareils.	
	Un appareil défectueux est branché	Débranchez l'appareil défectueux.	
	Si le moteur tourne toujours mal :	Apportez l'unité à un fournisseur de services agréé.	
Le moteur tourne, mais le générateur ne fournit pas d'électricité	Le disjoncteur s'est déclenché	Réenclenchez le disjoncteur.	Démarrez le moteur / vérifiez la présence d'électricité.
	Mauvais branchement	Arrêtez le moteur et vérifiez les branchements.	
	Cordon d'alimentation défectueux	Remplacez le cordon.	
	Un appareil défectueux est branché	Débranchez l'appareil défectueux.	
	Si le générateur ne fournit toujours pas d'électricité :	Apportez l'unité à un fournisseur de services agréé.	

CARACTÉRISTIQUES

	RP3600	RP5500	RP6500 E	RP7500 E
Type de moteur	Cylindre unique, 4 temps, refroidissement par air forcé, soupapes en tête			
Cylindrée (cc)	212	301	420	420
Système d'allumage	Magnéto à transistors			
Écartement de la bougie	0,028 – 0,032 pouces (0,7 – 0,8mm)			
Volume de carburant	4,5 U.S. gallons (17L)	8 U.S. gallons (30L)		
Consommation de carburant (g/(kWh)	≤ 395	≤ 374	≤ 374	≤ 374
Temps de fonctionnement continu avec charge à 100 % (h)	7,5	10,5	8,8	6,5
Temps de fonctionnement continu avec charge à 50 % (h)	13,5	15	12	11
Capacité d'huile (L)	0,6 quart (0,6L)	1,1 quart (1,1L)	1,1 quart (1,1L)	1,1 quart (1,1L)
Tension de charge (V c.c.)	S.O.		12-60	
Courant de charge (A)	S.O.		0-100	
Fréquence nominale (Hz)	60			
Tension nominale (V)	120	120/240		
Puissance de sortie nominale (kW)	3,6	5,5	6,5	7,5
Puissance de sortie en pic de surtension (kW)	4,5	6,9	8,1	9,4
Phase	Monophasé			

DÉCLARATION DE GARANTIE COMBINÉE SUR LES GAZ D'ÉCHAPPEMENT ET LE CONTRÔLE DES ÉMISSIONS PAR ÉVAPORATION

Vos droits et vos obligations

Le California Air Resource Board (CARB), L'Agence des États-Unis pour la protection de l'environnement (EPA), et Caterpillar Inc. ont le plaisir de vous expliquer la garantie du système de contrôle des émissions du modèle de l'année 2018 de votre petit moteur/équipement hors route. Aux États-Unis, les nouveaux petits moteurs/équipements hors route doivent être conçus, fabriqués et équipés conformément à des normes strictes concernant les émissions. Caterpillar doit garantir le système de contrôle des émissions de votre petit moteur/équipement hors route pour les périodes définies ci-dessous, à condition qu'il n'y ait eu utilisation abusive, négligence ou entretien non adéquat de votre petit moteur/équipement hors route.

Le système de contrôle des émissions peut inclure des pièces comme le carburateur ou le système d'injection, le système d'allumage, le pot catalytique, les réservoirs et les conduites de carburant, les bouchons de réservoir, les soupapes, les cartouches, les filtres, les tuyaux d'évaporation, les fixations, les raccords, les courroies et d'autres composants connexes. Pour les moteurs inférieur ou égal à 80cc (Californie seulement), seulement le réservoir de carburant est soumis à l'évaporation exigences de garantie de contrôle des émissions de cette section.

Lorsque survient une défaillance couverte par la garantie, Caterpillar réparera votre petit moteur/équipement hors route gratuitement, et cela comprend le diagnostic, les pièces et le travail.

Couverture de la garantie du constructeur

Ce système de contrôle des émissions est garanti trois ans. Si une pièce relative aux émissions de votre petit moteur/équipement hors route est défectueuse, la pièce sera réparée ou remplacée par Caterpillar.

Responsabilités du propriétaire concernant la garantie

En tant que propriétaire du petit moteur/équipement hors route, il est de votre responsabilité de veiller à ce que les opérations de maintenance listées dans votre manuel d'utilisation soient effectuées. Caterpillar vous conseille de conserver tous les reçus concernant la maintenance de votre petit moteur/équipement hors route, mais Caterpillar ne peut refuser la garantie en se basant exclusivement sur l'absence de reçus ou le fait que vous n'ayez pas effectué toutes les opérations de maintenance périodiques. En tant que propriétaire du petit moteur/équipement hors route, soyez informé du fait que Caterpillar peut refuser votre garantie si votre petit moteur/équipement hors route ou l'une de ses pièces sont défaillants en raison d'une utilisation abusive, d'une négligence, d'un entretien non adéquat ou de modifications non autorisées.

Vous êtes tenu de présenter votre petit moteur/équipement hors route à un centre de distribution Caterpillar dès qu'un problème se présente. Les réparations sous garantie doivent être effectuées dans un délai raisonnable ne dépassant pas 30 jours.

Pour toute question concernant vos droits et responsabilités liés à la garantie, n'hésitez pas à joindre Caterpillar au +1 844 797 6387 ou par courriel : homeandoutdoorpower@cat.com.

Exigences de la garantie en matière de défauts :

(a) La période de garantie débute le jour où le moteur/l'équipement est livré à un dernier acheteur.

(b) Champ d'application général de la garantie d'émissions. Caterpillar garantit au dernier acheteur et à chaque utilisateur ultérieur que le moteur/l'équipement est :
   (1) Conçu, fabriqué et équipé d'une manière respectant tous les règlements applicables adoptés par le comité Air Resources Board.
   (2) Exempt de défauts dans le matériel et la fabrication qui entraîne la défaillance d'une pièce garantie pendant trois ans.

(c) Liste des pièces garanties pour le système de contrôle des émissions par échappement (pour tous les déplacements)
  (1) Système de dosage du carburant
    (i) Carburateur et composants internes
    (ii) Système de rétroaction et de contrôle du rapport air/carburant
    (iii) Système d'enrichissement pour démarrage à froid
  (2) Système d'admission d'air
    (i) Système d'admission contrôlée d'air chaud
    (ii) Collecteur d'admission
    (iii) Filtre à air
  (3) Système d'allumage
    (i) Bougies d'allumage
    (ii) Système d'allumage électromagnétique ou électronique
    (iii) Système d'avance/retard à l'allumage
  (4) Système de recyclage des gaz d'échappement (RGE)
    (i) Corps de soupape RGE
    (ii) Système de rétroaction et de contrôle du taux de RGE
  (5) Système d'injection d'air
    (i) Pompe à air ou soupape à impulsion
    (ii) Soupapes affectant le débit
    (iii) Collecteur de distribution
  (6) Catalyseur ou système de réacteur thermique
    (i) Pot catalytique
    (ii) Réacteur thermique
    (iii) Collecteur d'échappement
  (7) Contrôles de particules
    (i) Purgeurs, filtres, précipitateurs et tout autre dispositif utilisé pour capturer les émissions de particules
  (8) Pièces diverses utilisées dans les systèmes énumérés ci-dessus
    (i) Commandes électroniques
    (ii) Soupapes et interrupteurs sensibles au vide, à la température et au temps
    (iii) Tuyaux, courroies, connecteurs, et assemblées.

(d) Liste des pièces garanties relatives aux émissions par évaporation (inférieur ou égal à 80cc)
  (1) Réservoir de carburant

(e) Liste des pièces garanties relatives aux émissions par évaporation (supérieur à 80cc)
  (1) Système de dosage du carburant
    (i) Réservoir de carburant
  (2) Pièces diverses utilisées dans les systèmes énumérés ci-dessus
    (i) Bouchons de réservoir, soupapes, cartouches, filtres, tuyaux d'évaporation, fixations, raccords, courroies et ensembles

GARANTIE

GARANTIE LIMITÉE CATERPILLAR

POUR LES MODÈLES DE GÉNÉRATEURS PORTABLES :

RP3600, RP5500, RP6500 E, RP7500 E, RP12000 E

Achetés aux États-Unis et au Canada

Caterpillar (Newberry) LLC. (Caterpillar) garantit à l'acheteur original que tous les nouveaux générateurs portables de marque Cat achetés aux États-Unis et au Canada sont exempts de tout défaut matériel ou de fabrication pendant la période de garantie établie ci-dessous, à condition que le produit soit utilisé et entretenu conformément aux instructions et aux manuels de Caterpillar. Caterpillar réparera ou remplacera, à sa discrétion, toute pièce qui, après inspection par Caterpillar ou par un représentant de service agréé Caterpillar, s'avère être défectueuse pendant la période de garantie établie ci-dessous. Tout produit déclaré comme étant défectueux par l'acheteur doit être renvoyé au représentant de service agréé Caterpillar le plus proche aux États-Unis ou au Canada afin qu'il puisse l'examiner. L'acheteur est alors responsable du transport ainsi que des coûts et des risques de perte associés.

Période de garantie :

Tous les nouveaux générateurs portables sont garantis pour une utilisation normale pendant une période de deux (2) ans à compter de la date d'achat d'origine ou pendant 1 000 heures de fonctionnement, selon l'échéance la plus courte. En cas d'absence de preuve d'achat originale, la date d'expédition par le fabricant sera utilisée pour déterminer le début de la période de garantie. Afin de faciliter les réclamations sous garantie, il est conseillé à l'acheteur d'enregistrer son produit sur le site www. cat.com/outillageinterieuretjardinmotorise-assistance immédiatement après l'achat.

En enregistrant le produit sur www. cat.com/outillageinterieuretjardinmotorise-assistance dans les trente (30) jours suivant la date d'achat, les acheteurs originaux ont la possibilité d'étendre leur période de garantie d'un an supplémentaire, soit un total de (3) ans de garantie à compter de la date d'achat originale du produit, sous réserve d'une durée d'utilisation totale du produit de 1 000 heures au cours de la période de garantie.

La garantie ne s'applique PAS aux cas suivants :

1. Dommages ou détérioration causés par une usure normale.
2. Défaillances dues à des causes externes ou à une catastrophe naturelle, comme un accident, une collision, un vol, un acte de vandalisme, des émeutes, une guerre, un incendie, le gel, la foudre, les séismes, les tempêtes, la grêle, les éruptions volcaniques, les inondations, les tornades ou les ouragans.
3. Défaillances dues à des altérations, réglages ou modifications non autorisés des paramètres du carburant, à une négligence ou à un entreposage, une réparation et/ou un entretien inadaptés.
4. Défaillances dues à un abus ou à l'application du produit dans des utilisations autres que celles prévues par le fabricant, y compris, mais sans limitation, une installation incorrecte ou une utilisation dans un environnement souillé, difficile, corrosif ou salin.
5. Défaillances dues à des accessoires, éléments et pièces non vendus, fournis ou approuvés par Caterpillar.
6. Défaillances causées par des carburants, huiles ou autre outil de fonctionnement contaminés ou inadaptés, ou par des niveaux de liquides incorrects.
7. Défaillances résultant du retard de l'utilisateur pour rendre le produit disponible après avoir été informé d'un problème potentiel du produit.
8. Dommages esthétiques, décolorations, rouille, corrosion ou éraflures sur la peinture appliquée.
9. Remplacement des consommables, y compris sans limitation les fusibles, ampoules, filtres, etc.
10. Réparations par une tierce partie autre qu'un représentant de service agréé Caterpillar.
11. Dépenses supplémentaires dues à des réparations en dehors des heures de travail normales, c'est-à-dire tarifs de main-d'œuvre pour les heures supplémentaires ou les jours fériés.
12. Dépenses liées à la location d'équipement pendant la période d'inactivité et/ou l'exécution des réparations sous garantie.
13. Dépenses liées à l'investigation de plaintes concernant les performances et/ou au dépannage en cas d'absence de défaut de fabrication.
14. Les batteries de démarrage ne sont PAS couvertes par cette garantie, mais seront couvertes par la garantie des pièces du générateur portable

Pour obtenir un service de garantie ou en cas de questions sur la présente garantie ou sur ses applications, veuillez appeler le 1-844-797-6387 ou consulter le site www. cat.com/outillageinterieuretjardinmotorise-assistance, où vous pourrez également trouver votre représentant de service agréé Cat le plus proche.

ARBITRAGE EXÉCUTOIRE INDIVIDUEL OBLIGATOIRE PLUTÔT QUE TRIBUNAL; RENONCIATION AUX RECOURS COLLECTIFS

a. Vous et Caterpillar acceptez tous deux que dans la mesure où la loi en vigueur le permet, tous les conflits et revendications qui découlent des produits relatifs aux génératrices portatives de la marque Cat ou aux servicesy afférant, ou qui y sont liés de quelque façon que ce soit, ainsi que de tout type de publicité pour l'un quelconque de ces produits ou services, y compris toute question concernant l'existence, la validité ou la résiliation de la présente Garantie limitée Caterpillar, ainsi que tout problème lié à l'interprétation des conditions générales de la présente Clause compromissoire de consommation, soient résolus par arbitrage exécutoire devant un arbitre unique, plutôt que devant un tribunal, sauf dans le cas où votre revendication peut être effectuée devant la Cour des petites créances. Cela comprend toute revendication survenue avant que vous acceptiez la présente Garantie limitée Caterpillar, que les versions précédentes de ladite Garantie limitée aient requisou non un arbitrage. Aux États-Unis, le Federal Arbitration Act (9 U.S.C. § 1 *et suivants*) ainsi que les lois fédérales relatives à l'arbitrage s'appliquent à la Garantie limitée Caterpillar et aux conditions générales de la présente Clause compromissoire de consommation.

b. C'est un arbitre neutre plutôt qu'un juge et un jury qui se charge de l'arbitrage. Un arbitre peut, individuellement, attribuer les mêmes dommages-intérêts et mesures de redressement qu'un tribunal (y compris des mesures injonctives, de redressement déclaratoire ou des dommages-intérêts d'origine législative) et doit, comme le ferait un tribunal, appliquer les modalités de la présente Garantie limitée (y compris les conditions générales de la présente Clause compromissoire de consommation). Les procédures d'arbitrage permettent des interrogatoires préalables plus limités, et la révision judiciaire d'une sentence d'arbitrage est également limitée.

c. Si vous avez une revendication et cherchez à obtenir un arbitrage ou à faire une réclamation devant la Cour des petites créances, vous devez au préalable envoyer à Caterpillar, par courrier certifié, un avis de réclamation qui (a) décrit la nature et l'origine de la réclamation ou du conflit, (b) présente la réparation spécifique sollicitée et (c) contient une adresse physique et une adresse courriel auxquelles il est possible de vous joindre (« Avis »). Cet Avis doit être adressé à : General Counsel, Caterpillar Inc., 100 N.E. Adams St. Peoria Illinois 61629 (« Adresse de l'Avis ») et mentionner un « Avis de revendication dans le cadre de la Garantie limitée Caterpillar ». Si Caterpillar et vous ne parvenez pas à un accord pour régler le conflit dans les 60 jours suivant la réception de l'Avis, vous ou Caterpillar pouvez entamer une procédure d'arbitrage ou faire une revendication devant la Cour des petites créances.

d. Vous pouvez télécharger ou copier un formulaire pour amorcer une procédure d'arbitrage à l'adresse www.adr.org. Si vous devez payer un droit de dépôt, après que Caterpillar a été informé à l'Adresse de l'Avis que vous avez entamé une procédure d'arbitrage, Caterpillar vous remboursera ce droit de dépôt, sauf si votre revendication concerne une somme supérieure à 25 000 $ US, auquel cas les droits de dépôt seront à votre charge.

e. L'arbitrage est régi par le Règlement d'arbitrage (Consumer Arbitration Rules) alors en vigueur de l'Association américaine d'arbitrage (AAA), sous réserve des modalités établies par la présente Garantie limitée (y compris les conditions générales de la présente Clause compromissoire de consommation), et sera effectué par l'AAA. Les règlements et formulaires de l'AAA sont disponibles en ligne à l'adresse www.adr.org ou en appelant l'AAA au 1 800 778-7879. Dans l'éventualité d'un conflit entre les

modalités du présent contrat et le Règlement d'arbitrage de l'AAA, les présentes modalités s'appliquent.

f. Si votre revendication s'élève à moins de 25 000 $ US, Caterpillar prendra en charge tous les frais administratifs et d'arbitrage, y compris la rémunération de l'arbitre, et vous remboursera tous les frais administratifs et d'arbitrage que vous engagez. Si votre revendication s'élève à plus de 25 000 $ US, les parties prendront en charge à parts égales les frais d'administration et d'arbitrage, y compris la rémunération de l'arbitre, sauf pour les frais que Caterpillar est tenu de régler en totalité en vertu du Règlement d'arbitrage de l'AAA. Chaque partie prend à sa charge les frais relatifs à ses propres avocats, experts et témoins ainsi qu'à la préparation et la présentation des preuves dans toute audience d'arbitrage.

g. Si votre revendication s'élève à 25 000 $ US ou moins, vous et Caterpillar convenez que vous pourrez choisir si l'arbitrage a lieu uniquement à partir de documents ou par audience téléphonique. Vous pouvez aussi demander une audience en personne, que l'arbitre pourra accorder à son entière discrétion. Si l'arbitre accorde une audience en personne, ladite audience sera tenue soit dans un lieu choisi d'un commun accord, soit dans un lieu choisi par l'AAA ou l'arbitre. Dans le cadre de ladite audience en personne, les parties ou leurs témoins sont autorisés à participer à distance par vidéoconférence ou d'autres moyens similaires. Si votre revendication s'élève à plus de 25 000 $ US, le droit à l'audience sera déterminé par l'arbitre.

h. Vous et Caterpillar convenez que, dans la mesure où la loi en vigueur le permet, toute procédure de résolution de conflit, qu'elle ait lieu devant un tribunal ou un arbitre, est effectuée de façon individuelle uniquement et n'est pas un recours collectif, en représentation conjointe, une action conjointe ou une action de masse. Ni vous, ni Caterpillar ne pouvez appuyer des revendications effectuées par une tierce
partie ou à son encontre ou vous y joindre, ou arbitrer ou participer de quelque façon que ce soit à toute revendication en tant que représentant de groupe, membre d'un groupe ou procureur général. Dans l'éventualité où la présente disposition ne serait pas applicable, l'intégralité des conditions générales des présents alinéas relatifs à la Résolution et l'arbitrage des conflits (excepté l'alinéa (k)) est nulle et non avenue.

i. Tous les arbitrages sont confidentiels. Ni vous, ni Caterpillar, ni l'AAA, ni l'arbitre ne pouvez divulguer l'existence, le contenu (y compris tout dépôt oral ou écrit), ou les résultats d'un arbitrage, sauf si la loi l'exige ou dans le but d'appliquer ou de contester la sentence d'arbitrage.

j. Vous pouvez vous désengager de cette procédure de résolution des conflits en envoyant un avis écrit à Caterpillar à l'Adresse de l'Avis dans les 30 jours civils à compter de la date de votre achat de produits ou services Caterpillar (ou la date de première utilisation dans le cas de produits ou de services gratuits) couverts par la présente Garantie limitée. Vous désengager de cette procédure de résolution des conflits ne portera atteinte en aucune façon à la couverture ou aux conditions d'application de la Garantie limitée ou à votre capacité à acheter ou à utiliser des produits ou services relatifs aux génératrices portatives de la marque Cat.

k. Si pour quelque raison que ce soit, une revendication a lieu devant un tribunal plutôt que devant un arbitre ou la Cour des petites créances, y compris si vous vous désengagez en vertu de l'alinéa (j), dans la mesure où la loi en vigueur le permet, nous renonçons chacun au droit à un procès par jury et convenons que ladite procédure doit avoir lieu individuellement et non par recours collectif, populaire ou de masse, ou en représentation conjointe. Dans de telles circonstances, vous et Caterpillar convenez que, dans la mesure où un conflit survient concernant une génératrice portative de la marque Cat vendue aux États-Unis, les tribunaux fédéraux et étatiques de l'État de l'Illinois ont compétence exclusive pour instruire et juger ladite revendication, vous soumettez à la compétence personnelle de tout tribunal fédéral ou étatique de l'État de l'Illinois et reconnaissez que toute circonscription judiciaire de l'État de l'Illinois a juridiction. Si l'une quelconque des présentes dispositions de Résolution et d'arbitrage des conflits ou le présent alinéa (k) s'avère inexécutable, le reste des présentes dispositions de Résolution et d'arbitrage des conflits ou le présent alinéa (k) demeure pleinement en vigueur.

l. Si l'une quelconque des dispositions du présent contrat se révèle invalide ou inexécutable dans une affaire ou une juridiction spécifique, ladite disposition est dissociable dans cette affaire ou cette juridiction, le cas échéant, sans conséquence pour la validité et la force exécutoire des autres dispositions du contrat, et ne porte pas atteinte à la validité et à la force exécutoire du contrat dans toute autre affaire ou juridiction.

Loi en vigueur

m. En achetant ou utilisant tout produit relatif aux génératrices portatives de la marque Cat ou aux services y afférant, vous acceptez que, dans la mesure où la loi en vigueur le permet, le Federal Arbitration Act, la loi fédérale en vigueur et la loi de l'État de l'Illinois, sans égard aux règles régissant les conflits de lois, régissent les modalités de la présente Garantie limitée ainsi que tout conflit de quelque nature que ce soit qui pourrait survenir entre vous et Caterpillar en lien avec lesdits produits ou services.

n. Si un conflit découle d'une génératrice portative de la marque Cat vendue au Canada, les modalités de résolution et d'arbitrage des conflits précédentes s'appliquent dans la mesure où la loi en vigueur le permet. Si les modalités ci-dessus ne sont pas obligatoires pour vous dans le cadre de la loi en vigueur dans votre juridiction et que le conflit entre dans la compétence de la Cour des petites créances de votre province, vous pouvez choisir de porter votre revendication devant ladite cour. Si le conflit outrepasse la compétence de la Cour des petites créances de votre province, vous acceptez de vous soumettre à la compétence des tribunaux de votre province pour la résolution en justice de toute revendication, de tout conflit, de toute action ou cause d'action, de tout problème ou de toute demande de mesure de redressement qui découle de la présente Garantie limitée ou y est lié, et lesdits tribunaux ont juridiction exclusive pour toute revendication, tout conflit, toute action ou cause d'action, tout problème ou toute demande de mesure de redressement.

CETTE GARANTIE REMPLACE TOUTE AUTRE GARANTIE EXPRESSE OU TACITE. SPÉCIFIQUEMENT, CATERPILLAR NE FORMULE AUCUNE AUTRE GARANTIE QUANT À LA QUALITÉ MARCHANDE OU À L'ADÉQUATION DU MATÉRIEL À UN USAGE PARTICULIER. LA SEULE RESPONSABILITÉ DE CATERPILLAR SE LIMITE À LA RÉPARATION OU AU REMPLACEMENT DES PIÈCES, COMME INDIQUÉ CI-DESSUS. CATERPILLAR NE POURRA EN AUCUN CAS ÊTRE TENU RESPONSABLE DES DOMMAGES ACCESSOIRES OU INDIRECTS, MÊME SI LESDITS DOMMAGES DÉCOULENT DIRECTEMENT D'UNE NÉGLIGENCE DE LA PART DE CATERPILLAR.

Cette garantie est soumis et ne sont pas applicables en violation des lois ou autres exigences de conformité juridique des États-Unis ou dans toute autre juridiction applicable, sans recours ou responsabilité à l'égard de Caterpillar. Certains États n'autorisant pas l'exclusion ou la limitation des dommages accessoires ou indirects, les limitations ci-dessus peuvent ne pas s'appliquer à votre cas. Cette garantie vous octroie des droits juridiques spécifiques. Vous pouvez également disposer d'autres droits selon l'État ou le territoire.

Aux États-Unis et au Canada : Caterpillar Newberry LLC, Electric Power Division, 40 Mawsons Way, SC 29108-6400, États-Unis, Attention : Customer Service Manager, Téléphone (1)-844-797-6387. En dehors des États-Unis et du Canada : Communiquez avec votre représentant de service agréé sur le site www.cat.com/outillageinterieuretjardinmotorise-assistance ou à l'adresse courriel homeandoutdoorpower@cat.com.

©2015 Caterpillar. Tous droits réservés. CAT, CATERPILLAR, leurs logos respectifs, la couleur jaune Caterpillar, la présentation commerciale Power Edge ainsi que toutes les identifications de l'entreprise et des produits utilisées dans le présent document sont des marques de commerce de Caterpillar et ne peuvent pas être utilisées sans autorisation.
cat.com/outillageinterieuretjardinmotorise

©2018 Caterpillar Tous droits réservés

CAT, CATERPILLAR, leurs logos respectifs, la couleur jaune Caterpillar, la présentation commerciale Power Edge ainsi que toutes les identifications de l’entreprise et des produits utilisées dans le présent document sont des marques de commerce de Caterpillar et ne peuvent pas être utilisées sans autorisation.