Wir freuen uns, dass Sie sich für ein walimex pro Produkt aus dem Hause WALSER entschieden haben und wünschen Ihnen viel Freude mit unserem Produkt.

WALSER bietet seinen Kunden mit den Marken walimex pro und mantona preiswerte, ausgewählte und exklusive Produkte für kreative Foto- und Videografie direkt vom Hersteller. Dabei profitieren sowohl ambitionierte Anfänger wie auch Profis von unserem Produkt Know-how und einem ausgezeichneten Service. Ob Fragen zu technischen Details oder zu Einsatzgebieten unserer Produkte – mit einer individuellen Fachberatung durch ausgebildete Fotografen unterstützen wir unsere Kunden auch nach dem Kauf in allen Aspekten rund um unser Portfolio.

Teilen Sie unsere Begeisterung für professionelle Foto- und Videografie und lassen auch Sie sich von unseren Produkten inspirieren!

Ihr Team von WALSER

WALSER GmbH & Co. KG
Gewerbering 26
86666 Burgheim
Germany

info@walser.de

www.walimexpro.de
www.foto-walser.de

EN Made in China
ES Fabricado en China
IT Fabbricato in China

9/2017

By purchasing this product you have acquired a high-quality, versatile and practice-oriented lamp stand / studio stand with long-term quality.

We hope you enjoy using our product

Your team from WALSER



Center column segments with preload!
When opening the tripod locks (4), make sure that you keep enough distance to the upper end of the stand and do not bend over. On delivery state, the springs in the segments of the center column stands under spring tension. To achieve the minimum packing size, the internally installed spring damping elements are slightly pushed together in the delivery state and then locked. This results in a pretension of the central column segments. When the locking clamps are opened, the center column elements can shoot out up to 20 cm. This can lead to injuries!

Set up the lamp stand, opening of the center column segments and the tripod legs
Open the tripod locks (4) on the center column locks by turning them counterclockwise. Note the previous Note. Then loosen the locking screw of the tripod lock (5). Pull the tripod legs (8) outwards and press the tripod star (6) downwards. This spreads the legs. Set the desired angle of the tripod legs. Fix the tripod legs by tightening the tripod lock screw (5).

Proceed when folding the stand in the reverse order.

⚠ WARNING! Risk of squiering fingers through the struts of the tripod legs (7).

Height adjustment
The tripod is equipped with a telescopic center column that can be extended. The locking clamps of the center column (3) are fixed by the tripod locks (4). To adjust the height of the tripod, loosen the tripod locks (4) by turning counterclockwise. Set to the desired height and tighten the screws again. Press the center column elements down to check that all locks are fixed correctly. The stand is now ready to use.

Installation of equipment on the tripod
Using the adapter on the top, you can attach devices such as studio flashes, led lights, softboxes, poles etc. to this stand. Loosen the mounting screw of the bracket. Insert the holder of your device from above into the tripod adapter (1) and fix the holder screw.

On the upper end of the mounting adapter (1) a 1/4 inch thread can be used. You can also attach suitable equipment here.

A further adapter from 1/4 to 3/8 inch (11) is included with this stand. You can also attach suitable equipment here with the 3/8 inch thread.

Recommended accessories for increased stability

When using heavy equipment with large extension height, we recommend additional accessories for stabilization. For this we recommend the use of special sandbags or weights.

You will find suitable accessory articles in our webshop www.foto-walser.de

Art.-No. / Name
15537 walimex pro sand bag
15876 walimex stand weight 3 kg
13739 walimex weight for rods and boom stands 4,4 kg

Usage notes and maintenance of the tripod
- Note that lamp stands generally must be placed on a sufficiently strong, plan level surface to ensure maximum stability and maximum load.
- Note the maximum load capacity of your tripod model (see technical data)
- Note that the max. load values specified for centrally placed equipment on the stand
- Regular removal of sand, dust and other contaminants is recommended. If you notice a scratching or crunching sound when moving the center column segments, remove the impurities with a soft, damp cloth.
- If this does not help, you can use the supplied 4 mm hexagon socket wrench to loosen the screws of the locking clamps and take these segments up. Before opening the locking clamps, note the warnings to the spring damping of the center column elements at the beginning of this guide.
- Hold the center column segment with one hand during the release of the lockings before you loosen one adjustment clamp.
- Do not move a stand with mounted equipment and extended center column. There is a strong leverage effect with a combination of heavy equipment and a large center column extension.

Technical specifications

WT-806 lamp stand 256 cm	
Articel No.	**12138**
Stand type	Lamp stand
Max. working height	256 cm
Min. working height	102 cm
Min. packing size	98 cm
Max. load capacity	6 kg
Weight	1,57 kg
Damping type center column segments	Spring
No. Segments center column	3
No. Segments center column extendable	2
No. Segments with damping	2
Type tripod lockings	Wing bolt
Ø tubes stand segments	35, 30, 26 mm
Ø max. footprint	94 cm
Connection adapter	1/4" thread, 5/8" Spigot
Additionally connection adapter included	3/8" thread adapter
Stand tubes	Aluminum
Locking clamps	Aluminum
Stand lockings	Plastics, stainless steel
Stand feets	Rubber

Scope of delivery
- 1x walimex pro WT-806 lamp stand, 1x carrying bag, 1x adapter 1/4 to 3/8 inch, 1x tool

We support you well!

If you need help or a free individual consultation by our trained staff, we would be pleased if you would contact our service team.

We will be pleased to help you!
Your WALSER Support Team

E-Mail / Homepage:
support@foto-walser.de
www.walimexpro.de
www.foto-walser.de

Our postal address:
WALSER GmbH & Co. KG
Gewerbering 26
86666 Burgheim
Deutschland



Notes:

WT-806 Lampenstativ, 256 cm



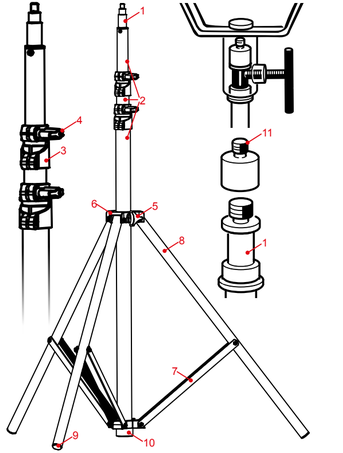





A) Bauteile Stativ

1 Befestigungsadapter
2 Teleskopmittelsäulen
3 Verschlussklemmen (Metall)
4 Stativverschlüsse
5 Feststellschraube Verriegelung Stativbein Winkeleinstellung
6 Stativstern
7 Streben der Stativbeine
8 Stativbeine
9 Stativbeinfüße mit Gummistopfen
10 Gummipuffer Teleskopmittelsäule
11 Adapterhülse 1/4 Zoll auf 3/8 Zoll Gewinde

A) Components lamp stand

1 Fixation adapter
2 Telescope center column
3 Locking clamp (made of metal)
4 Tripod lockings
5 Locking screw lamp stand angle adjustment
6 Tripod star
7 Tripod leg struts
8 Tripod legs
9 Tripod leg feet with rubber stoppers
10 Bottom rubber buffers telescope center column
11 Adapter 1/4 inch to 3/8 inch thread

Wir freuen uns, dass Sie sich für ein walimex pro Produkt aus dem Hause WALSER entschieden haben.

Mit dem Kauf dieses Produktes haben Sie ein hochwertiges, vielseitiges und praxisgerecht konstruiertes Lampen/Studiostativ mit Langzeitqualität erworben. Es verfügt in seiner Stativklasse über eine hervorragende Stabilität und besitzt mit einer maximalen Belastbarkeit von 6 kg sowie einer Höhe von maximal 256 cm hohe Reserven für Ihr Equipment.

Wir wünschen Ihnen viel Freude mit unserem Produkt.

Ihr Team von WALSER

ACHTUNG!

Mittelsäulen Segmente mit Vorspannung!
Achten Sie beim Öffnen der Stativverschlüsse (4) **STRENGSTENS** darauf, genügend Abstand zum oberen Ende des Statives einzuhalten und beugen Sie sich nicht über das Stativ. Im Auslieferungszustand stehen die Federn in den Segmenten der Mittelsäulen unter Spannung. Zur Erzielung des minimalen Packmaßes werden die intern verbauten Federdämpfungselemente im Auslieferungszustand etwas zusammengeschoben und dann verriegelt. Hierdurch ergibt sich eine Vorspannung der Mittelsäulensegmente. Beim Öffnen der Verschlussklemmen können die Mittelsäulenelemente um bis zu 20 cm herausschnellen. Dies kann zu Verletzungen führen!

Aufbau des Statives, öffnen der Mittelsäulen Segmente und der Stativbeine
Öffnen Sie durch ein Drehen gegen den Uhrzeigersinn die Stativverschlüsse (4) an der Mittelsäule. Beachten Sie hierbei den vorherigen Sicherheitshinweis. Lösen Sie anschließend die Feststellschraube der Stativbein Verriegelung der Winkeleinstellung (5). Ziehen Sie die Stativbeine (8) nach außen und drücken Sie den Stativstern (6) nach unten. Hierdurch werden die Stativbeine gespreizt. Stellen Sie den gewünschten Winkel der Stativbeine ein. Für eine optimale Standfestigkeit empfehlen wir eine breite Spreizung der Stativbeine. Fixieren Sie die Stativbeine durch das Festziehen der Stativbein Verriegelungsschraube (5). Beachten Sie, dass der untere Gummipuffer der Teleskopmittelsäule nicht den Boden berühren darf, dies beeinträchtigt die Stabilität des Stativs.

Verfahren Sie beim Zusammenlegen des Stativs in umgekehrter Reihenfolge.

⚠ ACHTUNG! Klemmgefahr für Finger durch die Streben der Stativbeine (7)

Höhenverstellung
Das Stativ verfügt über eine mehrteilige, ausziehbare Teleskopmittelsäule. Mithilfe der flügelförmigen Stativverschlüsse (4) werden die Verschlussklemmen der Mittelsäule (3) arretiert. Lösen Sie zur Höheneinstellung des Statives die Stativverschlüsse (4) durch ein Drehen gegen den Uhrzeigersinn. Stellen Sie die gewünschte Höhe ein und ziehen Sie die Schrauben wieder fest an. Kontrollieren Sie abschließend durch ein Drücken der Mittelsäulenelemente nach unten, ob sämtliche Verschlüsse korrekt fixiert sind. Das Stativ ist jetzt einsatzbereit.

Montage von Equipment auf dem Stativ
Am oberen Ende der Mittelsäule befindet sich ein Befestigungsadapter (1). Dieser verfügt über einen als 16mm Zapfen oder auch 5/8 Zoll Spigot bekannten Anschluss. Mithilfe dieses Adapters lassen sich Geräte wie Studioblitze, Leuchten, Softboxen, Polestangen uvm. per genormter Halterung befestigen.
Schrauben Sie zur Befestigung Ihres Equipments die Arretierungsschraube der Gerätehaltung Ihres zu befestigenden Zubehörs etwas heraus und führen Sie die Gerätehalterung Ihres Equipments von oben in den Stativadapter (1) ein.
Ziehen Sie anschließend die Schraube wieder fest an. Achten Sie hierbei auf die korrekte Positionierung der Halterung. Die Schraube muss am dünneren Teil des Befestigungsadapters (1) festgeschraubt werden. Hierdurch wird ein Lösen der Halterung inkl. Ihres Equipments zuverlässig verhindert. Auf dem oberen Ende des Befestigungsadapters (1) ist zusätzlich ein 1/4 Zoll Anschlußgewinde nutzbar. Auch hieran können Sie passendes Equipment befestigen.

Im Lieferumfang dieses Statives ist zusätzlich eine weitere Adapterhülse (11) enthalten. Diese verfügt über einen 3/8 Zoll Gewindeanschluß und ermöglicht somit auch die Befestigung von Equipment mit diesem Anschlussformat.

Empfehlenswertes Zubehör zur Erhöhung der Standfestigkeit
Beim Einsatz von schwerem Equipment, vor allem in Kombination mit einer großen Auszugshöhe, kann es notwendig sein die Standfestigkeit des Statives durch zusätzliche Beschwerungsmaßnahmen zu erhöhen. Hierfür empfehlen wir die Verwendung von speziellen Sandsäcken oder Stativgewichten. Diese gewährleisten auch bei widrigen Bedingungen die optimale Standfestigkeit Ihres Stativs.

Passende Zubehörartikel finden Sie in unserem Webshop **www.foto-walser.de** unter:

Artikelnummer, Bezeichnung
15537 walimex pro Sandsack
15876 walimex Stativgewicht, 3 kg
13739 walimex Gewicht für Stangen & Galgenstative, 4,4 kg

Benutzungshinweise und Pflege des Stativs

- Beachten Sie, dass Lampenstative auf einem ausreichend belastbaren, ebenen Untergrund aufgestellt werden müssen, um eine maximale Stabilität und Traglast zu gewährleisten.
- Beachten Sie die Hinweise bzgl. der maximalen Belastbarkeit Ihres Stativmodells (siehe Technische Daten)
- Berücksichtigen Sie, dass die angegebenen Belastungswerte für zentral auf dem Stativ platziertes Equipment gelten. Je nach verwendetem Equipment (und der auftretenden Hebelwirkung) können die maximalen Belastungswerte vom angegebenen Höchstwert abweichen.
- Beachten Sie, dass Feuchtigkeit an den Mittelsäulenelementen die Haltekraft deutlich reduziert und die Mittelsäulensegmente bei Belastung dementsprechend nach unten sinken können. Trocknen Sie daher ggf. die Mittelsäulenelemente mit einem weichen, saugfähigen Tuch (z.B. aus Baumwolle).
- Generell sind alle Elemente dieses Lampenstatives wartungsfrei. Allerdings ist das regelmäßige Entfernen von Sand, Staub und anderen Verunreinigungen zu empfehlen. Wenn Sie ein kratzendes oder knirschendes Geräusch beim Bewegen der Mittelsäulensegmente feststellen, entfernen Sie bitte mit einem weichen, angefeuchteten Tuch die Verunreinigungen. Sollte dies keine Abhilfe schaffen, können sie mit dem beiliegenden 4 mm Innensechskantschlüssel die Schrauben der Verschlussklemmen lösen und diese nach oben entnehmen. Das entsprechende Mittelsäulensegment ist jetzt leicht zu entnehmen und kann gereinigt werden. Beachten Sie vor dem Öffnen der Verschlüsse dringend die Warnhinweise zur Lösung der Federvorspannung der Mittelsäulenelemente am Anfang dieser Anleitung.
- Nach längerer Nutzungszeit kann es notwendig sein, die Innensechskantschrauben der Stativklemmen nachzuziehen. Eine zu geringe Spannung reduziert die maximale Haltekraft des Statives. Ein entsprechendes Werkzeug (4 mm Innensechskantschlüssel) ist im Lieferumfang enthalten. Ziehen Sie die Klemmen ausreichend, aber nicht zu stark fest. Ein zu starkes Anzugsdrehmoment kann dazu führen, das die Segmente der Mittelsäule sich nicht mehr korrekt ausziehen lassen. Beachten Sie vor dem Öffnen der Verschlüsse dringend die Warnhinweise zur Lösung der Federvorspannung der Mittelsäulenelemente am Anfang dieser Anleitung.
- Achten Sie beim Verstellen der Mittelsäule mit montiertem Equipment zu Ihrer eigenen Sicherheit und zum Schutz des verbauten Equipments darauf, daß Sie während des Lösens der Verschlüsse gleichzeitig das entsprechende Mittelsäulensegment mit einer Hand festhalten, bevor Sie die Stativverschlüsse lockern.
- Beachten Sie bei der Befestigung von Equipment per ¼ oder 3/8 Zoll Gewinde, das diese über eine geringere Belastbarkeit verfügen als der 16 mm Zapfen (5/8 Zoll Spigot) Anschluss. Für die Befestigung von schwerem Equipment ist eine entsprechend hochwertige Halterung notwendig.
- Bewegen Sie ein bestücktes Stativ mit ausgezogener Mittelsäule nicht oder nur sehr vorsichtig und flach über dem Boden. Es ergibt sich häufig eine unerwartet starke und sehr plötzlich auftretende Hebelwirkung bei schwerem Equipment in Kombination mit einem großen Mittelsäulenauszug. Durch die konstruktionsbedingte Kopflastigkeit eines Lampenstatives mit verbautem Equipment kann das Stativ blitzschnell kippen und das befestigte Gerät kann beschädigt werden und/oder den Bediener verletzen.

Technische Daten

WT-806 Lampenstativ 256 cm	
Artikelnummer	**12138**
Stativtyp	Lampenstativ
Max. Arbeitshöhe	256 cm
Min. Arbeitshöhe	102 cm
Minimales Packmaß	98 cm
Max. Traglast Stativ	6 kg
Gewicht	1,57 kg
Typ Dämpfung Segmente Mittelsäule	Feder
Anzahl Segmente Mittelsäule	3
Anzahl Segmente Mittelsäule ausziehbar	2
Anzahl Segmente gedämpft	2
Typ Stativverschlüsse	Flügel
Ø Stativsegment	35, 30, 26 mm
Ø Standfläche max.	94 cm
Adapteranschluss	1/4" Gewinde, 5/8" Spigot
Zusätzliche Adapter enthalten	3/8" Gewinde Adapter
Stativrohre	Aluminium
Verschlussklemmen	Aluminium
Stativverschlüsse	Kunstoff, Edelstahl
Stativfüsse	Gummi

Lieferumfang

- 1x walimex pro WT-806 Lampenstativ, 1x Adapter 1/4 auf 3/8 Zoll, 1x Transport- und Aufbewahrungstasche

Wir sind für Sie da!

Sollten Sie Hilfe oder eine kostenfreie, individuelle Beratung durch unser geschultes Fachpersonal benötigen, dann freuen wir uns, wenn Sie mit unserem Serviceteam Kontakt aufnehmen.

Wir helfen Ihnen gerne!
Ihr WALSER Support Team

E-Mail / Homepage:
support@foto-walser.de
www.walimexpro.de
www.foto-walser.de

Unsere Postanschrift:
WALSER GmbH & Co. KG
Gewerbering 26
86666 Burgheim
Deutschland

2 JAHRE GARANTIE
walimex pro®

Unser Garantieversprechen
WALSER ist bekannt für seine hochwertige Verarbeitung, beste Funktionalität und einen kundennahen Service. Um unserem außergewöhnlichen Serviceniveau zusätzlichen Ausdruck zu verleihen, geben wir für dieses **walimex pro** Produkt eine Garantie von 2 Jahren. Diese Garantie ist nur in Verbindung mit Ihrem Kaufbeleg gültig.

Wenn Sie unsere Garantie in Anspruch nehmen wollen, kontaktieren Sie uns bitte per Mail unter support@foto-walser.de.

Unser umfassendes Garantieversprechen und den Garantieumfang finden Sie unter **www.foto-walser.de/garantie**

Niclas Walser
Inhaber

Notizen: