Auf einen Blick

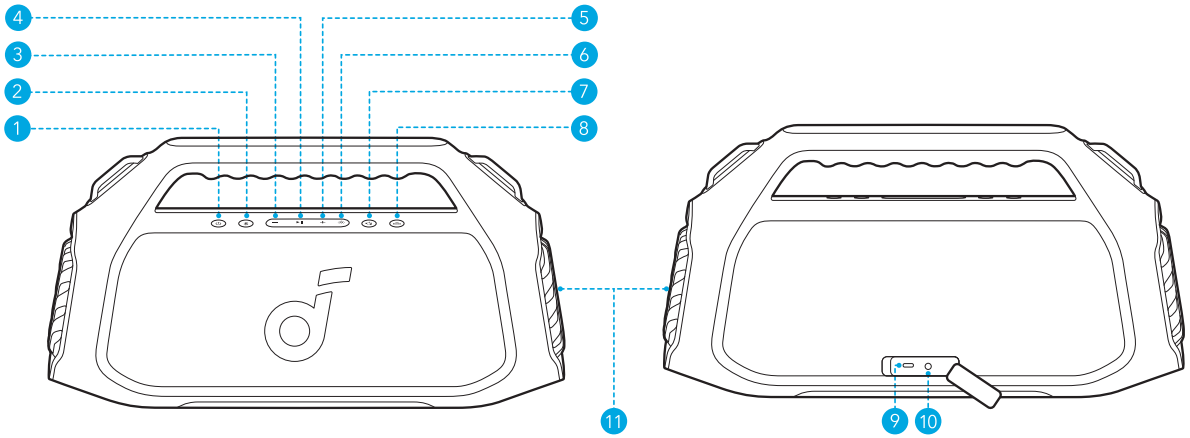

1	Ein-/Aus-Taste	7	PartyCast-Taste
2	Bluetooth-Taste	8	BassUp 2.0 Taste
3	Lautstärke minus	9	Ladeanschluss Typ C
4	Wiedergabe/Pause-Taste	10	AUX-Eingang
5	Lautstärke plus	11	LED-Licht
6	LightShow-Taste		

Die Installation des Gurtes

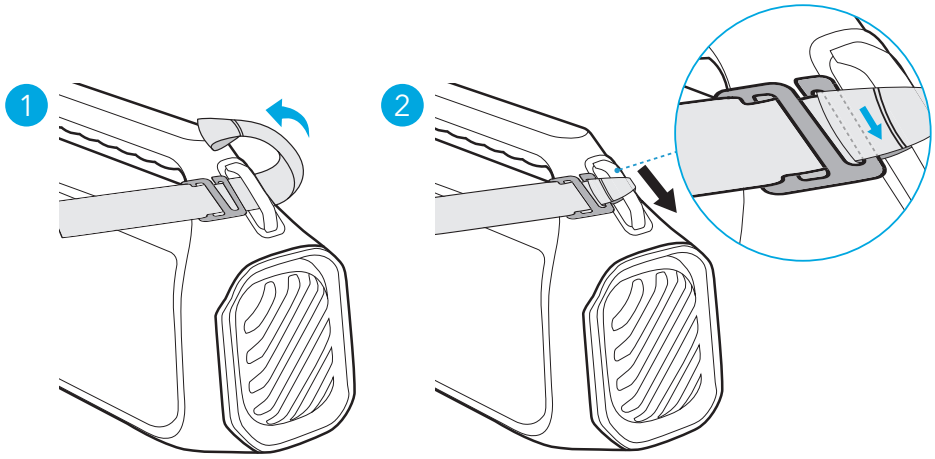

- Befestigen Sie den Riemen an beiden Seiten des Griffs.

Ladevorgang

Laden Sie Ihren Lautsprecher auf

- Verwenden Sie ein zertifiziertes USB C auf C und Ladegerät, um Schäden zu vermeiden.

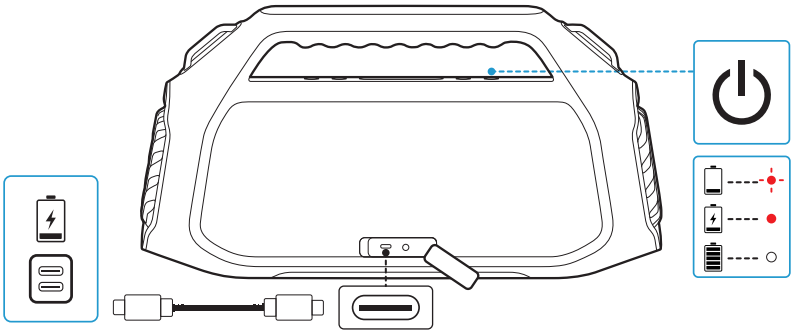

	Rot blinkend	Akkustand niedrig
	Rot leuchtend	Wird geladen
○	Konstant Weiß	Vollständig aufgeladen

Externe Geräte aufladen

- Verwenden Sie diesen Lautsprecher als Powerbank, um Ihre mobilen Geräte oder Zubehörteile aufzuladen.

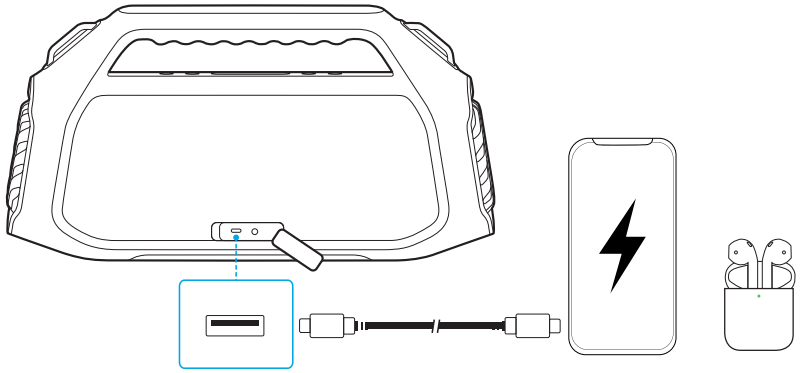

Ein-/Ausschalten

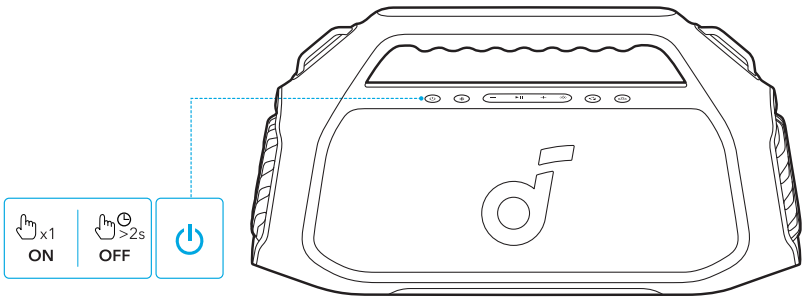

⏻	Einmal kurz tippen oder 2 Sekunden gedrückt halten	Einschalten
○	Konstant Weiß	
⏻	2 Sekunden gedrückt halten	Ausschalten
●	Licht aus	

- Dieser Lautsprecher schaltet sich automatisch nach 20 Minuten ohne Audioeingang aus.
- Sie können auch eine automatische Abschaltzeit in der soundcore-APP einstellen.

Zur Verwendung Ihres Lautsprechers

Bluetooth-Modus

Drücken Sie die Bluetooth-Taste, um in den Bluetooth-Kopplungsmodus zu gelangen, wählen Sie dann **"soundcore Boom 2 Plus"** aus der Bluetooth-Liste aus, um eine Verbindung herzustellen.

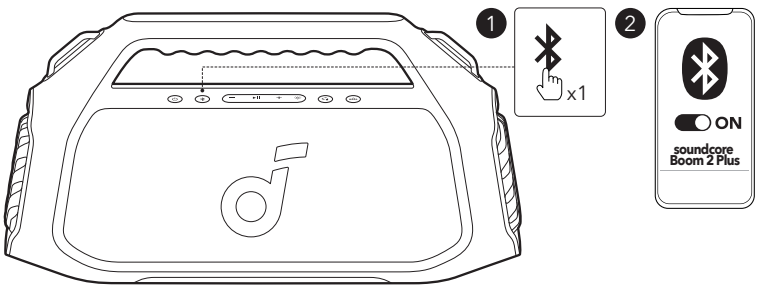

	Drücken	Aktivieren des Bluetooth-Kopplungsmodus
	Blaues Blinken	Bluetooth-Kopplung
	Konstant Blau	Bluetooth verbunden

- Um den Bluetooth-Kopplungsmodus erneut zu aktivieren, drücken Sie einmal die Bluetooth-Taste.
- Dieser Lautsprecher kann Musik nur von jeweils einem Gerät auf einmal wiedergeben. Um von einem anderen angeschlossenen Gerät abzuspielen, pausieren Sie zuerst das aktuell aktive Gerät.
- Jedes Mal, wenn Sie den Lautsprecher einschalten, stellt er automatisch eine Verbindung zu dem zuletzt verbundenen Gerät her, sofern dieses innerhalb der Bluetooth-Reichweite verfügbar ist. Falls nicht, drücken Sie die Bluetooth-Taste, um den Bluetooth-Kopplungsmodus zu aktivieren.

TWS (True Wireless Stereo)-Modus

Zwei identische soundcore Lautsprecher können miteinander gekoppelt werden, um Stereoklang zu erzeugen. Beide Lautsprecher können denselben Ton abspielen (einer als linker Kanal und der andere als rechter Kanal).

Wenn ein Lautsprecher bereits mit einem Smartphone verbunden ist, drücken und halten Sie die Bluetooth-Taste an beiden Lautsprechern für 2 Sekunden, um in den TWS-Kopplungsmodus zu wechseln.

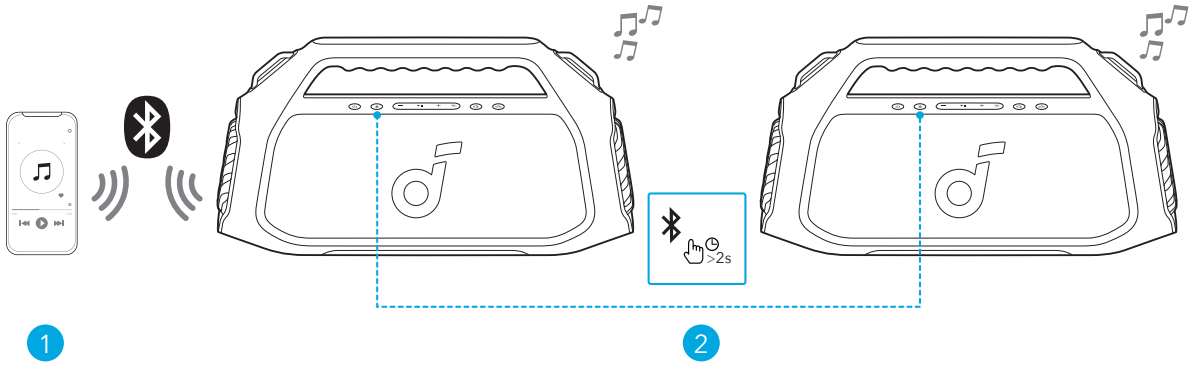

	2 Sekunden gedrückt halten	TWS-Kopplungsmodus aktivieren / deaktivieren
	Weißes Blinken	TWS-Kopplung
	Konstantes Blau (Sprecher 1)	TWS verbunden
○	Konstantes Weiß (Sprecher 2)	

Drücken Sie die Bluetooth-Taste und halten Sie sie mindestens 2 Sekunden lang gedrückt, um den TWS-Modus zu verlassen.

PartyCast-Modus

Wenn ein Lautsprecher mit einem Smartphone verbunden ist, drücken Sie die PartyCast-Taste an bis zu 100 soundcore Lautsprecher mit PartyCast-Funktion, um Audio und Licht zu synchronisieren.

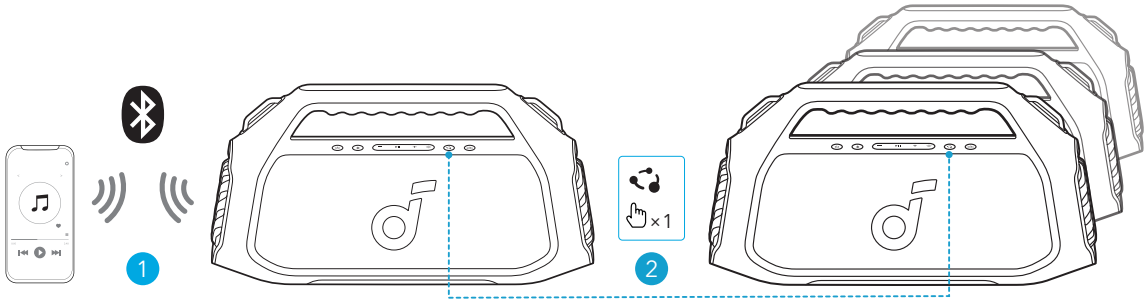

	Drücken	Aktivieren / Verlassen des PartyCast-Kopplungsmodus
○	Konstant Weiß	PartyCast-Kopplung
○	Konstant Weiß	PartyCast verbunden

Andere soundcore Lautsprecher mit PartyCast-Funktion können ebenfalls mit diesem Lautsprecher verbunden werden.

LightShow

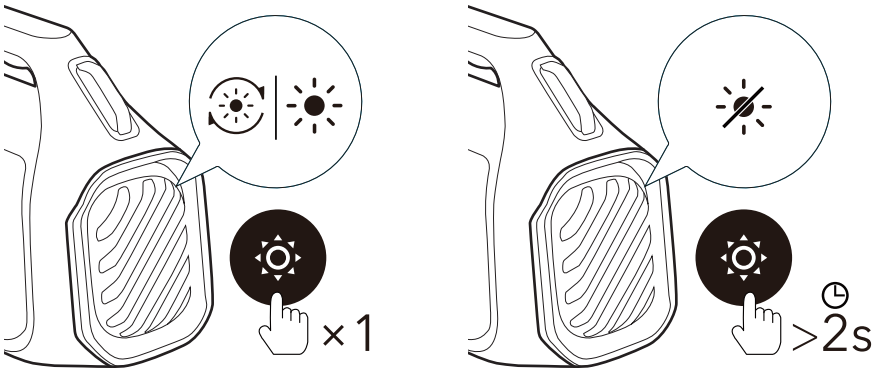

☼	Drücken Sie einmal oder drücken Sie erneut	Ein-/Ausschalten des Lichts/Lichteffekte umschalten
☼	2 Sekunden gedrückt halten	Ausschalten

Tastensteuerung

⏻	Drücken	Einschalten
	2 Sekunden gedrückt halten	Ausschalten
ᛒ	Drücken	Aktivieren des Bluetooth-Kopplungsmodus
	2 Sekunden gedrückt halten	TWS-Kopplungsmodus aktivieren / deaktivieren
−/+	Drücken	Lautstärke minus / plus
	Drücken	Aktivieren / Verlassen des PartyCast-Kopplungsmodus
BASS	Drücken	Schalte BassUp 2.0 ein / aus
⏯	Drücken	Wiedergabe/Pause
	Zweimal drücken	Nächster Titel
	Dreimal drücken	Vorheriger Titel
☼	Drücken Sie einmal oder drücken Sie erneut	Ein-/Ausschalten des Lichts/Lichteffekte umschalten
	2 Sekunden gedrückt halten	Ausschalten

soundcore App

Laden Sie die soundcore App herunter, um von einem noch besseren Produkt-Erlebnis zu profitieren.

soundcore

GET IT ON Google Play

Google Play and the Google Play logo are trademarks of Google Inc.

Download on the App Store

Apple and the Apple logo are trademarks of Apple Inc.

Produktdaten: Prüfen Sie die Produktbezeichnung oder die Softwareversion, oder lesen Sie das Benutzerhandbuch.

Firmware-Aktualisierung: Sie werden über eine neue Version der Firmware benachrichtigt, wenn Sie den Lautsprecher mit der App verbinden.

Akkustatus: Zeigt den verbleibenden Akkustand Ihres Lautsprechers an.

Lautstärkeregelung: Passen Sie die Lautstärke über die App an, ohne die Tasten am Lautsprecher zu drücken.

EQ-Einstellungen: In der App können Sie aus verschiedenen voreingestellten EQ-Einstellungen wählen, die dazu dienen, das Hörerlebnis für unterschiedliche Musikgenres zu verbessern.

- **soundcore Signatur:** Standard-EQ-Modus optimiert für ausgewogenen Klang.
- **Stimmen:** Stimmen heben sich deutlicher von anderen Umgebungsgeräuschen ab.
- **Höhenanhebung:** Hohe Frequenzen werden verstärkt.
- **Balance:** Keine Verstärkung für Töne mit hohen und tiefen Frequenzen.

Stellen Sie die automatische Ausschaltzeit ein: Stellen Sie eine automatische Ausschaltzeit ein. Der Lautsprecher wird nach Ablauf der Zeit automatisch ausgeschaltet.

Sprachausgabe: Aktivieren oder deaktivieren Sie die Sprachausgabe während des Ein- oder Ausschaltens.

Zurücksetzen

Um den Lautsprecher zurückzusetzen, drücken und halten Sie die Bluetooth- und Lautstärke-Plus-Taste gleichzeitig für mindestens 4 Sekunden.

Technische Daten

Ladeeingang	5V⎓3A, 9V⎓3A, 15V⎓2A, 20V⎓1.5A
Ladeausgang	5V⎓2A
Batteriekapazität	7500mAh/7,3V
Audio-Ausgangsleistung	100W, bis zu 140W
Lautsprecher-Treiber	Woofer: 4,5 Zoll x 2, 50W Tweeter: 0,75 Zoll x 2, 20W
Frequenzgang	40Hz-20kHz
Ladedauer	3 Stunden (bei 30W Eingang)
Wiedergabezeit (variiert je nach Lautstärkepegel und Musikinhalt)	20 Stunden
Wasserdichtigkeitsstufe	IPX7
Bluetooth-Version	Bluetooth 5.3
Bluetooth-Reichweite	100m