10008-AZ-Wagenheber-2000kg-UNI-IM-INT-OEF-180711.indd 1 12.07.18 13:18

Originalkonformitätserklärung
gemäß der Richtlinie 2006/42/EG

Original Declaration of Conformity
in accordance with Directive 2006/42/EC

Hersteller / Verantwortliche Person *Manufacturer / responsible person*	**Inter-Union Technohandel GmbH** **Herr Frank Jansen** / *Mr. Frank Jansen*
Produkt / *product*	**Rangierwagenheber hydraulisch** / *trolley jack hydraulic*
Modell / *model*	**Art. Nr.: 10008** / *item no. 10008*

Kenndaten
Technical Data

Nennbelastung..... *rated load*	**2.000 kg**
min. Höhe..... *min height*	**135 mm**
max. Höhe..... *max. height*	**342 mm**
Hubbereich mit Nennbelastung..... *Lifting height with rated load*	**145 - 342 mm**

Normen (Sicherheit)
Standards (Safety)

EN 1494:2000+A1:2008

Die oben genannten Produkte entsprechen den grundlegenden Anforderungen der folgenden Richtlinie(n):
The above mentioned products are in compliance with the essential requirements of the following directive(s) :

Erstmalige Anbringung CE
first affxing of CE

CE

X **Maschinenrichtlinie**	*Machinery Directive*	2006/42/EG

Dokumentenverantwortlicher
Documents registrar

Herr Christian Zwick / *Mr. Christian Zwick*
Klaus-von-Klitzing-Str. 2
76829 Landau

Anschrift
Address

Telefon, Fax :
Phone, fax :

Inter-Union Technohandel GmbH
Klaus-von-Klitzing-Str. 2
76829 Landau
Tel. +49 (0) 6341 / 284 - 0
Fax +49 (0) 6341 / 204 - 13
info@inter-union.de

Landau, 03.07.2018

Frank Jansen
Geschäftsführung
Managing Director

i.V. Christian Zwick
Leiter Produktsicherheit
Manager Product Safety

Ort, Datum
Place and date of issue

Namen und Unterschriften
names and signatures

10 008

Ⓓ Hydraulischer Rangierwagenheber
2000 kg Hubkraft

ⒼⒷ Hydraulic Shunting Jack
2000 kg Lifting Capacity

Ⓕ Cric hydraulique rouleur
Capacité de charge 2000 kg

Ⓘ Cricco idraulico a carrello
Portata massima 2000 kg

Ⓟⓛ Hydrauliczny podnośnik samochodowy
Siła nośna 2000 kg

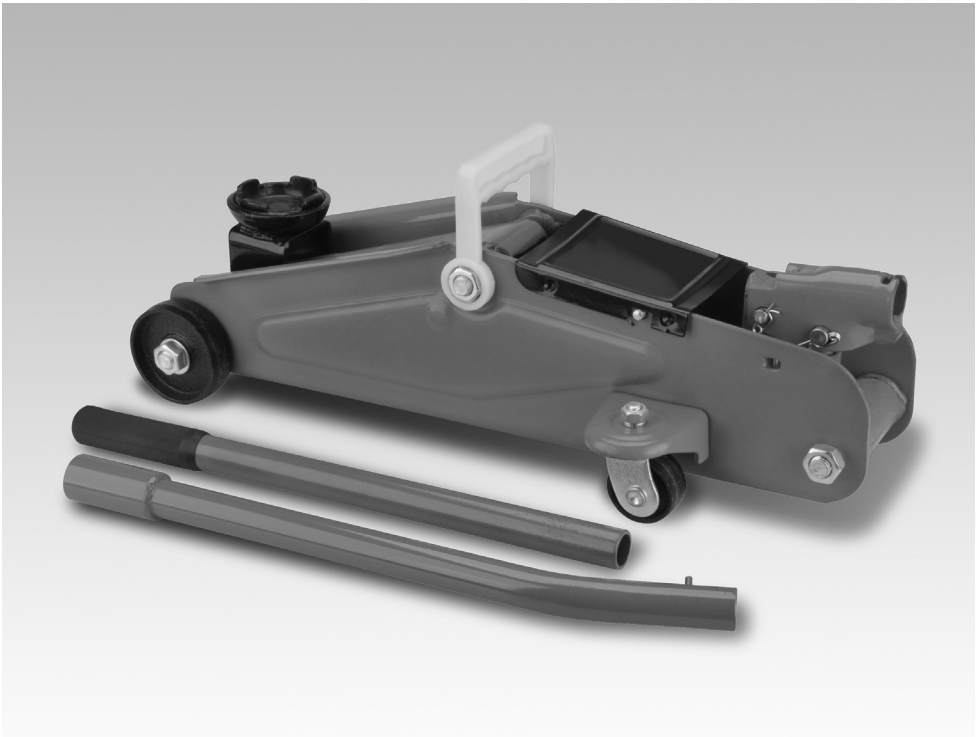

Hergestellt für:
MTS MarkenTechnikService GmbH & Co.KG
Carl-Benz-Str. 2
76761 Rülzheim · Germany
www.mts-gruppe.com

Stand: 01/2022
Version: 1.0

22
PAP

Ⓓ **Seite bitte ausklappen**

ⒼⒷ **Please open up the side**

Ⓕ **Ouvrir le côté s.v.p.**

Ⓘ **Piegare la pagina**

Ⓟⓛ **Proszę obrócić tę stronę**

Ⓓ **Originalbetriebsanleitung** **4+ 5**

ⒼⒷ **Original operating instructions** **6+ 7**

Ⓕ **Notice d'instructions originale** **8+ 9**

Ⓘ **Istruzioni per l'uso originali** **10+11**

Ⓟⓛ **Oryginalna instrukcja eksploatacji** **12+13**



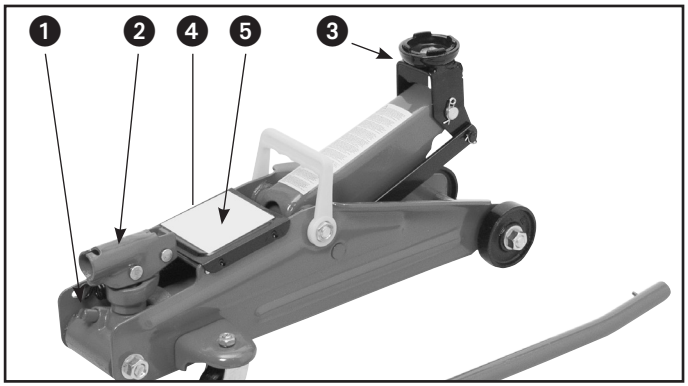
1
2
4
5
3

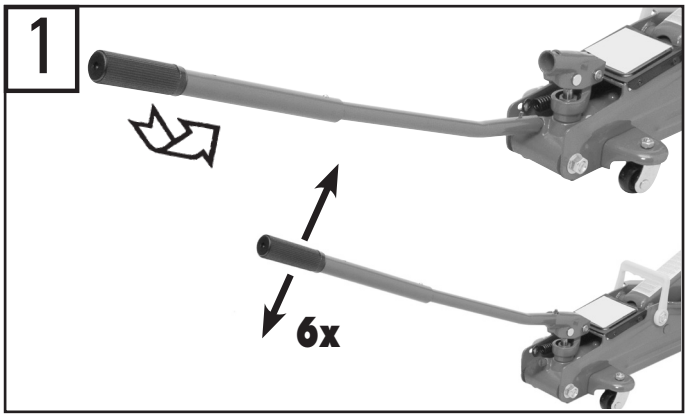
1
6x

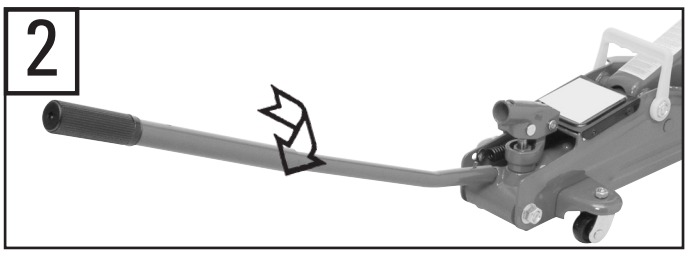
2

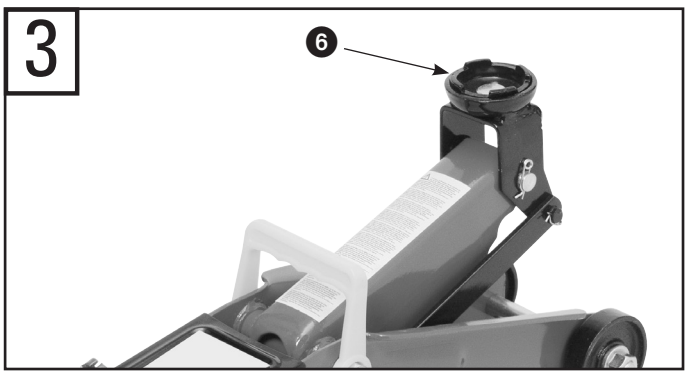
3
6

Achtung...

Angehobene Last immer zusätzlich mit Unterstellböcken abstützen. Den hydraulischen Wagenheber niemals allein zur Lastabstützung verwenden. Lesen Sie vor Inbetriebnahme sorgfältig die Bedienungs- und Wartungsanleitung.

Technische Daten...

Hubhöhe mit Nennlast:	135 mm – 342 mm
Traglast:	2000 kg

Betrieb...

1. Vor dem ersten Einsatz des Wagenhebers:
bei geöffnetem Ablassventil ❶ für Feststelleinrichtung [1] den Griff in die Griffhülse ❷ schieben und mit mindestens sechs kräftigen Pumpbewegungen die Hydraulik betätigen und somit das Hydrauliköl gleichmäßig verteilen.

2. **Zum Anheben der Last:** Ablassventil durch Drehen im Uhrzeigersinn schließen [2]. Darauf achten, dass der Aufnahmebock ❸ mittig belastet wird. Anschließend Wagenheber betätigen [3].
3. **Zum Ablassen der Last:** Ablassventil ❶ durch Drehen gegen den Uhrzeigersinn langsam gerade so weit öffnen, dass das Ventil geöffnet ist, sich aber nicht von dem Sockel löst.

Zur Beachtung...

1. Im Interesse Ihrer eigenen Sicherheit den Wagenheber nicht über die zulässige Traglast belasten.

2. Benutzen Sie den Wagenheber nicht unter folgenden Umständen:
   - Unter erschwerten Bedingungen (z.B. sehr kaltes oder sehr heißes Klima, unter Beeinflussung starker magnetischer Strahlung) und ähnlichen Situationen
   - Im Zusammenhang mit explosiven Stoffen, Minen etc und ähnlichen Situationen.
   - Beim Lasten heben, die u.a. folgende Materialien enthalten: geschmolzenes Metall, Säure, radioaktives Material oder lose Güter, die nicht fest miteinander verbunden sind und ähnlichen Situationen.
   - In Kontakt mit Lebensmitteln und ähnlichen Situationen.
   - Auf Schiffen und ähnlichen Situationen.
3. Das Fahrzeug immer mit angezogener Handbremse anheben und gleichzeitig Unterlegkeile einsetzen, um ein Wegrollen des Fahrzeugs zu verhindern.
4. Heben Sie niemals Personen mit dem Wagenheber an. Benutzen Sie den Wagenheber nicht, wenn sich Personen im Fahrzeug befinden oder sich gegen das Fahrzeug lehnen.
5. Last immer im Mittelteil des Aufnahmebocks abstützen [3]. Eventuell sind geeignete Adapter zu verwenden, um Beschädigung der Aufnahmepunkte am Fahrzeug zu vermeiden. Bitte Bedienungsanleitung des Fahrzeugherstellers beachten.
6. Das Sicherheitsventil ist werkseitig korrekt eingestellt und muss nicht nachjustiert werden.
7. Warnung: Der Wagenheber ist nur zur Hebung des Fahrzeuges gedacht. Vor Inspektions- und Reparaturarbeiten muss die Last durch Hebeständer mit entsprechender Nennbelastung unterstützt werden. Nie unter der angehobenen Last ohne zusätzliche Stützen arbeiten!
8. Die Belastung des Hebers darf nicht über 2 Tonnen (4500 LBS) liegen, da bei einer Überbelastung der Wagenheber beschädigt (z.B. Überlastung der mechanischen Eigenschaften) werden kann und dadurch die Personensicherheit nicht mehr gewährleistet ist.
9. Bitte nur auf festem, ebenen Boden verwenden. Auf nicht befestigtem, unebenen Boden ist die Stabilität nicht mehr gewährleistet und die Last kann verrutschen / beschädigt werden.
10. Wenn ein Ölleck auftritt, muss der Gebrauch gestoppt werden. Es ist dafür Sorge zu tragen, dass kein weiteres Öl austritt und dass das bereits ausgetretene Öl umgehend aufgenommen und in den dafür vorgesehenen Einrichtungen entsorgt wird.
11. Wenn die aufzubringende Handkraft mehr als 400 N (ca. 40 kg) beträgt, bitten wir Sie, eine zweite Person zur Hilfe zu nehmen.
12. Man sollte den Zustand der Markierungen regelmäßig kontrollieren und sicherstellen, dass die Markierungen den ursprünglichen entsprechen.
13. Überprüfen Sie den Wagenheber vor jedem Einsatz auf Beschädigungen, Öllecks, Korrosion. Verwenden Sie den Wagenheber nicht, wenn er beschädigt ist. Der Wagenheber sollte gemäß den Anweisungen des Herstellers gewartet und repariert werden. Solche Wartungen und Reparaturen sollten nur von qualifizierten Fachkräften vorgenommen werden.
14. Umbau oder Änderungen, die die Konformität des Wagenhebers mir der Norm EN 1494:2000+A1:2008 auf schädliche Weise beeinflussen, dürfen nicht durchgeführt werden.
15. Es ist notwendig, dass der Bediener die Hebevorrichtung und die Last während aller Bewegungen im Auge behält.

10008-AZ-Wagenheber-2000kg-UNI-IM-INT-OEF-180711.indd 6 12.07.18 13:18

16. Sollte sich der Wagenheber nicht mehr wie gewollt absenken lassen, sichern Sie unbedingt das Fahrzeug durch Unterstellböcke gegen ein unbeabsichtigtes Absenken. Beschaffen Sie sich einen weiteren Wagenheber, mit dem Sie das Fahrzeug so weit anheben können, dass der defekte Wagenheber sicher entfernt werden kann. Nehmen Sie professionelle Hilfe in Anspruch, falls Sie unsicher sind.

Abbildung 1 + 2:

- Öffnen des Ablassventils durch Drehen gegen den Uhrzeigersinn (nach links).
- Schließen des Ablassventils durch Drehen im Uhrzeigersinn (nach rechts).

Abbildung 3:

⑥ Last-Aufnahmebock

Pflege und Wartung des Wagenhebers...

1. Im unbenutzen Zustand sollten Hubarm und Griffhülse des Wagenhebers völlig heruntergeklappt sein, um die Oberflächen der Kolbenstange und des Kolbenbolzens vor Korrosion zu schützen.

2. Beste Ergebnisse erzielt man, wenn man zum Nachfüllen ein Hydraulik-Wagenheberöl mit der Viskosität SAE 10 verwendet. Wir empfehlen, die Wartungsarbeiten auf einer ölundurchlässigen Unterlage durchzuführen. Es ist darauf zu achten, dass kein Öl verschüttet wird. Sollte versehentlich doch etwas Öl verschüttet werden, ist dieses umgehend aufzunehmen und in dafür vorgesehenen Einrichtungen sicher zu entsorgen.

3. Den Wagenheber immer gut reinigen und sämtliche außen liegenden beweglichen Teile gut einfetten.

Entsorgungshinweis:

Im Falle der Entsorgung dieses Gerätes wenden Sie sich bitte an Ihren lokalen Händler oder einen lokalen Wertstoffverwerter.

Führen Sie das Gerät keinesfalls einer kommunalen Sammelstelle zu! Entsorgen Sie das Gerät keinesfalls über den normalen Hausmüll! Sie leisten damit einen wichtigen Beitrag zur Erhaltung der Umwelt. Hydrauliköle sind über die Problemmüllsammelstelle zu entsorgen.

Griff des Wagenhebers hebt sich unter Last	Griff des Wagenhebers senkt sich unter Last	Wagenheber hebt Last nicht an	Wagenheber kann Last nicht halten	Wagenheber erreicht nicht die volle Hubhöhe	Pumpe des Wagenhebers reagiert unter Last „schwammig"	Wagenheber senkt sich beim Ablassen nicht vollkommen ab	**Fehlerliste** / **Störungsbeseitigung**
		●		●	●		Der Wagenheber hat zu wenig Öl. Den Blindstopfen entfernen und Ölbehälter mit sauberem Hydraulik-Wagenheberöl füllen.
		●		●		●	Blindstopfen ❹ öffnen (Abdeckplatte ❺ entfernen), um Hydraulikzylinder zu entlüften.
		●		●	●		Wagenheber könnte Luftpuffer haben. Das Ablassventil ❶ mit einer vollen Drehung öffnen. Den Wagenheber durch Anheben der Hinterräder vom Boden in vertikale Position bringen. Den Griff kräftig auf- und abbewegen. Ablassventil wieder schließen und Wagenheber betätigen.
●	●	●	●				Die Ventile schließen nicht richtig. Den Hubarm absenken, das Ablassventil schließen. Einen Fuß auf ein Vorderrad stellen und den Hubarm manuell ganz nach oben ziehen. Das Ablassventil öffnen und Hubarm absenken. Der Wagenheber sollte nun wieder einsatzbereit sein.
						●	Ausdrückbolzenfeder des Hubarms ist wahrscheinlich gebrochen oder nicht eingehängt. Die Ausdrückbolzenfeder austauschen oder richtig einhängen und fetten. Alle beweglichen Teile des Hebemechanismus reinigen und ölen.

10008-AZ-Wagenheber-2000kg-UNI-IM-INT-OEF-180711.indd 7 12.07.18 13:18

Caution...

Once raised, always support the load with additional support blocks. Never use the hydraulic jack alone to support a load. Before using this jack for the first time please read the operating and maintenance instructions carefully.

Technical data...

Lifting range with nominal load:	135 mm – 342 mm
Load:	2000 kg

Operation...

1. Before using the jack:
With the release valve ❶ for the locking device [1] open, slide the handle into the socket ❷ and using at least six forceful pumping strokes activate the hydraulic system to distribute the oil evenly.

2. To lift the load: Close the release valve by turning it clockwise [2] . Make sure that the load is centralised on the loading cup ❸. Then operate the jack [3].

3. To let down the load: Open the release valve ❶ by turning it slowly anticlockwise. Turn the valve so that it is open but not out of its base.

Please note...

1. In the interests of your own safety do not load the jack beyond its permitted loadbearing capacity.

2. Do not use the jack in the following circumstances:
- In difficult conditions (e.g. very cold or very hot climate, under the influence of strong magnetic radiation) or similar situations.
- In connection with explosive substances, mines etc. or in similar situations.
- For lifting loads that contain for instance, the following materials: molten metal, acids, radioactive materials or loose goods that are not firmly attached to each other or in similar situations.
- In contact with foodstuffs or in similar situations.
- On ships or in similar situations.

3. Always lift the vehicle with its handbrake on and with chocks inserted underneath at the same time to prevent the vehicle from rolling away.

4. Never lift people with the jack. Do not use the jack when there are people in the vehicle or leaning against the vehicle.

5. Always support the load by the middle section of the support stand [3]. If necessary use suitable adapters to avoid damaging the vehicle at the support points. Please observe the vehicle's operating instructions.

6. The safety valve has been correctly set in the factory and does not have to be readjusted.

7. Warning: The jack is intended only for lifting the vehicle. Before inspection and repair work, the load must be supported with ramps of the appropriate nominal loadbearing capacity. Never work under the raised load without additional supports!

8. The jack must not be loaded with over 2 tonnes (4,500 lbs) since if the jack is overloaded it may be damaged (e.g. overloading its mechanical characteristics) and as a result personal safety can no longer be guaranteed.

9. Please only use it on a firm, even floor/ground. If on a floor/ground that is not firm, stability cannot be guaranteed and the load may slip/ be damaged.

10. If an oil leak occurs, you must stop using the jack. You must make sure that no more oil leaks out and that the oil that has already escaped is cleaned up without delay and disposed of in the facilities provided for this purpose.

11. If the manual force to be applied is over 400 N (about 40 kg), we ask you to ask a second person to help you.

12. The condition of the markings should be checked regularly and you should make sure that the markings match the original ones.

13. Inspect the jack before every use for damage, oil leaks and corrosion. Do not use the jack if it is damaged. The jack should be maintained and repaired in accordance with the manufacturer's instructions. Such maintenance and repair work should only be varied out by qualified specialists.

14. Conversions or modifications that affect the conformity of the jack with standard EN 1494:2000+A1:2008 in a harmful manner may not be made.

15. It is essential for the operator to keep an eye on the lifting device and the load at all times during all movements.

10008-AZ-Wagenheber-2000kg-UNI-IM-INT-OEF-180711.indd 8 12.07.18 13:18

16. Should it become difficult to lower the jack as desired, always secure the vehicle with jack stands against unexpected sinking. Obtain a second jack that allows you to lift the vehicle high enough to be able to safely remove the broken jack. In case of uncertainty, ask for help from a professional.

Figure 1 + 2:

- Open the release valve by turning it anticlockwise (to the left).
- Close the release valve by turning it clockwise (to the right).

Figure 3:

⑥ Load-Loading cup

Care and maintenance of the jack...

1. When the jack is not in use, the lifting arm and the socket are to be moved fully down so that the piston rod and pin are protected from corrosion.

2. The best results will be achieved if the jack is topped up with a hydraulic jack oil with viscosity of SAE 10. We recommend carrying out maintenance work on a base impermeable to oil. Make sure that no oil is spilt. If some oil is nevertheless accidentally spilt, this is to be cleaned up without delay and safety disposed of in the facilities provided for this purpose.

3. Always clean the jack thorougly and grease all the external parts well.

Disposal:

If this device must be disposed of, please contact your local dealer or a local recycler. Do not in any event take the device to a public collection point! Do not in any event dispose of the device in the normal domestic refuse! By correct disposal you are making an important contribution to safeguarding the environment. Hydraulic oils are to be disposed of via the problem waste collection point.

The jack handle rises under load	The jack handle lowers under load	The jack does not lift the load	The jack cannot hold up the load	The jack does not reach its full lifting height	Pumping the jack feels "spongy" under load	The jack does not lower fully when drained	Fault finding / Dealing with problems
		●		●	●		The jack has too little oil. Remove the filler plug and fill the oil reservoir with clean hydraulic oil.
		●		●		●	Open the filler plug ❹ remove cover ❺) to remove air from the hydraulic cylinder.
		●		●	●		The jack could have an air lock. Open the release valve ❶ one full turn. Bring the jack into the vertical position by raising the rear wheels from the ground. Move the handle forcefully up and down. Close the release valve again and operate the jack.
●	●	●	●				The valves are probably not fully closed. Lower the lifting arm and close the release valve. With one foot on a front wheel, pull the lifting arm upwards by hand. Open the release valve again and lower the lifting arm. The jack should now be ready for use again.
						●	The lifting arm return spring is probably broken or has become detached. Replace or re-attach the lifting arm return spring and grease it. Clean and oil all moving parts on the lifting mechanism.

10008-AZ-Wagenheber-2000kg-UNI-IM-INT-OEF-180711.indd 9 12.07.18 13:18

Attention...

La charge levée doit toujours être soutenue par des tréteaux.
N'utilisez jamais le cric hydraulique seul pour soutenir une charge.
Lisez attentivement le mode d'emploi et le manuel d'entretien avant la mise en service.

Caractéristiques...

Plage de levage avec charge nominale: 135 mm – 342 mm
Charge maxi: 2000 kg

Utilisation...

1. Avant l'utilisation du cric: ouvrez la soupape de décharge ❶ du dispositif de blocage [1], enfoncez la poignée dans sa gaine ❷ et effectuez au moins six mouvements de pompage pour répartir l'huile.

2. Pour lever la charge: fermez la soupape de décharge en tournant la poignée dans le sens des aiguilles d'une montre [2]. Vérifiez que la tête du cric ❸ soit bien centrée, puis pompez pour lever la charge [3].

3. Pour décharger: ouvrez la soupape de décharge ❶ en tounant lentement la poignée dans le sens contraire des aiguilles d'une montre et jusqu'à ce que la soupape s'ouvre, sans pour autant qu'elle se détache du socle.

Remarques...

1. Dans l'intérêt de votre propre sécurité, ne pas charger le cric au-delà de la charge portante autorisée.

2. N'utilisez pas le cric dans les conditions suivantes :
- Dans des conditions difficiles (per exemple climat très froid ou très chaud, sous l'influence d'un rayonnement magnétique puissant) et dans des situations semblables.
- En liaison avec des substances explosives, des mines etc. et dans des situations semblables.
- Lors du levage d'une charge contenant entre autres les matériaux suivants : métal fondu, acide, matériau radioactif ou marchandises en vrac, non solidement fixées, et dans des situations semblables.
- En contact avec les produits alimentaires et dans des situations semblables.
- Sur des bateaux et dans des situations semblables.

3. Levez toujours le véhicule avec frein à main serré et placez en même temps des cales pour éviter qu'il ne roule seul.

4. Ne levez jamais des personnes avec le cric. N'utilisez pas le cric si des personnes se trouvent dans le véhicule ou s'appuient contre lui.

5. Etayez toujours la charge au centre du support de réception [3]. Utilisez éventuellement des adaptateurs appropriés pour éviter l'endommagement des points de réception sur le véhicule. Veuillez observer la notice d'instruction du constructeur du véhicule.

6. La soupape de sûreté est correctement réglée à l'usine et ne doit pas être réajustée.

7. Avertissement : le cric est uniquement conçu pour lever un véhicule. La charge doit être soutenue par des supports de levage à charge nominale correspondante avant les travaux d'inspection et de réparation. Ne jamais travailler sous la charge levée sans supports complémentaires !

8. La charge du cric ne doit pas être supérieure à 2 tonnes (4500 LBS), car le cric pourrait être endommagé avec une surcharge (par exemple, surcharge des propriétés mécaniques) et la sécurité des personnes plus garantie.

9. Utilisez le cric uniquement sur un sol solide et plan. La stabilité n'est plus garantie sur un sol non solide et inégal et la charge peut glisser / être endommagée.

10. Arrêter l'utilisation si une fuite d'huile se produit. Veiller à ce qu'il n'y ait pas d'autre d'huile qui s'échappe et que l'huile déjà échappée soit collectée immédiatement et éliminée dans les installations prévues à cet effet.

11. Si la force manuelle à fournir est supérieure à 400 N (env. 40 kg), nous vous demandons de faire appel à une seconde personne.

12. Il est conseillé de contrôler régulièrement l'état des repères et de s'assurer qu'ils correspondent à ceux d'origine.

13. Contrôlez le cric avant chaque utilisation en ce qui concerne les dommages, les fuites d'huile et la corrosion. N'utilisez pas le cric s'il est endommagé. Le cric doit être entretenu et réparé conformément aux instructions du fabricant. De tels entretiens et réparations ne doivent être effectués que par des spécialistes qualifiés.

14. Les transformations ou modifications qui influencent la conformité du cric à la norme EN 1494:2000+A1:2008 de façon préjudiciable ne doivent pas être effectuées.

15. Il est important que l'utilisateur garde un œil sur le dispositif de levage et la charge pendant tous les mouvements.

10008-AZ-Wagenheber-2000kg-UNI-IM-INT-OEF-180711.indd 10 12.07.18 13:18

16. Si le cric ne devait plus redescendre comme souhaité, sécurisez impérativement le véhicule sur des cales contre l'abaissement involontaire. Prenez un autre cric avec lequel vous pouvez monter le véhicule de sorte que vous puissiez retirer le cric défectueux. Si vous n'êtes pas sûr de vous, demandez de l'aide à un professionnel.

III. 1 + 2:

● Ouvrez la soupape de décharge en tournant la poignée dans le sens contraire des aiguilles d'une montre (vers la gauche).
● Fermez la soupape de décharge en tournant la poignée dans le sens des aiguilles d'une montre (vers la droite).

III. 3:

⑥ Charge-Tête du cric

Nettoyage et entretien du cric hydraulique...

1. Lorsque vous n'utilisez pas le cric, placez le levier et la poignée en position de repos, afin de protéger les surfaces sensibles de la tige et de l'axe de piston de la rouille.

2. On obtient les meilleurs résultats en utilisant une huile pour crics hydrauliques de viscosité SAE 10 pour le remplissage. Nous vous conseillons d'effectuer les travaux d'entretien sur un fondement imperméable à l'huile. Veiller à ne pas renverser d'huile. Si de l'huile devait être renversée par mégarde, la collecter immédiatement et l'éliminer de manière sûre dans les installations prévues à cet effet.

3. Nettoyez régulièrement le cric et graissez les parties mobiles externes.

Mise au rebut:

Veuillez vous adresser à votre commerçant local ou à un recycleur local en cas de mise au rebut de cet appareil. N'éliminez en aucun cas l'appareil à une déchetterie communale ! N'éliminez en aucun cas l'appareil avec les déchets ménagers courants ! Vous apporterez ainsi une contribution importante à la préservation de l'environnement. Les huiles hydrauliques sont à éliminer à la déchetterie pour déchets à problèmes.

La poignée du cric se lève sous la charge	La poignée du cric s'abaisse sous la charge	Le cric ne soulève pas la charge	Le cric ne soutient pas la charge	Le cric n'atteint pas la hauteur maximale de levage	La pompe du cric est "molle" sous la charge	Le cric ne s'abaisse pas complètement lors de la descente	**Liste d'erreurs** / **Dépannage**
		●		●	●		Le cric manque d'huile. Ôtez le bouchon et remplissez le réservoir avec de l'huile pour cric hydraulique propre.
		●		●		●	Ouvrez le bouchon ❹ (retirez le couvercle ❺) pour vidanger l'air du cylindre hydraulique.
		●		●	●		Formation probable de bulles d'air dans le cric. Ouvrez la soupape de décharge ❶ avec un tour complet. Placez le cric à la verticale en soulevant les roues arrières. Pompez sec plusieurs fois. Refermez la soupape de décharge, posez l'appareil, le cric est prêt à l'emploi.
●	●	●	●				Les soupapes ne ferment peut être pas correctement. Abaissez le levier et fermez la soupape de décharge. Placez un pied sur une roue avant et ramenez complètement le levier vers le haut. Ouvrez la soupape de décharge et abaissez le levier. Le cric doit à présent être en état de fonctionner.
						●	Le ressort de rappel du levier est probablement cassé ou n'est pas accroché. Remplacez ou raccrochez le ressort et graissez-le. Nettoyez et huilez toutes les parties mobiles du mécanisme de levage.

10008-AZ-Wagenheber-2000kg-UNI-IM-INT-OEF-180711.indd 11 12.07.18 13:18

Attenzione...

Appoggiare ulteriormente il carico sollevato con appositi cavalletti di sostegno. Non utilizzare mai il martinetto idraulico da solo per appoggiare i carichi. Leggere attentamente le istruzioni per l'uso e la manutenzione prima dell'utilizzo.

Dati tecnici...

Corsa di sollevamento con carico nominale: 135 mm – 342 mm
Carico: 2000 kg

Servizio...

1. Prima di utilizzare il martinetto: con la valvola di scarico ❶ aperta per il dispositivo di fissaggio [1], spingere l'impugnatura nella sua boccola di presa ❷ ed azionare il sistema idraulico con almeno sei movimenti di pompaggio, per distribuire in tal modo omogeneamente l'olio idraulico.

2. Per sollevare il carico: chiudere la valvola di scarico girandola in senso antiorario [2]. Accertarsi che il cavalletto di sostegno ❸ venga sollecitato al centro. Azionare successivamente il martinetto [3] .

3. Per abbassare il carico: aprire lentamente la valvola di scarico ❶ girandola in senso antiorario fino alla completa apertura, senza farla tuttavia staccare dallo zoccolo.

Da osservare...

1. Nell'interesse della propria sicurezza non caricare il martinetto oltre il carico massimo ammesso.

2. Non usare il martinetto nelle seguenti circostanze:
- In condizioni gravose (ad es. clima troppo freddo o troppo caldo, sotto l'influenza di forte radiazione elettromagnetica) e situazioni simili.
- In rapporto con sostanze esplosive, mine ecc. e situazioni simili.
- Per sollevare carichi che contengono fra l'altro i seguenti materiali: metallo fuso, acido, materiale radioattivo o prodotti sfusi non saldamente legati fra loro e situazioni simili.
- In contatto con generi alimentari e situazioni simili.
- A bordo di navi e in situazioni simili.

3. Sollevare l'autoveicolo sempre con il freno a mano tirato e contemporaneamente con cunei di arresto sotto le ruote, per impedire movimenti incontrollati del veicolo.

4. Non sollevare mai persone con il martinetto. Non usare il martinetto quando vi sono persone nell'interno del veicolo o appoggiate al veicolo.

5. Sostenere il carico sempre nella parte centrale del cavalletto di carico [3]. Per evitare danni ai punti di appoggio del veicolo, utilizzare eventualmente idonei adattatori. Osservare il manuale d'uso del produttore dell'autoveicolo.

6. La valvola di sicurezza è stata correttamente regolata in fabbrica e non deve essere manomessa.

7. Avvertenza: il martinetto è previsto solo per il sollevamento dell'autoveicolo. Prima di procedere a lavori d'ispezione e riparazione, il carico deve essere sostenuto con cavalletti di sollevamento con adeguato carico nominale. Non lavorare mai sotto il carico sollevato senza di supporti supplementari!

8. Il carico del martinetto non deve superare 2 tonnellate (4500 LBS), poiché l'eventuale sovraccarico può danneggiare il martinetto (ad es. sovraccarico delle proprietà meccaniche), compromettendo con ciò anche la sicurezza delle persone.

9. Utilizzare il martinetto solo su suolo solido e piano. La stabilità non è più garantita su suolo non consolidato, non piano e il carico può slittare / subire danni.

10. Se compare una macchia d'olio, interrompere l'uso. Impedire l'ulteriore perdita di olio, raccogliere subito l'olio fuoriuscito e smaltirlo regolarmente in contenitori a tal fine previsti.

11. Se la forza manuale necessaria supera 400 N (ca. 40 kg), chiedere l'aiuto di una seconda persona.

12. Controllare regolarmente lo stato dei riferimenti e garantire che i riferimenti corrispondano allo stato originario.

13. Controllare il martinetto prima di ogni impiego per accertare eventuali danni, perdite di olio, corrosione. Non utilizzare il martinetto se danneggiato. Sottoporre il martinetto a manutenzione e riparazione secondo le istruzioni del costruttore. Dette manutenzioni e riparazioni devono essere effettuate solo da manodopera qualificata.

14. È vietato apportare trasformazioni o modifiche, che influiscono negativamente sulla conformità del martinetto alla norma EN 1494:2000+A1:2008.

15. Durante tutti i movimenti l'operatore deve controllare il martinetto e il carico.

16. Se il successivo abbassamento del martinetto all'altezza desiderata risultasse impossibile, sostenere assolutamente l'autoveicolo con cavalletti contro un abbassamento non intenzionale.

10008-AZ-Wagenheber-2000kg-UNI-IM-INT-OEF-180711.indd 12 12.07.18 13:18

Procurarsi un altro martinetto, con il quale sollevare l'autoveicolo quanto basta per rimuovere in sicurezza il martinetto difettoso. In caso di incertezza, fare ricorso all'aiuto di personale specializzato.

III. 1 + 2:

● Aprire la valvola di scarico girandola in senso antiorario (verso sinistra).
● Chiudere la valvola di scarico girandola in senso orario (verso destra).

III. 3:

⑥ Carico-Cavalletto di sostegno

Manutenzione del martinetto...

1. In stato non utilizzato il braccio elevatore e la boccola di presa dovrebbero trovarsi completamente in stato abbassato, per proteggere le superfici della biella e del perno pistone da corrosione.
2. Per un risultato ottimale, utilizzare per il rabbocco un olio idraulico per martinetti con viscosità SAE 10. Consigliamo di eseguire i lavori di manutenzione su una base impermeabile all'olio. Prestare attenzione per evitare versamenti di olio. In caso di indesiderato versamento di olio, questo deve essere subito raccolto e regolarmente smaltito in contenitori a tal fine previsti.
3. Pulire sempre il martinetto con la massima accuratezza ed ingrassare bene tutti i componenti esterni mobili.

Smaltimento:

In caso di smaltimento di questo apparecchio si rivolga per cortesia al Suo negoziante locale o a un raccoglitore locale di materiali di recupero. In nessun caso lasci l'apparecchio in una discarica comunale! In nessun caso smaltisca l'apparecchio nei normali rifiuti domestici! Così facendo contribuirà in maniera rilevante alla tutela dell'ambiente. Gli oli idraulici devono essere smaltiti attraverso il punto di raccolta dei rifiuti problematici.

L'impugnatura del martinetto si solleva sotto il carico	L'impugnatura del martinetto si abbassa sotto il carico	Il martinetto non solleva il carico	Il martinetto non riesce a sostenere il carico	Il martinetto non raggiunge l'amassima altezza di sollevamento	La pompa del martinetto in stato solle-citato reagisce in modo "spugnoso"	Il martinetto non si abbassa completamente una volta scaricato	**Lista errori** / **Eliminazione di guasti**
		●		●	●		Il martinetto non è sufficientemente riempito d'olio. Rimuovere il tappo cieco e rifornire il serbatoio con dell'olio idraulico per martinetti nuovo.
		●		●		●	Aprire il tappo cieco ❹ (rimuovere la copertura ❺) per scaricare l'aria dal cilindro idraulico.
		●		●	●		Nel martinetto potrebbero essere presenti delle bolle d'aria. Aprire la valvola di scarico ❶ con un giro completo. Portare il martinetto in posizione verticale, sollevando le ruote posteriori dal pavimento. Muovere con forza l'impugnatura in su e giù. Chiudere nuova-mente la valvola di scarico ed azionare il martinetto.
●	●	●	●				Molto probabilmente le valvole non chiudono corretta-mente. Abbassare il braccio elevatore e chiudere la valvola di scarico. Appoggiare un piede su una ruota anteriore e tirare il braccio elevatore completamente nella posizione superiore. Aprire la valvola di scarico ed abbassare il braccio elevatore. A questo punto il martinetto dovrebbe essere nuovamente disponibile per l'utilizzo.
						●	Molto probabilmente si è rotta la molla d'esrazione del perno del braccio elevatore oppure non è stato fissato correttamente. Sostituire la molla d'estrazione del perno o fissarla corretta-mente ed ingrassarla. Pulire accuratamente e lubrificare tutti i componenti mobili del meccanismo elevatore.

10008-AZ-Wagenheber-2000kg-UNI-IM-INT-OEF-180711.indd 13 12.07.18 13:18

Uwaga: Wsparty ciężar zawsze dodatkowo zabezpieczać podpórkami pod nadwozie. Podnośnika hydraulicznego nigdy nie należy używać bez dodatkowych zabezpieczeń. Przed użyciem podnośnika należy dokładnie zapoznać się z instrukcją obsługi.

Parametry techniczne:

Zakres podnoszenia z obciążenie nominalne:	135 mm – 342 mm
Nośność:	2000 kg

Działanie:

1. Przed pierwszym użyciem podnośnika:
Przy otwartym zaworze ❶ w celu ustawienia mechanizmu [1] połączyć drążek dźwigni uchwytem ❷ i pompując, co najmniej 6 krotnie, uruchomić hydraulikę tak, aby olej hydrauliczny równomiernie rozprowadzić.

2. Aby podnieść ciężar: Zamknąć zawór przekręcając go zgodnie z ruchem wskazówek zegara [2]. Uważać, aby podnośnik był ❸ równomiernie obciążony. Uruchomić podnośnik [3].

3. Aby opuścić ciężar:
Zawór ❶ wolno poluzować, przekręcając go w kierunku przeciwnym do ruchu wskazówek zegara.

Uwaga:

1. Dla własnego bezpieczeństwa nie należy obciążać podnośnika samochodowego ponad jego dopuszczalne obciążenie graniczne.

2. Nie stosować podnośnika samochodowego w następujących okolicznościach:
- w utrudnionych warunkach (np. w bardzo zimnym lub gorącym klimacie, w warunkach mocnego promieniowania magnetycznego) itp.,
- w pobliżu materiałów wybuchowych, min itp.,
- do podnoszenia ciężarów, które zawierają między innymi następujące materiały: stopiony metal, kwas, materiał radioaktywny lub towary luźne, które nie są ze sobą na stałe połączone itp.,
- w przypadku kontaktu z produktami spożywczymi itp.,
- na statkach itp.

3. Pojazd należy zawsze podnosić przy zaciągniętym hamulcu ręcznym i podłożonych pod koła klinach, aby zapobiec stoczeniu się pojazdu.

4. Nie wolno używać podnośnika samochodowego do podnoszenia osób. Nie wolno używać podnośnika samochodowego, gdy w pojeździe znajdują się osoby. Nie wolno również opierać się o pojazd podczas jego podnoszenia.

5. Ciężar należy zawsze podpierać wspornikiem mocującym [3]. Ewentualnie można zastosować odpowiednie adaptery, aby zapobiec uszkodzeniu punktów podparcia w pojeździe. Należy przy tym przestrzegać instrukcji obsługi producenta pojazdu.

6. Zawór bezpieczeństwa jest fabrycznie odpowiednio nastawiony i nie trzeba go regulować.

7. Ostrzeżenie: podnośnik samochodowy przewidziany jest wyłącznie do podnoszenia pojazdów. Przed rozpoczęciem prac związanych z przeglądem i naprawą należy podstawić pod pojazdem stojaki podnoszące o odpowiednim obciążeniu znamionowym. Nigdy nie wolno wykonywać prac pod pojazdem, gdy nie jest podparty dodatkowymi podporami.

8. Obciążenie podnośnika samochodowego nie może przekraczać 2 ton (4500 LBS), ponieważ w przypadku przeciążenia podnośnik może zostać uszkodzony (np. przeciążenie elementów mechanicznych), a w konsekwencji nie można zagwarantować bezpieczeństwa osób.

9. Podnośnika należy używać wyłącznie na twardym, równym podłożu. W przypadku używania podnośnika na nieutwardzonym, nierównym podłożu jego stabilność nie jest zapewniona i pojazd może ześlizgnąć się i ulec uszkodzeniu.

10. Nie wolno kontynuować używania podnośnika w przypadku wycieku oleju. Należy zapobiec dalszemu wyciekowi oleju i zadbać o to, aby rozlany już olej został natychmiast zebrany i zutylizowany w odpowiednim do tego celu zakładzie gospodarki odpadami.

11. Jeżeli siła ręczna, jakiej trzeba użyć, wynosi ponad 400 N (ok. 40 kg), należy poprosić o pomoc drugą osobę.

12. Należy regularnie kontrolować stan oznaczeń, aby upewnić się, że pokrywają się ze stanem początkowym.

13. Przed użyciem należy sprawdzić podnośnik samochodowy pod kątem uszkodzeń, wycieku oleju i korozji. Nie wolno używać podnośnika samochodowego, gdy jest uszkodzony. Konserwację i naprawy podnośnika samochodowego należy przeprowadzać zgodnie z zaleceniami producenta. Prace konserwacyjne i naprawy mogą być wykonywane wyłącznie przez wykwalifikowane w tym zakresie osoby.

10008-AZ-Wagenheber-2000kg-UNI-IM-INT-OEF-180711.indd 14 12.07.18 13:18

14. Przebudowy lub modyfikacje podnośnika, które negatywnie wpływają na jego zgodność z normą EN 1494:2000+A1:2008 są zabronione.
15. Podczas używania podnośnika osoba obsługująca podnośnik musi koniecznie obserwować podnośnik i pojazd.
16. Jeżeli podnośnika samochodowego nie da się opuścić niżej do żądanej pozycji, należy koniecznie zabezpieczyć pojazd za pomocą podpórek pod nadwozie przed niezamierzonym opadnięciem. Należy zaopatrzyć się w nowy podnośnik samochodowy, za pomocą którego będzie można podnieść pojazd na taką wysokość, aby możliwe było bezpieczne usunięcie wadliwego podnośnika. W razie wątpliwości należy skorzystać z pomocy specjalistów.

Rysunek 1 + 2:

● Zwalnianie zaworu poprzez obrót w kierunku przeciwnym do ruchu wskazówek zegara (w lewo).
● Zamykanie zaworu poprzez obrót zgodnie z ruchem wskazówek zegara (w prawo).

Rysunek 3:

⑥ Ciężar-Strona podnoszona

Konserwacja podnośnika:

1. Aby zapobiec korozji, nieużywany podnośnik powinien być całkowicie składany.
2. Do uzupełniania oleju hydraulicznego w podnośniku samochodowym najbardziej zalecane jest używanie oleju o lepkości SAE 10. Zaleca się, aby prace konserwacyjne przeprowadzać na nieprzepuszczającej olejów podkładce. Należy uważać, aby nie rozlać oleju. Jeżeli jednak dojdzie do rozlania oleju, należy go natychmiast zebrać i oddać do utylizacji do odpowiedniego zakładu gospodarki odpadami.
3. Podnośnik należy dokładnie czyścić, a Wszystkie jego elementy dokładnie smarować.

Utylizacja:

W przypadku utylizacji tego urządzenia należy zwrócić się do lokalnego dystrybutora lub lokalnego zakładu gospodarki odpadami. Nie wolno oddawać urządzenia do punktu zbiórki odpadów komunalnych! Nie wolno wyrzucać urządzenia wraz z domowymi odpadami! W ten sposób przyczynią się Państwo w znaczącym stopniu do zachowania środowiska naturalnego w niezmienionym stanie. Oleje hydrauliczne należy utylizować, oddając je do punktu zbiórki odpadów specjalnych.

Drążek podnośnika unosi się pod ciężarem	Drążek podnośnika opuszcza się pod ciężarem	Podnośnik nie podnosi ciężaru	Podnośnik nie utrzymuje ciężaru	Podnośnik nie osiąga przewidzianej wysokości	Pod wpływem ciężaru pompka podnośnika działa niestabilnie	Podnośnik wózkowy nie opuszcza się całkiem podczas spuszczania	**Zakłócenia:** / **Usuwanie zakłóceń:**
		●		●	●		Podnośnik jest zbyt mało naoliwiony. Napełnić podnośnik olejem.
		●		●		●	Usunąć zatyczkę ❹ (usunąć płytkę ❺), aby dokonać odpowietrzenia.
		●		●	●		Podnośnik może być zapowietrzony. Otworzyć zawór ❶ wykonując pełny obrót. Postawić podnośnik w pozycji pionowej. Mocno poruszać uchwytem.Ponownie zamknąć zawór.
●	●	●	●				Zawór nie został prawidłowo zamknięty. Opuścić ramię podnośnika i zamknąć zawór. Podnośnik powinien być ponownie gotowy do użytku.
						●	Sprężyna przy drążku została prawdopodobnie zerwana bądź spadła. Należy ją wymienić lub prawidłowo zaczepić. Wszystkie elementy podnośnika wyczyścić i naoliwić.

10008-AZ-Wagenheber-2000kg-UNI-IM-INT-OEF-180711.indd 15 12.07.18 13:18