Crometta S
Showerpipe 240 1jet con termostato
Acabado: **cromo** ref.: **27267000**

Descripción

Características

- Consiste en: ducha fija, teleducha, Termostato de ducha, flexo de ducha, control deslizante
- Crometta S 240 ducha fija
- Cabezal 240 mm
- Rótula orientable
- Tipo de chorro: Rain
- Caudal Rain 16 l/min aprox. a 3 bar
- Sistema antical QuickClean
- Brazo de ducha 350 mm
- Botón de seguridad a 40°C
- Salidas individuales con controles giratorios
- Conexión DN15
- Excéntricas 150 ± 12 mm
- soporte de teleducha ajustable en altura

Tecnología

Premios de diseño

Ilustración del producto

Dibujo a escala

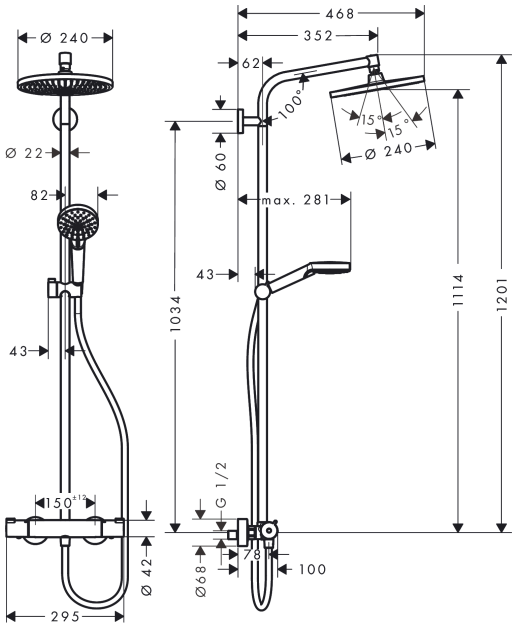

Crometta S
Showerpipe 240 1jet con termostato
Acabado: **cromo** ref.: **27267000**

Diagrama de flujo

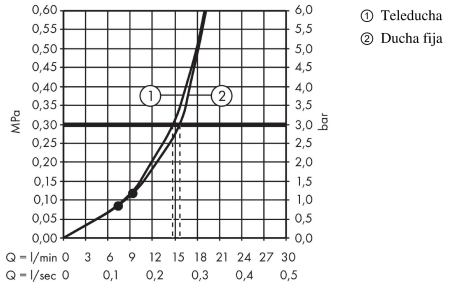

Crometta S
Showerpipe 240 1jet con termostato
Acabado: **cromo** ref.: **27267000**
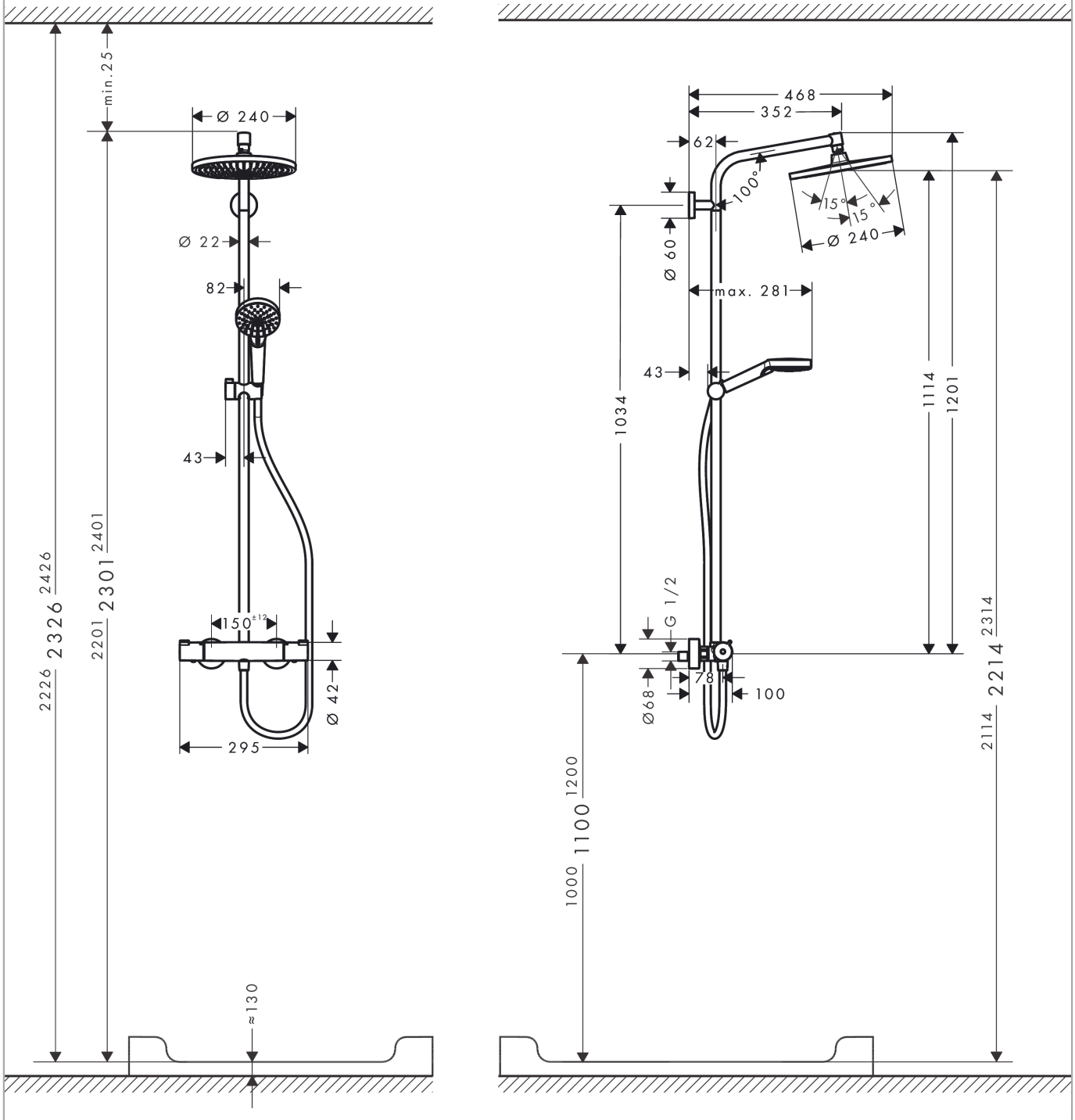
Ejemplo de instalación