boifun



Outdoor Security Camera

User Manual

Kundendienst

Liebe Freunde,

Vielen Dank für die Unterstützung von BOIFUN!

Bitte lesen Sie dieses Handbuch sorgfältig durch, bevor Sie diese drahtlose Überwachungskamera verwenden. Wenn Sie Probleme haben, senden Sie bitte Ihre Bestellnummer und das Problem per E-Mail an **admin@boifun.net**. Nach Erhalt Ihrer Nachricht bieten wir Ihnen innerhalb von 24 Stunden eine schnelle Lösung.

Bitte mach dir keine Sorgen. Tatsächlich können viele Probleme einfach durch Einstellen gelöst werden, z. B. Netzwerkverbindungsfehler, Bewegungserkennungsverzögerung, Aufladen des Solarpanels, Fehlalarm, Batteriemanagement usw. Wir versprechen, dass alle Kameras vor dem Versand sorgfältig geprüft und verpackt wurden.

Übrigens bieten wir den lebenslangen technischen Support für Ihre Kamera und freuen uns, Ihnen allen möglichen Support zu bieten. Wenn Sie während der Verwendung Fragen oder Unklarheiten haben, können Sie sich gerne an uns wenden. Wir werden versuchen, mit unseren professionellen Kameraingenieuren eine gute Lösung zu finden.

Herzliche Grüße,
BOIFUN-Serviceteam

Holen Sie sich die
Activate-Garantie

WIE AKTIVIERT MAN DIE 3-JAHRES-GARANTIE?

Senden Sie uns Ihre Bestellnummer per E-Mail

3 JAHRE GARANTIE

Adresse e-mail : admin@boifun.net

Hinweis:

- Die Kamera unterstützt nur 2,4-GHz-WLAN. 5GHz WLAN wird nicht unterstützt.
- Vor dem Anschließen dieser Kamera an das WLAN stellen Sie bitte sicher, dass die WLAN-Signalstärke über 85% liegt. Wenn die Kamera weit von der Signalquelle entfernt ist, wird sie zum ersten Mal nicht erfolgreich angeschlossen.
- Wenn Ihr Router mit zu vielen Geräten verbunden ist, kann die Kamera aufgrund des IP-Adresskonflikts keine Wi-Fi-Verbindung herstellen.
- Um Ihre Privatsphäre zu schützen, unterstützt diese Kamera nur die BoifunCam-Steuerung. PC-Browser und andere Software werden nicht unterstützt.
- Wenn eine SD-Karte installiert ist, unterstützt diese drahtlose Kamera die Aufzeichnung von Ereignissen, wenn die Wi-Fi-Verbindung getrennt wird.
- Die Videowiedergabe funktioniert nur in der BoifunCam-App. Der Drittanbieter-Player wird nicht unterstützt.
- Manuell werden Schnappschuss- und Aufnahmedateien auf Mobilgeräten gespeichert. Ereignis-Snapshot-Dateien werden in der Cloud gespeichert. Ereignisaufzeichnungsdateien werden auf einer Micro-SD-Karte gespeichert.
- Es beschleunigt den Stromverbrauch des Akkus, wenn Sie immer das Live-Material oder die aufgezeichneten Videos von der SD-Karte ansehen. Bitte laden Sie die Kamera rechtzeitig auf, basierend auf der Erinnerung an den Stromverbrauch. (Bevor Sie die Kamera zum ersten Mal verwenden, laden Sie die Kamera bitte vollständig mit dem im Lieferumfang enthaltenen Netzkabel auf.)

Product Introduction

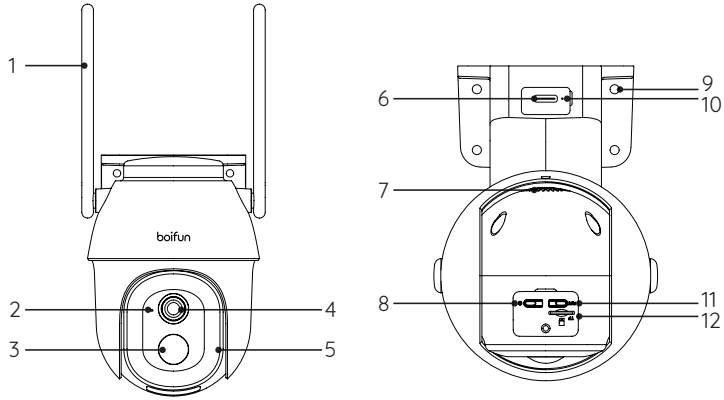

1	Wi-Fi-Antenne	**5**	Lampenperlen	**9**	Installationsbuchse
2	Mikrofon	**6**	Typ-C-Ladeanschluss	**10**	Betriebsanzeige
3	PIR-Sensor	**7**	Lautsprecher	**11**	Zurücksetzungstaste
4	Linse	**8**	Ein-/Aus-Taste	**12**	SD-Kartensteckplatz

Power-Taste	Drücken Sie die Power-Taste um die Kamera einzuschalten.
Reset-Taste	Halten Sie die Reset-Taste 5 Sekunden gedrückt, um die Kamera zurückzusetzen (Achtung: Sämtliche individuellen Einstellungen gehen dadurch verloren und werden wieder auf die Werkseinstellungen zurückgesetzt).
SD-Kartensteckplatz	Unterstützt lokalen SD-Kartenspeicher (bis zu 128 GB, nicht enthalten).
Linse	Aufnahmen mit Auflösung in FullHD (2304*1296P) sind möglich.
Ladestatus-LED	Nehmen Sie Ton für Ihre Videos auf
Mikrofon	Tonaufnahme für Ihre Videos.
PIR Sensor	Sich bewegende Objekte mit einer Entfernung von bis zu 10 Metern können erfasst werden.
Betriebs-LED	**Kontinuierliches rotes Licht:** Keine bzw. Probleme mit der Wi-Fi-Verbindung
	Rotes Licht blinkt langsam: bereit für Wi-Fi-Verbindung.
	Rotes Licht blinkt schnell: Wi-Fi-Verbindung wird hergestellt.
	Kontinuierliches blaues Licht: Die Kamera funktioniert ordnungsgemäß.
Lautsprecher	Bidirektionale Ausgabe für Sprachanrufe.
Typ-C-Ladeanschluss	Aufladen der Kamera mit 5V/2A-Netzteil
Lampenperlen	Ausgestattet mit 2 Infrarotlichtern und 16 Weißlichtern, die Infrarot-Nachtsicht, Farb-Nachtsicht, Nachtbeleuchtung und Ton- und Lichtalarm bieten

Installation und Kontoregistrierung

Laden Sie die "BoifunCam"-App herunter

Methode 1: Laden Sie die BoifunCam-App aus dem APP Store (iOS) oder Google Play (Android) herunter.

Methode 2: Scannen Sie den APP-QR-Code, BoifunCam, um ihn herunterzuladen.

Download on the App Store

Get it on Google Play

NOTIZ:
Eine sehr kleine Anzahl von Mobiltelefonmodellen ist möglicherweise nicht mit BoifunCam kompatibel. Wir entschuldigen uns für etwaige Unannehmlichkeiten. Wenn Sie auf diese Situation stoßen, könnten Sie uns bitte Ihr Telefonmodell per E-Mail senden? Unsere E-Mail-Adresse lautet admin@boifun.net. Wir optimieren die Software rechtzeitig und haben für Sie eine Backup-Software „CloudEdge“ vorbereitet, die Sie im Google Store oder Apple Store herunterladen und verwenden können. Wir würden uns über Ihr Verständnis und Ihre Freundlichkeit sehr freuen!

Tipps: Bitte aktivieren Sie 2 unter den Berechtigungen, wenn Sie diese APP zum ersten Mal verwenden.

1) Ermöglichen Sie der BoifunCam-App, auf mobile Mobilfunkdaten und WLAN zuzugreifen, da sonst keine Überwachungskamera hinzugefügt werden kann.
2) Lassen Sie die "BoifunCam"-APP eine Push-Nachricht empfangen, oder das Telefon erhält keinen Alarm-Push, wenn eine Bewegungserkennung oder ein **akustischer Alarm ausgelöst wird.**

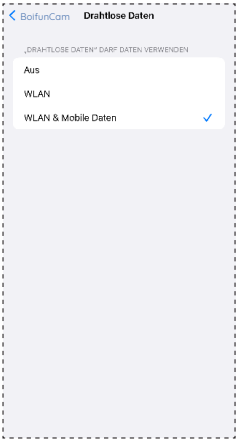

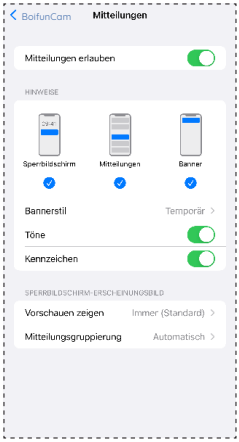

Konto Registrieren

Neue Benutzer müssen sich per E-Mail registrieren. Die konkreten Schritte sind wie folgt:

1) Klicken Sie auf "BoifunCam".
2) Befolgen Sie die Schritte, um die Registrierung des Kontos abzuschließen.
3) Melden Sie sich an.

Hinweis:

- Wenn Sie ein neues Konto registrieren, wählen Sie bitte die Region aus, in der Sie sich tatsächlich befinden, und korrigieren Sie den Ländercode. (Verschiedene registrierte Regionen können die Kamera nicht gemeinsam nutzen.)
- Bitte wählen Sie die Registrierung per E-Mail.Alarm ausgelöst wird.

So fügen Sie der APP eine Kamera Hinzu

Installieren Sie die Micro SD-Karte
Bitte legen Sie eine Micro-SD-Karte ein, um Videos aufzunehmen, wenn eine Bewegung erkannt und wiedergegeben wird. (Micro SD-Karte ist nicht im Lieferumfang enthalten; die Kamera unterstützt bis zu 128 GB Micro SD-Karte)

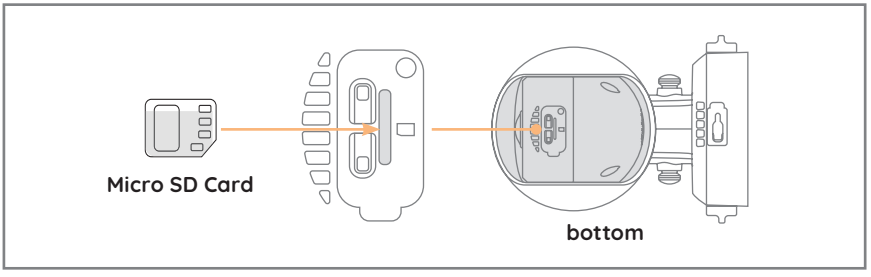

Hinweis: Bitte legen Sie die Micro-SD-Karte vor dem Einschalten ein. Andernfalls kann die SD-Karte nicht erkannt werden.

Kamera Einschalten
Halten Sie den Netzschalter 5 Sekunden lang gedrückt, um die Kamera einzuschalten. (Wenn die Kamera nicht eingeschaltet werden kann, schließen Sie das DC 5V / 2A-Netzteil an, um die Kamera zuerst 15 Minuten lang aufzuladen.)
Die Anzeige mit langsam blinkendem rotem Licht bedeutet, dass die Kamera erfolgreich gestartet wurde. Wenn die Anzeige nicht rot leuchtet und langsam blinkt, setzen Sie diese Kamera zurück.

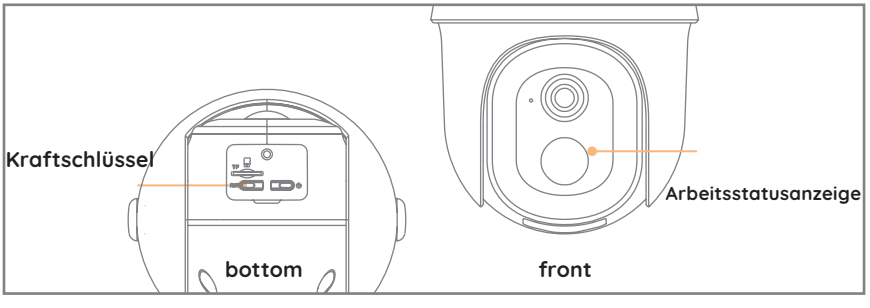

Kann meine Kamera nicht einschalten?
- Laden Sie die Kamera und versuchen Sie dann, sie einzuschalten.
- Drücken Sie die Ein- / Aus-Taste und halten Sie sie gedrückt, bis Sie die Kamera einschalten. (kann viele Male versuchen)

- Wenn Sie die oben genannten Schritte ausgeführt haben, aber immer noch kein Glück haben, senden Sie bitte Ihre Bestellung und Ihr Problem an **admin@boifun.net**

Schließen Sie die Kamera an

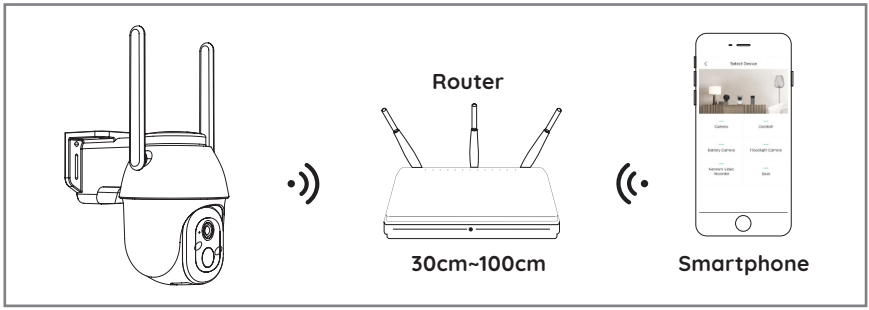

Note:

- Put the camera and smart phone I to 3 feet (30 to 100cm) away from the router to set Wi-Fi.
- The camera only supports 2.4GHz Wi-Fi. It doesn't support 5GHz WIFI.

Schritte zur Wi-Fi-Verbindung

A. Schalten Sie die Kamera ein.

B. Halten Sie die Reset-Taste 5 Sekunden lang gedrückt, um die Werkseinstellungen zurückzusetzen oder wiederherzustellen, bis Sie den Ton von "Boogu" hören (dh erfolgreiches Zurücksetzen).

C. Führen Sie die BoifunCam-App aus, klicken Sie oben rechts auf "+" und wählen Sie "Batteriekamera". Stellen Sie gemäß der Anleitung auf der APP sicher, dass die Kamera aktiviert wurde. (Die LED-Anzeige leuchtet rot und flackert langsam);

D. Wählen Sie die 2,4-GHz-WLAN-SSID, geben Sie das Kennwort ein und klicken Sie dann auf den nächsten Schritt.

E. Klicken Sie auf "OK", um sicherzustellen, dass die WLAN-Informationen angezeigt werden.

F. Nachdem Sie die folgende Bedienoberfläche aufgerufen haben, klicken Sie auf "Weiter". Daraufhin wird die Benutzeroberfläche "QR-Code scannen" angezeigt.

G. Halten Sie den QR-Code ca. 10-15 cm vor das Kameraobjektiv. Das Geräteobjektiv ist auf den QR-Code auf dem Telefonbildschirm mit einem Abstand von 10-15 cm ausgerichtet. Nachdem das Gerät den QR-Code erkannt hat, gibt die Kamera einen Ton 'Boogu' aus. Nachdem Sie es gehört haben, klicken Sie bitte auf "Weiter".

H. Anschließend stellt die Kamera eine Wi-Fi-Verbindung her. Nachdem die Verbindung hergestellt wurde, wird zur Seite “Gerät gefunden” gesprungen. Sie können den Kameranamen bearbeiten und auf “Fertig” klicken. Gehen Sie dann zu Ihrer Geräteliste und beginnen Sie mit der Anzeige von Videos.

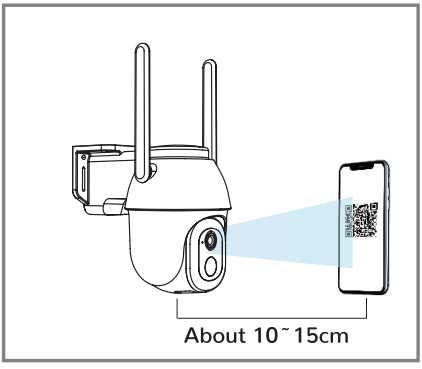

Meine Kamera kann keine Wi-Fi-Verbindung herstellen?

1) Bitte stellen Sie sicher, dass das mit der Kamera verbundene WLAN 2,4 GHz beträgt. Nach unserer Erfahrung ist die Netzwerkverbindung in den meisten Fällen fehlgeschlagen, was darauf zurückzuführen ist, dass Benutzer 5-GHz-WIFI verwendet haben.
2) Stellen Sie die Passwortkorrektur des Wi-Fi sicher. (Hinweis: Das Kennwort des WLANs darf keine einfachen Anführungszeichen, Unterstreichungen, Leerzeichen und Virgule enthalten.
3) Überprüfen Sie die Anzahl der Geräte, an die Ihr Router angeschlossen ist. Im Allgemeinen hat der Router Verbindungsbeschränkungen. Sobald die Geräte, an die Ihr Router angeschlossen ist, die maximale Anzahl überschreiten, können andere Geräte den Router nicht mehr verbinden.
4) Stellen Sie sicher, dass der QR-Code auf dem Telefonbildschirm normal ist und der Abstand zwischen dem Telefon und dem Kameraobjektiv während des Scanvorgangs 10-15 cm (3,9-5,9 Zoll) beträgt.
5) Nachdem Sie nach Überprüfung der obigen Informationen versucht haben, die APP erneut herunterzuladen, die Kamera zurückzusetzen, den Router neu zu starten und die Kamera erneut hinzuzufügen, wenn die Kamera keine Verbindung zum WLAN herstellen kann.
6) Wenn Sie alle Schritte ausprobiert haben, aber immer noch kein Glück haben, senden Sie bitte Ihre Bestellung und Ihr Problem an **admin@boifun.net.**

Installation der Kamera

Wie installiere ich mit Wandhalterung?

A. Wählen Sie den Installationsort aus.
B. Bringen Sie die Kamera und Ihr Telefon zum Installationsort.
C. Verwenden Sie das Installationshandbuch in der App, um die Signalstärke Ihres Wi-Fi-Netzwerks zu diagnostizieren. (Es wird empfohlen, die Kamera an einem Ort mit einem starken WLAN-Signal zu installieren, damit diese Kamera für Sie gut funktioniert.
D. Verwenden Sie eine Bohrmaschine und vier Schrauben, um die Metallhalterung an der Wand zu befestigen. Es wird empfohlen, diese Kamera in einer Entfernung von 2,4 bis 3 m über dem Boden zu installieren.
E. Befestigen Sie die Kamera in der Metallhalterung und befestigen Sie die Kamera mit den vier Schrauben.

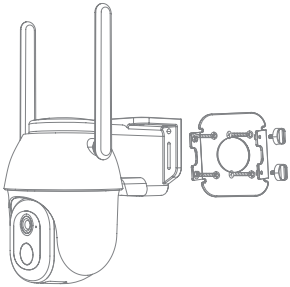

Zusätzliche Tools, die Sie benötigen:



Step Ladder



Power Drill

Tipps:

- Bitte stellen Sie sicher, dass die Wand oder Oberfläche, an der Sie die Kamera installieren möchten, flach ist. Zur einfacheren Installation wird empfohlen, einen Bohrer zu verwenden. Die Betonwand ist möglicherweise nicht für die Installation geeignet.
- Bitte installieren Sie die Kamera nicht an einer Stelle, die sich der Wärmequelle nähert, z. B. Außengerät der Klimaanlage und Rauchabzug in der Küche.
- Versuchen Sie, das Produkt nicht am Straßenrand zu installieren. Häufige Fußgänger und Fahrzeuge wecken die Kamera immer wieder auf, was zu häufigen Alarmmeldungen und einem extrem schnellen Stromverbrauch führt.
- Bitte installieren Sie die Kamera nicht an einer Position außerhalb des Routers. Das Produkt benötigt ein gutes Wi-Fi-Signal, um gut zu funktionieren.
- Bei der Installation der Kamera wird nicht empfohlen, den PIR-Sensor senkrecht zum sich bewegenden Objekt auszurichten, da er sonst möglicherweise die

Bewegungsereignisse nicht erkennt. Es wird empfohlen, den Winkel zwischen dem PIR-Sensor und dem erkannten Objekt größer als 15 Grad zu machen.

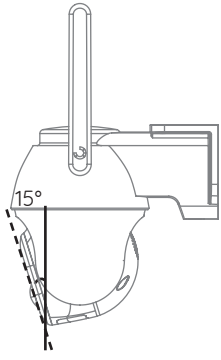

Vorschlag:
Der beste Neigungswinkel des Objektivs nach unten beträgt 15°, um den besten Alarmerkennungsbereich zu erzielen.

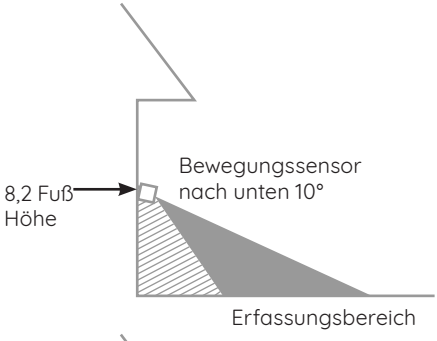

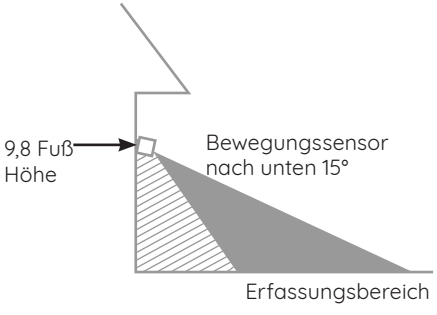

Funktionseinführung

APP-Schnittstelle Einführung

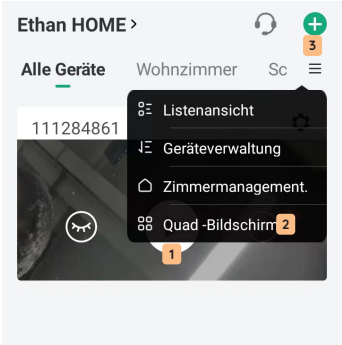

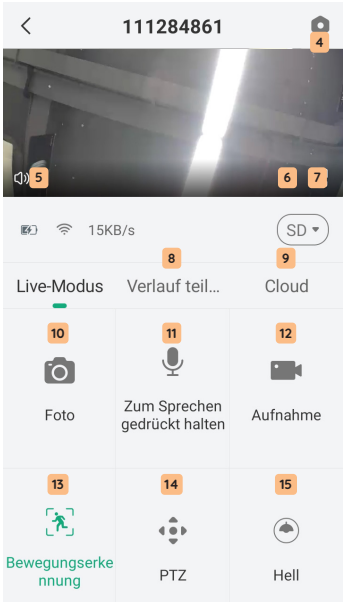

1	Rufen Sie die Seite zum Durchsuchen von Videos auf
2	Anzeige auf mehreren Bildschirmen
3	Fügen Sie eine Kamera hinzu
4	Kameraeinstellungsoptionen wie SD-Karten-Alarmeinstellung usw
5	Lautsprecher ein-/ausschalten
6	Videodefinitionseinstellungen (SD, HD)
7	Vollbildoption
8	Videowiedergabe von SD-Karte
9	Videowiedergabe aus dem Cloud-Speicher
10	Screenshot-Schaltfläche
11	Intercom-Option, lange drücken, um zu sprechen
12	Aufnahmetaste (Video manuell aufnehmen
13	Die Bewegungserkennungsfunktion
14	PTZ-Fernbedienung
15	Spotlight (Klicken Sie manuell auf das Licht für die 30er, klicken Sie erneut, um zu beenden)

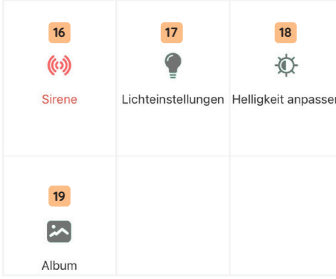



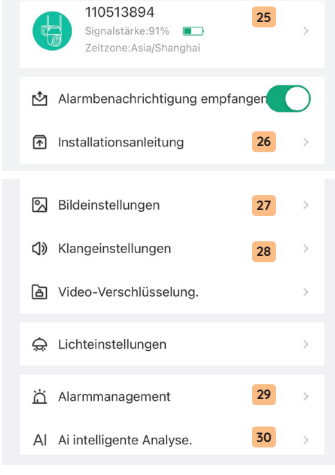

16	Alarmtaste (Manuelles Klicken auf den Alarm für 30 Sekunden, erneutes Klicken zum Beenden)
17	Manuelles Festlegen der Dauer und Helligkeit jeder einzelnen Lampe
18	Helligkeit der Lampe anpassen
19	Album (Speichern von Screenshots und manuellen Videodateien)
20	Kalenderoption, klicken Sie darauf, um das Datum auszuwählen
21	Wählen Sie das Alarmvideomaterial aus
22	Screenshot, Video-Schnappschuss
23	Aufnahme (Zuerst klicken, um die Aufnahme zu starten, dann erneut klicken, um die Aufnahme zu beenden)
24	Album (Screenshots und manuelle Videodateien speichern)
25	Ändern Sie den Namen Ihrer Kamera; erhalten Sie Geräteinformationen (Netzwerkinformationen, MAC-Adresse, Zeitzone)
26	Erinnern Sie an Vorsichtsmaßnahmen während der Installation und die WLAN-Signalstärke
27	Anti-Flimmern-Einstellung; Bildschirmumdrehung
28	Mikrofon ein-/ausschalten; Aufnahmesprecher; Lautstärke anpassen
29	Bewegungserkennungsschalter; Erkennungsempfindlichkeit; Alarmbetriebsmodus; Alarmplan; Einstellung des menschlichen Alarmbereichs; Verknüpfte Beleuchtung; Verknüpfter Summer
30	Die Haupterkennungskategorien umfassen Menschen, Haustiere (nur Katzen und Hunde), Fahrzeuge und Pakete

Gerätefreigabe

Die Schritte zum Freigeben Ihrer Kameras für andere Benutzer:

1) Laden Sie Ihre Freunde ein, die App "BoifunCam" herunterzuladen und zu installieren und sich anzumelden.
2) Klicken Sie auf das Symbol "Gerätefreigabe" , um das Betriebsvideo anzusehen, und befolgen Sie die Schritte, um die Gerätefreigabe abzuschließen.

Tipps: Stellen Sie beim Teilen sicher, dass Ihr APP-Konto in derselben Region registriert ist. Andernfalls können Sie nicht erfolgreich teilen.

SD-Kartenaufzeichnung

Das Produkt enthält keine SD-Karte. Wenn Sie eine SD-Karte zum Speichern von Dateien benötigen, kaufen Sie diese bitte selbst.

SD-Kartenanforderungen:

1) Es wird empfohlen, Karten von San Disk, Samsung und anderen Marken zu verwenden.
2) Unterstützung von 8-128 GB Kapazität;
3) Es wird empfohlen, eine Standard-SD-Karte der Klasse 10 zu verwenden.
4) Es wird nur das FAT32-Format unterstützt.

Hinweis: Setzen Sie die Speicherkarte in den SD-Kartensteckplatz des Geräts ein, und das Gerät beginnt automatisch mit dem Speichern von Videos.

Wie kann ich die Videos auf einer SD-Karte ansehen?

Methode 1: Klicken Sie auf die Schaltfläche "Verlauf" oder "Videowiedergabe" des Alarminformationssymbols in der APP, um die Videowiedergabeschnittstelle aufzurufen. Ziehen Sie die Zeitleiste oder wählen Sie den Alarmpunkt aus, um den entsprechenden Zeitraumdatensatz zu finden.

Methode 2: Legen Sie die SD-Karte in den Computer ein und konvertieren Sie das Videoformat über einen Drittanbieter in MP4. Wenn das Video im MP4-Format vorliegt, können Sie es direkt auf dem Computer ansehen.

PIR-Bewegungserkennungseinstellungen

Rufen Sie die Schnittstelle **"Parametereinstellung" - "Bewegungserkennung"** auf

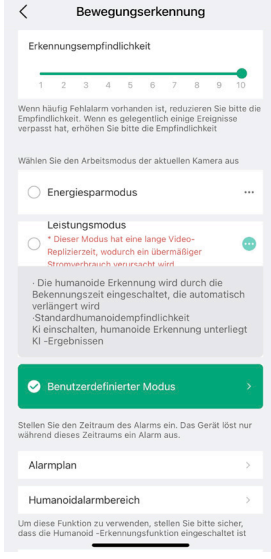

Empfindlichkeit	Entfernungserkennung (zum Bewegen von Objekten)
Stufe 1-3 (niedrig)	Bis zu 4-5 Meter
Stufe 4-7 (Med)	Bis zu 5-8 Meter
Stufe 8-10 (hoch)	Bis zu 8-13 Meter

Warmer Tipp:
Wenn bei der Verwendung dieser Kamera die folgenden Probleme auftreten, können Sie die Empfindlichkeit der Bewegungserkennung anpassen, um sie zu beheben.

Hinweis:

1) Es wird empfohlen, die Alarmempfindlichkeit auf Stufe 8-10 einzustellen, wenn Sie häufig einen Alarm verpasst oder verzögert haben.

2) Es wird empfohlen, die Alarmempfindlichkeit auf Stufe 1-3 einzustellen, wenn häufig ein falscher Alarm auftritt.
3) Es wird empfohlen, die Empfindlichkeit auf einen niedrigeren Wert einzustellen. Die Alarmempfindlichkeit und die Erkennung der Entfernung von einem hohen Pegel sind zu weit, um eine falsche Auslösung zu erleichtern. Im Winter verursachte es aufgrund des größeren Temperaturbereichs leicht Fehlalarme. Der PIR-Alarm ist auch eine Störung durch Wetter und Temperatur.
4) Es wird empfohlen, die Empfindlichkeit auf einen höheren Wert einzustellen. Im Sommer verursachte es aufgrund des kleineren Temperaturbereichs verpasste oder verzögerte Alarme.
5) Wenn Sie die schlechte Leistung der Bewegungserkennung in der Nachtumgebung bemerken, versuchen Sie, "Nachterkennung" zu deaktivieren.

Batteriemanagement

Aufladen der Kamera
Es wird empfohlen, zum Laden ein 5V / 2A-Netzteil zu verwenden. Bitte verwenden Sie das im Lieferumfang enthaltene USB-Kabel, um diese Kamera aufzuladen.
Hinweis: Wenn kein 5V / 2A-Netzteil verfügbar ist, können auch andere Größen von 5V-Netzköpfen aufgeladen werden.
Wie kann man beurteilen, ob das Aufladen erfolgreich ist?
Die Ladeanzeige des Geräts leuchtet rot, was bedeutet, dass es aufgeladen wird. Ein blaues Licht bedeutet, dass der Ladevorgang abgeschlossen ist. Das vollständige Aufladen dauert ungefähr 10 Stunden oder länger.
Was soll ich tun, wenn der Ladevorgang fehlschlägt?
1) Stellen Sie fest, ob das Netzteil in Ordnung ist, und versuchen Sie es mit einem anderen.
2) Stellen Sie fest, ob das Type-C-Ladekabel in Ordnung ist, und versuchen Sie es mit einem anderen.
3) Die Ladeanzeige ist möglicherweise defekt. Überprüfen Sie den Ladezustand in der Telefon-App.
4) Stellen Sie fest, ob der Ladeanschluss des Geräts keinen guten Kontakt zum Type-C-Ladekabel hat.
5) Das Gerät verfügt über ein Ladeschutzmodul für niedrige Temperaturen. Laden Sie das Gerät bitte nicht bei niedrigen Temperaturen auf.
6) Wenden Sie sich an den Kundendienst: **admin@boifun.net**

Akkulaufzeit
Wenn das Gerät kein sich bewegendes Objekt erkennt, wechselt das Gerät in den Ruhemodus, wodurch der Stromverbrauch des Geräts verringert wird.
Wenn das Gerät ein sich bewegendes Objekt erkennt, wacht es schnell auf und startet innerhalb von 1 Sekunde. Es macht einen Screenshot mit aufgezeichnetem Video.
Warmer Tipp: Wenn die Temperatur unter -20 ° C liegt, wechselt der Akku

möglicherweise in den Selbstschutzmodus, wodurch die Kamera automatisch ausgeschaltet wird. Wenn die Temperatur jedoch steigt, kehrt die Batterie automatisch in den Normalzustand zurück.
Wenn Sie diese Kamera bei niedrigen Temperaturen aufladen müssen, stellen Sie sie bitte zuerst einige Stunden zu Hause auf. Bei Raumtemperatur wird der Selbstschutzmodus des Akkus automatisch ausgeschaltet, um diese Kamera sicher aufzuladen.

Warum ist die Akkulaufzeit meines Geräts schlecht?

A. Bitte überprüfen Sie, ob die Anzahl der Alarme zu häufig ist. Denn die Arbeitszeit des Gerätes bestimmt die Akkulaufzeit. Je häufiger PIR aufgeweckt wird, desto schneller verbraucht der Akku aufgrund der längeren Arbeitszeit. Es wird empfohlen, die Bewegungserkennungsempfindlichkeit des Geräts angemessen zu verringern und das Alarmintervall und den Alarmzeitplan einzustellen.

(**Hinweis:** Außenklimaanlagen, fahrende Autos und vorbeifahrende Fußgänger verursachen häufig Alarme. Passen Sie den Winkel des Geräts an, um diese Objekte zu vermeiden.)

B. Bei kaltem Wetter wird die Akkukapazität verringert, was sich auf die Lebensdauer des Geräts auswirkt.

C. Kontaktieren Sie den Kundendienst: **admin@boifun.net**

FAQs

Für detailliertere FAQs melden Sie sich bitte bei der APP an und suchen Sie unter "Ich" - "FAQ" - "Hilfedokument" - "Batteriekamera"

Das Gerät fordert offline auf?

1) Überprüfen Sie, ob sich das Gerät im eingeschalteten Zustand befindet, und beobachten Sie, ob das Arbeitslicht des Geräts normal leuchtet.
2) Überprüfen Sie, ob das Wi-Fi-Netzwerk in gutem Zustand ist, und starten Sie den Router neu.
3) Wenn sich das Gerät weit vom Router entfernt befindet, was dazu führt, dass kein gutes Wi-Fi-Signal empfangen werden kann, wird empfohlen, den Router an einen näheren Ort zu bringen oder einen Wi-Fi-Verstärker hinzuzufügen, um die Wi-Fi zu verbessern Fi Leistung des Hauses.
4) Löschen Sie die Kamera aus Ihrem BoifunCam-Konto und fügen Sie sie nach dem Zurücksetzen des Geräts erneut hinzu.

Überprüfen Sie, ob die Gerätefirmware und das Anwendungsprogramm die neueste Version sind.

Router oder WLAN-Passwort aktualisieren?

Löschen Sie die Kamera aus Ihrem BoifunCam-Konto. Verwenden Sie nach dem Zurücksetzen des Geräts das neue WLAN und Kennwort, um es erneut hinzuzufügen.

Sie können kein historisches Video abspielen?

1) Überprüfen Sie den Status der SD-Karte unter "Einstellungen", um sicherzustellen, dass die SD-Karte erfolgreich erkannt wurde.
2) Legen Sie die SD-Karte wieder ein.
3) Formatieren Sie in der Anwendung die SD-Karte.
4) Probieren Sie eine andere neue SD-Karte aus.

Alarm häufig drücken?

1) Verringern Sie in der App die Empfindlichkeit des Bewegungserkennungsalarms.
2) Überprüfen Sie, ob sich im Sichtfeld des Geräts Objekte befinden, die den PIR-Sensor stören und auslösen, z. B. das Außengerät der Klimaanlage, das Fahren vonAutos, vorbeifahrende Fußgänger usw. Der Winkel des Geräts kann eingestellt werden geeignet, um diese leicht störenden Objekte zu vermeiden
3) Aktivieren Sie die "Erkennung menschlicher Bewegungen" und verwenden Sie den humanoiden Algorithmus, um nutzlose Alarme zu filtern.

Das Telefon kann den Alarmschub nicht empfangen?

1) Aktivieren Sie alle Push-Berechtigungen der Anwendung "BoifunCam" in den Systemeinstellungen Ihres Mobiltelefons.
2) Stellen Sie sicher, dass die Bewegungserkennungsfunktion des Geräts erfolgreich aktiviert wurde.
3) Starten Sie das Telefon neu und leeren Sie den Cache auf Android-Telefonen.
4) Überprüfen Sie, ob das Netzwerk in Ordnung ist.

Wie stelle ich Ton- und Lichtalarm ein?

1) 3 Alarmmodi: Energiesparen, Leistung, Benutzerdefiniert.
2) 3 Alarmmodi: verknüpfte Beleuchtung; Verknüpfter Summer, verknüpfte Beleuchtung und verknüpfter Summer.
3) Klicken Sie manuell auf die Alarm-UI-Schaltfläche, der akustische Alarm dauert 30 Sekunden, Sie können auch erneut klicken, um ihn zu schließen.
4) Die Alarmlautstärke kann angepasst werden.

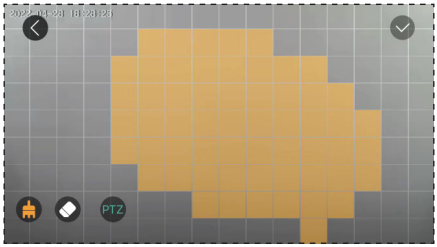

Wie kann man Alarmzonen anpassen?

Teilen Sie den zu alarmierenden Bereich frei auf. Der ausgewählte Bereich ist der Ort, an dem die Kamera erkennt, dass sie eine Alarmbenachrichtigung auslöst.

boifun

Magical time with Boifun