HOTO Precision Screwdriver Kit Pro

Make It Happen

Stay tuned to our social media
(@hoto_official)

01 Product Overview

Thank you for using HOTO Precision Screwdriver Kit Pro.
Read this manual carefully before use, and retain it for future reference.

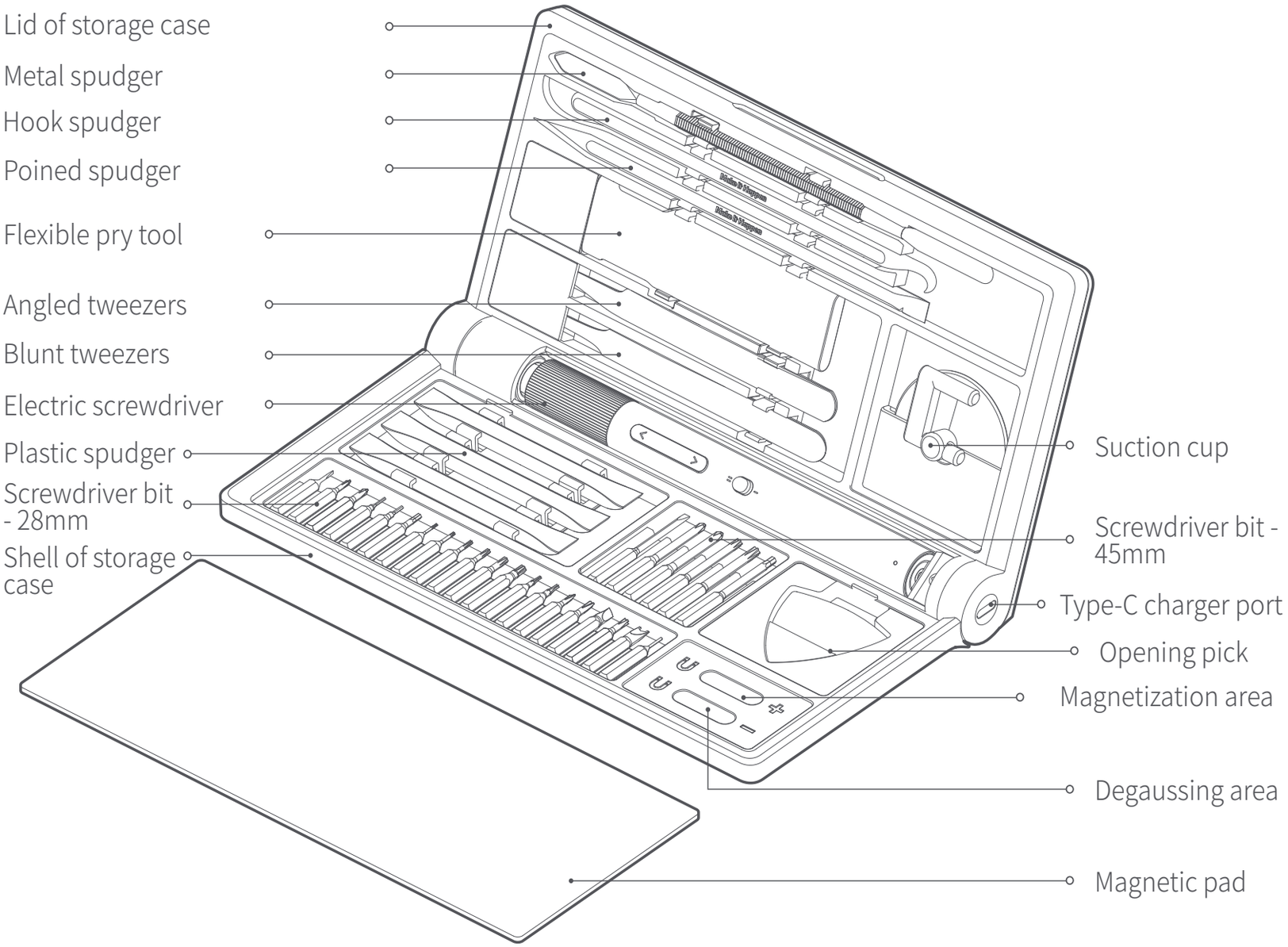

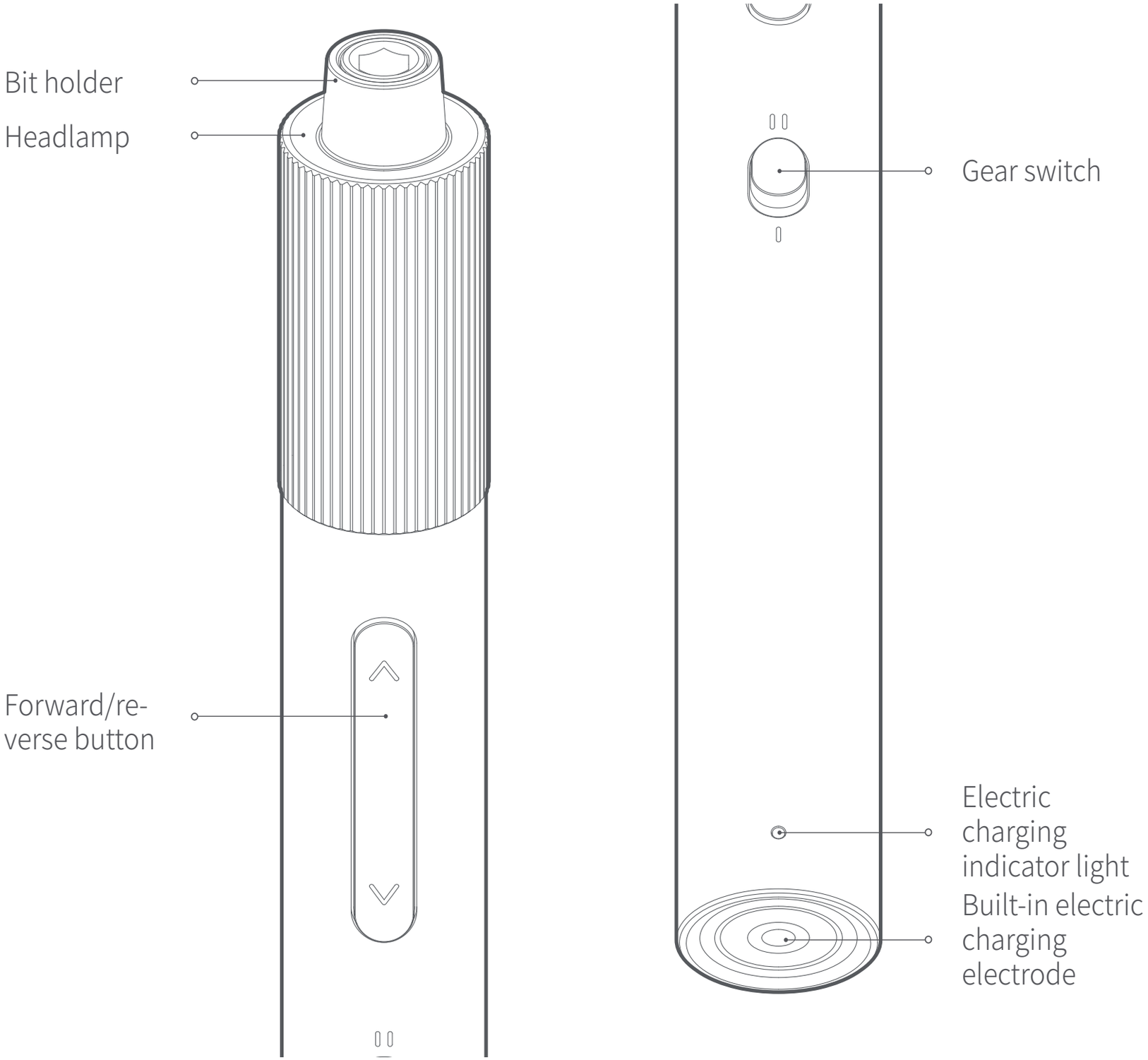
Bit holder
Headlamp
Forward/re-
verse button
Gear switch
Electric
charging
indicator light
Built-in electric
charging
electrode

02 How to Use

The usage method of the storage case

Storage case opening/closing

Lift up the lid of the storage case to the natural opening state,
and the maximum opening angle is 110°. Please do not break it hard.

Electric screwdriver storage

Push the screwdriver sleeve end forward slightly to take it out.
After use, insert the sleeve head into the circular orifice first, and then gently push it down for storage.

Screwdriver bit storage

The screwdriver bit is stored in the bottom shell by magnetic absorption. Press the head slightly, the screwdriver bit head goes up, and then it can be taken out. After the use of screwdriver bit, place the screwdriver bit into the slot, then the screwdriver bit can be adsorbed by itself.

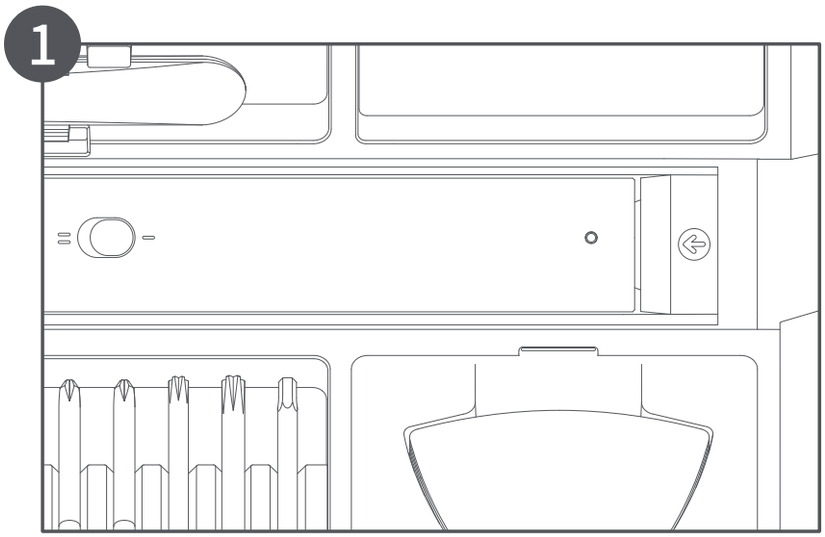

The usage method of the electric screwdriver

Take out the screwdriver bit from the storage case, and insert it into the bit holder.

Magnetizing instructions

After inserting the screwdriver bit into the bit holder, place it at the lower right corner of the magnetizing slot "+".
After staying for about 5 seconds, it can be magnetized to generate magnetism, which may absorb a majority of screws; if the operation screwdriver bit cannot be magnetic, place it at the lower right corner of the degaussing slot "-" for about 5 seconds for degaussing.

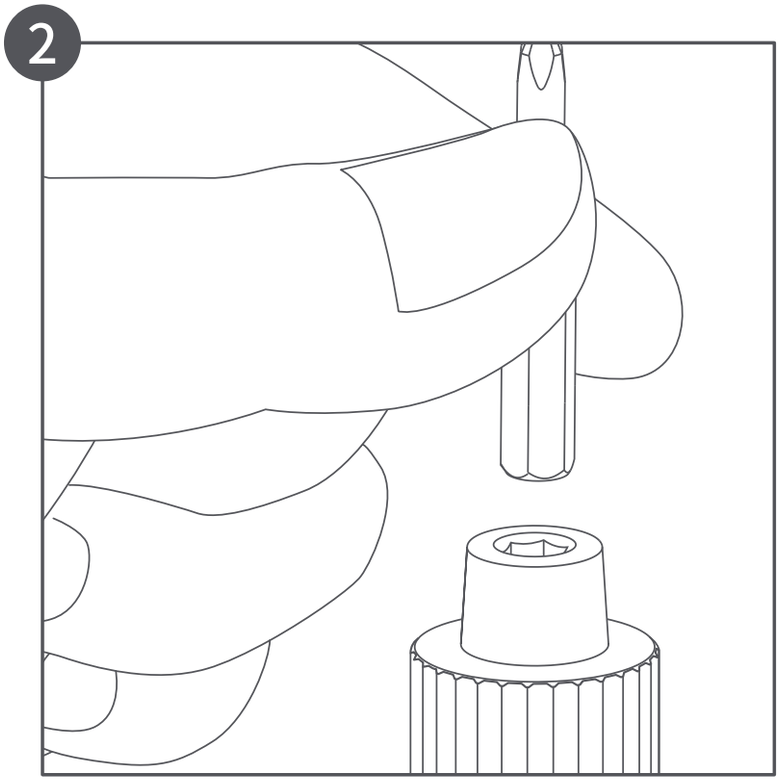

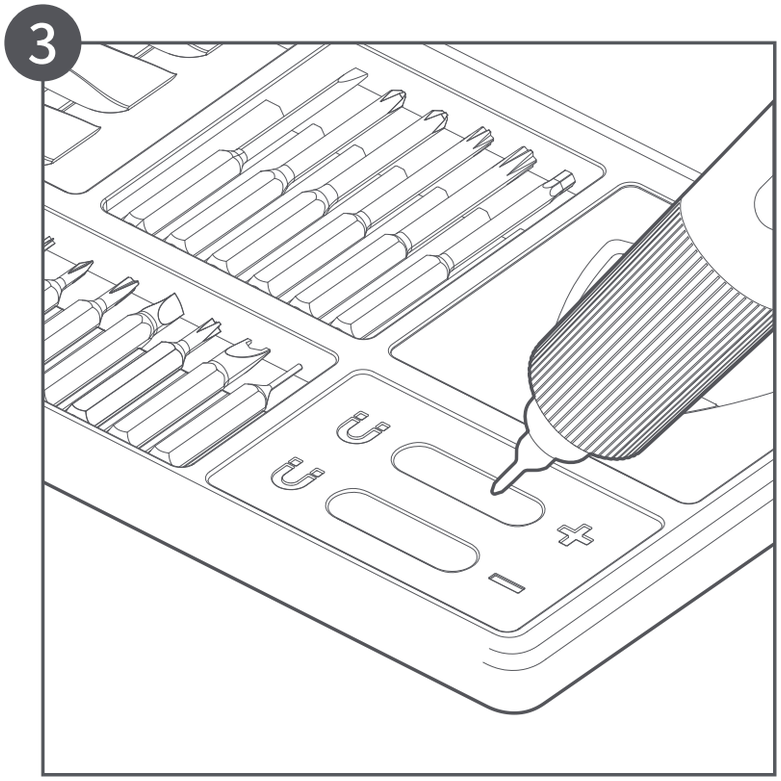

Forward/reverse button

Press the gear “∧”and screw in or tighten the screw.
Press the gear “∨”and unscrew or loosen the screw.

Gear switch

Push the gear switch, and switch between gea“ I ”and“ II ”.
Push forward to gear“ I ” and push backward to gear “ II ” .

The charging of the electric screwdriver

After inserting the bit holder head of the electric screwdriver into the circular orifice, push the end to press down, place it in the middle of the rotating shaft of the storage case, make the electrode contact with the charging pin, and then insert the Type-C charging cable into the charging mouth of the storage case for charging after turning on the power source.

Indicator light state

When the power is lower than 20% during operation, the red indicator light will flash quickly for 5 seconds, and then release the button, the light is off. Please charge in time.
While charging, the red indicator light presents a breathing lighting style.
When the power is full, the white indicator light always stays on.

This product is equipped with a USB charging cable, whose interface is Type-C general charging interface.The illustrations of products, accessories, user interface and so on in the instruction manual are schematic diagrams, which are only for reference.Due to the update and upgrade of the product, there may be some slight differences between the actual product and the schematic diagram. Products are subject to change.

03 Precautions

- Lift the lid of the storage case to the natural opening state, and the maximum opening angle is 110°. Please do not break it hard.
- Make sure that the electrified equipment is powered off while using this product.
- This product is not a toy, and children are forbidden to use it. The minimum recommended age for users is 16 years old.
- This product is specially used for precision repair. Please select the screwdriver bit matching the screw model during operation. Please be careful to avoid excessive force during manual operation, so as to prevent unnecessary damage to the screw or the screwdriver bit. The torque marked in the product parameters is the torque of the screwdriver, not that of the screwdriver bit.
- This product is specially used for precision repair. While using tools such as spudger and opening pick, please be careful to avoid excessive force during operation, so as to prevent unnecessary damage to tools or operation objects.

04 General Power Tool Safety Warnings

⚠ **Warning! Read all safety warnings, instructions, illustrations and specifications provided with this power tool.** Failure to follow all instructions listed below may result in electric shock, fire and/or serious injury.
Save all warnings and instructions for future reference.
The term "power tool" in the warnings refers to your mains-operated (corded) power tool or battery-operated (cordless) power tool.

Work area safety

- **Keep work area clean and well lit.** Cluttered or dark areas invite accidents.
- **Do not operate power tools in explosive atmospheres, such as in the presence of flammable liquids, gases or dust.** Power tools create sparks which may ignite the dust or fumes.
- **Keep children and bystanders away while operating a power tool.** Distractions can cause you to lose control.

Electrical safety

- **Power tool plugs must match the outlet. Never modify the plug in any way. Do not use any adapter plugs with earthed (grounded) power tools.** Unmodified plugs and matching outlets will reduce risk of electric shock.
- **Avoid body contact with earthed or grounded surfaces, such as pipes, radiators, ranges and refrigerators.** There is an increased risk of electric shock if your body is earthed or grounded.
- **Do not expose power tools to rain or wet conditions.** Water entering a power tool will increase the risk of electric shock.

- **Do not abuse the cord. Never use the cord for carrying, pulling or unplugging the power tool. Keep cord away from heat, oil, sharp edges or moving parts.** Damaged or entangled cords increase the risk of electric shock.
- **When operating a power tool outdoors, use an extension cord suitable for outdoor use.** Use of a cord suitable for outdoor use reduces the risk of electric shock.
- **If operating a power tool in a damp location is unavoidable, use a residual current device (RCD) protected supply.** Use of an RCD reduces the risk of electric shock.

Personal safety

- **Stay alert, watch what you are doing and use common sense when operating a power tool. Do not use a power tool while you are tired or under the influence of drugs, alcohol or medication.** A moment of inattention while operating power tools may result in serious personal injury.
- **Use personal protective equipment. Always wear eye protection.** Protective equipment such as a dust mask, non-skid safety shoes, hard hat or hearing protection used for appropriate conditions will reduce personal injuries.
- **Prevent unintentional starting. Ensure the switch is in the off-position before connecting to power source and/or battery pack, picking up or carrying the tool.** Carrying power tools with your finger on the switch or energising power tools that have the switch on invites accidents.
- **Remove any adjusting key or wrench before turning the power tool on.** A wrench or a key left attached to a rotating part of the power tool may result in personal injury.
- **Do not overreach. Keep proper footing and balance at all times.** This enables better control of the power tool in unexpected situations.
- **Dress properly. Do not wear loose clothing or jewellery. Keep your hair and clothing away from moving parts.** Loose clothes, jewellery or long hair can be caught in moving parts.

- **If devices are provided for the connection of dust extraction and collection facilities, ensure these are connected and properly used.** Use of dust collection can reduce dust-related hazards.
- **Do not let familiarity gained from frequent use of tools allow you to become complacent and ignore tool safety principles.** A careless action can cause severe injury within a fraction of a second.

Power tool use and care

- **Do not force the power tool. Use the correct power tool for your application.** The correct power tool will do the job better and safer at the rate for which it was designed.
- **Do not use the power tool if the switch does not turn it on and off.** Any power tool that cannot be controlled with the switch is dangerous and must be repaired.
- **Disconnect the plug from the power source and/or remove the battery pack, if detachable, from the power tool before making any adjustments, changing accessories, or storing power tools.** Such preventive safety measures reduce the risk of starting the power tool accidentally.
- **Store idle power tools out of the reach of children and do not allow persons unfamiliar with the power tool or these instructions to operate the power tool.** Power tools are dangerous in the hands of untrained users.
- **Maintain power tools and accessories. Check for misalignment or binding of moving parts, breakage of parts and any other condition that may affect the power tool's operation. If damaged, have the power tool repaired before use.** Many accidents are caused by poorly maintained power tools.

- **Use the power tool, accessories and tool bits etc. in accordance with these instructions, taking into account the working conditions and the work to be performed.** Use of the power tool for operations different from those intended could result in a hazardous situation.
- **Keep handles and grasping surfaces dry, clean and free from oil and grease.** Slippery handles and grasping surfaces do not allow for safe handling and control of the tool in unexpected situations.

Battery tool use and care

- **Recharge only with the charger specified by the manufacturer.** A charger that is suitable for one type of battery pack may create a risk of fire when used with another battery pack.
- **Use power tools only with specifically designated battery packs.** Use of any other battery packs may create a risk of injury and fire.
- **When battery pack is not in use, keep it away from other metal objects, like paper clips, coins, keys, nails, screws or other small metal objects, that can make a connection from one terminal to another.** Shorting the battery terminals together may cause burns or a fire.
- **Under abusive conditions, liquid may be ejected from the battery; avoid contact. If contact accidentally occurs, flush with water. If liquid contacts eyes, additionally seek medical help.** Liquid ejected from the battery may cause irritation or burns.
- **Do not use a battery pack or tool that is damaged or modified.** Damaged or modified batteries may exhibit unpredictable behavior resulting in fire, explosion or risk of injury.
- **Do not expose a battery pack or tool to fire or excessive temperature.** Exposure to fire or temperature above 130°C may cause explosion.

- **Follow all charging instructions and do not charge the battery pack or tool outside the temperature range specified in the instructions.** Charging improperly or at temperatures outside the specified range may damage the battery and increase the risk of fire.

Service

- **Have your power tool serviced by a qualified repair person using only identical replacement parts.** This will ensure that the safety of the power tool is maintained.
- **Never service damaged battery packs.** Service of battery packs should only be performed by the manufacturer or authorized service providers.

Safety instructions for all operations

- **Hold the power tool by insulated gripping surfaces, when performing an operation where the cutting accessory or fasteners may contact hidden wiring.** Cutting accessory contacting a “live” wire may make exposed metal parts of the power tool “live” and could give the operator an electric shock.

Safety warnings for battery pack

- Do not dismantle, open or shred cells or battery pack.
- Do not expose battery pack to heat or fire. Avoid storage in direct sunlight.
- Do not make the exposed terminal of the tool have a short circuit. Do not place multiple tools into the box or drawer at will, in order to avoid short circuit among them or by other metal objects.
- Do not subject battery pack to mechanical shock.
- In the event of battery leaking, do not allow the liquid to come into contact with the skin or eyes. If contact has been made, wash the affected area with copious amounts of water and seek medical advice.
- Do not use non-device special chargers.
- Keep tools away from children.
- Keep battery pack clean and dry.
- Wipe the battery pack terminals with a clean dry cloth if they become dirty.
- Battery pack needs to be charged before use. Always refer to this instruction and use the correct charging procedure.
- Do not maintain battery pack on charge when not in use.
- After extended periods of storage, it may be necessary to charge and discharge the battery pack several times to obtain maximum performance.
- Battery pack gives its best performance when it is operated at normal room temperature (20 °C ± 5 °C).
- Retain the original product literature for future reference.
- Dispose of properly.

05 Troubleshooting

Faults	Reasons	Troubleshoot
Equipment does not work	The lithium battery runs low	Please charge the device in time
The screwdriver bit cannot be assembled.	The measurement of the screwdriver bit does not match with the sleeve.	Use C4 screwdriver bit
The surface of the screwdriver bit get stained by rust	High humidity in storage environment	Place in a dry environment and regularly rub a layer of anti-rust oil on the surface of the screwdriver bit
Screws or sliding teeth cannot be screwed during use	Electric maximum torque 0.2N · m	Manually tighten/loosen it Manual maximum torque 3N · m
Battery cannot be charged	The Type-C cable is not plugged in or the specified charging cable is not used	Check whether the charging indicator light is on, plug in the Type-C cable, and use the charging voltage specified in the product parameters.

06 Product Parameters

Model: QWLSD012
Item Dimensions: 215.5×121.8×26.5mm
Net Weight: Approx. 300g
Color: Dark Gray

Parameters of the electric precision repair screwdriver
Measurement of the electric precision repair screwdriver: 159× Φ17mm
Net Weight: Approx. 63g
Electric Maximum Torque: 0.2N·m
Manual Maximum Torque: 3N·m
Input: 5V⎓0.2A
Rated Voltage: 3.7V
Battery Type: Lithium-ion battery
Battery Capacity: 350mAh
No-load Speed: 170r/min
Charging Time: Approx. 160min

Parameters of the screwdriver bit
Specification of the screwdriver bit:
C4×45mm
Material of the screwdriver bit: S2 steel
Cross type: PH0/PH1
Hex: H2.0
Slot type: SL2.0
Torx with hole: T8H/T10H
Specification of the screwdriver bit:
C4×28 mm
Material of the screwdriver bit: S2 steel
Cross type: PH000/PH00
Hex: H0.7/H0.9/H1.5
Slot type: SL1.5
Torx: T2/T3/T4
Torx with hole:T5H/T6H/ T9H
Pentagon: P2/P5
W type: W1.5
Y type: Y0.6
TW type: TW1
U type: U2.6
Triangle: 2.3
Pin: 0.8

Other accessories
Metal spudger×1：
175×5.5×5mm
Poined spudger×1：
155×6.6×5mm
Hook spudger×1：
153×6.6×5mm
Flexible pry tool×1：
122×26×5.6mm
Angled tweezers×1：
124×9.5×6mm
Blunt tweezers×1：
124×9.5×6mm
Suction cup×1：Ø 44×12mm
Plastic spudger×3：
83.5×9×5mm
Opening pick ×5：
38×36×0.8mm
Magnetic pad×1：
195×86×1.3mm
Wrist strap×1：1.8m
Charging cable×1：
500mm/Type-C

07 Regulatory Compliance Information

Europe — EU declaration of conformity

We, Shanghai HOTO Technology Co., Ltd., hereby, declare that this equipment is in compliance with the applicable Directives and European Norms, and amendments.

Disposal and recycling information

All products bearing this symbol are waste electrical and electronic equipment (WEEE as in directive 2012/19/EU) which should not be mixed with unsorted household waste. Instead, you should protect human health and the environment by handing over your waste equipment to a designated collection point for the recycling of waste electrical and electronic equipment, appointed by the government or local authorities. Correct disposal and recycling will help prevent potential negative consequences to the environment and human health. Please contact the installer or local authorities for more information about the location as well as terms and conditions of such collection points.

Federal Communications Commission Supplier’ s Declaration of Conformity

This supplier’ s declaration of conformity is hereby for

Product: HOTO Precision Screwdriver Kit Pro
Model Number(s): QWLSD012
Brand/Trade: HOTO

We declare that the above mentioned device has been tested and found in compliance with CFR 47 Part 15 Regulation.

This device complies with part 15 of the FCC Rules. Operation is subject to the following two conditions: (1) This device may not cause harmful interference, and (2) this device must accept any interference received, including interference that may cause undesired operation.

Note: This equipment has been tested and found to comply with the limits for a Class B digital device, pursuant to part 15 of the FCC Rules. These limits are designed to provide reasonable protection against harmful interference in a residential installation. This equipment generates, uses and can radiate radio frequency energy and, if not installed and used in accordance with the instructions, may cause harmful interference to radio communications. However, there is no guarantee that interference will not occur in a particular installation. If this equipment does cause harmful interference to radio or television reception, which can be determined by turning the equipment off and on, the user is encouraged to try to correct the interference by one or more of the following measures:

- Reorient or relocate the receiving antenna.
- Increase the separation between the equipment and receiver.
- Connect the equipment into an outlet on a circuit different from that to which the receiver is connected.
- Consult the dealer or an experienced radio/TV technician for help.

Representative of Responsible Party for SDoC
Company: Shanghai HOTO Technology Co., Ltd.
Address: Building 45, No.50 Moganshan Road, Shanghai, China
Country: China
Telephone No.: 400-021-8696

Manufacturer: Shanghai HOTO Technology Co., Ltd.
Address: Building 45, No.50 Moganshan Road, Shanghai, China

DECLARATION OF CONFORMITY

CE

EU Declaration of Conformity

We

Shanghai HOTO Technology Co., Ltd.

Declare that the product:

HOTO Precision Screwdriver Kit Pro / QWLSD012

Complies with the essential health and safety requirements of the following directives:

2014/30/EU Electromagnetic Compatibility directive References to the following harmonized standard were made:

EN55014-1: 2021
EN55014-2: 2021
EN IEC 61000-3-2:2019+A1:2021
EN 61000-3-3:2013+A2:2021

20011/65/EU+ (EU) 2015/863 Restrictions of the Use of Certain Hazardous Substances in Electrical and Electronic Equipment

Authorised signatory and technical file holder:

Shanghai HOTO Technology Co., Ltd.
Building 45, No.50 Moganshan Road Shanghai, China.

01 Produktübersicht

Lesen Sie dieses Handbuch vor der Verwendung sorgfältig durch und bewahren Sie es auf, um zukünftig die Informationen nachlesen zu können.

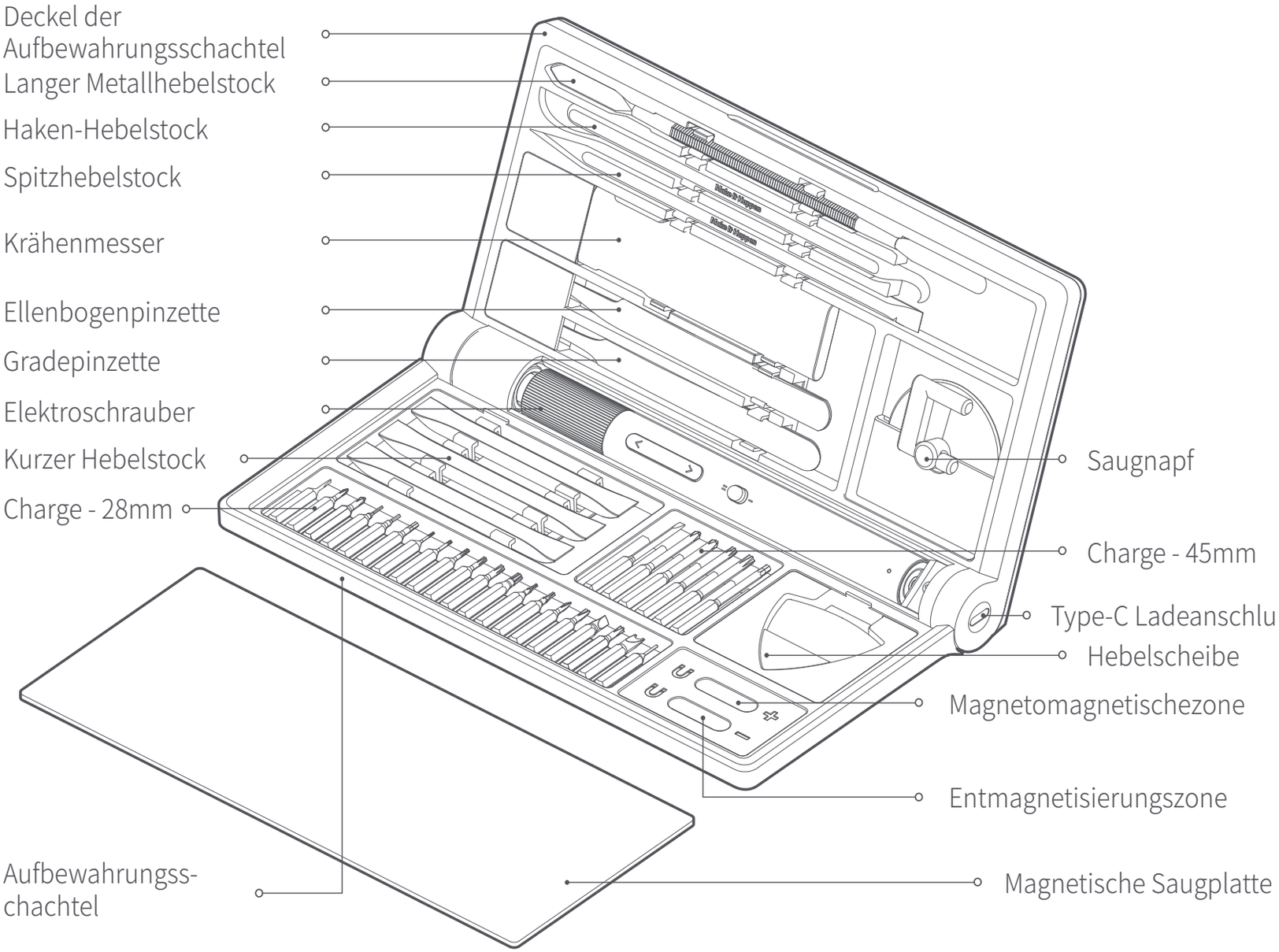

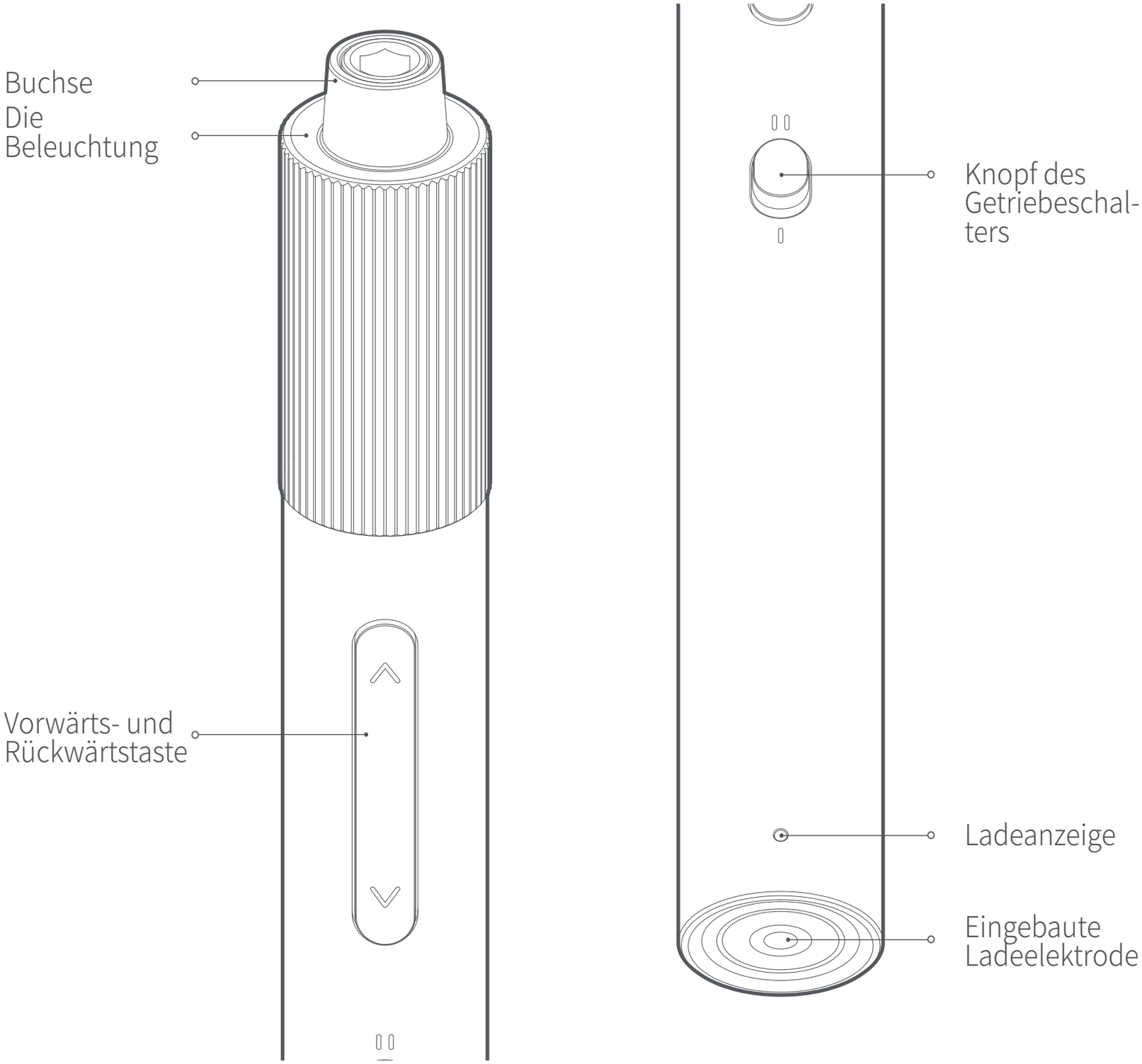
Buchse
Die Beleuchtung
Vorwärts- und Rückwärtstaste
Knopf des Getriebeschal-ters
Ladeanzeige
Eingebaute Ladeelektrode

02 Verwendung

Bedienungsanleitung der Aufbewahrungsschachtel

Aufbewahrungsschachtel auf/zumachen

Aufbewahrungsschachtel aufmachen maximal bis zum 110 Grad, bitte nicht hart brechen, und dann bis 0 Grad um Aufbewahrungsschachtel zuzumachen.

Elektroschrauber aufbewahren

Drücken Sie den Schwanz der Schraubendreherhülse leicht nach vorne und Sie können ihn herausnehmen. Führen Sie nach dem Gebrauch den Kopf der Hülse zuerst in das runde Loch ein und drücken Sie den Schwanz vorsichtig um ihn zu speichern.

Charge aufbewahren

Die Charge wird durch magnetische in die untere Schale absorbiert. Drücken Sie vorsichtig auf den Kopf, die Charge wird angehoben und es kann herausgenommen werden. Nachdem der verwendung stecken Sie die Charge in den schlitz, und die kann von selbst adsorbiert werden.

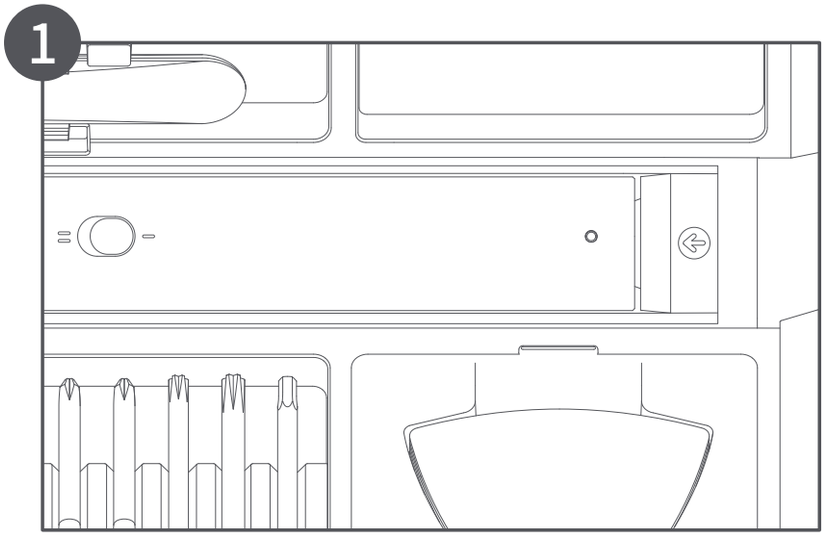

Gebrauchsanweisung der Elektroschrauberes

Nehmen Sie die Charge aus der Aufbewahrungsschachtel und stecken Sie in die Hülse.

Anleitung zum Füllen von Magnetismus

Nachdem die Charge in die Hülse eingeführt wurde, kann sie in der unteren rechten Ecke des Ladeschlitzes "+" platziert werden. Nach etwa 5 Sekunden kann es magnetisiert werden, um Magnetismus zu erzeugen, der adsorbiert werden kann.

Die meisten Schrauben; wenn die Charge nicht magnetisch ist, platzieren Sie den Entmagnetisierungsschlitz "-" in der unteren rechten Ecke und bleiben Sie etwa 5 Sekunden, um zu demagnetisieren.

2

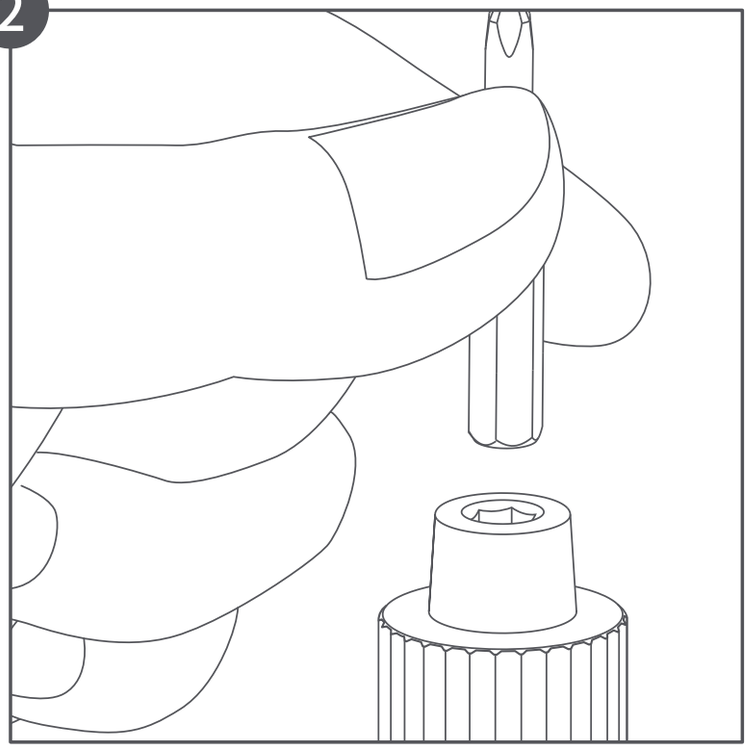

3

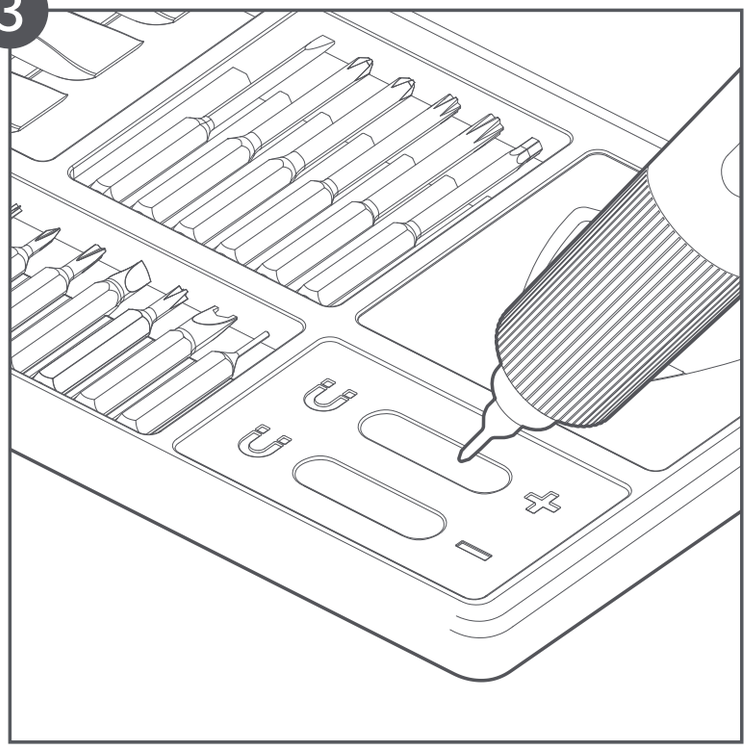

Vorwärts- und Rückwärtstaste

Drücken Sie den "∧" Gang, können Sie die Schraube ein oder festziehen.
Drücken Sie den "∨" Gang, können Sie die Schraube herausziehen oder lösen

Knopf des Getriebeschalters

Drücken Sie Getriebeschalter um den "I"- und "II"-Gang zu wechseln.
Dücken Sie den "I"-Gang vorwärts und drücken Sie zurück zum "II"-Gang.

Elektroschrauber aufzuladen

Nachdem Sie die elektrische Schraubendreherhülse in das runde Loch eingeführt haben, drücken Sie den Schwanz vorsichtig und legen Sie ihn in die Mitte der Aufbewahrungsschachtel. Die Elektrode steht verbindet mit dem Kontakt des Ladestiftes. Führen Sie dann das Type-C Ladekabel in den Ladeanschluss ein und schalten Sie die Stromversorgung zum Aufladen ein.

Beleuchtunsanzeige

Wenn die Batterie weniger als 20% beträgt, blinkt die rote Lampe 5 Sekunden lang, lassen Sie die Taste los und das Licht erlisst. Bitte laden Sie rechtzeitig auf. Beim Aufladen beleuchtet die rote Lampe. Wenn die Batterie voll ist, leuchtet die weiße Lampe immer.

Dieses Produkt ist mit einem USB-Ladekabel ausgestattet, und die Ladekabelschnittstelle ist eine Type-C-Ladeschnittstelle.
Die Produkte, das Zubehör, die Benutzeroberfläche und andere Abbildungen in der Bedienungsanleitung sind schematische Diagramme nur als Referenz.
Aufgrund der Aktualisierung des Produkts kann sich das physische Produkt geringfügig vom schematischen Diagramm unterscheiden. Bitte beziehen Sie sich auf das physische Objekt.

03 Vorsichtsmaßnahmen

- Drehen Sie die obere Abdeckung der Aufbewahrungsschachtel in der natürliche Richtung und maximal beträgt 110 Grad. Bitte nicht hart brechen.
- Stellen Sie bei der Verwendung dieses Produkts sicher, dass der Strom aus ist.
- Dieses Produkt ist kein Spielzeug und ist für Kinder verboten. Es wird empfohlen, dass Benutzer über 16 Jahre alt sind.
- Dieses Produkt wurde speziell für die präzise Wartung entwickelt. Bitte wählen Sie beim Betrieb die Charge, die dem Schraubenmodell entspricht. Achten Sie beim manuellen Betrieb darauf, dass Sie nicht zu viel Kraft anwenden, um unnötige Schäden an der Schraube zu vermeiden. Das in den Produktparametern identifizierte Drehmoment ist das Drehmoment des Schraubendrehers, nicht die Charge.
- Dieses Produkt wurde speziell für die Präzisionswartung entwickelt. Wenn Sie Hebelstock, Hebeblätter und andere Werkzeuge verwenden,achten Sie bitte darauf, übermäßige Kraft beim Betrieb zu vermeiden, um unnötige Schäden am Werkzeug oder Bedienobjekt zu vermeiden.

04 Allgemeine Sicherheitswarnungen für Elektrowerkzeuge

⚠**WARNUNG! Lesen Sie alle Sicherheitswarnungen, Anweisungen, Abbildungen und Spezifikationen, die diesem Elektrowerkzeug beiliegen.** Wenn Sie die Sicherheitshinweise nicht vollständig beachten, kann dies zu Stromschlag, Verbrennungen und/oder anderen schwerwiegenden Verletzungen führen.
Alle Warnungen und Anweisungen sollten zum späteren Nachschlagen au ewahrt werden.
Der Begriff „Elektrowerkzeug "in den Warnungen bezieht sich auf Ihr netzbetriebenes (kabelgebundenes) Elektrowerkzeug oder akkubetriebenes (kabelloses) Elektrowerkzeug.

Arbeitsbereichssicherheit

- **Halten Sie den Arbeitsbereich sauber und gut beleuchtet.** Unaufgeräumte oder dunkle Bereiche laden zu Unfällen ein.
- **Elektrowerkzeuge nicht in explosiven Umgebungen betreiben, z. B. in der Nähe von brennbaren Flüssigkeiten, Gasen oder Staub.** Elektrowerkzeuge erzeugen Funken, welche Staub oder Gase entzünden können.
- **Kinder und Herumstehende während des Betrieb eines Elektrowerkzeugs entfernt halten.** Ablenkungen können zum Verlust der Kontrolle führen.

Elektrische Sicherheit

- **Stecker von Elektrowerkzeugen müssen zur Steckdose passen. Auf keinerlei Art und Weise den Stecker modifizieren. Keinerlei Adapterstecker mit geerdeten Elektrowerkzeugen verwenden.** Nicht modifizierte Stecker und die dazu gehörigen Steckdosen reduzieren das Risiko von Stromschlag.

- **Körperkontakt mit geerdeten Oberflächen vermeiden, z.B. Rohre, Heizungen, Herde und Kühlschränke.** Bei Erdung des Körpers besteht ein erhöhtes Risiko des Stromschlags.
- **Elektrowerkzeuge niemals dem Regen oder Nässe aussetzen.** Beim Eindringen von Wasser in das Elektrowerkzeug erhöht sich das Risiko von Stromschlag.
- **Das Netzkabel nicht missbrauchen. Das Netzkabel niemals zum Tragen, Ziehen oder Entfernen des Steckers des Elektrowerkzeugs verwenden. Das Netzkabel von Hitzequellen, Öl, scharfen Kanten und beweglichen Teilen fernhalten.** Beschädigte oder verknotete Netzkabel erhöhen das Risiko des Stromschlags.
- **Beim Betreiben des Elektrowerkzeugs, nur ein für den Gebrauch im Außenbereich geeignetes Verlängerungskabel verwenden.** Die Verwendung eines geeigneten Verlängerungskabels für den Gebrauch im Außenbereich reduziert das Risiko des Stromschlags.
- **Wenn das Betreiben des Elektrowerkzeugs in feuchten Umgebungen unumgänglich ist, eine, durch einen Fehlerstromschutzschalter (RCD) geschützte, Netzversorgung verwenden.** Die Verwendung eines Fehlerstromschutzschalters reduziert das Risiko des Stromschlags.

Persönliche Sicherheit

- **Bleiben Sie wachsam, beobachten Sie, was Sie tun, und nutzen Sie Ihren gesunden Menschenverstand, wenn Sie ein Elektrowerkzeug bedienen. Bei Ermüdung oder unter dem Einfluss von Medikamenten, Alkohol oder Drogen, das Elektrowerkzeug nicht verwenden.** Ein Moment der Unachtsamkeit beim Betrieb des Elektrowerkzeugs reicht aus, um schwerwiegende Verletzungen zu verursachen.

- **Persönliche Schutzausrüstung benutzen. Immer Augenschutz tragen.** Benutzung von Schutzausrüstung, wie etwa Staubmaske, rutschfeste Sicherheitsschuhe, Schutzhelm oder Gehörschutz bei zutreffenden Zuständen reduzieren das Verletzungsrisiko.
- **Unbeabsichtigtes Einschalten verhindern. Sicherstellen, dass der Schalter ausgeschaltet wurde, bevor das Elektrowerkzeug an die Netzversorgung und/oder Akkupack angeschlossen, das Werkzeug aufgehoben oder getragen wird.** Das Tragen von Elektrowerkzeugen mit dem Finger auf dem Einschalter oder das Anschließen von Elektrowerkzeugen mit eingeschaltetem Einschalter an das Stromnetz lädt zu Unfällen ein.
- **Jeglichen Einstell- oder Werkzeugschlüssel entfernen, bevor das Elektrowerkzeug eingeschaltet wird.** Ein, an einem rotierenden Teil des Elektrowerkzeugs angebrachter, vergessener Einstell- oder Schraubenschlüssel kann zu ernstha en Verletzungen führen.
- **Nicht außerhalb der Reichweite arbeiten. Stets festen Stand und Gleichgewicht bewahren.** Dies ermöglicht eine bessere Kontrolle des Elektrowerkzeugs in unerwarteten Situationen.
- **Korrekte Kleidung tragen. Keinerlei lose Kleidungsstücke oder Schmuck tragen. Haare und Kleidung von beweglichen Teilen fernhalten.** Lose Kleidung, Schmuck oder lange Haare könnten sich in beweglichen Teilen verfangen.
- **Falls Vorrichtungen zum Staubabzug oder Staubsammeln vorhanden sind, sicherstellen, dass diese korrekt angeschlossen und verwendet werden.** Verwendung von Staubsammelvorrichtungen kann die staubbezogenen Gefahren reduzieren.
- **Lassen Sie nicht zu, dass die durch häufigen Gebrauch von Werkzeugen gewonnene Vertrautheit dazu führt, dass Sie selbstgefällig werden und die Grundsätze der Werkzeugsicherheit ignorieren.** Lassen Sie nicht zu, dass die durch häufigen Gebrauch von Werkzeugen gewonnene Vertrautheit dazu führt, dass Sie selbstgefällig werden und die Grundsätze der Werkzeugsicherheit ignorieren.

Verwendung und Pflege von Elektrowerkzeugen

- **Keine übermäßige Kra auf das Elektrowerkzeug ausüben. Für jede Anwendung das richtige Elektrowerkzeug verwenden.** Das richtige elektrowerkzeug erledigt die Arbeit besser und sicherer, mit der Geschwindigkeit für die es vorgesehen ist.
- **Verwenden Sie das Elektrowerkzeug nicht, wenn der Schalter es nicht ein und ausschaltet.** Jegliches Elektrowerkzeug, dass mi els dem Schalter nicht ein- und ausgeschaltet werden kann, ist gefährlich und muss repariert werden.
- **Ziehen Sie den Stecker von der Stromquelle ab und/oder entfernen Sie den Akkupack, falls abnehmbar, aus dem Elektrowerkzeug, bevor Sie Einstellungen vornehmen, Zubehörteile wechseln oder Elektrowerkzeuge lagern.** Solche Verhütungsmaßnahmen reduzieren das Risiko eines unbeabsichtigten Startens des Elektrowerkzeugs.
- **Nicht verwendete Elektrowerkzeuge außerhalb der Reichweite von Kindern lagern und keine Menschen ohne Erfahrung mit dem Elektrowerkzeug oder Kenntnis dieser Anweisungen das Elektrowerkzeug betreiben lassen.** In den Händen von unerfahrenen Benutzern sind Elektrowerkzeuge eine Gefahr.
- **Pflegen Sie Elektrowerkzeuge und Zubehör. Prüfen Sie, ob bewegliche Teile falsch ausgerichtet sind oder klemmen, ob Teile gebrochen sind und ob andere Bedingungen vorliegen, die den Betrieb des Elektrowerkzeugs beeinträchtigen können. Falls beschädigt, das Elektrowerkzeug vor der erneuten Verwendung reparieren lassen.** Viele Unfälle werden durch schlecht gewartete Elektrowerkzeuge verursacht.
- **Viele Unfälle werden durch schlecht gewartete Elektrowerkzeuge verursacht.** Korrekt gewartete Schneidwerkzeuge mit scharfen Schneidkanten klemmen seltener und sind leichter zu steuern.
- **Verwenden Sie das Elektrowerkzeug, das Zubehör und die Werkzeugbits usw. gemäß dieser Anleitung unter Berücksichtigung der Arbeitsbedingungen und der auszuführenden Arbeiten.** Die Verwendung des Elektrowerkzeugs für unsachgemäße Arbeiten kann zu gefährlichen Situationen führen.

- **Halten Sie Griffe und Greifflächen trocken, sauber und frei von Öl und Fe .** Rutschige Griffe und Griffflächen verhindern eine sichere Handhabung und Kontrolle des Werkzeugs in unerwarteten Situationen.

Verwendung und Pflege von akkubetriebenem Werkzeug

- **Nur mit dem, vom Hersteller angegebenen, Ladegerät aufladen.** Ein Ladegerät, das für nur für eine Art von Akkupack geeignet ist kann zur Brandgefahr führen, wenn es für eine andere Art von Akkupack verwendet wird.
- **Das Elektrowerkzeug nur mit dem dafür geeigneten Akkupack verwenden.** Die Verwendung jeglichen anderen Akkupacks kann zu Verletzungen und zum Brand führen.
- **Wenn der Akku nicht in Gebrauch ist, halten Sie ihn von anderen Metallgegenständen wie Büroklammern, Münzen, Schlüsseln, Nägeln, Schrauben oder anderen kleinen Metallgegenständen fern, die eine Verbindung von einem Pol zum anderen herstellen können.** Das Kurschließen der Pole kann zu Verbrennungen oder zum Brand führen.
- **Bei Zuständen des Missbrauchs kann Flüssigkeit aus der Ba erie auslaufen; jeglichen Kontakt vermeiden! Falls ausversehen Kontakt entsteht, mit Wasser ausspülen. Falls Flüssigkeit in die Augen gelangt, zusätzlich ärztliche Hilfe aufsuchen.** Flüssigkeit aus der Ba erieeinheit kann zu Irritationen und Verbrennungen führen.
- **Verwenden Sie keine Akkupacks oder Werkzeuge, die beschädigt oder modifiziert sind.** Beschädigte oder modifizierte Akkus können ein unvorhersehbares Verhalten zeigen, was zu Feuer, Explosion oder Verletzungsgefahr führen kann.
- **Beschädigte oder modifizierte Akkus können ein unvorhersehbares Verhalten zeigen, was zu Feuer, Explosion oder Verletzungsgefahr führen kann.** Feuer oder Temperaturen über 130 °C können zu einer Explosion führen.

- **Befolgen Sie alle Ladeanweisungen und laden Sie den Akkupack oder das Werkzeug nicht außerhalb des in der Anleitung angegebenen Temperaturbereichs.** Unsachgemäßes Laden oder Laden bei Temperaturen außerhalb des angegebenen Bereichs kann den Akku beschädigen und die Brandgefahr erhöhen.

Service

- **Das Elektrowerkzeug durch eine Fachkra , unter ausschließlicher Verwendung von Originalteilen, warten lassen.** Dies stellt sicher, dass sie Sicherheit des Elektrowerkzeugs erhalten bleibt.
- **Warten Sie niemals beschädigte Akkupacks.** Lassen Sie Servicearbeiten an Akkupacks nur vom Hersteller oder von autorisierten Servicestellen durchführen.

Sicherheitshinweise für alle Arbeiten

- **Halten Sie das Elektrowerkzeug an isolierten Griffflächen, wenn Sie einen Arbeitsgang durchführen, bei dem das Schneidzubehör oder die Befestigungselemente verborgene Leitungen berühren können.** Schneidzubehör, das eine „stromführende" Leitung berührt, kann freiliegende Metallteile des Elektrowerkzeugs unter Spannung setzen und dem Bediener einen Stromschlag versetzen.

Eingebaute Batterie-Sicherheitswarnung für Werkzeuge

- Es ist verboten, Werkzeuge auszubauen, zu öffnen oder zu hacken.
- Es ist verboten, Werkzeug unter Flammen auszusetzen oder direkt unter Sonneneinstrahlung zu lagern.
- Es ist verboten, die freiliegende Klemme des Werkzeugs kurzzuschließen. Lassen Sie nicht mehrere Werkzeuge nach Belieben in Kisten oder Schubladen, um zu vermeiden, dass sie sich gegenseitig kurzschließen oder von anderen Metallgegenständen kurzgeschlossen werden.
- Es ist verboten, Werkzeuge mit mechanischen Stösen herzustellen.
- Sobald die Batterie ausläuft, berühren Sie die ausgelaufene Flüssigkeit nicht direkt auf die Haut oder die Augen. Sofort mit einer großen Menge Wasser abspülenu und suchen Sie rechtzeitig eine medizinische Behandlung auf.
- Verwenden Sie keine unprofessionelle Ladegeräte.
- Halten Sie Werkzeuge weit weg von Kindern.
- Verwenden Sie keine unprofessionelle Battrie.
- Halten Sie die Werkzeuge sauber und trocken.
- Wenn das Werkzeug extrem schmutzig ist, sollte es mit einem sauberen und trockenen Tuch abgewischt werden.
- Das Werkzeug sollte vor dem Gebrauch aufgeladen werden. Beim Aufladen sollten Sie das richtige Ladegerät verwenden und sich auf die Anweisungen des Herstellers oder die richtigen Anweisungen in Bedienungsanleitung beziehen.
- Das Werkzeug nicht lange aufladen, wenn es nicht benutzt wird.
- Nach längerer Lagerung muss das Werkzeug mehrmals geladen und entladen werden, um die beste Leistung zu erreichen.
- Die Leistung der Batterie ist bei Temperatur (20°C±5°C) am besten.
  Bewahren Sie die ursprünglichen Anweisungen des Produkts für zukünftige Referenz auf.
- Die Batterie richtig behandeln .

05 Fehlerbehebung

Probleme	Mögliche Ursachen	Lösungen
Das Gerät funktioniert nicht	Batterie ist leer	Bitte rechtzeitig aufladen
Charge kann nicht installiert werden	Charge grösse entschpricht nicht der Hülse	C4 Charge zu benutzen
Die Oberfläche der Charge ist rostig	Die Lageumgebung ist zu feucht	Legen Sie es in eine trockene Umgebung und wischen Sie regelmäßig eine Schicht Rostschutzöl auf der Oberfläche der Charge ab.
Die Schrauben können während des Gebrauchs nicht verdreht werden	Maximales elektrisches Drehmoment ist 0.2N.m	Es kann manuell angezogen oder gelockert werden.Manuelles maximales Drehmoment ist 3N.m
Batterie kann nicht aufgeladen werden	Type-C-Kabel ist nicht angeschlossen oder das angegebene Ladekabel wird nicht verwendet.	Überprüfen Sie, ob die Ladeanzeige leuchtet, schließen Sie das Typ-C-Kabel an und verwenden Sie die in den Produktparametern angegebene Ladespannung.

06 Spezifikationen

Modell: QWLSD012
Artikelmaße: 215.5×121.8×26.5mm
Nettogewicht: Etwa 300g
Farbe: Dark Gray

Parameter des Elektroschraubers
Größe des Elektroschraubers: 159× Φ17mm
Nettogewicht: Etwa 63g
Maximales elektrisches Drehmoment: 0.2N·m
Manuelles maximales Drehmoment: 3N·m
Eingang: 5V⎓0.2A
Nennspannung: 3.7V
Akkutyp: Lithium
Akkukapazität: 350mAh
Leerlaufdrehzahl: 170r/min
Ladedauer: Approx. 160min

Charge Parameter
Charge Spezifikation: C4×45mm
Charge Materia: S2-Stahl
Kreuz: PH0/PH1
Sechseck: H2.0
Eins Form: SL2.0
Torx: T8H/T10H
Charge Spezifikation: C4×28 mm
Charge Materia: S2-Stahl
Kreuz: PH000/PH00
Sechseck: H0.7/H0.9/H1.5
Eins Form: SL1.5
Torx: T2/T3/T4
Torx with hole:T5H/T6H/ T9H
Pentagon: P2/P5
W Form: W1.5
Y Form: Y0.6
TW. Form: TW1
U Form: U2.6
Dreieckiger Schraubendreher: 2.3
Pin: 0.8

Anderes Zubehör
Langer Metallhebel×1：
175×5.5×5mm
Spitzhebelstock×1：155×6.6×5mm
Haken Hebelstock ×1：
153×6.6×5mm
Krähenmesser×1：122×26×5.6mm
Ellenbogenpinzette×1：
124×9.5×6mm
Gradepinzette×1：124×9.5×6mm
Saugnapf×1：Ø 44×12mm
kurzer Hebelstock×3：
83.5×9×5mm
Hebelscheibe ×5：38×36×0.8mm
Magnetische Saugplatte×1：
195×86×1.3mm
Elektrostatisches Armband×1：1.8m
Ladekabel×1：500mm/Type-C

07 Informationen zur Einhaltung gesetzlicher Vorschri en

Europa — EU-Konformitätserklärung

Wir, Shanghai HOTO Technology Co., Ltd., bestätigen hiermit, dass dieses Gerät mit den geltenden Verordnungen und europäischen Normen sowie etwaigen Ergänzungen in Einklang steht.

Informationen zur Entsorgung und zum Recycling

Alle mit diesem Symbol gekennzeichneten Produkte sind Elektroschro und Elektrogeräte (WEEE entsprechend EU-Richtlinie 2012/19/EU) und dürfen nicht mit unsortiertem Haushaltsmüll vermischt werden. Schützen Sie sta dessen Ihre Mitmenschen und die Umwelt, indem Sie Ihre zu entsorgenden Geräte an eine dafür vorgesehene, von der Regierung oder einer lokalen Behörde eingerichtete Sammelstelle zum Recycling von Elektroschro und Elektrogeräten bringen. Eine ordnungsgemäße Entsorgung und Recycling helfen, negative Auswirkungen auf die Gesundheit von Umwelt und Menschen zu vermeiden. Wenden Sie sich bi e an den Installateur oder lokale Behörden, um Informationen zum Standort und den allgemeinen Gesch

Hersteller: Shanghai HOTO Technology Co., Ltd.
Adresse: Building 45, No.50 Moganshan Road, Shanghai, China

01 Panoramica del prodotto

Leggere attentamente il presente manuale prima dell'uso del dispositivo e conservarlo per ogni riferimento futuro.

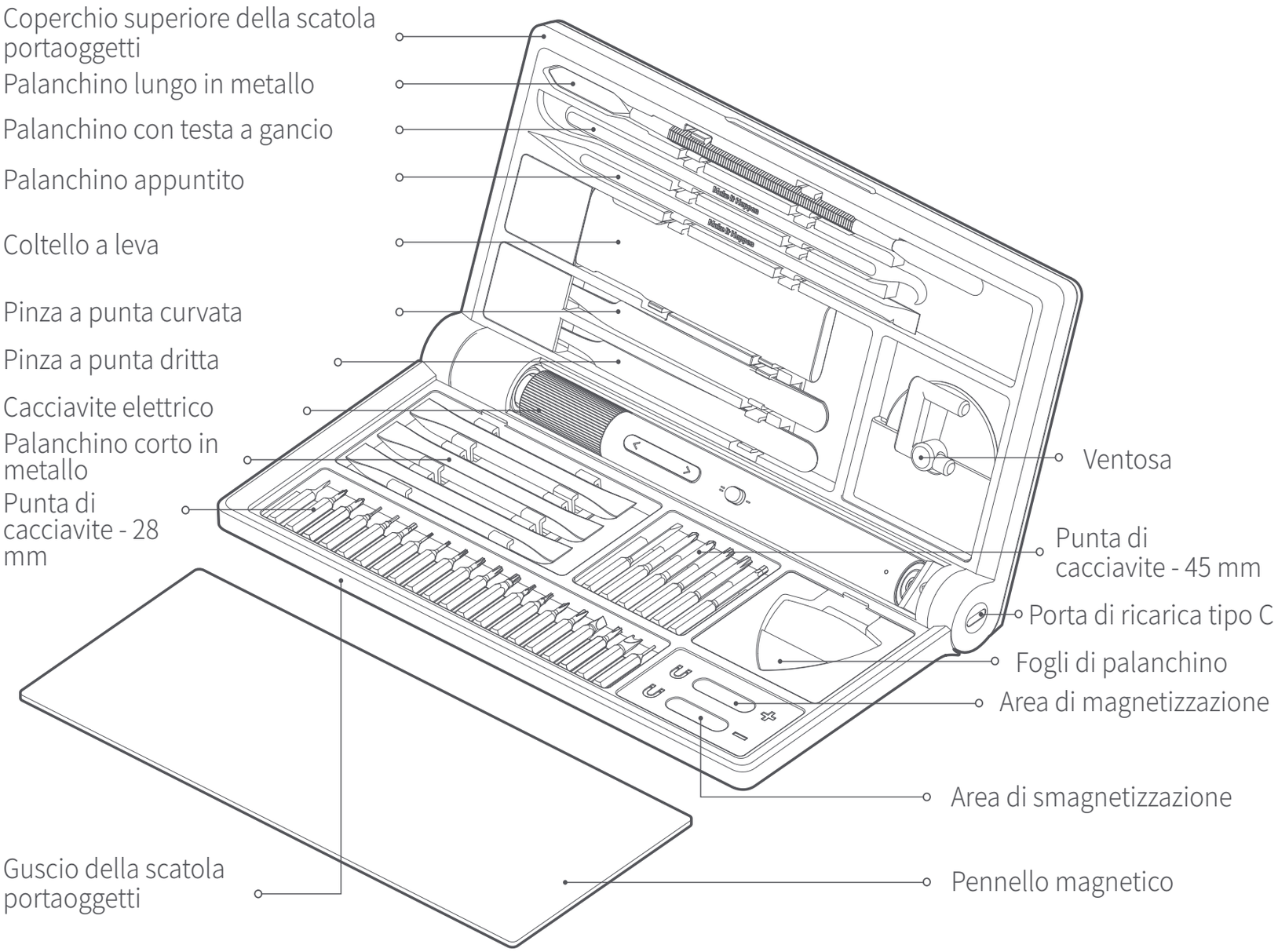

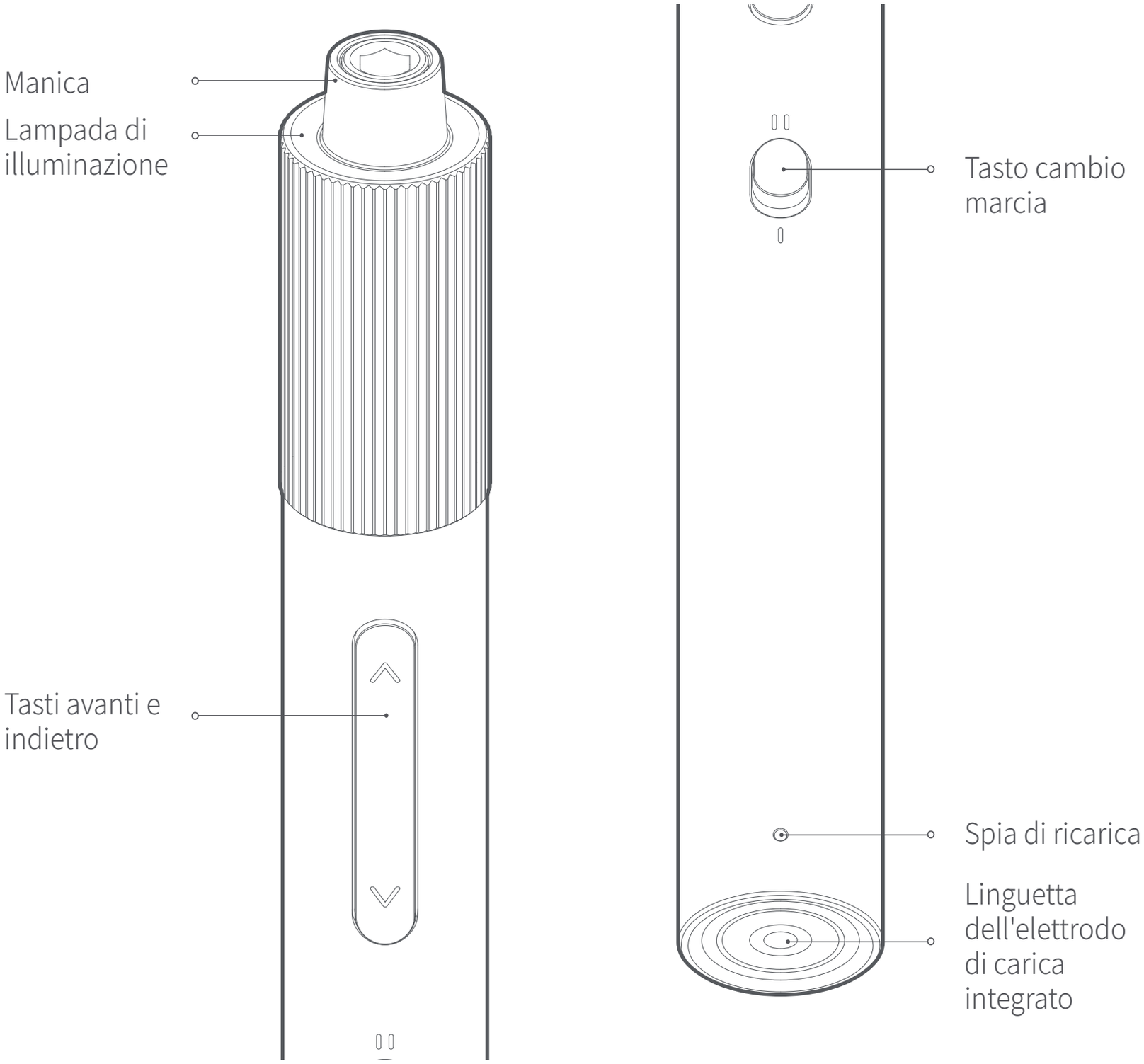
Manica
Lampada di illuminazione
Tasti avanti e indietro
Tasto cambio marcia
Spia di ricarica
Linguetta dell'elettrodo di carica integrato

02 Come utilizzare

Come usare la scatola portaoggetti

Apertura e chiusura della scatola portaoggetti

Alzare il coperchio superiore della scatola portaoggetti allo stato di apertura naturale e lo stato massimo di apertura è di 110°, non aprire con forza.
Chiudere il coperchio superiore della scatola portaoggetti a 0° e la scatola portaoggetti è chiusa.

Conservazione del cacciavite elettrico

Spingere leggermente in avanti la parte finale del cacciavite per prenderlo fuori.
Dopo l'uso, inserire prima la testa della manica nel foro rotondo, poi spingere delicatamente la parte finale e premere verso il basso per riporla.

Conservazione delle punte di cacciavite

Le punte di cacciavite sono conservate magneticamente nel coperchio inferiore. Premere leggermente la testa, quando la punta di cacciavite è alzata, allora può essere estratta.
Dopo che la punta di cacciavite è stata utilizzata, inserire la punta nello slot delle punte, la punta può essere assorbita automaticamente.

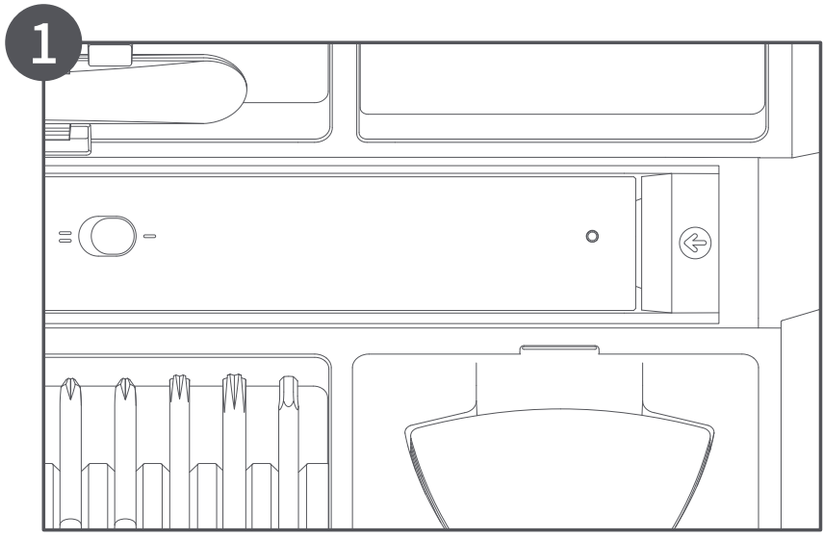

Come usare un cacciavite elettrico

Estrarre la punta di cacciavite dalla scatola portaoggetti e basta inserire la punta nella manica.

Istruzioni per la magnetizzazione

Dopo che la punta di cacciavite è stata inserita nella manica, la punta può essere posizionata nello slot di magnetizzazione "+" nell'angolo in basso a destra. Basta lasciare per circa 5 secondi per la magnetizzazione, creando il magnetismo, può assorbire la maggior parte delle viti; se la punta operativa non deve essere magnetica, è possibile posizionare la punta nello slot di smagnetizzazione "-" nell'angolo in basso a destra e lasciare per circa 5 secondi per la smagnetizzazione.

2

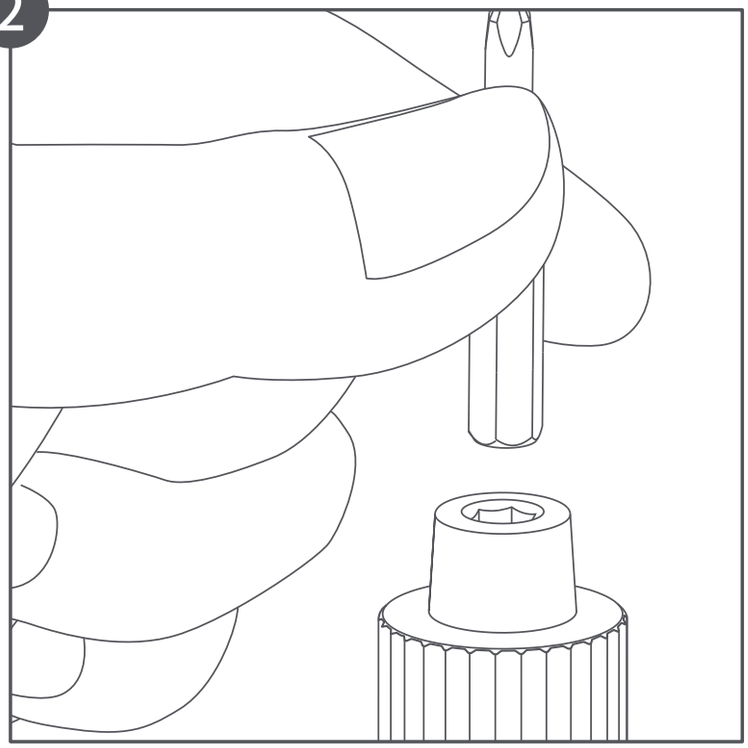

3

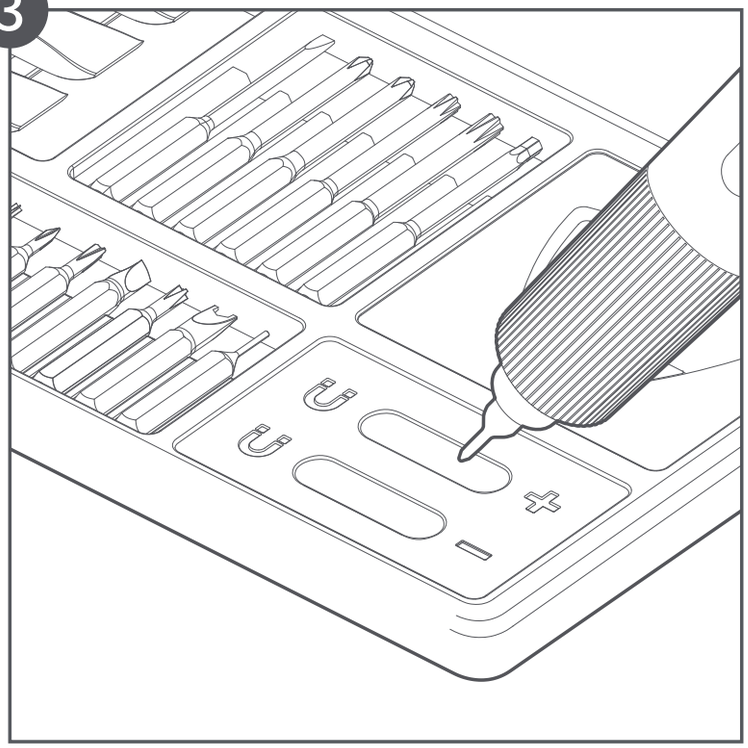

Tasto rotazione avanti e indietro

Premere la marcia "∧" e avvitare o serrare la vite.
Premere la marcia "∨" e svitare o allentare la vite.

Tasto per cambio della marcia

Premere il tasto dell'interruttore di marcia per cambiare la marcia " I " e "II".
Spingere in avanti per la marcia " I " e spingere all' indietro per la marcia "II".

Ricarica per cacciavite elettrico

Dopo aver inserito la testa della manica del cacciavite elettrico nel foro rotondo, spingere delicatamente la parte finale verso il basso e posizionarla al centro dell'asta della scatola portaoggetti. Quando la linguetta dell'elettrodo tocca i contatti del perno di ricarica, inserire il cavo di ricarica tipo-C nella porta di ricarica della scatola portaoggetti, basta collegare l'alimentazione per la ricarica.

Stato della spia

Quando la potenza è inferiore al 20% durante il funzionamento, la spia rossa lampeggia rapidamente dopo 5 secondi, rilasciare il tasto e la spia si spegne. Caricare in tempo.
Durante la ricarica, la spia rossa presenta una luce respiratoria.
Quando la batteria è completamente carica, la spia bianca è accesa costantemente.

Questo prodotto è fornito con un cavo di ricarica USB e l'interfaccia del cavo di ricarica è un'interfaccia di ricarica universale di tipo C.
Le illustrazioni del prodotto, degli accessori e dell'interfaccia utente nel manuale utente sono esclusivamente a scopo di riferimento. Il prodotto effettivo e le relative funzioni possono variare a causa dei miglioramenti apportati al prodotto stesso.

03 Precauzioni

- Alzare il coperchio superiore della scatola portaoggetti allo stato di apertura naturale e lo stato massimo di apertura è di 110°, non aprire con forza.
- Assicurarsi che le apparecchiature sotto tensione siano spente quando si utilizza questo prodotto.
- Questo prodotto non è un giocattolo e i bambini non devono usarlo. È consigliabile che gli utenti abbiano più di 16 anni.
- Questo prodotto è destinato alla manutenzione di precisione. Utilizzare una punta di cacciavite corrispondente al modello di vite durante il funzionamento. Prestare attenzione a non usare una forza eccessiva nell' uso manuale per evitare danni inutili alla vite o alla punta di cacciavite. La coppia indicata nei parametri del prodotto è la coppia del cacciavite, non la coppia della punta di cacciavite.
- Questo prodotto è destinato alla manutenzione di precisione. Quando si utilizzano il palanchino, i fogli di palanchino e altri strumenti, prestare attenzione a non usare una forza eccessiva nell' uso per evitare danni inutili allo strumento o agli oggetti operativi.

04 Avvertenze generali di sicurezza per utensili ele rici

⚠ **Avvertenza! Leggere tutte le avvertenze di sicurezza, le istruzioni, le illustrazioni e le specifiche tecniche con questo utensile elettrico.** Non seguire le istruzioni elencate di seguito potrebbe causare folgorazioni, incendi e/o lesioni gravi.
Conservare tutte le avvertenze ed istruzioni per consultazioni future.
Il termine "utensile elettrico" nelle avvertenze si riferisce all'utensile elettrico alimentato dalla rete (con cavo) o all'utensile elettrico a batteria (senza fili).

Sicurezza sull'area di lavoro

- **Mantenere l'area di lavoro pulita e ben illuminata.** Le aree disordinate o buie favoriscono gli incidenti.
- **Non adoperare utensili elettrici in atmosfere potenzialmente esplosive, come in presenza di liquidi, gas o polveri infiammabili.** Utensili elettrici creano scintille che possono incendiare vapori o polveri.
- **Tenere i bambini e gli astanti lontano quando fate funzionare un utensile elettrico.** Le distrazioni possono causare la perdita di controllo.

Sicurezza elettrica

- **Le spine degli utensili elettrici devono accoppiarsi bene con le prese. Non modificare mai in alcun modo le spine. Non usare alcuna prolunga con utensili elettrici (con la messa a terra).** Spine non modificate e prese ben abbinate ridurranno il rischio di folgorazioni.
- **Evitare il contatto del corpo con superfici messe a terra, come tubazioni,termosifoni, stufe e frigoriferi.** Esiste un rischio notevole di folgorazioni se il vostro corpo è a contatto con la messa a terra.
- **Non esporre utensili elettrici alla pioggia od a condizioni di umidità.** L'acqua che entra in un utensile elettrico aumenterà il rischio di folgorazioni.

- **Non manomettere il cavo. Non usare mai il cavo per trasportare, tirare o staccare l'utensile elettrico. Mantenere il cavo lontano da calore, olio, bordi taglienti o parti in movimento.** Cavi danneggiati od aggrovigliati aumentano il rischio di folgorazioni.
- **Quando si usa un utensile elettrico, usare delle prolunghe adatte ad essere usate all'aperto.** L'utilizzo di prolunghe adatte ad essere usate all'aperto riduce i rischi di folgorazioni.
- **Se si deve adoperare un utensile elettrico in un luogo umido, usare dispositivo a corrente residua (RCD) con alimentazione prote a.** L'utilizzo di un RCD reduce il rischio di folgorazioni.

Sicurezza personale

- **State sul chi va là, osservate quello che si fa ed usate buon senso quando adoperate un utensile elettrico. Non usate un utensile elettrico se siete stanchi o sotto l'influenza di droghe, alcol o farmaci.** Un attimo di disattenzione quando si adopera un utensile elettrico può causare serie lesioni personali.
- **Usare equipaggiamento protettivo personale. Indossare sempre equipaggiamento protettivo degli occhi.** Equipaggiamento protettivo come maschere antipolvere, scarpe di sicurezza antisdrucciolo, elmetti o protezioni alle orecchie usate in condizioni adeguate ridurranno le lesioni personali.
- **Prevenire le accensioni non volute. Assicurarsi che l'interruttore sia in posizione spento prima di collegarlo ad una fonte di elettricità e/o ad una batteria, quando si prende o trasporta l'utensile.** Trasportare gli utensili con le dita sull'interruttore o alimentare utensili elettrici che hanno l'interruttore acceso è un invito agli incidenti.
- **Rimuovere ogni chiave da regolazione o chiave inglese prima di accendere l'utensile.** Una chiave inglese od una chiave di regolazione lasciata a accata ad una parte rotante dell'utensile elettrico potrebbe causare lesioni personali.

- **Non sporgersi troppo. Tenersi sempre in piedi ed in equilibrio.** Ciò garantirà un controllo migliore dell'utensile elettrico in situazioni inaspettate.
- **Vestirsi in modo adeguato. Non indossare vestiti larghi o gioielleria.** Tenere capelli e vestiti lontani dalle parti in movimento. Vestiti larghi, gioielleria o capelli lunghi possono impigliarsi nelle parti in movimento.
- **Se vengono forniti apparecchi per il collegamento alle strutture di raccolta ed estrazione polveri, assicurarsi che siano ben collegati ed usati.** L'uso della raccolta polveri reduce i pericoli relativi alla polvere.
- **Non lasciare che la familiarità acquisita con l'uso frequente degli strumenti ti consenta di diventare compiacente e ignorare i principi di sicurezza degli strumenti.** Un'azione imprudente può causare gravi lesioni in una frazione di secondo.

Uso e cura utensili elettrici

- **Non forzare un utensile elettrico. Usare l'utensile elettrico giusto per il lavoro da fare.** L'utensile elettrico giusto eseguirà meglio ed in maniera più sicura il lavoro nella percentuale per cui è stato progettato.
- **Non usare l'utensile elettrico se l'interruttore non lo accende o spegne.** Qualsiasi utensile elettrico che non possa essere controllato dal suo interruttore è pericoloso e deve essere riparato.
- **Scollegare la spina dalla presa elettrica e/o rimuovere la batteria, se rimovibile, dall'utensile elettrico prima diffeffe uare regolazioni, cambiare accessori o riporre utensili elettrici.** Queste misure di sicurezza preventive riducono i rischi di avviare accidentalmente l'utensile elettrico.
- **Stivare gli utensili elettrici a vuoto lontano dalla portata dei bambini e non lasciare che persone che non hanno familiarità nell'uso degli utensili elettrici o con queste istruzioni li adoperino.** Gli utensili elettrici sono pericolosi nelle mani di utenti non addestrati all'uso.

- **Manutenzione di strumenti e accessori elettrici. Controllare l'allineamento corretto od obbligatorio delle parti in movimento, la rottura delle parti e qualsiasi altra condizione che possa influire sul funzionamento dell'utensile elettrico. Se fosse danneggiato, fate riparare l'utensile elettrico prima di usarlo.** Molti incidenti sono causati da utensili elettrici che hanno avuto una scarsa manutenzione.
- **Conservare gli utensili per il taglio affilati e puliti.** Utensili per il taglio con adeguata manutenzione con i bordi affilati hanno minori probabilità di impigliarsi e sono più facili da controllare.
- **Utilizzare l'ele routensile, gli accessori, le punte ecc. Secondo queste istruzioni, tenendo conto delle condizioni di lavoro e del lavoro da eseguire.** Usare l'utensile elettrico per operazioni diverse da quelle programmate potrebbe dare adito a situazioni di pericolo.
- **Mantenere le impugnature e le superfici di presa asciu e, pulite e prive di olio e grasso.** Le impugnature scivolose e le superfici di presa non consentono una manipolazione e un controllo sicuri dello strumento in situazioni impreviste.

Uso e cura dello strumento batteria

- **Ricaricare utilizzando esclusivamente il caricabatteria specificato dal produttore.** Un caricabatteria che è adatto ad un solo tipo di batteri può creare rischio di incendio se si usa con una batteria diversa.
- **Usare utensili elettrici solo con le batterie specificamente progettate per loro.** L'uso di ogni altra batteria può creare rischio di lesioni ed incendi.
- **Quando una batteria non si usa, va tenuta lontano dagli altri oggetti metallici, come graffette, monete, chiavi, chiodi, viti od altri oggetti metallici che possano collegare un terminale all'altro.** Mandare in corto circuito i terminali può causare ustioni od incendi.

- **In condizioni di uso scorretto, possono uscire dei liquidi dalla batteria, evitare il contatto. Se il contatto avviene accidentalmente, sciacquare con acqua. Se il liquido viene a contatto con gli occhi, cercare un aiuto medico.** Il liquido fuoriuscito dalla batteria può causare irritazioni od ustioni.
- **Non utilizzare un pacco batteria o uno strumento danneggiato o modificato.** Le batterie danneggiate o modificate possono mostrare un comportamento imprevedibile con conseguenti incendi, esplosioni o rischio di lesioni.
- **Non esporre la batteria o lo strumento al fuoco o a temperature eccessive.** L'esposizione al fuoco o a temperature superiori a 130°C può causare esplosione.
- **Seguire tutte le istruzioni di ricarica e non caricare la batteria o lo strumento al di fuori dell'intervallo di temperatura specificato nelle istruzioni.** Una carica impropria o a temperature al di fuori dell'intervallo specificato può danneggiare la batteria e aumentare il rischio di incendio.

Servizio

- **Mandate all'assistenza ad opera di personale qualificato il vostro utensile elettrico, usando solo pezzi di ricambio identici.** Ciò garantirà che si mantenga la sicurezza dell'utensile elettrico.
- **Non riparare mai pacchi batteria danneggiati.** La manutenzione dei pacchi batteria deve essere eseguita solo dal produttore o da fornitori di servizi autorizzati.

Istruzioni di sicurezza per tutte le operazioni

- **Tenere l'utensile elettrico lontano dalle superfici di presa isolate, quando si esegue un'operazione in cui l'accessorio di taglio o gli elementi di fissaggio possono entrare in contatto con cavi nascosti.** Il contatto dell'accessorio da taglio con un filo "sotto tensione" può esporre le parti metalliche esposte dell'utensile elettrico "sotto tensione" e provocare scosse elettriche all'operatore.

Avvertenze di sicurezza della batteria integrata nell’ utensile

- Non smontare, aprire o spezzettare gli utensili.
- Non esporre gli utensili alla fonte di calore o alla fiamma. Evitare di conservare alla luce diretta del sole.
- Non cortocircuitare i terminali esposti dell'utensile. Non posizionare più utensili in modo casuale in scatole o cassetti per evitare cortocircuiti tra loro o da altri oggetti metallici.
- L'utensile non deve essere sottoposto a urti meccanici.
- Una volta che la batteria perde, il liquido fuoriuscito non deve contattare direttamente la pelle o gli occhi. In caso di contatto, sciacquare l'area interessata con una grande quantità di acqua e consultare un medico.
- Non usare un caricabatterie non dedicato per il dispositivo.
- Tenere gli strumenti lontano dalla portata dei bambini.
- Non usare una batteria non dedicata per il dispositivo.
- Mantenere gli utensili puliti e asciutti.
- Se la parte della ricarica dell'utensile diventa sporca, pulirla con un panno pulito e asciutto.
- L’ utensile deve essere caricato prima dell'uso. Durante la ricarica, usare il caricabatterie corretto e seguire le istruzioni del produttore o le istruzioni corrette nel manuale del dispositivo.
- Non lasciare l’ utensile sempre in ricarica per un lungo tempo quando non viene usato.
- Dopo una conservazione a lungo tempo, l’ utensile deve essere caricato e scaricato più volte per ottenere prestazioni ottimali.
- Le prestazioni della batteria sono migliori nell’ uso a temperatura normale (20°C±5°C).
- Conservare bene il manuale del prodotto originale per futuri riferimenti.
- Smaltire correttamente le batterie.

05 Risoluzione dei problemi

Errore	Cause possibili	Soluzioni
Il dispositivo non funziona	La batteria al litio è scarica	Caricare il dispositivo in tempo
La punta di cacciavite non può essere installata	La dimensione della punta di cacciavite non corrisponde alla manica	Usare la punta di cacciavite della specifica C4
C’ è ruggine sulla superficie della punta di cacciavite	Ambiente di stoccaggio con elevata umidità	Mettere in un ambiente asciutto e pulire regolarmente uno strato di olio antiruggine sulla superficie della punta di cacciavite
Impossibile ruotare le viti o le viti sono smontate durante l'uso	Coppia elettrica massima 0,2N · m	Può essere stretto/allentato manualmente Coppia massima manuale 3N · m
Impossibile caricare la batteria	Il cavo di tipo C non è collegato o non è usato il cavo di ricarica specificato	Verificare se la spia della ricarica sia accesa, collegare il cavo di tipo C e utilizzare la tensione di carica specificata nei parametri del prodotto

06 Specifiche tecniche

Modello: QWLSD012
Dimensioni articolo: 215.5×121.8×26.5mm
Peso netto: circa 300g
Colore: grigio scuro

Parametri del cacciavite elettrico per finitura
Dimensioni del cacciavite elettrico per finitura: 159× Φ17mm
Peso netto: circa 63g
Coppia massima elettrica: 0.2N·m
Coppia massima manuale: 3N·m
Ingresso: 5V⎓ 0.2A
Tensione nominale: 3.7V
Tipo di batteria: batteria agli ioni di litio
Capacità della batteria: 350mAh
Velocità a vuoto: 170r/min
Tempo di ricarica: circa 160min

Parametro della punta di cacciavite
Specifica della punta di cacciavite: C4×45mm
Materiale della punta di cacciavite: acciaio S2
Croce: PH0/PH1
Esagono: H2.0
A taglio: SL2.0
Torx con fori: T8H/T10H
Specifica della punta di cacciavite: C4×28 mm
Materiale della punta di cacciavite: acciaio S2
Croce: PH000/PH00
Esagono: H0.7/H0.9/H1.5
A taglio: SL1.5
Torx: T2/T3/T4
Torx con fori:T5H/T6H/ T9H
Pentagramma: P2/P5
Forma W: W1.5
Forma Y: Y0.6
Forma TW: TW1
Forma U: U2.6
Triangolo: 2.3
Pin: 0.8

Altri accessori
Palanchino lungo in metallo × 1：175×5.5×5mm
Palanchino appuntito×1：155×6.6×5mm
Palanchino con testa a gancio ×1：153×6.6×5mm
Coltello a leva×1：122×26×5.6mm
Pinza a punta curvata×1：124×9.5×6mm
Pinza a punta dritta×1：124×9.5×6mm
Ventosa×1：Ø 44×12mm
Palanchino corto×3：83.5×9×5mm
Fogli di palanchino ×5：38×36×0.8mm
Pennello magnetico×1：195×86×1.3mm
Braccialetto statico×1：1.8m
Cavo di ricarica×1：500mm/Tipo-C

07 Informazioni sulla conformità a normative e standard

Europa - Dichiarazione di conformità europea

Con la presente, Shanghai HOTO Technology Co., Ltd. dichiara che questo apparecchio è conforme alle direttive applicabili e alle norme europee, nonché ai relativi emendamenti.

Informazioni sullo smaltimento e sul riciclaggio

Tutti i prodotti contrassegnati da questo simbolo sono rifiuti di apparecchiature elettriche ed elettroniche (RAEE in base alla direttiva 2012/19/UE) che non devono essere smaltiti assieme a rifiuti domestici non differenziati. Al contrario, è necessario proteggere l' ambiente e la salute umana consegnando i rifiuti a un punto di raccolta autorizzato al riciclaggio di rifiuti di apparecchiature elettriche ed elettroniche, predisposto dalla pubblica amministrazione o dalle autorità locali. Lo smaltimento e il riciclaggio corretti aiutano a prevenire conseguenze potenzialmente negative per l'ambiente e la salute umana. Contattare l' installatore o le autorità locali per ulteriori informazioni sulla sede e per i termini e le condizioni di tali punti di raccolta.

Fabbricato da: Shanghai HOTO Technology Co., Ltd.
Indirizzo: Building 45, No.50 Moganshan Road, Shanghai, China

01 Présentation du produit

Lisez attentivement ce manuel avant toute utilisation et conservez-le pour pouvoir le consulter ultérieurement.

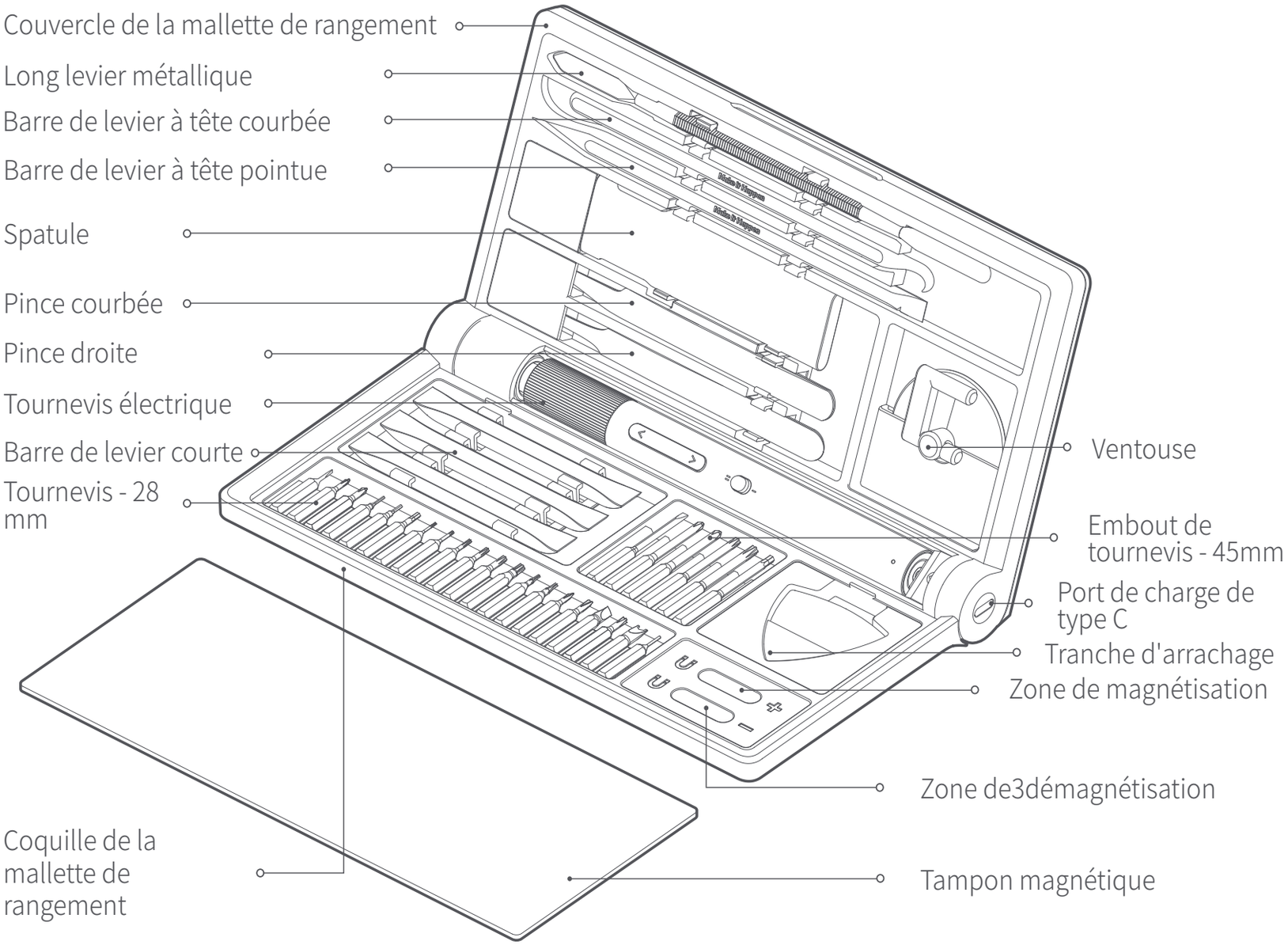

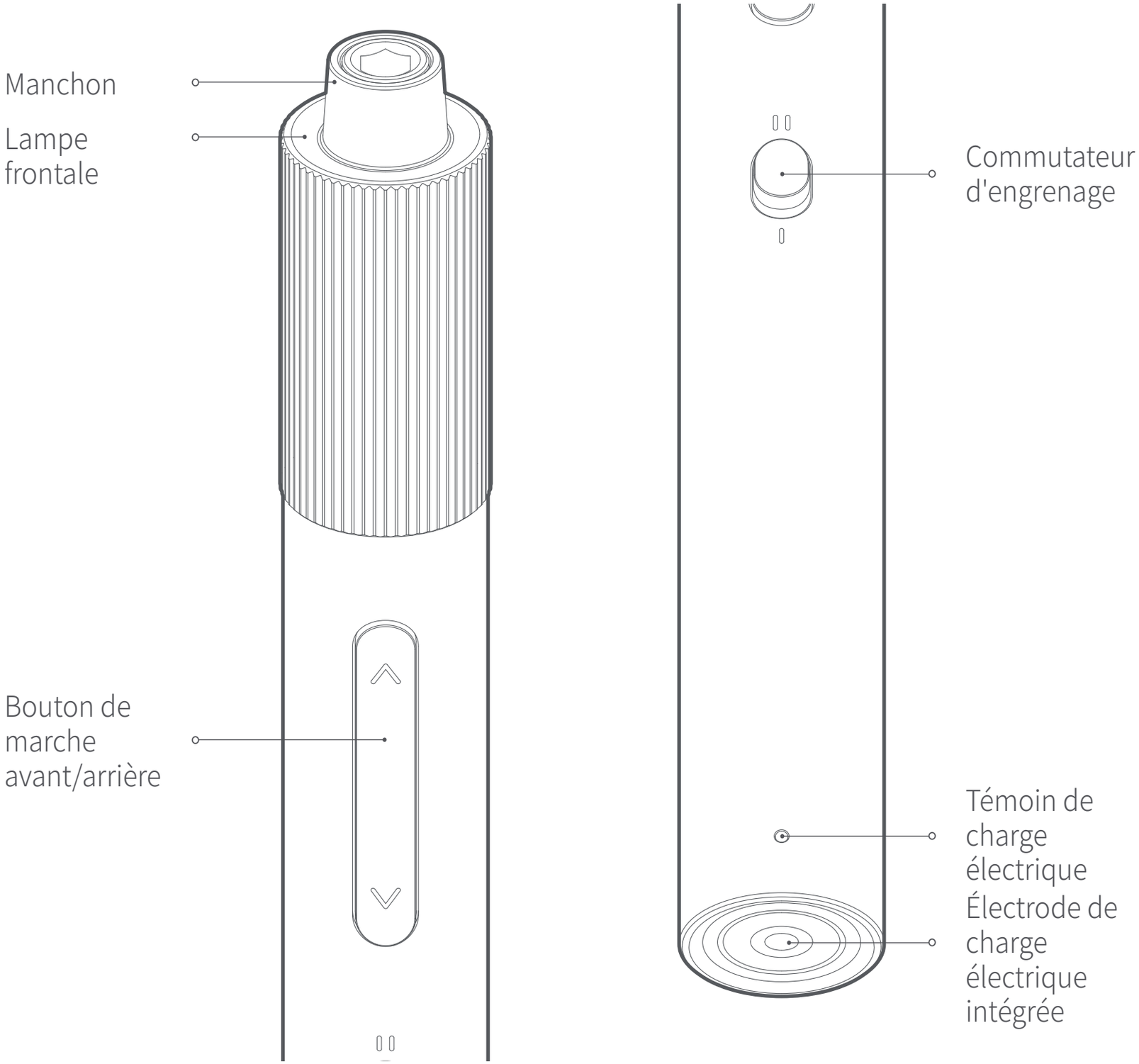
Manchon
Lampe frontale
Bouton de marche avant/arrière
Commutateur d'engrenage
Témoin de charge électrique
Électrode de charge électrique intégrée

02 Utilisation

Comment utiliser l'étui de rangement

Ouverture/fermeture de la mallette de rangement

Relever le couvercle de la boîte de rangement pour qu'il s'ouvre naturellement, L'angle d'ouverture maximal étant de 110°, il convient de ne pas le casser brutalement.
Abaissez le couvercle de la boîte de rangement à 0° et fermez la boîte.

Rangement pour tournevis électrique

Pousser légèrement l'extrémité de la douille du tournevis vers l'avant pour l'extraire.
Après utilisation, insérez d'abord la tête du manchon dans l'orifice circulaire, puis poussez-la doucement vers le bas pour la ranger.

Rangement des embouts de tournevis

L'embout de tournevis est stocké dans la coque inférieure par absorption magnétique. Appuyez légèrement sur la tête, la tête de l'embout du tournevis remonte, puis il peut être retiré.
Après l'utilisation de l'embout de tournevis, placer l'embout de tournevis dans la fente, l'embout du tournevis peut alors être absorbé par lui-même.

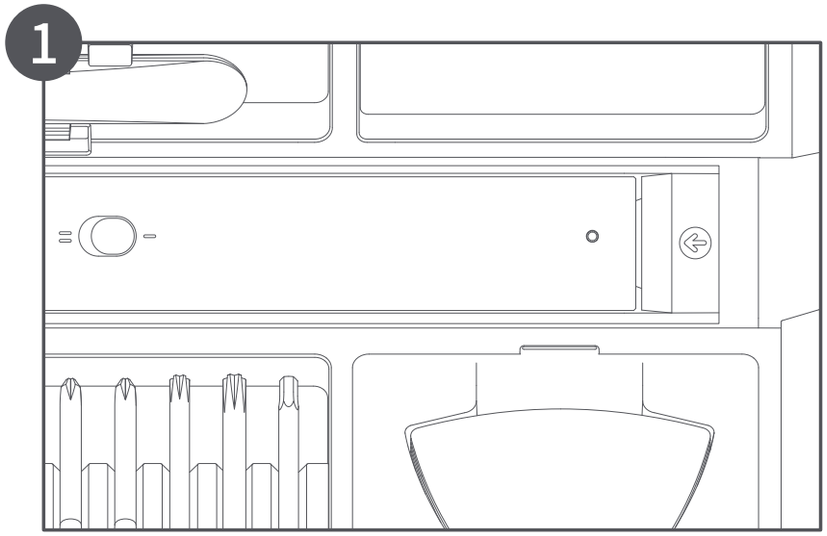

Comment utiliser le tournevis électrique

Take out the screwdriver bit from the storage case, and insert it into the sleeve.

Instructions pour l'magnétisation

Après avoir inséré l'embout de tournevis dans la douille, placez-le dans le coin inférieur droit de la fente de magnétisation "+".
Après environ 5 secondes, il peut être magnétisé pour absorber la plupart des vis, si l'embout du tournevis ne peut pas être magnétique, placez-le dans le coin inférieur droit de la fente de démagnétisation "-" pendant environ 5 secondes pour le démagnétiser.

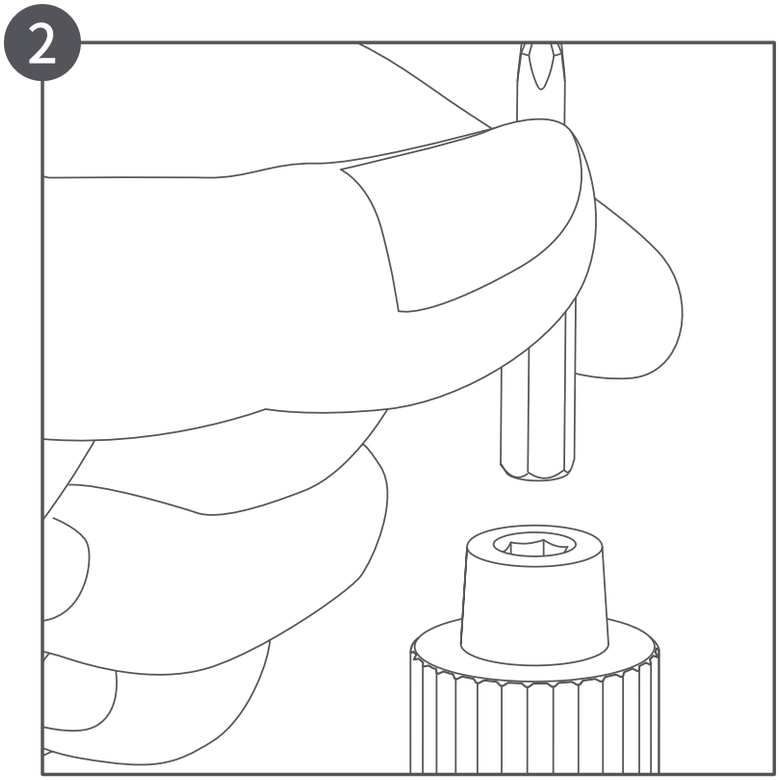

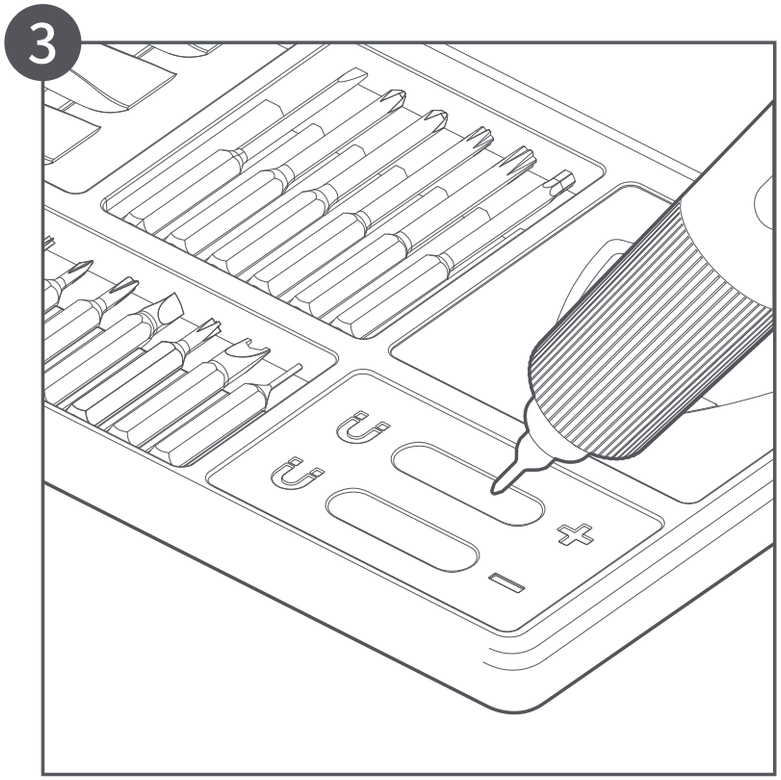

Bouton de marche avant/arrière

Appuyez sur l'engrenage "∧" et visser ou serrer la vis.
Appuyez sur la roue dentée "∨" et dévisser ou desserrer la vis.

Commutateur de vitesse

Appuyez sur le commutateur de vitesse et passez de la vitesse "I" à la vitesse "II".
Poussez vers l'avant pour passer à la vitesse "I" et vers l'arrière pour passer à la vitesse "II".

Le chargement du tournevis électrique

Après avoir inséré la tête de la douille du tournevis électrique dans le trou rond, poussez doucement la queue vers le bas et placez-la au milieu de la broche du boîtier de rangement, avec la pièce d'électrode en contact avec le contact de la broche de charge, puis insérez le câble de charge de type C dans le port de charge du boîtier de rangement et mettez l'appareil sous tension pour le charger.

État du témoin lumineux

Lorsque la puissance est inférieure à 20 % pendant le fonctionnement, le voyant rouge clignote rapidement pendant 5 secondes, puis relâchez le bouton, le voyant s'éteint. Veuillez charger l'appareil à temps.
Pendant la charge, le voyant rouge présente un style d'éclairage respiratoire.
Lorsque l'alimentation est complète, le voyant blanc reste toujours allumé.

Ce produit est équipé d'un câble de charge USB, dont l'interface est de type C (interface de charge générale).
Remarque : les illustrations du produit, les accessoires et l’ interface utilisateur présents dans le manuel d'utilisation sont uniquement fournis à titre indicatif. Le produit actuel et les fonctions effectives peuvent varier en raison des améliorations apportées au produit.

03 Précautions

- Tournez le couvercle de la mallette de rangement pour qu'il s'ouvre naturellement. L'angle d'ouverture maximal est de 110°. Veuillez ne pas le casser brutalement.
- Veillez à ce que l'équipement électrifié soit hors tension lorsque vous utilisez ce produit.
- Ce produit n'est pas un jouet et son utilisation est interdite aux enfants. L'âge recommandé de l'utilisateur est de 16 ans.
  Ce produit est spécialement utilisé pour les réparations de précision.
- Veuillez utiliser le type d'embout de vissage adapté à votre application et éviter toute force excessive pendant l'opération manuelle afin de ne pas endommager inutilement la vis ou l'embout. Le couple indiqué dans les paramètres du produit est le couple du tournevis et non celui de l'embout.
- Ce produit est spécialement utilisé pour les réparations de précision. Lors de l'utilisation d'outils tels que le levier et la tranche de levier, veillez à ne pas exercer une force excessive pendant l'opération, afin d'éviter d'endommager inutilement les outils ou les objets de l'opération.

04 Avertissements de sécurité généraux pour les appareils électriques

⚠ **AVERTISSEMENT ! Lisez tous les avertissements instructions, illustrations et caractéristiques de sécurité, livrés avec l'appareil électrique.** Tout manquement à suivre ces instructions énumérées ci-dessous peut résulter en une décharge électrique, feu et/ou blessures sévères.
Tout manquement à suivre ces instructions énumérées ci-dessous peut résulter en une décharge électrique, feu et/ou blessures sévères.
L'expression « appareil électrique » utilisée dans les avertissements renvoie à l'appareil électrique (à fil) alimenté sur secteur ou l'appareil électrique (sans fil) alimenté sur batterie.

Sécurité de la zone de travail

- **Gardez la zone de travail propre et bien éclairée.** Des zones de travail sombresou encombrées sont propices aux accidents.
- **N'utilisez pas des appareils électriques dans une atmosphère explosive telle qu'à proximité de matières inflammables, du gaz ou de la poussière.** Les appareils électriques peuvent provoquer des étincelles qui peuvent embraser la poussière ou provoquer des émanations.
- **Les appareils électriques peuvent provoquer des étincelles qui peuvent embraser la poussière ou provoquer des émanations.** Une ina ention peut provoquer une perte de contrôle.

Sécurité électrique

- **La prise de l'appareil électrique doit être compatible avec le secteur. En aucun cas, ne jamais modifier la prise. Ne pas utiliser d'adaptateur pour les appareils électriques avec prise à la terre (mis à la masse).** Les prises originelles et les prises compatibles permettent de réduire les risques de chocs électriques.
- **Évitez tout contact du corps avec les surfaces reliées à la terre ou mise à la masse, tels que les conduits, radiateurs, frigidaires ou fours.** Il existe un risque accru de chocélectrique si votre corps est relié à la terre ou à la masse.
- **N'exposez pas les appareils électriques à la pluie ou à des conditions climatiques humides.** Toute eau entrant dans un appareil électrique augmente le risque de choc électrique.
- **Ne tirez pas le cordon. N'utilisez jamais le cordon pour porter, tirer ou débrancher l'appareil. Conservez le cordon hors de portée de la chaleur, huile, parties mobiles, bords.** Tout cordon endommagé ou noué augmente le risque de choc électrique.
- **Lorsque vous utilisez un appareil électrique à l'extérieur, veillez à utiliser une rallonge adéquate à une utilisation en plein air.** L'utilisation d'une rallonge appropriée à l'utilisation en plein air réduit les risques de choc électrique.
- **Au cas où d'utilisation de l'appareil électrique dans un lieu humide est inévitable, il est recommandé d'utiliser un disjoncteur différentiel.** L'utilisation d'un disjoncteur différentiel réduit les risques de choc électrique.

Sécurité personnelle

- **Restez alerte, concentré sur ce que vous faites et faites usage de bon sens lorsque vous utilisez l'appareil électrique. N'utilisez pas l'appareil électrique lorsque vous êtes fatigué ou sous l'influence de drogues, de l'alcool, ou des médicaments.** Un moment d'ina ention pendant l'utilisation de l'appareil peut entraîner des blessures corporelles.

- **Utilisez un équipement protection individuelle. Toujours porter des lunettes de protection.** Les équipements de protection tels un masque anti- poussière, des chaussures de sécurité, casque ou des caches oreilles utilisés dans des conditions appropriées réduiront les blessures corporelles.
- **Prévenez tout démarrage involontaire. Assurez-vous que le bouton est sur la position arrêt avant de brancher l'appareil à une source d'alimentation et/ou à la batterie, de le ramasser ou le porter.** Porter l'appareil tout en gardant votre doigt sur le bouton permettant de mettre en marche ou en hors tension l'appareil permet d'éviter tout accident.
- **Enlevez toute clé de réglage ou écrou avant de mettre en marche l'appareil.** Une clé ou un écrou attaché à une partie rotative de l'appareil électrique peut occasionner des blessures corporelles.
- **Ne vous surélevez pas. Gardez à tout moment vos pieds au sol ainsi que votre équilibre.** Cela permettra un meilleur contrôle de l'appareil dans des situations inattendues.
- **Portez des vêtements adéquats. Ne portez pas de vêtements amples ni de bijoux.** Gardez vos cheveux et vêtements éloignés des parties mobiles. Les vêtements amples, bijoux ou cheveux longs peuvent se coincer dans les parties mobiles.
- **Si des équipements sont fournis pour l'extraction ou la collecte de poussière, assurez-vous que ces équipements sont correctement connectés et utilisés comme indiqué.** L'utilisation du collecteur de poussière peut réduire les risques liés à la poussière.
- **L'utilisation du collecteur de poussière peut réduire les risques liés à la poussière.** Une action maladroite peut entraîner de graves blessures en quelques secondes.

Utilisation et entretien de l'appareil électrique

- **N'exercez pas de force sur l'appareil électrique. Utilisez l'appareil adéquat correspondant à l'application désignée.** L'utilisation de l'appareil électrique adéquat garantit un meilleur travail et de qualité au rythme pour lequel il a été conçu.
- **N'utilisez pas l'appareil électrique si le commutateur est incapable de l'allumer et de l'éteindre.** Tout appareil ne pouvant être contrôlé avec le commutateur est dangereux et doit être réparé.
- **Déconnectez la prise de la source d'alimentation et/ou retirez la batterie de l'appareil, si elle est amovible, avant toute manipulation de réglage, changement d'accessoires ou avant de ranger l'appareil électrique.** Ces mesures préventives de sécurité permettent de réduire les risques de démarrage accidentel de l'appareil.
- **Placez tout appareil électrique inactif hors de portée des enfants, interdisez à toute personne non familière avec l'appareil ou les présentes instructions, d'utiliser l'appareil électrique.** Les appareils électriques peuvent être dangereux s'ils se retrouvent entre les mains de personnes non formées.
- **Assurez la maintenance de l'appareil électrique et des accessoires. Vérifiez que toutes les pièces sont bien en place, qu'aucun dégât ou choc n'a pu affecter l'appareil. Si l'appareil électrique est endommagé, faites-le réparer avant toute utilisation future.** De nombreux accidents résultent d'un mauvais entretien des appareils électriques.
- **Conservez les outils coupants propres et tranchants.** Des outils coupants conservés propres et tranchants sont moins enclins à accrocher et sont plus facile à contrôler.
- **Utilisez l'appareil électrique, les accessoires et les mèches d'outil, etc. conformément aux présentes consignes en tenant compte des conditions de travail et de la tâche à effectuer.** Une utilisation de l'appareil électrique à des fins autres que celles pour lesquelles il est conçu peut entraîner une situation dangereuse.
- **Gardez les manches et les surfaces de préhension sèches, propres, sans huile ni graisse.** Les manches et les surfaces de préhension qui glissent n'offrent pas une maîtrise et le contrôle sécurisés de l'appareil dans des situations inattendues.

Utilisation et entretien de la batterie

- **Rechargez l'appareil uniquement en vous servant du chargeur indiqué par le fabricant.** Un chargeur qui est approprié pour un type précis de batterie, peut entraîner un risque d'incendie lorsqu'il est utilisé avec une autre batterie.
- **Utilisez l'appareil électrique uniquement avec les batteries recommandées.** Toute utilisation d'une autre batterie que celle recommandée, peut entraîner un risque de blessure ou un incendie.
- **Lorsque la batterie n'est pas en utilisation, gardez-la hors de portée d'objets métalliques, tels les clés, agrafes, pièces de monnaie, clous, vis ou tout autre objet pouvant servir de conducteur.** Court-circuiter les bornes de batteries peut provoquer des brûlures ou un incendie.
- **Dans de mauvaises conditions, un liquide peut s'échapper de la batterie. Évitez tout contact avec ce liquide. En cas de contact accidentel, rincez à l'eau claire. En cas de projection de liquide dans les yeux, veuillez consulter un médecin.** Des jets de liquide provenant de la batterie peuvent causer des irritations ou brûlures.
- **N'utilisez pas une batterie ou un appareil qui est endommagé ou modifié.** Les batteries endommagées ou modifies peuvent se comporter d'une manière imprévisible entraînant un incendie une explosion ou des risques de blessures.
- **N'exposez pas une batterie ou un appareil aux flammes ou à une température excessive.** L'exposition aux flammes ou à une température supérieure à 130 °C peut entraîner une explosion.
- **Respectez toutes les consignes de charge. Ne chargez pas la batterie ou l'appareil en dehors de la plage de température indiquée dans les consignes.** La charge inappropriée ou en dehors de la plage de température indiquée peut endommager la batterie et accroître le risque d'incendie.

Service

- **Faites réparer votre appareil que par un service de réparation agrée et n'utilisez que des pièces de rechange agréées.** Cela perme ra de conserver l'intégrité de l'appareil électrique.
- **Ne faites jamais réparer les batteries endommagées.** La réparation des batteries doit être uniquement effectuée par le fabricant ou par des prestataires de service autorisés.

Consignes relatives à la sécurité de toutes les opérations

- **Tenez l'appareil électrique par les surfaces de préhension isolées, lorsque vous effectuez une opération où l'accessoire de coupe ou les éléments de fixation peuvent entrer en contact avec le câblage caché.** Un accessoire de coupe qui entre en contact avec un câble « sous tension » peut me re « sous tension » les parties métalliques de l'appareil électrique et faire subir un choc électrique à son utilisateur.

Avertissement de sécurité pour la batterie intégrée de l'outil

- Ne démontez pas, ouvrir ou couper les outils.
- N'exposez pas les outils à des sources de chaleur ou à des flammes. Éviter le rangement à la lumière directe du soleil.
- Ne mettez pas en court-circuit la borne exposée de l'outil. Ne pas placer plusieurs outils dans la boîte ou le tiroir à volonté, afin d'éviter les courts-circuits entre eux ou par d'autres objets métalliques.
- Il est interdit de faire subir aux outils des chocs mécaniques.
- En cas de fuite de la batterie, ne mettez pas la peau ou les yeux en contact direct avec le liquide qui s'est écoulé. En cas de contact, laver la partie touchée à grande eau et consulter un médecin à temps.
- N'utilisez pas de chargeurs spéciaux autres que ceux de l'appareil.
- N'utilisez pas de chargeurs spéciaux autres que ceux de l'appareil.
- N'utilisez pas de piles non spécifiques à l'appareil.
- Gardezles outils propres et secs.
  Si l'outil est très sale après avoir été chargé, essuyez-le avec un chiffon propre et sec.
- Chargez l'outil avant de l'utiliser.
- Pendant la charge, utilisez le bon chargeur et chargez conformément aux instructions du fabricant ou aux instructions correctes figurant dans le manuel d'utilisation de l'équipement.
- Ne chargez pas l'outil pendant une longue période lorsqu'il n'est pas utilisé.
- Après un rangement de longue durée, l'outil doit être chargé et déchargé plusieurs fois pour obtenir les meilleures performances.
- La batterie offre les meilleures performances à une température normale (20°C±5°C).
- Conservez les instructions d'origine du produit pour vous y référer ultérieurement. Éliminez la batterie correctement.

05 Dépannage

Erreur	Causes possibles	Solutions
L'équipement ne fonctionne pas	La pile au lithium est déchargée	Veuillez charger l'appareil à temps
L'embout de tournevis ne peut pas être assemblé.	La mesure de l'embout de tournevis ne correspond pas à celle de la douille.	Utiliser l'embout de tournevis C4
La surface de l'embout du tournevis est tachée par la rouille.	Humidité élevée dans l'environnement de rangement	Placez-le dans un environnement sec et appliquer régulièrement une couche d'huile antirouille sur la surface de l'embout du tournevis.
Les vis ou les dents coulissantes ne peuvent pas être vissées pendant l'utilisation	Couple électrique maximal 0,2N-m	Serrez/desserrez manuellement Couple maximal manuel 3N-m
La batterie ne peut pas être chargée	Le câble Type-C n'est pas branché ou le câble de charge spécifié n'est pas utilisé.	Vérifiez que le témoin de charge est allumé, branchez le câble de type C et utilisez la tension de charge spécifiée dans les paramètres du produit.

06 Caractéristiques

Modèle : QWLSD012
Dimensions du produit : 215.5×121.8×26.5mm
Poids net : environ 300g
Couleur : gris foncé

Paramètres du tournevis électrique de réparation de précision
Dimensions du tournevis électrique de réparation de précision :
159× Φ17mm
Poids net : environ 63g
Couple électrique maximal : 0.2N·m
Couple maximal manuel : 3N·m
Entrée : 5V⎓0.2A
Tension nominale : 3.7V
Type de batterie : Batterie lithium-ion
Capacité de la batterie : 350mAh
Vitesse à vide : 170r/min
Temps de charge : environ 160min

Paramètres de l'embout de tournevis
Spécification de l'embout de tournevis :C4×45mm
Matériau de l'embout de tournevis : Acier S2
Type de croix : PH0/PH1
Hex : H2.0
Type de fente : SL2.0
Torx avec trou : T8H/T10H
Spécification de l'embout de tournevis : C4×28 mm
Matériau de l'embout de tournevis : Acier S2
Type de croix : PH000/PH00
Hexagone : H0.7/H0.9/H1.5
Type de fente : SL1.5
Torx : T2/T3/T4
Torx avec trou :T5H/T6H/ T9H
Pentagone : P2/P5
Type W : W1.5
Type Y : Y0.6
Type TW : TW1
Type U : U2.6
Triangle : 2.3
Pin: 0.8

Autres accessoires
Long levier métallique×1：175×5.5×5mm
Barre de levier à tête pointue×1：155×6.6×5mm
Barre de levier à tête courbe ×1：153×6.6×5mm
Spatule×1：122×26×5.6mm
Pince courbée×1：124×9.5×6mm
Pince droite×1：124×9.5×6mm
Ventouse×1：Ø 44×12mm
Barre de levier courte×3：83.5×9×5mm
Tranche×5：38×36×0.8mm
Plateau magnétique×1：195×86×1.3mm
Bracelet électrostatique×1：1.8m
Câble de chargement×1：500mm/Type-C

07 Informations sur la conformité et les réglementations

Europe - Déclaration de conformité pour l’ Union européenne

Par la présente, nous, Shanghai HOTO Technology Co., Ltd., déclarons que cet équipement est conforme aux directives et normes européennes applicables, ainsi qu’ à leurs amendements.

Informations relatives à l'élimination et au recyclage

Tous les produits portant ce symbole deviennent des déchets d’ équipements électriques et électroniques (DEEE dans la Directive européenne 2012/19/UE) qui ne doivent pas être mélangés aux déchets ménagers non triés. Vous devez contribuer à la protection de l’ environnement et de la santé humaine en apportant l’ équipement usagé à un point de collecte dédié au recyclage des équipements électriques et électroniques, agréé par le gouvernement ou les autorités locales. Le recyclage et la destruction appropriés perme ront d’ éviter tout impact potentiellement négatif sur l’ environnement et la santé humaine. Contactez l’ installateur ou les autorités locales pour obtenir plus d’ informations concernant l’ emplacement ainsi que les conditions d’ utilisation de ce type de point de collecte.

Fabricant : Shanghai HOTO Technology Co., Ltd.

Adresse : Building 45, No.50 Moganshan Road, Shanghai, China

01 Descripción del producto

Lea detenidamente este manual antes de usar el producto y consérvelo para futuras consultas.

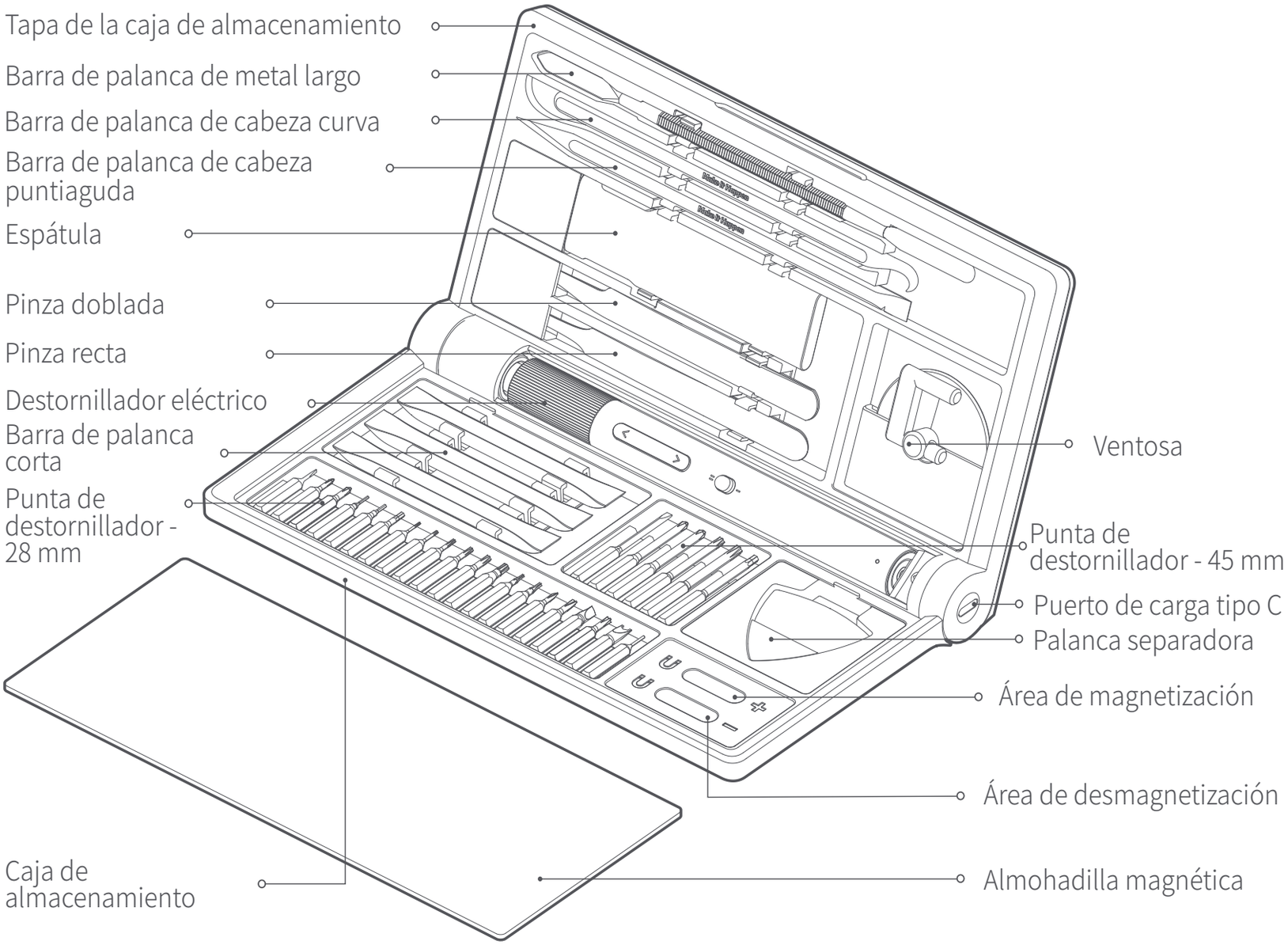

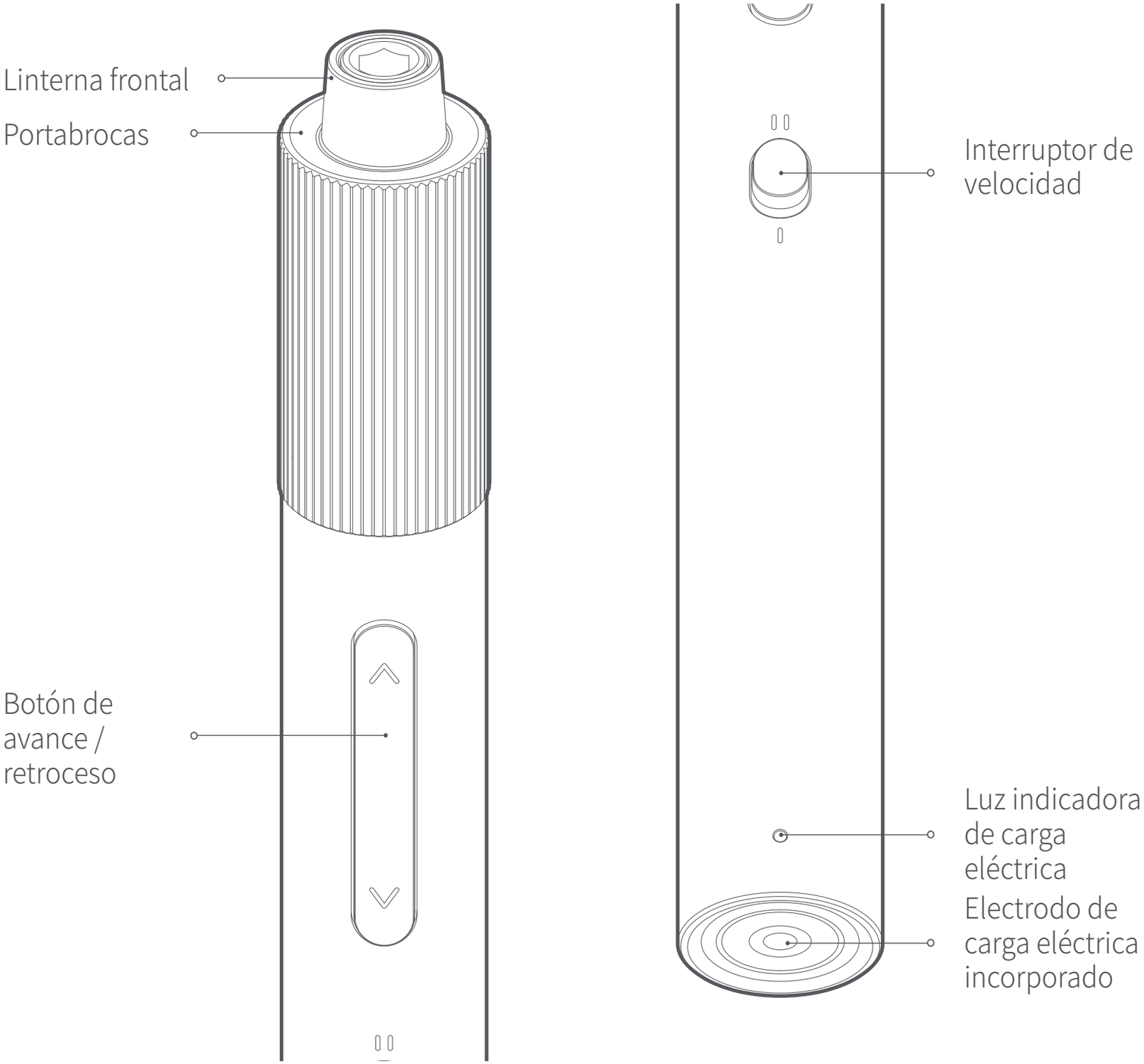
Linterna frontal
Portabrocas
Botón de avance / retroceso
Interruptor de velocidad
Luz indicadora de carga eléctrica
Electrodo de carga eléctrica incorporado

02 Modo de uso

Método de uso de la caja de almacenamiento

Apertura/cierre de la caja de almacenamiento

Levante la tapa de la caja de almacenamiento hasta que se abra naturalmente. El ángulo máximo de apertura es de 110°. Por favor, no la fuerce.
Baje la tapa de la caja de almacenamiento a 0° hasta que la caja de almacenamiento esté cerrada.

Almacenamiento del destornillador eléctrico

Empuje li geramente hacia adelante el extremo del portabrocas del destornillador para sacarlo.
Después de usarlo, primero inserte la cabeza del portabrocas en el orificio circular, y luego empújela suavemente hacia abajo para guardarlo.

Almacenamiento de la punta del destornillador

La punta del destornillador se almacena en la parte inferior de la caja mediante absorción magnética. Presione la cabeza ligeramente, la punta del destornillador subirá y luego podrá sacarse.
Después de usar la punta del destornillador, colóquela en la ranura y se adherirá por sí sola.

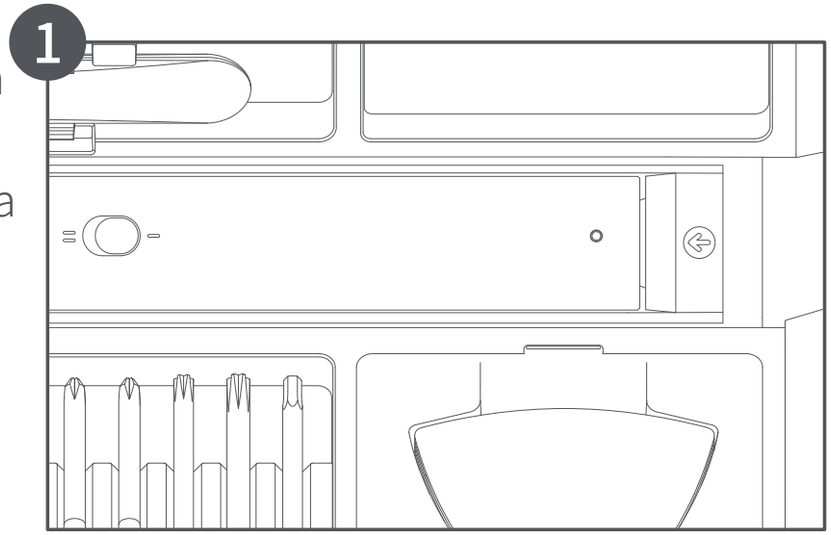

Método de uso del destornillador eléctrico

Saque la punta del destornillador de la caja de almacenamiento e insértela en el portabrocas.

Instrucciones de magnetización

Después de insertar la punta del destornillador, colóquela en la esquina inferior derecha de la ranura de magnetización "+".
Después de mantenerla durante unos 5 segundos, se magnetizará para generar magnetismo, lo que puede atraer la mayoría de los tornillos; si la punta del destornillador no se puede magnetizar, colóquela en la esquina inferior derecha de la ranura de desmagnetización "-" durante unos 5 segundos para desmagnetizar.

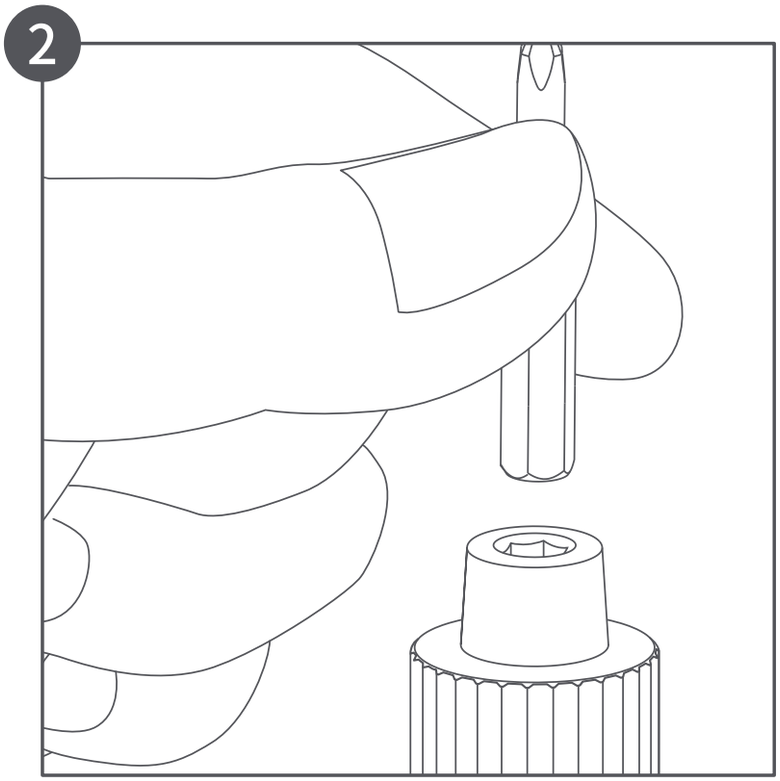

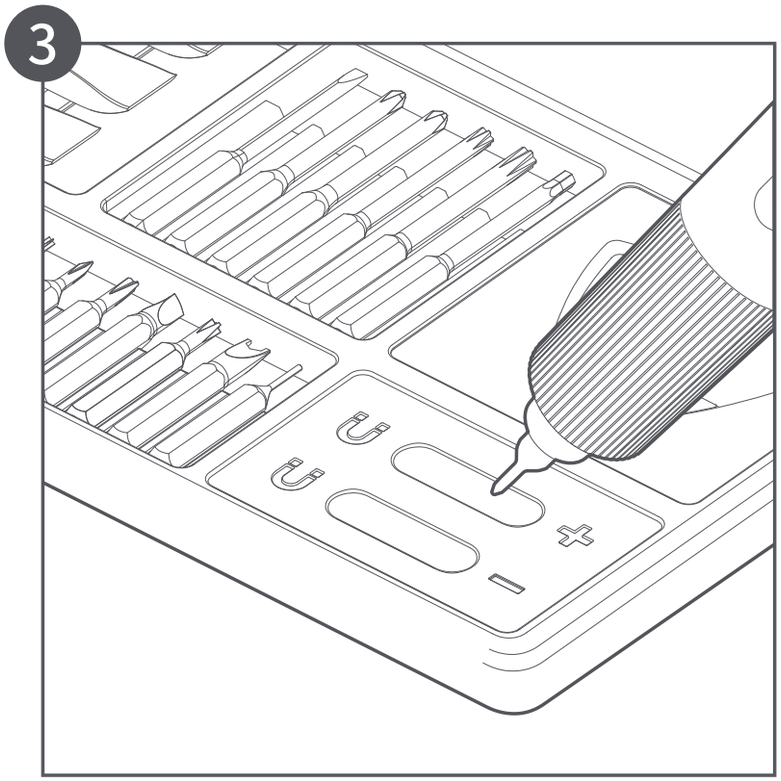

Botón de avance/retroceso

Presione el engranaje "∧" y atornille o ajuste el tornillo.
Presione el engranaje "∨" y desenrosque o afloje el tornillo.

Interruptor de engranaje

Presione el interruptor de engranaje y cambie entre los engranajes "I" y "II".
Empuje hacia adelante para el engranaje "I" y hacia atrás para el engranaje "II".

Carga del destornillador eléctrico

Después de insertar la cabeza de la manga del destornillador eléctrico en el orificio circular, presione el extremo para presionar hacia abajo, colóquelo en el centro del eje giratorio del estuche de almacenamiento, haga que el electrodo entre en contacto con el pin de carga y luego inserte el cable de carga Type-C en la boca de carga del estuche de almacenamiento para cargar después de encender la fuente de alimentación.

Estado de la luz indicadora

Cuando la energía es menor al 20% durante la operación, la luz indicadora roja parpadeará rápidamente durante 5 segundos, luego suelte el botón y la luz se apagará. Por favor, cargue a tiempo.
Mientras se carga, la luz indicadora roja presenta un estilo de iluminación respiratoria.
Cuando la energía está llena, la luz indicadora blanca permanece siempre encendida.

Este producto está equipado con un cable de carga USB, cuya interfaz es una interfaz de carga general Type-C.
Las ilustraciones del producto, los accesorios y la interfaz de usuario del manual de usuario son solo para fines de referencia. El producto y las funciones actuales pueden variar debido a mejoras del producto.

03 Precauciones

- Levante la tapa del estuche de almacenamiento hasta el estado de apertura natural, y el ángulo máximo de apertura es de 110°. Por favor, no lo rompa con fuerza.
- Asegúrese de que el equipo electrificado esté apagado mientras utiliza este producto.
- Este producto no es un juguete, y está prohibido que los niños lo utilicen. La edad mínima recomendada para los usuarios es de 16 años.
- Este producto se utiliza especialmente para reparaciones de precisión. Por favor, seleccione la punta del destornillador que coincida con el modelo del tornillo durante la operación. Por favor, tenga cuidado de evitar una fuerza excesiva durante la operación manual, para evitar daños innecesarios al tornillo o a la punta del destornillador. El par marcado en los parámetros del producto es el par del destornillador, no el de la punta del destornillador.
- Este producto se utiliza especialmente para reparaciones de precisión. Mientras utiliza herramientas como una barra de palanca o una rebanada de palanca, tenga cuidado de evitar una fuerza excesiva durante la operación, para evitar daños innecesarios a las herramientas o a los objetos de operación.

04 Advertencias generales sobre la seguridad de las herramientas eléctricas

⚠ **¡ADVERTENCIA! Lea todas las advertencias de seguridad, instrucciones, ilustraciones y especificaciones que se proporcionan con esta herramienta eléctrica.** El incumplimiento de cualesquiera advertencias e instrucciones puede provocar descargas eléctricas, incendios y/o lesiones graves.
Guarde todas las advertencias e instrucciones para futuras consultas.
El término "herramienta eléctrica" en las advertencias se refiere a la herramienta eléctrica con cable o a la herramienta eléctrica de batería (sin cable).

Seguridad en el área de trabajo

- **Mantenga el área de trabajo limpia y bien iluminada.** Las áreas desordenadas u oscuras invitan a los accidentes.
- **No utilice herramientas eléctricas en atmósferas explosivas, como en presencia de líquidos, gases o polvos inflamables.** Las herramientas eléctricas producen chispas que pueden prender las partículas de polvo o emanar humo.
- **Mantenga a los niños y a los observadores alejados mientras maneje una herramienta eléctrica.** Las distracciones pueden hacer que pierdan el control.

Seguridad eléctrica

- **Los enchufes de las herramientas eléctricas deben coincidir con la toma de corriente. Nunca debe modificar el enchufe en forma alguna. No utilice enchufes adaptadores con herramientas eléctricas conectadas a tierra.** Los enchufes no modificados y las tomas de coriente que coincidan reducen el riesgo de descarga eléctrica.

- **Evite el contacto del cuerpo con superficies conectadas a tierra, como tuberías, radiadores, cocinas y refrigeradores.** Hay un alto riesgo de descarga eléctrica si su cuerpo está sobre el suelo.
- **No exponga las herramientas eléctricas a la lluvia o a condiciones de humedad.** Si el agua entra en una herramienta eléctrica, aumenta el riesgo de descarga.
- **No maltrate el cable. Nunca use el cable para llevar, tirar o desenchufar la herramienta eléctrica. Mantenga el cable lejos del calor, aceite, bordes afilados o piezas móviles.** Los cables dañados o enredados aumentan el riesgo de descarga eléctrica.
- **Cuando utiliza una herramienta eléctrica en el exterior, use una extensión adecuada para uso externo.** El uso de un cable adecuado para el exterior reduce el riesgo de descarga eléctrica.
- **Si el funcionamiento de una herramienta eléctrica en un lugar húmedo es inevitable, use un suministro protegido por dispositivo de corriente residual (RCD).** El uso de un RCD reduce el riesgo de descarga eléctrica.

Seguridad personal

- **Permanezca alerta, observe lo que está haciendo y use el sentido común cuando opera una herramienta eléctrica. No use una herramienta eléctrica si está cansado o bajo la influencia de drogas, alcohol o medicación.** Un momento de falta de atención mientras está utilizando una herramienta eléctrica puede causar lesiones personales serias.
- **Use un equipo de protección personal. Siempre use protección en los ojos.** El equipo de protección, como la máscara anti polvo, los zapatos de seguridad antideslizantes, el casco o protector auditivo utilizados para las condiciones adecuadas reducirá las lesiones personales.

- **Evite el encendido involuntario. Asegúrese que el interruptor esté en la posición de apagado antes de conectar la fuente energía y/o paquete de baterías, levantar o portar la herramienta.** Llevar las herramientas eléctricas con el dedo en el interruptor o energizar las herramientas eléctricas que tienen el interruptor activado invita a accidentes.
- **Llevar las herramientas eléctricas con el dedo en el interruptor o energizar las herramientas eléctricas que tienen el interruptor activado invita a accidentes.** Una llave o una tecla a la izquierda unida a una parte giratoria de la herramienta eléctrica pueden provocar lesiones personales.
- **No se extralimite. Mantenga la postura y el equilibrio en todo momento.** Esto permite un mejor control de la herramienta eléctrica en situaciones inesperadas.
- **Vístase apropiadamente. No use ropa suelta o joyería.** Mantenga su cabello y ropa lejos de cualquier pieza móvil. Las piezas móviles pueden atrapar las ropas sueltas, la joyería o el cabello largo.
- **Si se proporcionan dispositivos para la conexión de instalaciones de extracción y recolección de polvo, asegúrese de que estén conectadas y se utilicen adecuadamente.** El uso de un extractor de polvo puede reducir los riesgos relacionados con el mismo.
- **No permita que la familiaridad adquirida por el uso frecuente de las herramientas le permita volverse complaciente e ignorar los principios de seguridad de las herramientas.** Una acción descuidada puede causar lesiones graves en una fracción de segundo.

Uso y cuidado de la herramienta eléctrica

- **No fuerce la herramienta eléctrica. Use la herramienta eléctrica correcta para su aplicación.** La herramienta eléctrica correcta hará el trabajo mejor y más seguro a la velocidad para la que fue diseñada.
- **No use la herramienta eléctrica si el interruptor no lo enciende o apaga.** Cualquier herramienta eléctrica que no pueda controlarse con el interruptor es peligrosa y debe repararse.
- **Desconecte el enchufe de la fuente de alimentación y/o retire el paquete de baterías, si es desmontable, de la herramienta eléctrica antes de realizar cualquier ajuste, cambiar accesorios o guardar las herramientas eléctricas.** Estas medidas preventivas de seguridad reducen el riesgo de que la herramienta se inicie accidentalmente.
- **Guarde las herramientas eléctricas inactivas fuera del alcance de los niños y no permita que las personas que no estén familiarizadas con la misma o estas instrucciones puedan utilizarla.** Las herramientas eléctricas son peligrosas en manos de usuarios sin experiencia.
- **Mantenimiento de las herramientas eléctricas y los accesorios. Compruebe si hay desalineación o ligazón de las piezas móviles, rotura de las piezas y cualquier otra condición que pueda afectar el funcionamiento de la herramienta eléctrica. Si está dañada, repárela antes de usarla.** Muchos accidentes son causados por el bajo mantenimiento de las herramientas.
- **Mantenga las herramientas de corte afilada y limpia.** Las herramientas de corte que están adecuadamente mantenidas con los bordes afilados son menos propensas a adherirse y más fáciles de controlar.
- **Utilice la herramienta eléctrica, los accesorios y las brocas, etc., de acuerdo con estas instrucciones, teniendo en cuenta las condiciones de trabajo y el trabajo a realizar.** El uso de la herramienta eléctrica para operaciones diferentes a las previstas podría resultar en una situación peligrosa.

- **Mantenga los mangos y las superficies de agarre secos, limpios y libres de aceite y grasa.** Los mangos y las superficies de agarre resbaladizos no permiten un manejo y control seguros de la herramienta en situaciones inesperadas.

Uso y cuidado de la herramienta de batería

- **Utilice únicamente el cargador especificado por el fabricante.** Un cargador adecuado para un tipo de paquete de baterías puede crear un riesgo de incendio cuando se usa con otro paquete de baterías.
- **Use herramientas eléctricas solamente con el paquete de baterías designado específicamente.** El uso de cualquier otro paquete de baterías puede provocar un riesgo de lesión e incendio.
- **Cuando el paquete de baterías no está en uso, manténgalo lejos de cualquier otro objeto de metal como sujetapapeles, monedas, llaves, clavos, tornillos u otros pequeños objetos de metal que puedan provocar una conexión de una terminal a otra.** Acercar los terminales de la batería puede causar quemaduras o un incendio.
- **Bajo condiciones abusivas, el líquido puede ser expulsado de la batería; evite el contacto. Si ocurre un contacto accidental, lave con agua. Si el líquido entra en contacto con los ojos, busque ayuda médica adicional.** El líquido eyectado de las baterías puede provocar irritación o quemadura.
- **No utilice una batería o herramienta que esté dañada o modificada.** Las pilas dañadas o modificadas pueden presentar un comportamiento impredecible que puede provocar un incendio, una explosión o riesgo de lesiones.
- **No exponga el paquete de pilas o la herramienta al fuego o a una temperatura excesiva.** La exposición al fuego o a temperaturas superiores a 130 °C puede causar una explosión.
- **Siga todas las instrucciones de carga y no cargue el paquete de pilas o la herramienta fuera del rango de temperatura especificado en las instrucciones.** Si se carga de forma inadecuada o a temperaturas fuera del rango especificado, se puede dañar la batería y aumentar el riesgo de incendio.

Mantenimiento

- **Su herramienta eléctrica debe ser reparada por una persona cualificada y que utilice solamente repuestos idénticos.** Esto asegura que se mantenga la seguridad de la herramienta eléctrica.
- **Nunca repare los paquetes de baterías dañados.** El servicio de las baterías sólo debe ser realizado por el fabricante o los proveedores de servicios autorizados.

Instrucciones de seguridad para todas las operaciones

- **Sujete la herramienta eléctrica por las superficies de agarre aisladas, cuando realice una operación en la que el accesorio de corte o los sujetadores puedan entrar en contacto con cables ocultos.** El accesorio de corte que entra en contacto con un cable "con corriente" puede hacer que las partes metálicas expuestas de la herramienta eléctrica tengan "corriente" y podría dar al operador una descarga eléctrica.

Advertencia de seguridad para la batería incorporada de la herramienta

- No desmonte, abra o corte las herramientas.
- No exponga las herramientas a fuentes de calor o llamas. Evite el almacenamiento a la luz directa del sol.
- No haga que el terminal expuesto de la herramienta tenga un cortocircuito. No coloque varias herramientas en la caja o el cajón a su antojo, para evitar cortocircuitos entre ellas o por otros objetos metálicos.
- Está prohibido hacer que las herramientas sufran golpes mecánicos.
- Una vez que la batería se filtra, no entre en contacto directo con la piel o los ojos con el líquido derramado. En caso de contacto, use una gran cantidad de agua para lavar la parte del cuerpo en contacto y consulte a un médico a tiempo.
- No use cargadores especiales que no sean para el dispositivo.
- Mantenga las herramientas alejadas de los niños.
- No use baterías especiales que no sean para el dispositivo.
- Mantenga las herramientas limpias y secas.
- Si la herramienta está extremadamente sucia después de cargarse, límpiela con un paño limpio y seco.
- Cargue la herramienta antes de usarla. Durante la carga, use el cargador correcto y cargue según las instrucciones del fabricante o las instrucciones correctas en el manual de usuario del equipo.
- No cargue la herramienta durante mucho tiempo cuando no esté en uso.
- Después de un almacenamiento prolongado, la herramienta debe cargarse y descargarse varias veces para obtener el mejor rendimiento.
- La batería tiene el mejor rendimiento a temperatura normal (20°C ± 5°C).
- Guarde las instrucciones originales del producto para referencia futura.
- Deseche correctamente la batería.

05 Resolución de posibles problemas

Error	Posibles causas	Soluciones
El equipo no funciona	La batería de litio está baja	Cargue el dispositivo a tiempo
No se puede ensamblar la punta del destornillador	La medida de la punta del destornillador no coincide con la funda.	Use la punta del destornillador C4
La superficie de la punta del destornillador se mancha de óxido.	Humedad alta en el ambiente de almacenamiento.	Coloque en un ambiente seco y frote regularmente una capa de aceite anti-óxido en la superficie de la punta del destornillador
No se pueden atornillar los tornillos o los dientes deslizantes durante el uso	Par máximo eléctrico 0,2N · m	Apriete/afloje manualmente. Par máximo manual 3N · m.
La batería no se puede cargar.	El cable Type-C no está enchufado o no se usa el cable de carga especificado.	Verifique si la luz indicadora de carga está encendida, enchufe el cable Type-C y use el voltaje de carga especificado en los parámetros del producto.

06 Especificaciones

Modelo: QWLSD012
Dimensiones del artículo: 215.5×121.8×26.5mm
Peso neto: Aprox. 300g
Color: gris oscuro

Parámetros del destornillador de reparación de precisión eléctrica
Medida del destornillador de reparación de precisión eléctrica:
159× Φ17mm
Peso neto: Aprox. 63g
Par máximo eléctrico: 0.2N·m
Par máximo manual: 3N·m
Entrada: 5V⎓0.2A
Tensión nominal: 3.7V
Tipo de batería: batería de iones de litio
Capacidad de la batería: 350mAh
Velocidad sin carga: 170r/min
Tiempo de carga: Aprox. 160min

Parámetros de la punta del destornillador

Especificación de la punta del destornillador: C4×45mm

Material de la punta del destornillador: acero S2

Tipo cruz: PH0/PH1

Hexagonal: H2.0

Tipo de ranura: SL2.0

Torx con orificio: T8H/T10H

Especificación de la punta del destornillador: C4×28 mm

Material de la punta del destornillador: acero S2

Tipo cruz: PH000/PH00

Hexagonal: H0.7/H0.9/H1.5

Tipo ranurado: SL1.5

Torx: T2/T3/T4

Torx con agujero:T5H/T6H/ T9H

Pentágono: P2/P5

Tipo W: W1.5

Tipo Y: Y0.6

Tipo TW: TW1

Tipo U: U2.6

Triángulo: 2.3

Pin: 0.8

Otros accesorios

Barra de palanca de metal largo×1：175×5.5×5mm

Barra de palanca con punta×1：155×6.6×5mm

Barra de palanca curva ×1：153×6.6×5mm

Espátula×1：122×26×5.6mm

Pinza doblada×1：124×9.5×6mm

Pinza recta×1：124×9.5×6mm

Ventosa×1：Ø 44×12mm

Barra de palanca corta×3：83.5×9×5mm

Cuchilla de palanca ×5：38×36×0.8mm

Almohadilla magnética×1：195×86×1.3mm

Correa de muñeca×1：1.8m

Cable de carga×1：500mm/Tipo-C

07 Información sobre el cumplimiento de la normativa

Europa - Declaración de conformidad de la UE

Nosotros, Shanghai HOTO Technology Co., Ltd., por la presente, declaramos que el equipo cumple con las Directivas y Normas Europeas aplicables y las enmiendas.

Información sobre eliminación y reciclaje

Todos los productos que llevan este símbolo son residuos de aparatos eléctricos y electrónicos (RAEE según la directiva 2012/19/UE) que no deben mezclarse con residuos domésticos sin clasificar. En su lugar, debe proteger la salud humana y el medio ambiente entregando sus equipos de desecho a un punto de recogida para el reciclaje de residuos de equipos eléctricos y electrónicos, designado por el gobierno o las autoridades locales. La eliminación y el reciclado correctos ayudarán a evitar posibles consecuencias negativas para el medio ambiente y la salud humana. Póngase en contacto con el instalador o con las autoridades locales para obtener más información sobre la ubicación y las condiciones de dichos puntos de recogida.

Fabricado por: Shanghai HOTO Technology Co., Ltd.

Dirección: Building 45, No.50 Moganshan Road, Shanghai, China

Designed by HOTO