User Manual

360° Rotatable Bike Phone Mount

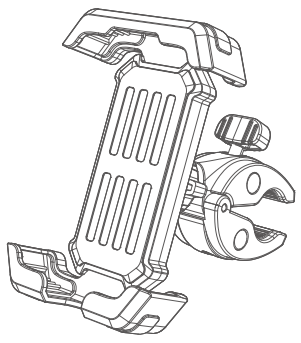

EN

Part Name

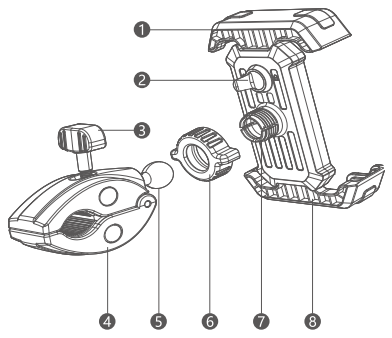

❶ Upper Arm
❷ Security Lock
❸ Lock Knob
❹ Fixed Clamp
❺ Joint Ball
❻ Nut
❼ Groove
❽ Lower Arm

1

How to Use

1. Unscrew the nut and press the joint ball into the groove of the phone holder through the nut. Then tighten the nut.

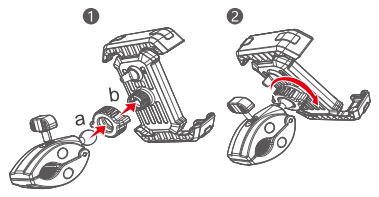

2. Loosen the screw to open the clamp and adjust it to fit the handlebar.

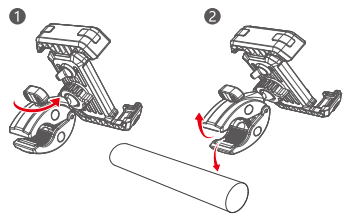

2

3. Tighten the screw to secure the clamp.

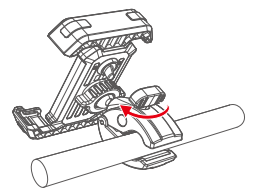

4. Unlock the safety lock on the back of the phone holder, push the top arm of the phone holder with the phone, and then place the phone inside.

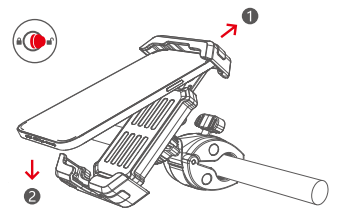

3

5. Once the phone is in place, pull the security lock on the back of the holder to the locked position.

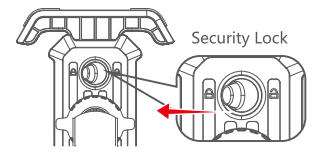

Warm Tips

1. This bike phone holder only supports phones with a thickness of up to 17mm (including the phone case).
2. After placing your phone in the holder, please ensure that the security lock is engaged.

Non-horizontal handlebars must be mounted on the horizontal section for proper installation.

4

Benutzerhandbuch

360° Drehbare Handyhalterung Fahrrad

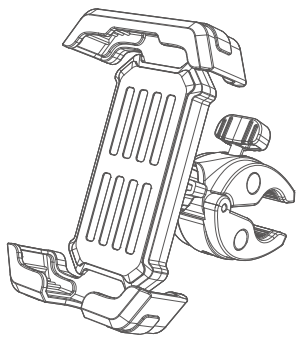

DE

Teil Name

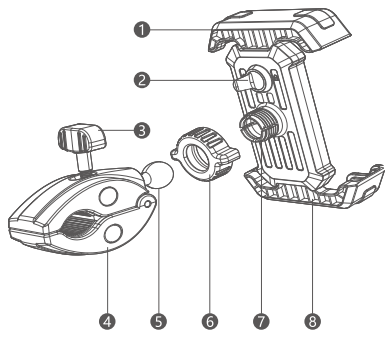

❶ Oberer Arm
❷ Sicherheitsschloss
❸ Verschlussknopf
❹ Feste Klemme
❺ Gelenkkugel
❻ Nuss
❼ Rille
❽ Unterer Arm

1

Wie Man Sie Benutzt

1. Schrauben Sie die Mutter ab und drücken Sie die Gelenkkugel durch die Mutter in die Rille des Telefonhalters. Ziehen Sie dann die Mutter fest.

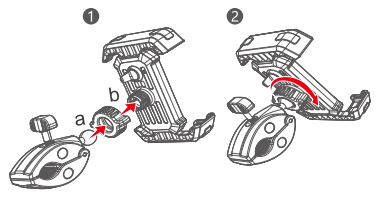

2. Lösen Sie die Schraube, um die Klemme zu öffnen und passen Sie sie an den Lenker an.

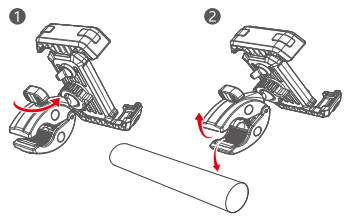

2

3. Ziehen Sie die Schraube an, um die Klemme zu sichern.

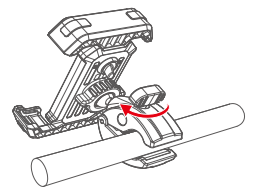

4. Entriegeln Sie den Sicherheitsverschluss auf der Rückseite des Telefonhalters, schieben Sie den oberen Arm des Telefonhalters mit dem Telefon und legen Sie das Telefon hinein.

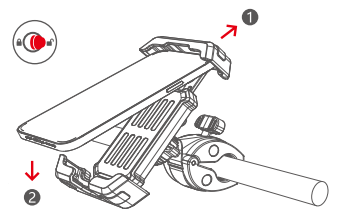

3

5. Sobald das Telefon eingesetzt ist, ziehen Sie den Sicherheitsverschluss auf der Rückseite der Halterung in die verriegelte Position.

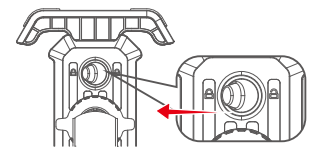

Warme Tipps

1. Dieser Fahrrad-Handyhalter unterstützt nur Handys mit einer Dicke von bis zu 17 mm (einschließlich der Handyhülle).
2. Nachdem Sie Ihr Handy in die Halterung gelegt haben, vergewissern Sie sich bitte, dass das Sicherheitsschloss eingerastet ist.

Nicht-horizontale Lenker müssen auf den horizontalen Abschnitt für die ordnungsgemäße Installation montiert werden.

4

Manuel d'Utilisation

Support Téléphone Vélo Rotatif à 360°

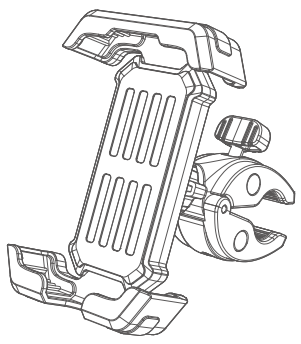

FR

Nom des Pièces

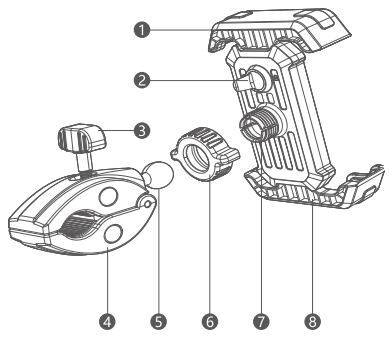

❶ Bras Supérieur
❷ Verrou de Sécurité
❸ Bouton de Verrouillage
❹ Base de Serrage
❺ Rotule
❻ Écrou
❼ Rainure
❽ Bras Inférieur

1

Mode d'Emploi

1. Dévissez l'écrou et insérez la rotule dans la rainure du support de téléphone à travers l'écrou. Serrez ensuite l'écrou.

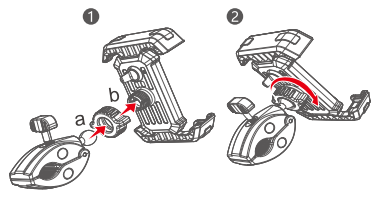

2. Desserrez la vis pour ouvrir le collier de fixation et ajustez-le pour qu'il s'adapte au guidon.

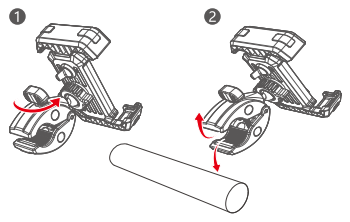

2

3. Serrez la vis pour fixer le collier de serrage en place.

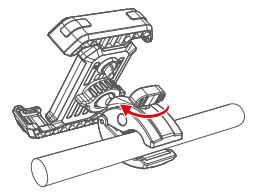

4. Déverrouillez le verrou de sécurité situé à l'arrière du support de téléphone, poussez le bras supérieur du support de téléphone avec le téléphone, puis placez le téléphone à l'intérieur.

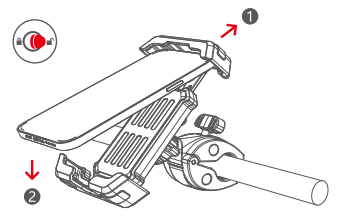

3

5. Une fois que le téléphone est en place, tirez sur le verrou de sécurité situé à l'arrière du support pour le placer en position verrouillée.

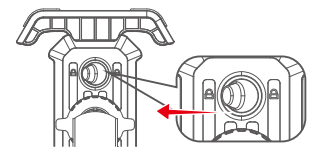

Conseils Utiles

1. Ce support de téléphone de vélo ne supporte que les téléphones d'une épaisseur maximale de 17mm (y compris la coque de téléphone).
2. Après avoir placé votre téléphone dans le support, veuillez vous assurer que le verrou de sécurité est bien engagé.

Les guidons non horizontaux doivent être montés sur la section horizontale pour une installation correcte.

4

Manual de Usuario

Soporte Movil Bicicleta Giratorio 360°

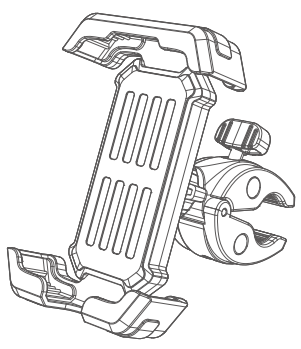

ES

Nombre de Pieza

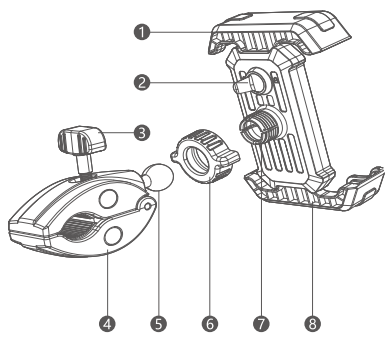

❶ Brazo Superior
❷ Bloqueo de Seguridad
❸ Pomo de Bloqueo
❹ Abrazadera Fija
❺ Bola Articulada
❻ Tuerca
❼ Ranura
❽ Brazo Inferior

1

Cómo Usar

1. Desenrosque la tuerca y presione la bola articulada en la ranura del soporte del teléfono a través de la tuerca. Luego, apriete la tuerca.

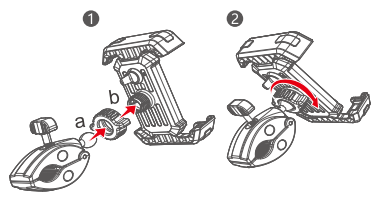

2. Afloje el tornillo para abrir la abrazadera y ajustarla para que se ajuste al manubrio.

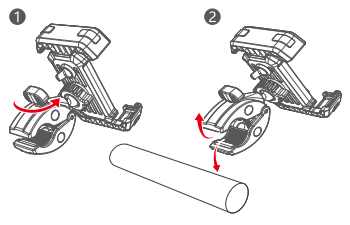

2

3. Apriete el tornillo para asegurar la abrazadera.

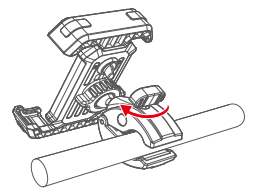

4. Desbloquee el bloqueo de seguridad en la parte trasera del soporte del teléfono, empuje el brazo superior del soporte del teléfono con el teléfono y luego coloque el teléfono adentro.

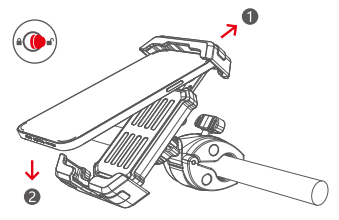

3

5. Una vez que el teléfono esté en su lugar, tire del bloqueo de seguridad en la parte posterior del soporte hasta la posición de bloqueo.

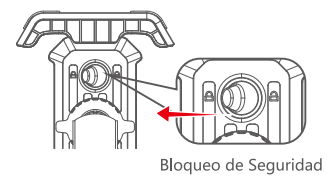

Consejos Cálidos

1. Este soporte para teléfono para bicicleta solo admite teléfonos con un grosor de hasta 17mm (incluida la carcasa del teléfono).
2. Después de colocar su teléfono en el soporte, asegúrese de que el bloqueo de seguridad esté activado.

Los manillares no horizontales deben montarse en la sección horizontal para una instalación adecuada.

4

Manuale D'uso

Ruotabile a 360° Porta Cellulare Bici

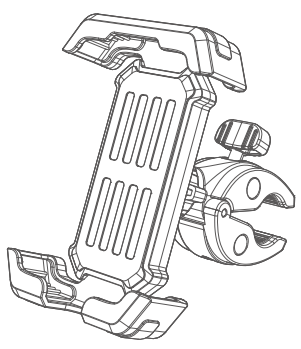

IT

Nome del Pezzo

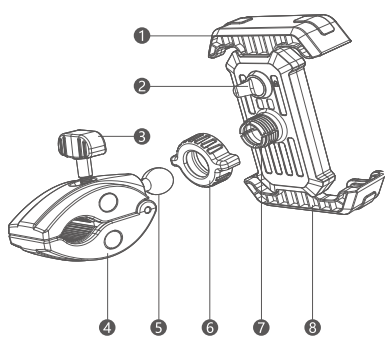

❶ Braccio Superiore
❷ Blocco di Sicurezza
❸ Manopola di Blocco
❹ Morsetto Fisso
❺ Sfera del Giunto
❻ Dado
❼ Scanalatura
❽ Braccio Inferiore

1

Come si Usa

1. Svitare il dado e premere la sfera del giunto nella scanalatura del supporto del telefono attraverso il dado. Quindi serrare il dado.

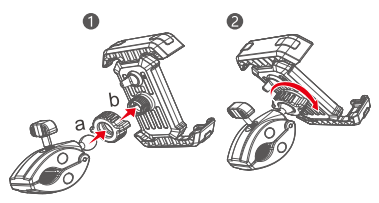

2. Allentare la vite per aprire il morsetto e regolarlo per adattarlo al manubrio.

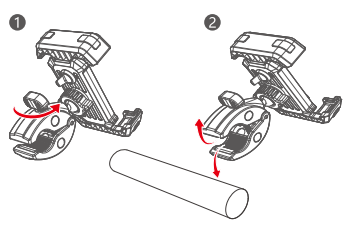

2

3. Serrare la vite per fissare il morsetto.

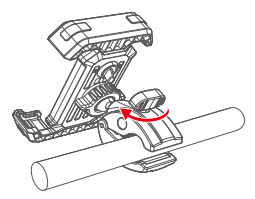

4. Sbloccare il blocco di sicurezza sul retro del supporto del telefono, spingere il braccio superiore del supporto del telefono con il telefono, quindi posizionare il telefono all'interno.

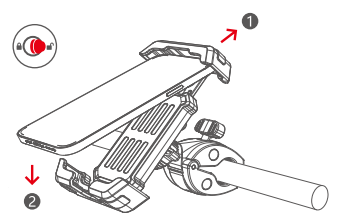

3

5. Una volta posizionato il telefono, tirare il blocco di sicurezza sul retro del supporto fino alla posizione di blocco.

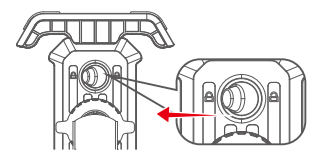

Suggerimenti Caldi

1. Questo supporto per telefono da bicicletta supporta solo telefoni con uno spessore massimo di 17 mm (compresa la custodia del telefono).
2. Dopo aver inserito il telefono nel supporto, assicurarsi che il blocco di sicurezza sia inserito.

Per una corretta installazione, i manubri non orizzontali devono essere montati sulla sezione orizzontale.

4