READ BEFORE USE
LIRE AVANT UTILISATION
LEA ANTES DE USAR

hamiltonbeach.com
For recipes, tips and product information.

hamiltonbeach.ca
Pour des recettes, des conseils et des renseignements sur le produit.

hamiltonbeach.com.mx
Para recetas, consejos, y información del producto.

ENTER TO WIN $100 TO SPEND ON WEBSITE
Scan code or visit:
register.hamiltonbeach.com

PARTICIPEZ POUR COURIR LA CHANCE DE GAGNER UN MONTANT DE 100 $ À DÉPENSER SUR NOTRE SITE WEB
Balayez le code ou visitez le
register.hamiltonbeach.com

INGRESE PARA TENER LA OPORTUNIDAD DE GANAR $100 PARA GASTAR EN NUESTRO SITIO WEB
Escanee el código o visite
register.hamiltonbeach.com

Open to US customers only • Ce concours s'adresse aux clients des États-Unis seulement • Este concurso está disponible sólo a clientes de los Estados Unidos

Le invitamos a leer cuidadosamente este instructivo antes de usar su aparato.

Hamilton Beach®



The Scoop® ADC with Removable Reservoir

The Scoop® cafetière avec réservoir amovible

The Scoop® cafetera con depósito extraíble

English 2
Français..... 10
Español 17

IMPORTANT SAFEGUARDS

When using electrical appliances, basic safety precautions should always be followed to reduce the risk of fire, electric shock, and/or injury to persons, including the following:

1. Read all instructions.
2. This appliance is not intended for use by persons (including children) with reduced physical, sensory, or mental capabilities, or lack of experience and knowledge, unless they are closely supervised and instructed concerning use of the appliance by a person responsible for their safety.
3. Close supervision is necessary when any appliance is used by or near children. Cleaning and user maintenance shall not be made by children without supervision. Children should be supervised to ensure that they do not play with the appliance.
4. Do not touch hot surfaces. Use handles or knobs. Care must be taken, as burns can occur from touching hot parts or from spilled, hot liquid.
5. To protect against electric shock, do not place cord, plug, or coffee maker in water or other liquid.
6. Unplug from outlet when the coffee maker is not in use and before cleaning. Allow to cool before putting on or taking off parts and before cleaning the appliance.
7. Coffee maker must be operated on a flat surface away from the edge of counter to prevent accidental tipping.
8. Do not operate any appliance with a damaged supply cord or plug, or after the appliance malfunctions or has been dropped or damaged in any manner. Supply cord replacement and repairs must be conducted by the manufacturer, its service agent, or similarly qualified persons in order to avoid a hazard. Contact Customer Service for information on examination, repair, or adjustment as set forth in the Limited Warranty.
9. The use of accessory attachments not recommended by the appliance manufacturer may cause injuries.
10. Do not use outdoors.
11. Do not let cord hang over edge of table or counter or touch hot surfaces, including stove.
12. Do not place coffee maker on or near a hot gas or electric burner or in a heated oven.
13. To disconnect appliance, turn power switch to OFF (⏻) and then remove plug from wall outlet. To unplug, grasp the plug and pull from the outlet. Never pull from the power cord.
14. **WARNING!** To reduce the risk of fire or electric shock, do not remove the bottom cover. No user-serviceable parts are inside. Repair should be done by authorized service personnel only.
15. Do not use appliance for other than intended use.
16. Do not place coffee maker in a cabinet when in use.
17. Scalding may occur if the lid is lifted during the brewing cycle.

SAVE THESE INSTRUCTIONS

Other Consumer Safety Information

This appliance is intended for household use only.

⚠ WARNING Electrical Shock Hazard: This appliance is provided with a polarized plug (one wide blade) to reduce the risk of electric shock. The plug fits only one way into a polarized outlet. Do not defeat the safety purpose of the plug by modifying the plug in any way or by using an adapter. If the plug does not fit fully into the outlet, reverse the plug. If it still does not fit, have an electrician replace the outlet.

The length of the cord used on this appliance was selected to reduce the hazards of becoming tangled in or tripping over a longer cord. If a longer cord is necessary, an approved extension cord may be used. The electrical rating of the extension cord must be equal to or greater than the rating of the appliance. Care must be taken to arrange the extension cord so that it will not drape over the countertop or tabletop where it can be pulled on by children or accidentally tripped over.

To avoid an electrical circuit overload, do not use another high-wattage appliance on the same circuit with this appliance.

Parts and Features

Before first use: Wash all removable parts in hot, soapy water. Rinse and dry. Brew one cycle with water and discard water.

To order parts, visit:
hamiltonbeach.com/parts

1	The Scoop® with Handle
2	Removable Grounds Catcher
3	Lid with Shower Head and Handle
4	Folding Cup Rest
5	Drip Tray with Removable Drip Tray Cover
6	Water Reservoir Holder
7	Removable 40 oz Water Reservoir with Hinged Lid
8	Control Panel
9	⏻ (ON/OFF) Button
10	BOLD Button
11	8 oz Button
12	14 oz Button

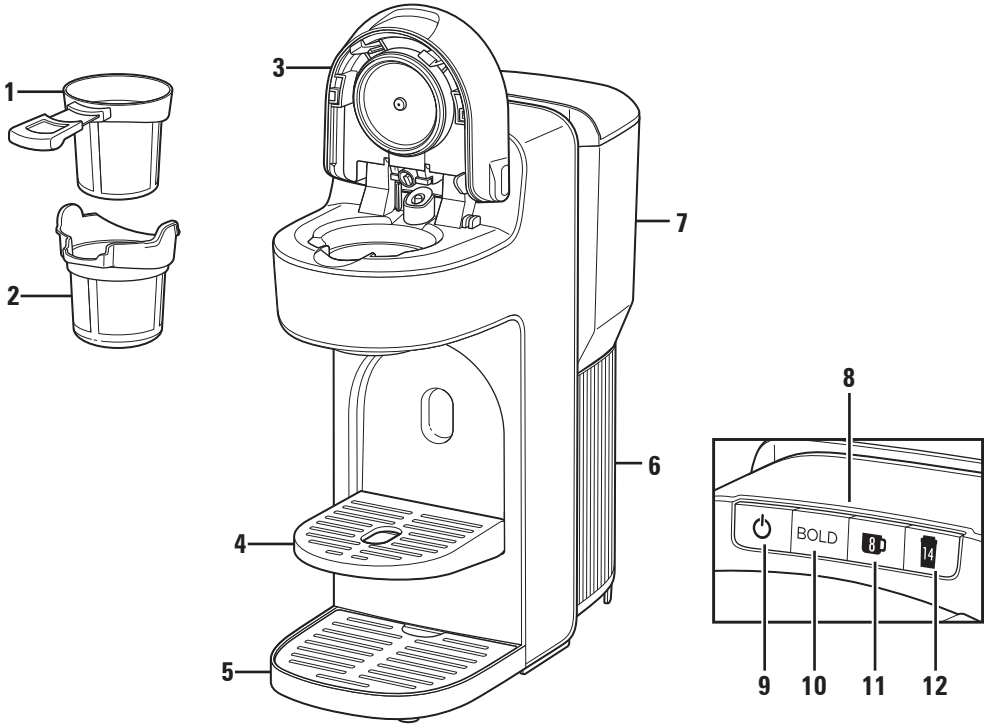

How to Use

1. Plug into outlet.
2. To Fill Water Reservoir, lift Removable Water Reservoir straight up. Lift Hinged Lid and add tap water or filtered water to MAX fill line 40 oz (1183 mL).
3. Close Water Reservoir Lid and slide Water Reservoir back into Water Reservoir Holder.
4. Use Lid Handle to lift up Lid. Hold The Scoop® Handle and remove The Scoop® to add ground coffee. Scoop coffee grounds directly into The Scoop®. Do not fill ground coffee above MAX fill. Measure coffee in following way:
   - 8 oz cup = 1 1/2 tablespoons (8 g) ground coffee
   - 14 oz cup = MAX 3 tablespoons (15 g) ground coffee

   NOTE: To get perfect tasting coffee, adjust measurements up or down accordingly.
5. Add The Scoop®, aligning handle with slot in Grounds Catcher, and lower Lid until it clicks into place.
6. For stronger, rich tasting coffee, press BOLD Button. Always press BOLD Button when using premium brand ground coffees, finely ground coffee, decaf, or flavored coffees.
7. Select desired amount of coffee by pressing 8 oz or 14 oz Button. Once selections are made, press ⏻ (ON/OFF) Button to begin brewing. ⏻ (ON/OFF) light turns off when brewing is complete. Last selected cup size button and BOLD Button, if selected, will stay illuminated.

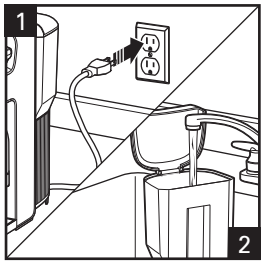

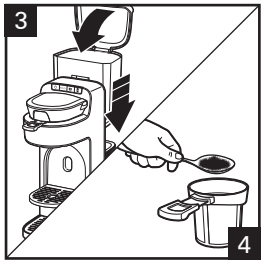

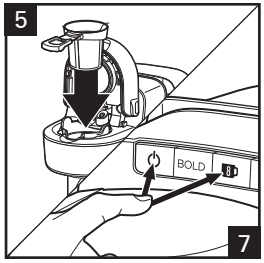

⚠ WARNING Burn Hazard.

- If overflow occurs, unplug coffee maker and allow to cool.
- To avoid overflow, keep ground coffee below MAX fill.
- Fully insert travel mug onto drip tray cover or cup onto cup rest.

NOTES:

- If there is no water in Water Reservoir, red ⏻ (ON/OFF) Button will blink 30 seconds and Coffee Maker will not brew. Add water to Water Reservoir and press ⏻ (ON/OFF) Button to start brewing.
- Coffee Maker will automatically shut off after brew cycle is complete.
- When using whole bean coffee, a medium automatic drip coffee grind will yield best results. Be careful not to overgrind, since very finely ground coffee can cause overflow.
- If overflow occurs, first try switching to BOLD setting, or use slightly less grounds. BOLD setting dispenses water at a slower rate, allowing more contact time and better coffee extraction from coffee grounds.
- Always add Grounds Catcher before adding The Scoop®.

Tips:

- For hotter coffee, rinse mug or travel mug with warm water before brewing.
- More coffee grounds is not better. Overfilling The Scoop® does not allow room for brewing. Water can overflow and weak coffee will dispense into cup.
- Do not pack your grounds. Packing grounds into The Scoop® forms a firm surface that won't let water through, dispensing weak coffee into cup.

Coffee Measurement

Water	Ground Coffee
8 oz. (237 mL)	8 g = 1.5 tbsp
14 oz. (414 mL)	15 g = 3 tbsp

- Do not exceed 15 g of grounds in The Scoop® during any brew cycle.
- Measurements are recommendations only. You can vary amounts and types of grounds to your preference.
- Wait at least 5 minutes after brewing before emptying The Scoop® and rinsing Removable Grounds Catcher.

Tips for Best-Tasting Coffee

- All coffees are made from either arabica beans or robusta beans, or some combination of both. Arabica beans are slightly more expensive, but tend to produce better-tasting coffee.
- Ground coffee will become stale much faster than whole beans. If buying preground coffee, choose a package with the latest expiration date or a smaller quantity.
- Try to use freshly ground coffee within about a week of grinding.
- Using a water filter, filtered water, or bottled water will yield better-tasting coffee than some tap water.
- Make sure your coffee maker is clean. See “Care and Cleaning” section.
- Soft water causes poor coffee extraction, leading to poor-tasting coffee. Use filtered, spring, or bottled water if your water is soft.

Care and Cleaning

1. Unplug.
2. Wash Removable Water Reservoir with Hinged Lid in hot, soapy water. Rinse and dry. Water Reservoir is not dishwasher-safe. The Scoop®, Grounds Catcher and Drip Tray Cover are dishwasher-safe in Top Rack only. DO NOT use “SANI” setting on dishwasher. “SANI” cycle temperatures could damage your product.
3. Wipe outside of Coffee Maker with a damp cloth or sponge. Dry.

⚠ WARNING Electrical Shock Hazard. Do not immerse cord, plug, or coffee maker in any liquid.

Monthly Cleaning

1. Unplug.
2. Pour 1/2 cup (125 mL) of plain white vinegar and 1/2 cup (125 mL) of cold water into Water Reservoir.
3. Place travel mug on Drip Tray Cover.
4. Plug into outlet.
5. Press ⏻ (ON/OFF) Button once. After 30 seconds, press ⏻ Button to turn off Coffee Maker.
6. After 30 minutes, press ⏻ (ON/OFF) Button to finish brewing cycle.
7. Empty travel mug and clean.
8. Brew one cycle with clean water before brewing coffee.

Troubleshooting

Coffee tastes bad.
- Coffee Maker needs cleaning. See Care and Cleaning on page 6.
- Coffee ground too coarsely or too finely. Set coffee grinder to automatic drip grind.
- Poor coffee quality and freshness.
- Soft water causes poor coffee extraction, leading to poor-tasting coffee. Use filtered, spring or bottled water if your water is soft.

Water on counter under unit.
- Overfilled Water Reservoir. Do not add more than 40 oz (1183 mL) water.

Coffee Maker will not brew and red ⏻ (ON/OFF) Button is blinking.
- Add water. If there is no water in Water Reservoir and a brew button is pressed, the unit will not brew.

Weak coffee.
- First, try brewing using the BOLD setting. If coffee is still too weak, adjust water/coffee ratio by using slightly less water and/or more grounds. Be careful to not exceed the MAX fill for grounds.

Coffee overflows from The Scoop®.
- Use a lesser amount of ground coffee.
- Use the BOLD setting for flavored, finely ground, premium brand ground coffees, and decaf coffees.
- When using whole bean coffee, a medium automatic drip coffee grind will yield best results. Be careful not to overgrind, since very finely ground coffee can cause overflow in this unit.
- To prevent overflows, always use both The Scoop® and Grounds Catcher together while brewing.
- Do not use soft water. Use filtered, spring, or bottled water.
- Overfilling The Scoop® does not allow room for brewing. Water can overflow and weak coffee will dispense into cup.
- Packing coffee grounds into The Scoop® forms a firm surface that won't let water through, dispensing weak coffee into cup.

Coffee overflows from mug or travel mug.
- To prevent coffee overflowing from a mug/travel mug, make sure correct button was pressed; select 8 oz or 14 oz to fill a cup or travel mug.

Excessive Steam during brewing.
- Switch to "High-Altitude Calibration"
- Enter high altitude mode by pressing and releasing simultaneously the BOLD and 8 oz buttons for 5 seconds.
- ON/OFF Light, BOLD Light, 8 oz Light and 14 oz Light will flash 5 times to confirm that High Altitude Mode has been activated.
- Coffee maker is now ready to brew.
  NOTE: To reset unit back to its default settings, unplug unit and leave unplugged for 2 minutes.

Limited Warranty

This warranty applies to products purchased and used in the U.S. and Canada. This is the only express warranty for this product and is in lieu of any other warranty or condition.

This product is warranted to be free from defects in material and workmanship for a period of five (5) years from the date of original purchase in Canada and one (1) year from the date of original purchase in the U.S. During this period, your exclusive remedy is replacement of this product or any component found to be defective, at our option; however, you are responsible for all costs associated with our returning a product or component under this warranty to you. If the product or component is unavailable, we will replace with a similar one of equal or greater value.

This warranty does not cover glass, filters, wear from normal use, use not in conformity with the printed directions, or damage to the product resulting from accident, alteration, abuse, or misuse. This warranty extends only to the original consumer purchaser or gift recipient. Keep the original sales receipt, as proof of purchase is required to make a warranty claim. This warranty is void if the product is used for other than single-family household use or subjected to any voltage and waveform other than as specified on the rating label (e.g., 120 V ~ 60 Hz).

We exclude all claims for special, incidental, and consequential damages caused by breach of express or implied warranty. All liability is limited to the amount of the purchase price. **Every implied warranty, including any statutory warranty or condition of merchantability or fitness for a particular purpose, is disclaimed except to the extent prohibited by law, in which case such warranty or condition is limited to the duration of this written warranty.** This warranty gives you specific legal rights. You may have other legal rights that vary depending on where you live. Some states or provinces do not allow limitations on implied warranties or special, incidental, or consequential damages, so the foregoing limitations may not apply to you.

To make warranty claim, do not return this appliance to the store. Please write Hamilton Beach Brands, Inc., Customer Service Department, 4421 Waterfront Dr., Glen Allen, VA 23060, or visit hamiltonbeach.com/customer-service in the U.S. or hamiltonbeach.ca/customer-service in Canada. For faster service, locate the model, type, and series numbers on your appliance.

PRÉCAUTIONS IMPORTANTES

Pour utiliser un appareil électroménager, vous devez toujours prendre des mesures élémentaires de sécurité pour réduire le risque d'incendie, d'électrocution et/ou de blessure corporelle, en particulier les mesures suivantes :

1. Lire toutes les instructions.
2. Cet appareil n'est pas destiné à être utilisé par des personnes (y compris les enfants) dont les capacités physiques, sensorielles ou mentales sont réduites, ou manquant d'expérience et de connaissance, sauf si elles sont étroitement surveillées et instruites sur l'utilisation de l'appareil par une personne responsable de leur sécurité.
3. Une surveillance étroite est requise pour tout appareil utilisé par ou près des enfants. Le nettoyage et l'entretien ne doit pas fait par des enfants à moins d'être sous supervision. Surveiller que les enfants ne jouent pas avec l'appareil.
4. Ne pas toucher aux surfaces chaudes. Utiliser les poignées ou les boutons. Prendre toutes les précautions nécessaires pour éviter les brûlures causées par les surfaces chaudes, les déversements et le liquide chaud.
5. Pour protéger contre le choc électrique, ne pas placer le cordon, la fiche ou la cafetière dans l'eau ou autre liquide.
6. Débrancher de la prise murale lorsque la cafetière n'est pas utilisée et avant le nettoyage. Laisser refroidir la cafetière avant d'installer ou de retirer des pièces et avant de la nettoyer.
7. La cafetière doit fonctionner sur une surface plane, loin du rebord de comptoir pour éviter le basculement accidentel.
8. Ne pas faire fonctionner un appareil électroménager avec un cordon ou une fiche endommagée, ou lorsque l'appareil ne fonctionne pas bien ou a été échappé ou endommagé d'une manière quelconque. Le remplacement et la réparation du cordon d'alimentation doivent être faits par le fabricant, son agent de service ou toute personne qualifiée de façon à éviter tout danger. Veuillez communiquer avec le service à la clientèle pour obtenir de l'information concernant l'inspection, la réparation ou le réglage, comme précisé dans la garantie limitée.
9. L'utilisation de tout autre accessoire contre-indiqué par le fabricant de l'appareil peut causer des blessures.
10. Ne pas utiliser à l'extérieur.
11. Ne pas laisser pendre le cordon de la table ou du comptoir et éviter tout contact entre le cordon et les surfaces chaudes, incluant la cuisinière.
12. Ne pas placer la cafetière sur ou près d'un brûleur à gaz ou électrique ou dans un four chaud.
13. Pour débrancher l'appareil, mettre l'interrupteur en position OFF (⏻/arrêt), puis débrancher la fiche de la prise murale. Pour débrancher, saisir la fiche et la retirer de la prise. Ne pas tirer sur le cordon d'alimentation.
14. **AVERTISSEMENT !** Pour éviter les risques d'incendie et d'électrocution, ne pas enlever le couvercle inférieur de la cafetière. Aucune pièce réparable à l'intérieur. Les réparations doivent être faites par un technicien agréé seulement.
15. N'utiliser cet appareil que pour les fonctions auxquelles il est destiné.
16. Ne pas mettre la cafetière dans une armoire lors de l'utilisation.
17. Il y a un risque de brûlure si le couvercle est soulevé durant le cycle de chauffage.

CONSERVER CES INSTRUCTIONS

Autres consignes de sécurité pour le consommateur

Cet appareil est destiné à un usage domestique uniquement.

⚠ AVERTISSEMENT **Risque de choc électrique** : Cet appareil est fourni avec une fiche polarisée (une broche large) pour réduire le risque d'électrocution. Cette fiche n'entre que dans un seul sens dans une prise polarisée. Ne contrecarrez pas l'objectif sécuritaire de cette fiche en la modifiant de quelque manière que ce soit ou en utilisant un adaptateur. Si vous ne pouvez pas insérer complètement la fiche dans la prise, inversez la fiche. Si elle refuse toujours de s'insérer, faire remplacer la prise par un électricien.

La longueur du cordon installé sur cet appareil a été sélectionnée afin de réduire les risques d'enchevêtrement ou de faux pas causés par un fil trop long. L'utilisation d'une rallonge approuvée est permise si le cordon est trop court. Les caractéristiques électriques de la rallonge doivent être équivalentes ou supérieures aux caractéristiques de l'appareil. Prendre toutes les précautions nécessaires pour installer la rallonge de manière à ne pas la faire courir sur le comptoir ou sur une table pour éviter qu'un enfant ne tire sur le cordon ou trébuche accidentellement.

Pour éviter la surcharge du circuit électrique, ne pas utiliser un autre appareil à haute puissance sur le même circuit que cet appareil.

Pièces et caractéristiques

Avant la première utilisation : Laver toutes les pièces amovibles dans de l'eau chaude savonneuse. Rincer et sécher. Infuser un cycle avec l'eau et jeter le restant de l'eau.

Pour commander des pièces, visiter :
hamiltonbeach.ca/parts

1	The Scoop® avec poignée
2	Récipient pour café moulu amovible
3	Couvercle avec douchette et poignée
4	Repose-tasse pliant
5	Plateau d'égouttage avec couvercle pour plateau d'égouttage amovible
6	Support pour réservoir d'eau
7	Réservoir d'eau de 1183 mL (40 oz) amovible avec couvercle à charnière
8	Panneau de commandes
9	Bouton ⏻ (ON/OFF [marche/arrêt])
10	Bouton BOLD (corsé)
11	Bouton de 237 mL (8 oz)
12	Bouton de 414 mL (14 oz)

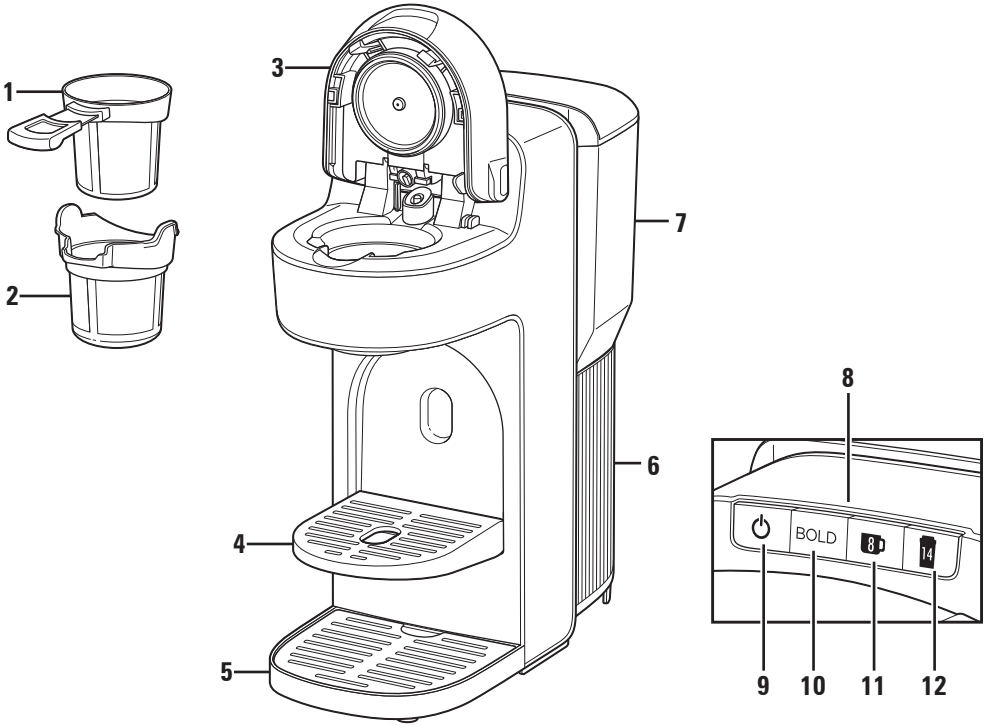

Utilisation

1. Brancher dans une prise de courant.
2. Pour remplir le réservoir d'eau, soulever tout droit le réservoir d'eau. Soulever le couvercle avec charnières et ajouter de l'eau du robinet ou de l'eau filtrée jusqu'à la ligne de remplissage MAX de 1183 mL (40 oz).
3. Fermer le couvercle du réservoir d'eau et glisser le réservoir d'eau dans le support pour réservoir d'eau.
4. Utiliser la poignée du couvercle pour soulever le couvercle. Tenir la poignée du dispositif The Scoop® et retirer le dispositif The Scoop® pour ajouter le café moulu. Verser la quantité de café moulu directement dans le dispositif The Scoop®, ne pas remplir de café au-delà de la ligne MAX. Mesurer le café de la façon suivante :
   - Tasse de 237 mL (8 oz) = 8 g (1 1/2 cuil. à table) de café moulu
   - Tasse de 414 mL (14 oz) = MAX 15 g (3 cuil. à table) de café moulu

   REMARQUE : Pour obtenir un café au goût parfait, ajuster les quantités en augmentant ou en diminuant.
5. Insérer le dispositif The Scoop® en alignant la poignée avec la fente du récipient pour café moulu et abaisser le couvercle jusqu'à ce qu'il s'enclenche en place.
6. Pour un café plus riche et plus corsé, appuyer sur le bouton BOLD (corsé). Veuillez toujours appuyer sur le bouton BOLD (corsé) lorsque vous utilisez des marques de café moulu de qualité supérieure, des grains de café à mouture fine, des cafés décaféinés ou aromatisés.
7. Sélectionner la quantité de café souhaitée en appuyant sur le bouton de 8 oz (237 mL) ou de 14 oz (414 mL) Pour un café plus riche et plus corsé, appuyer sur le bouton BOLD (corsé). Une fois que les sélections ont été faites, appuyer sur le bouton ⏻ (ON/OFF [marche/arrêt]) pour démarrer l'infusion. Le témoin ⏻ (ON/OFF [marche/arrêt]) s'éteindra lorsque l'infusion sera terminée. Les boutons de sélection de grandeur de tasse et d'intensité d'infusion BOLD (corsé) resteront allumés s'ils ont été sélectionnés.

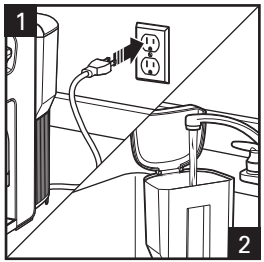

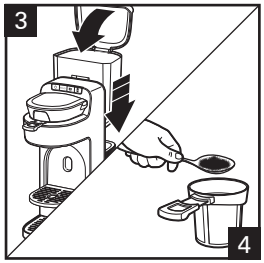

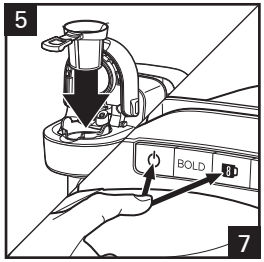

⚠ AVERTISSEMENT Risque de brûlures.

- En cas de débordement, débrancher la cafetière et laisser refroidir.
- Pour éviter les débordements, ne pas remplir de café moulu au-delà de la ligne MAX.
- Veuillez insérer complètement la tasse de voyage sur le couvercle pour plateau d'égouttage ou la tasse sur le repose-tasse.

REMARQUES :

- S'il n'y a pas d'eau dans le réservoir d'eau, le bouton ⏻ (ON/OFF [marche/arrêt]) rouge clignotera pendant 30 secondes et la cafetière ne fera pas d'infusion. Ajouter de l'eau dans le réservoir d'eau et appuyer sur le bouton bouton ⏻ (ON/OFF [marche/arrêt]) pour démarrer l'infusion.
- La cafetière s'éteindra automatiquement une fois que l'infusion est terminée.
- Lorsque vous utilisez des grains de café, une mouture moyenne pour cafetière filtre automatique donnera les meilleurs résultats. Veiller à ne pas trop moudre le café, car les grains de café à mouture très fine peuvent causer un débordement.
- En cas de débordement, essayer d'abord le réglage d'infusion BOLD (corsé), ou utiliser une plus petite quantité de café moulu. Le réglage BOLD (corsé) distribue l'eau plus lentement, laissant plus temps d'infusion et une meilleure extraction du café des grains moulus.
- Veuillez toujours insérer le récipient pour café moulu avant d'insérer le dispositif The Scoop®

Conseils :

- Pour un café plus chaud, rincer votre tasse ou tasse de voyage avec de l'eau chaude avant de commencer l'infusion.
- Une trop grande quantité de café moulu ne donne pas de meilleurs résultats. Trop remplir le dispositif The Scoop® ne laisse pas suffisamment d'espace pour l'infusion. L'eau peut déborder et vous obtiendrez un café faible.
- Ne pas tasser le café moulu. Tasser le café moulu dans le dispositif The Scoop® formera une surface dure qui ne laissera pas passer l'eau à travers le café moulu, et vous obtiendrez un café faible.

Dosage du café

Eau	Café moulu
8 oz. (237 mL)	8 g = 1.5 c. à table
14 oz. (414 mL)	15 g = 3 c. à table

- Ne pas mettre plus de 15 g de café moulu à infuser dans le dispositif The Scoop®.
- Les dosages ne sont que des recommandations. Vous pouvez varier les quantités et les types de café moulu en fonction de vos préférences.
- Attendre au moins 5 minutes une fois l'infusion terminée avant de vider le dispositif The Scoop® et de rincer le récipient pour café moulu amovible.

Conseils pour obtenir un excellent café

- Tous les cafés sont faits à partir de grains arabica ou robusta ou une combinaison des deux. Les grains arabica sont légèrement plus coûteux, mais ont tendance à produire le meilleur café.
- Le café moulu s'évente beaucoup plus rapidement que les grains entiers. Si vous achetez du café moulu, choisissez un paquet avec la date d'expiration la plus tardive ou une plus petite quantité.
- Essayez d'utiliser du café fraîchement moulu dans la semaine qui suit.
- L'utilisation d'un filtre à eau, d'eau filtrée ou d'eau en bouteille permettra de réaliser un café meilleur qu'avec de l'eau du robinet.
- Assurez-vous que la cafetière est propre. Consultez le chapitre « Entretien et nettoyage ».
- L'eau douce a une faible capacité d'extraction du café, ce qui confère au café un goût faible. Utiliser de l'eau filtrée, de source ou en bouteille si votre eau est douce.

Entretien et nettoyage

⚠ AVERTISSEMENT **Risque de choc électrique.** Ne pas immerger le cordon, la fiche ou la cafetière dans aucun liquide.

1. Débrancher.
2. Laver le réservoir d'eau amovible et le couvercle à charnière du réservoir d'eau dans de l'eau chaude savonneuse. Rincer et sécher. Le réservoir d'eau ne va pas au lave-vaisselle. Le dispositif The Scoop®, le récipient pour café moulu et le couvercle du plateau ramasse-gouttes vont au lave-vaisselle, dans le panier supérieur seulement. NE PAS utiliser le cycle « SANI » du lave-vaisselle. Les températures du cycle « SANI » pourraient endommager votre produit.
3. Essuyer l'extérieur de la cafetière à l'aide d'un chiffon ou d'une éponge humide. Sécher.

Nettoyage mensuel

1. Débrancher.
2. Verser 125 mL (1/2 tasse) de vinaigre blanc et 125 mL (1/2 tasse) d'eau froide dans le réservoir d'eau.
3. Mettre une tasse de voyage sur le couvercle pour plateau d'égouttage.
4. Brancher dans la prise.
5. Appuyer sur le bouton ⏻ (ON/OFF [marche/arrêt]) une seule fois. Une fois les 30 secondes écoulées, appuyer sur le bouton ⏻ pour allumer la cafetière.
6. Une fois les 30 minutes écoulées, appuyer sur le bouton ⏻ (ON/OFF [marche/arrêt]) pour terminer le cycle d'infusion.
7. Vider la tasse de voyage et nettoyer.
8. Infuser un cycle avec de l'eau propre avant d'infuser du café.

Dépannage

Le café a un mauvais goût.

- La cafetière a besoin d'être nettoyée. Veuillez consulter la section « Entretien et nettoyage » à la page 14.
- La mouture du café est trop grossière ou trop fine. Régler le moulin à café sur café moulu pour cafetière automatique.
- La qualité et la fraîcheur du café laissent à désirer.
- L'eau douce a une faible capacité d'extraction du café, ce qui confère au café un goût faible. Utiliser de l'eau filtrée, de source ou en bouteille si votre eau est douce.

Présence d'eau sur le comptoir et sous la cafetière.

- Le réservoir contient trop d'eau. Ne pas ajouter plus de 1183 mL (40 oz) d'eau.

La cafetière ne fait pas d'infusion et le bouton ⏻ (marche/arrêt) rouge clignote.

- Ajouter l'eau. S'il n'y a pas d'eau dans le réservoir et le bouton d'infusion est poussé, l'appareil n'infusera pas.

Café faible.

- Essayez d'abord de préparer le café en utilisant la position BOLD (corsé). Si le café n'est toujours pas assez fort, ajustez la proportion eau/café en utilisant un peu moins d'eau et/ou un peu plus de café. Assurez-vous de ne pas dépasser le trait MAX de remplissage du café moulu.

Le café déborde du dispositif The Scoop®.

- Utilisez moins de café moulu.
- Utiliser le réglage BOLD (corsé) pour les cafés aromatisés, finement moulus, une marque de grains de café moulu de première qualité, et décaféinés.
- Lorsque vous utilisez du café en grain, un café moulu comme pour une cafetière à filtre automatique donnera de meilleurs résultats. Attention de ne pas trop moudre le café. Si le café est moulu trop finement, l'appareil peut déborder.
- Veuillez toujours utiliser le dispositif The Scoop® et le récipient pour café moulu ensemble lors de l'infusion afin de prévenir les débordements.
- Ne pas utiliser de l'eau douce. Utiliser de l'eau filtrée, de source ou en bouteille.
- Trop remplir le dispositif The Scoop® ne laisse pas suffisamment d'espace pour l'infusion. L'eau peut déborder et vous obtiendrez un café faible.
- Tasser le café moulu dans le dispositif The Scoop® formera une surface dure qui ne laissera pas passer l'eau à travers le café moulu, et vous obtiendrez un café faible.

Le café déborde de la grande tasse à café ou de la tasse régulière.

- Pour éviter le débordement d'une tasse/tasse de voyage, veuillez vous assurer d'appuyer sur le bouton approprié. Sélectionner 237 mL (8 oz) pour remplir une tasse et 414 mL (14 oz) pour une tasse de voyage.

Vapeur excessive au cours de l'infusion.

- Passer à la « calibration en haute altitude ».
- Saisir le mode de « calibration en haute altitude en appuyant pendant 5 secondes et en relâchant les boutons BOLD (CORSÉ) et 8 OZ. en même temps.
- Le voyant ON/OFF (MARCHE/ARRÊT), le voyant du format 8 oz. et 14 oz. clignoteront 5 fois pour confirmer que le mode haute altitude a été activé.
- La cafetière est maintenant prête à infuser.
  REMARQUE : Pour réinitialiser l'appareil aux réglages par défaut, débrancher l'appareil et le laisser débranché pendant 2 minutes.

Garantie limitée

Cette garantie s'applique aux produits achetés et utilisées aux É.-U. et au Canada. C'est la seule garantie expresse pour ce produit et est en lieu et place de tout autre garantie ou condition.

Ce produit est garanti contre tout défaut de matériaux et de main-d'oeuvre pour une période de cinq (5) ans à compter de la date d'achat d'origine au Canada et un (1) an à compter de la date d'achat d'origine aux É.-U. Au cours de cette période, votre recours exclusif se limitera au remplacement de ce produit ou tout autre composant défectueux, à notre discrétion. Cependant, vous êtes responsables des frais associés au retour du produit ou d'un composant en vertu de la présente garantie. Si le produit ou le composant est non disponible, nous le remplacerons avec un article similaire de valeur égale ou supérieure.

Cette garantie ne couvre pas le verre, les filtres, l'usure d'un usage normal, l'utilisation non conforme aux directives imprimées, ou des dommages au produit résultant d'un accident, modification, utilisation abusive ou incorrecte. Cette garantie s'applique seulement à l'acheteur original ou à la personne l'ayant reçu en cadeau. La présentation du reçu de vente d'origine comme preuve d'achat est nécessaire pour faire une réclamation au titre de cette garantie. Cette garantie s'annule si le produit est utilisé autrement que par une famille ou si l'appareil est soumis à toute tension ou forme d'onde différente des caractéristiques nominales précisées sur l'étiquette (par ex. : 120 V ~ 60 Hz).

Nous excluons toutes les réclamations au titre de cette garantie pour les dommages spéciaux, consécutifs et indirects causés par la violation de garantie expresse ou implicite. Toute responsabilité est limitée au prix d'achat. **Chaque garantie implicite, y compris toute garantie ou condition de qualité marchande ou d'adéquation à un usage particulier, est exonérée, sauf dans la mesure interdite par la loi, auquel cas la garantie ou condition est limitée à la durée de cette garantie écrite.** Cette garantie vous donne des droits légaux précis. Vous pouvez avoir d'autres droits qui varient selon l'endroit où vous habitez. Certaines provinces ne permettent pas les limitations sur les garanties implicites ou les dommages spéciaux ou indirects de telle sorte que les limitations ci-dessus ne s'appliquent peut-être pas à votre cas.

Pour faire une réclamation au titre de la garantie, veuillez ne pas retourner cet appareil au magasin. Veuillez nous écrire à Hamilton Beach Brands, Inc., Customer Service Department, 4421 Waterfront Dr., Glen Allen, VA 23060, ou visiter le site hamiltonbeach.com/customer-service aux États-Unis ou hamiltonbeach.ca/customer-service au Canada. Pour obtenir un service plus rapide, veuillez repérer les numéros de modèle, de type et de séries sur votre appareil.

SALVAGUARDIAS IMPORTANTES

Cuando utilice aparatos eléctricos, siempre deben seguirse precauciones de seguridad básicas a fin de reducir el riesgo de incendio, descarga eléctrica, y/o lesiones a personas, incluyendo las siguientes:

1. Lea todas las instrucciones.
2. Este aparato no se destina para utilizarse por personas (incluyendo niños) cuyas capacidades físicas, sensoriales o mentales sean diferentes o estén reducidas, o carezcan de experiencia o conocimiento, a menos que dichas personas reciban una supervisión o capacitación para el funcionamiento del aparato por una persona responsable de su seguridad.
3. Se requiere de una estrecha supervisión cuando el aparato se use por o cerca de niños. La limpieza y el mantenimiento del usuario no deben ser realizados por niños sin supervisión. Los niños deben supervisarse para asegurar que ellos no empleen los aparatos como juguete.
4. Verifique que el voltaje de su instalación corresponda con el del producto.
5. No toque superficies calientes. Use las manijas o perillas. Se debe de tener cuidado, ya que pueden ocurrir quemaduras al tocar partes calientes o por liquido caliente derramado.
6. Para protegerse contra choques eléctricos no sumerja el cordón, el enchufe o la cafetera en el agua o en otro líquido.
7. Desconecte de la toma cuando la cafetera no esté en uso y antes de limpiar. Deje enfriar antes de poner o quitar partes y antes de limpiar el aparato.
8. La cafetera debe operar sobre una superficie plana lejos del borde de una cubierta para prevenir que se caiga accidentalmente.
9. No opere ningún aparato con cables o enchufe dañados o después de que el aparato funcione mal o se caiga o dañe de cualquier manera. El reemplazo del cable de suministro y las reparaciones deben ser efectuadas por el fabricante, su agente de servicio, o personas igualmente calificadas para poder evitar un peligro. Comuníquese con Servicio al cliente para obtener información sobre la revisión, la reparación o los ajustes, según lo establecido en la Garantía limitada.
10. El uso de aditamentos de accesorio no recomendados por el fabricante del aparato puede causar lesiones.
11. No lo use en exteriores.
12. No deje que el cable cuelgue del borde de la mesa o cubierta, o toque superficies calientes, incluyendo la estufa.
13. No coloque la cafetera sobre o cerca de un quemador de gas o eléctrico caliente o sobre un horno caliente.
14. Para desconectar el aparato, ponga el interruptor en OFF (⏻/apagado) luego remueva el enchufe del tomacorriente. Para desconectarlo, agarre el enchufe y retire del tomacorrientes. Nunca tire el cable de alimentación.
15. **¡ADVERTENCIA!** Para reducir el riesgo de fuego o descarga eléctrica, no remueva la cubierta inferior. No hay partes que requieran servicio en el interior. La reparación debe hacerse por personal de servicio autorizado únicamente.
16. No use el aparato para otro propósito que no sea para el que fue hecho.
17. No coloque la cafetera en un gabinete cuando esté en uso.
18. Se pueden sufrir escaldaduras si se levanta la tapa durante el ciclo de preparación.

GUARDE ESTAS INSTRUCCIONES

Otra información de seguridad para el cliente

Este aparato ha sido diseñado solamente para uso doméstico.

⚠ ADVERTENCIA **Riesgo de descarga eléctrica:** Este aparato es provisto con un enchufe polarizado (una pata más ancha) para reducir el riesgo de una descarga eléctrica. El enchufe embona únicamente en una dirección dentro de un tomacorriente polarizado. No trate de obviar el propósito de seguridad del enchufe modificándolo de alguna manera o utilizando un adaptador. Si el enchufe no entra completamente en la toma, invierta el enchufe. Si aún no entra, haga que un electricista reemplace la toma.

El largo del cable que se usa en este aparato fue seleccionado para reducir el peligro de que alguien se enganche o tropiece con un cable más largo. Si es necesario usar un cable más largo, se podrá usar un cable de extensión aprobado. La clasificación eléctrica nominal del cable de extensión debe ser igual o mayor que la clasificación nominal del aparato. Es importante tener cuidado de colocar el cable de extensión para que no se pliegue sobre el mostrador o la mesera en donde niños puedan tirar del mismo o tropezarse accidentalmente.

Para evitar una sobrecarga eléctrica del circuito, no use otro aparato de alto voltaje en el mismo circuito con este aparato.

Piezas y características

Antes del primer uso: Lave todas las piezas desmontables en agua caliente jabonosa. Enjuague y seque. Prepare un ciclo con agua y deseche el agua.

Para ordenar piezas, visite:
hamiltonbeach.com/parts

1	The Scoop® con asa
2	Recolector extraíble de café molido
3	Tapa con regadera y asa
4	Soporte para tazas plegable
5	Bandeja de goteo con tapa de bandeja de goteo extraíble
6	Soporte para el depósito de agua
7	Depósito de agua extraíble de 40 oz (1183 mL) con tapa abatible
8	Panel de control
9	Botón ⏻ (ON/OFF [encendido/apagado])
10	Botón BOLD (cargado)
11	Botón de 8 oz (237 mL)
12	Botón de 14 oz (414 mL)

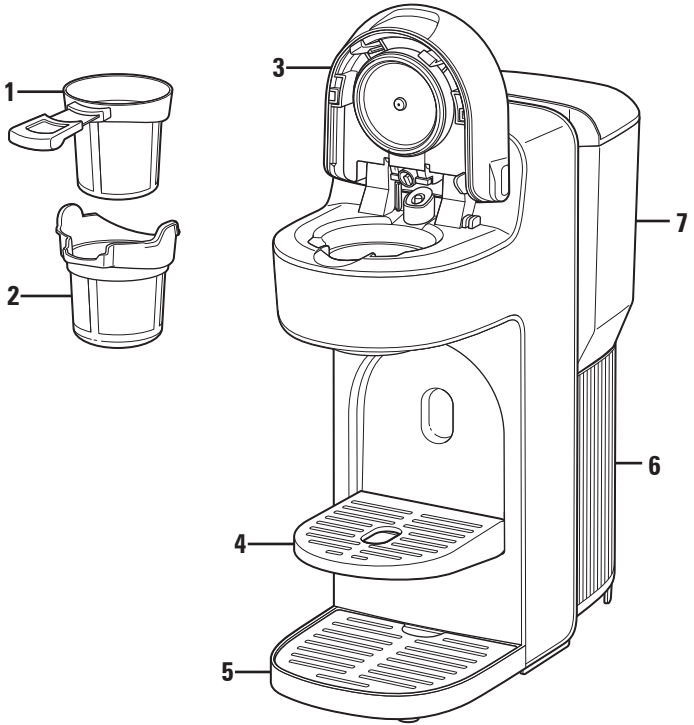

Como usar

1. Enchufe en el tomacorriente.
2. Para llenar el depósito de agua, levante el depósito de agua extraíble hacia arriba. Levante la tapa abatible y agregue agua de la llave o agua filtrada hasta la línea de llenado MAX 40 oz (1183 mL).
3. Cierre la tapa del depósito de agua y vuelva a deslizar el depósito de agua en el soporte para el depósito de agua.
4. Utilice el asa de la tapa para levantar la tapa. Sujete el asa de The Scoop® y retire The Scoop® para añadir café molido. Coloque café molido directamente en The Scoop®, no llene de café molido por encima de la línea MAX. Mida el café de la siguiente manera:
   - Taza de 8 oz (237 mL) = 1 1/2 cucharadas (8 g) de café molido
   - Taza de 14 oz (414 mL) = MAX 3 cucharadas (15 g) de café molido

   NOTA: Para obtener un café con un sabor perfecto, ajuste las medidas hacia arriba o hacia abajo según corresponda.
5. Agregue el asa de alineación de The Scoop® en la ranura del recolector de café molido y baje la tapa hasta que encaje en su lugar.
6. Para obtener un café más fuerte y de sabor rico, presione el botón BOLD (cargado). Presione el botón BOLD (cargado) siempre que use cafés molidos de marca premium, café finamente molido, descafeinado o cafés saborizados.
7. Seleccione la cantidad deseada de café presionando el botón 8 oz (237 mL) o 14 oz (414 mL). Para obtener un café más fuerte y de sabor rico, presione el botón BOLD (cargado). Una vez hecha la selección, presione el botón ⏻ (ON/OFF [encendido/apagado]) para comenzar la preparación del café. La luz ⏻ (ON/OFF [encendido/apagado]) se apaga cuando se completa la preparación. El botón del último tamaño de taza seleccionado y el botón BOLD (cargado), si se seleccionaron, permanecerán iluminados.

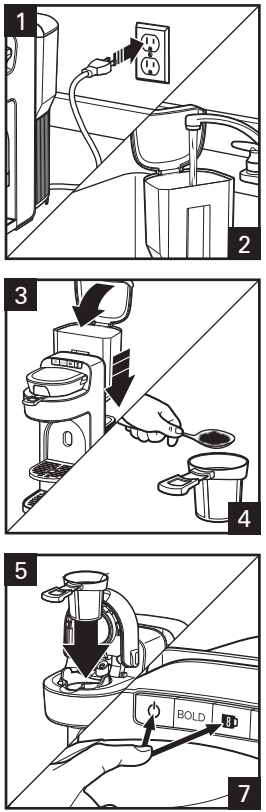

⚠ ADVERTENCIA **Riesgo de quemaduras.**

- Si ocurre un desbordamiento, desenchufe la cafetera y deje que se enfríe.
- Para evitar desbordamientos, mantenga el café molido por debajo del nivel MÁXIMO de llenado.
- Inserte completamente la taza de viaje en la tapa de la bandeja de goteo o la taza en el soporte para tazas.

NOTAS:

- Si no hay agua en el depósito de agua, el botón ⏻ (ON/OFF [encendido/apagado]) parpadeará durante 30 segundos y la cafetera no funcionará. Agregue agua al depósito de agua y presione el botón ⏻ (ON/OFF [encendido/apagado]) para comenzar a preparar.
- La cafetera se apagará automáticamente al terminar el ciclo de preparación.
- Cuando utilice café en grano, un molido medio de café para goteo automático dará los mejores resultados. Tenga cuidado de no moler demasiado, ya que el café molido muy fino puede provocar desbordamientos.
- Si se produce un desbordamiento, primero intente cambiar a la configuración BOLD (cargado) o use un poco menos de café molido. La configuración BOLD (cargado) dispensa agua a un ritmo más lento, lo que permite más tiempo de contacto y una mejor extracción del sabor del café molido.
- Siempre agregue el recolector de café molido antes de agregar The Scoop®.

Consejos:

- Para un café más caliente, enjuague la taza o el taza de viaje con agua tibia antes de prepararlo.
- Agregar mayor cantidad de café molido no es lo mejor, al sobrellenar The Scoop® no se deja espacio para la preparación. El agua se puede desbordar y se dispensará café diluido en la taza.
- No comprima el café molido. Al comprimir café molido en The Scoop® se forma una superficie firme que no deja pasar el agua, dispensando café diluido en la taza.

Medición de café

Agua	Café molido
8 oz. (237 mL)	8 g = 1.5 cucharadas
14 oz. (414 mL)	15 g = 3 cucharadas

- No exceda los 15 g de cafe molido en The Scoop® durante cualquiera de los ciclos de preparación.
- Las medidas son solo recomendaciones. Puede variar las cantidades y los tipos de café molido según sus preferencias.
- Espere al menos cinco minutos después de comenzar la preparación del café antes de vaciar The Scoop® y enjuagar el recolector extraíble de café molido.

Consejos para lograr un café más rico

- Todos los cafés están hechos de granos de arábica o robusta, o de una combinación de ambos. Los granos de arábica son un poco más caros pero tienden a producir una café de mejor sabor.
- El café molido se pone rancio más rápido que los granos enteros. Si compra café premolido, elija un paquete con la fecha de vencimiento más alejada o de menor cantidad.
- Trate de utilizar el café recién molido dentro de la semana de molido.
- El uso de un filtro de agua, agua filtrada o agua embotellada producirá un café de mejor sabor que algunas aguas de la llave.
- Asegúrese de que su cafetera esté limpia. Ver la sección “Cuidado y limpieza”.
- El agua suave causa una mala extracción de café que provoca un café de mal sabor. Use agua filtrada, de manantial o embotellada si su agua es suave.

Cuidado y limpieza

1. Desenchufe.
2. Lave el depósito de agua junto con la tapa abisagrada en agua caliente con jabón. Enjuague y seque. El depósito de agua no es apto para lavavajillas. The Scoop®, el recolector de café molido y la cubierta de la bandeja de goteo son aptos para lavavajillas únicamente en la rejilla superior. NO use la configuración “SANI” del lavavajillas. Las temperaturas del ciclo “SANI” podrían dañar su producto.
3. Limpie la superficie exterior de la cafetera con un paño o esponja húmeda. Seque.

⚠ ADVERTENCIA **Riesgo de descarga eléctrica.** No sumerja el cable, enchufe o cafetera en ningún líquido.

Limpieza mensual

1. Desenchufe.
2. Vierta 1/2 taza (125 mL) de vinagre blanco puro y 1/2 taza (125 mL) de agua fría en el depósito de agua.
3. Coloque una taza de viaje en la tapa de bandeja de goteo.
4. Enchufe en un tomacorriente.
5. Presione el botón ⏻ (ON/OFF [encendido/apagado]) una vez. Después de 30 segundos, presione el botón ⏻ para apagar la cafetera.
6. Después de 30 minutos, presione ⏻ (ON/OFF [encendido/apagado]) nuevamente para terminar el ciclo de preparación.
7. Vacíe la taza de viaje y límpiela.
8. Prepare un ciclo con agua limpia antes de preparar café.

Resolviendo problemas

El café sabe mal.
- La cafetera necesita limpiarse. Consulte 'Cuidado y limpieza' en la página 21.
- El café molido es muy grueso o muy fino. Ajuste el molino de café a molido goteo automático.
- El café es de baja calidad y frescura.
- El agua suave causa una mala extracción de café, lo cual provoca un café de mal sabor. Use agua filtrada, de manantial o embotellada si su agua es suave.

Hay agua en el mostrador debajo de la unidad.
- Se llenó de más el depósito de agua. No use más de 40 oz (1183 mL) de agua.

La cafetera no prepara café y el botón ⏻ (ON/OFF [encendido/apagado]) parpadea.
- Agregue agua. Si no hay agua en el depósito y el botón de preparación se ha accionado, la unidad no efectuará la preparación.

Café poco cargado.
- Primero, trate de preparar el café utilizando la configuración BOLD (intenso). Si el café sigue saliendo poco cargado, ajuste la relación de agua/café utilizando ligeramente menos agua y/o más café. Asegúrese de no exceder la línea MAX para café molido.

El café se desborda de The Scoop®.
- Utilice una menor cantidad de café molido.
- También use la configuración BOLD (intenso) para cafés saborizados, de molido fino, cafés molidos de marcas premium, y descafeinados.
- Cuando utilice café en granos, un molido común para cafeteras automáticas de filtro dará el mejor resultado. Tenga cuidado de no moler los granos de más, porque un café muy fino puede provocar desbordes en esta unidad.
- Para evitar desbordamientos, utilice siempre tanto The Scoop® como el recolector de café molido juntos durante la preparación para evitar desbordamientos.
- No use agua suave. Use agua filtrada, de manantial o embotellada.
- Si se llena The Scoop® no queda espacio para la preparación. El agua se puede desbordar y se dispensará café diluido en la taza.
- Al comprimir café molido en The Scoop® se forma una superficie firme que no deja pasar el agua, dispensando café diluido en la taza.

El café se derrama de la taza para viaje o taza común.
- Para evitar que el café se derrame de una taza/taza de viaje, asegúrese de presionar el botón correcto; seleccione 8 oz (237 mL) o 14 oz (414 mL) para llenar una taza o taza de viaje.

Vapor excesivo durante la preparación.
- Cambie a "Calibración de gran altitud"
- Ingrese al modo de gran altitud presionando y soltando simultáneamente los botones BOLD y 8 oz durante 5 segundos.
- Las luces indicadoras ON/OFF, BOLD, 8 oz y 14 oz parpadearán 5 veces para confirmar que se ha activado el modo de gran altitud.
- La Cafetera ya está lista para preparar.
  NOTA: Para restablecer la unidad a su configuración predeterminada, desenchufe la unidad y déjela desenchufada durante 2 minutos

Hamilton Beach®

Grupo HB PS, S.A. de C.V.
Monte Elbruz No. 124 - 401
Col. Polanco V Sección,
Miguel Hidalgo
Ciudad de México, C.P. 11560

GARANTÍA PARA PRODUCTOS COMPRADOS EN MÉXICO

PRODUCTO:	MARCA:	MODELO:

Grupo HB PS, S.A. de C.V. cuenta con una Red de Centros de Servicio Autorizada, por favor consulte en la lista anexa el nombre y dirección de los establecimientos en la República Mexicana en donde usted podrá hacer efectiva la garantía, obtener partes, componentes, consumibles y accesorios; así como también obtener servicio para productos fuera de garantía. Para mayor información llame al:

Centro de Atención al Consumidor: 800 71 16 100

Grupo HB PS, S.A. de C.V. le otorga a partir de la fecha de compra:
GARANTÍA DE 1 AÑO.

COBERTURA

- Esta garantía ampara, todas las piezas y componentes del producto que resulten con defecto de fabricación incluyendo la mano de obra.
- Grupo HB PS, S.A. de C.V. se obliga a reemplazar, reparar o reponer, cualquier pieza o componente defectuoso; proporcionar la mano de obra necesaria para su diagnóstico y reparación, todo lo anterior sin costo adicional para el consumidor.
- Esta garantía incluye los gastos de transportación del producto que deriven de su cumplimiento dentro de su red de servicio.

LIMITACIONES

- Esta garantía no ampara el reemplazo de piezas deterioradas por uso o por desgaste normal, como son: cuchillas, vasos, jarras, filtros, etc.
- Grupo HB PS, S.A. de C.V. no se hace responsable por los accidentes producidos a consecuencia de una instalación eléctrica defectuosa, ausencia de toma de tierra, clavija o enchufe en mal estado, etc.

EXCEPCIONES

Esta garantía no será efectiva en los siguientes casos:

a) Cuando el producto se hubiese utlizado en condiciones distintas a las normales. (Uso industrial, semi-industrial o comercial.)
b) Cuando el producto no hubiese sido operado de acuerdo con el instructivo de uso.
c) Cuando el producto hubiese sido alterado o reparado por personas no autorizadas por Grupo HB PS, S.A. de C.V. el fabricante nacional, importador o comercializador responsable respectivo.

El consumidor puede solicitar que se haga efectiva la garantía ante la propia casa comercial donde adquirió su producto, siempre y cuando Grupo HB PS, S.A. de C.V. no cuente con talleres de servicio.

PROCEDIMIENTO PARA HACER EFECTIVA LA GARANTÍA		
• Para hacer efectiva la garantía, lleve su aparato al Centro de Servicio Autorizado más cercano a su domicilio (consulte la lista anexa). • Si no existe Centro de Servicio Autorizado en su localidad llame a nuestro Centro de Atención al Consumidor para recibir instrucciones de como hacer efectiva su garantía.		
FECHA DE ENTREGA	**SELLO DEL VENDEDOR**	**QUEJAS Y SUGERENCIAS**
DÍA_____ MES_____ AÑO_____		Si desea hacer comentarios o sugerencias con respecto a nuestro servicio o tiene alguna queja derivada de la atención recibida en alguno de nuestros Centros de Servicio Autorizados, por favor dirigirse a: **GERENCIA INTERNACIONAL DE SERVICIO** **800 71 16 100** **Email: mexico.service@hamiltonbeach.com**

CENTROS DE SERVICIO AUTORIZADOS

Ciudad de México

ELECTRODOMÉSTICOS
Av. Plutarco Elias Calles No. 1499
Zacahuitzco, Benito Juárez,
Ciudad de México, C.P. 09490
Tel: 55 5235 2323

CASA GARCÍA
Av. Patriotismo No. 875-B
Mixcoac, Benito Juárez,
Ciudad de México, C.P. 03910
Tel: 55 5563 8723

Nuevo León

FERNANDO SEPÚLVEDA REFACCIONES
Ruperto Martínez No. 238 Ote.
Col. Centro
Monterrey, N.L., C.P. 64000
Tel: 81 8343 6700

Jalisco

SERVICIOS DE MANTENIMIENTO CASTILLO
Garibaldi No. 1450
Ladrón de Guevara
Guadalajara,
Jalisco, C.P. 44660
Tel: 33 3825 3480

Modelo:	**Tipo:**	**Características eléctricas:**
49987	**A99**	**120 V~ 60 Hz 1200 W**

Los modelos incluidos en las instrucciones de Uso y cuidado pueden estar seguidos o no de un sufijo correspondiente a una o varias letras y sus combinaciones, separadas o no por un espacio, coma, barra o guión. Ejemplos de los sufijos pueden ser: "Y" y/o "MX" y/o "MXY" y/o "Z".