FUJIFILM

instax mini 11

INSTANT CAMERA

User's Guide/Safety Precautions EN

Bedienungsanleitung/Sicherheitsmaßnahmen DE

Guide d'utilisation/Précautions de sécurité FR

Manual de instrucciones/Precauciones de seguridad ES

使用说明书/安全使用须知 CN

使用說明書/安全注意事項 TW

사용설명서/안전을 위한 주의사항 KO

使用説明書/安全にご使用いただくために JP

CPL13B703-501

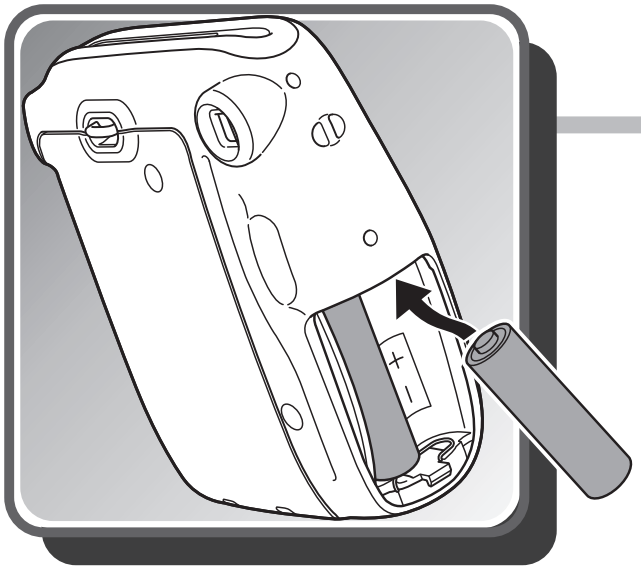

2

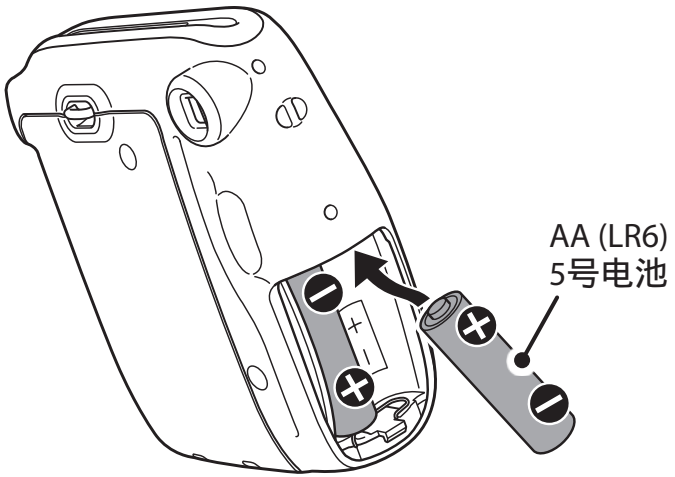

1

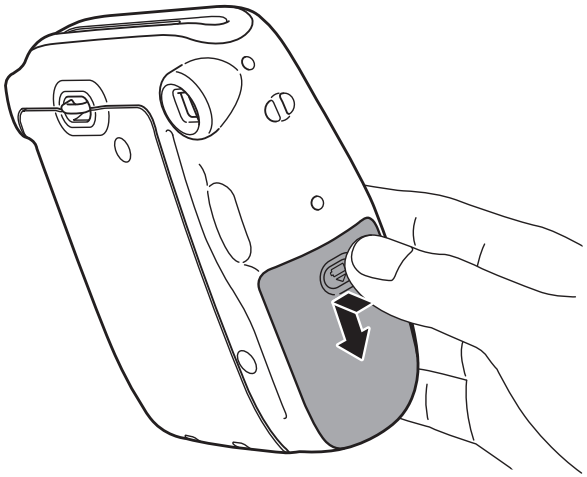

3

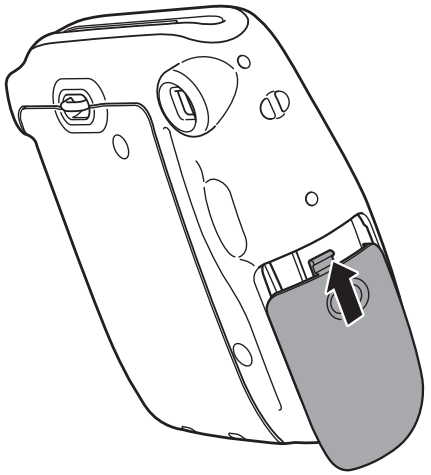

1

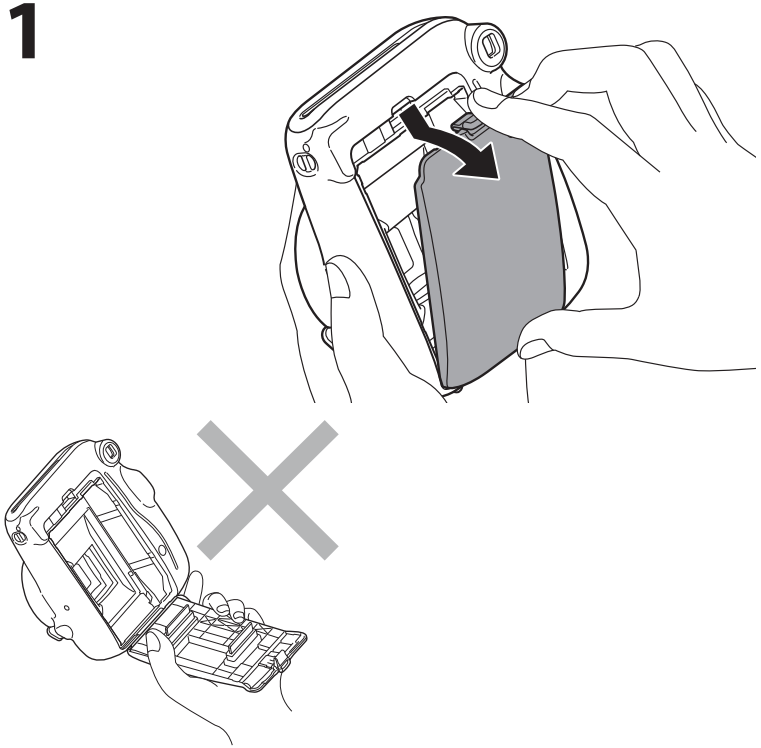

2

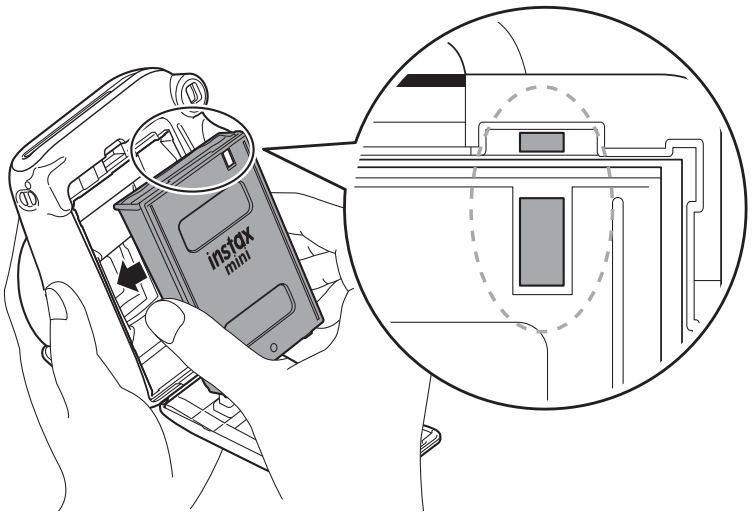

3

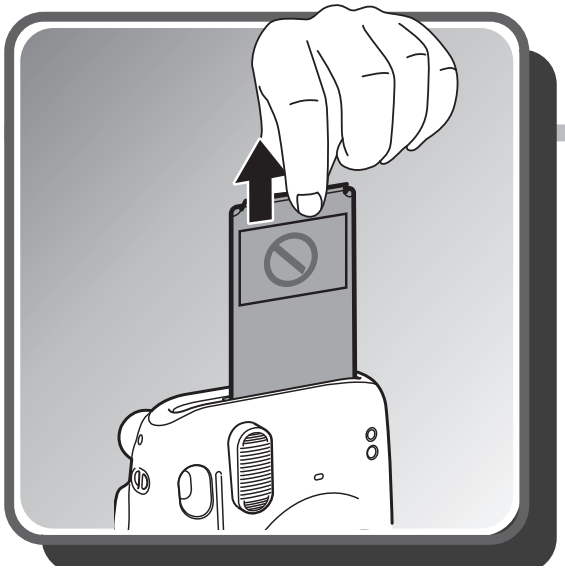

2

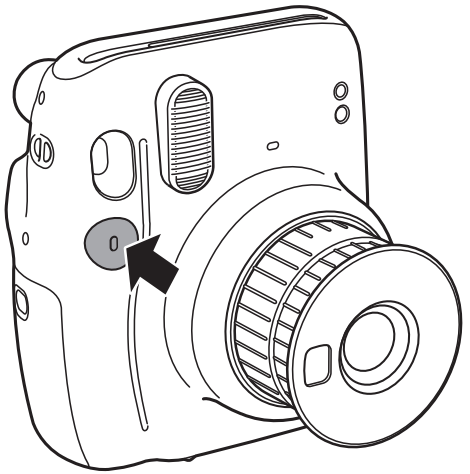

1

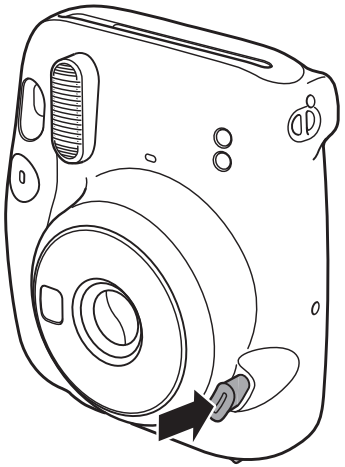

3

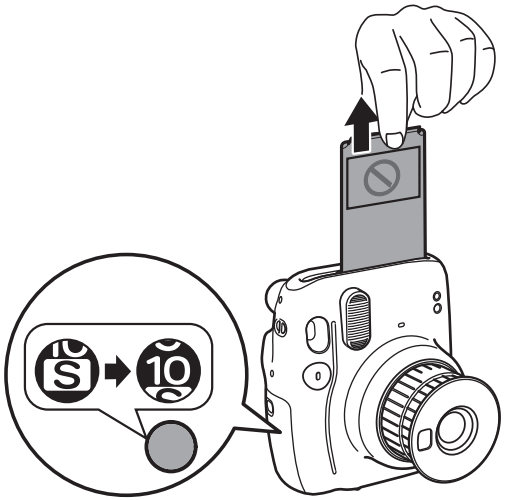

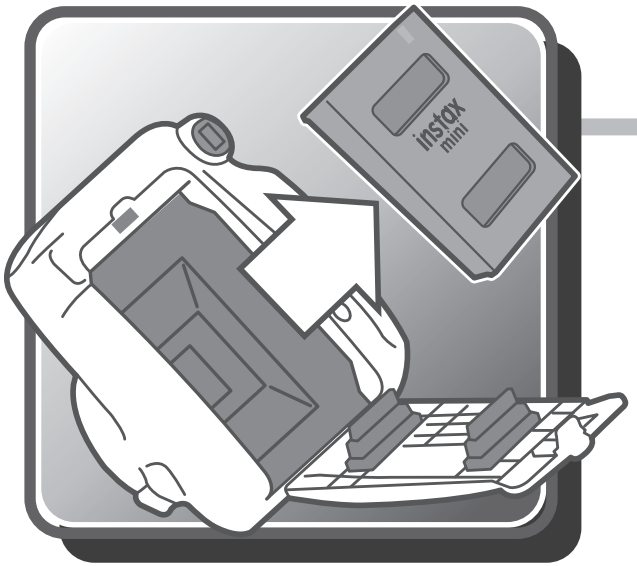

1

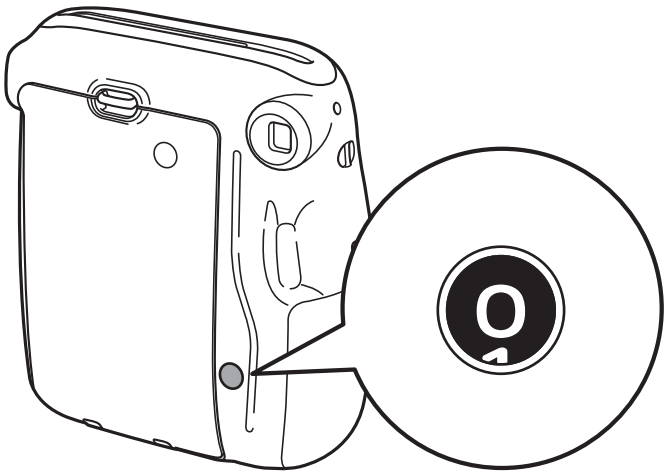

2

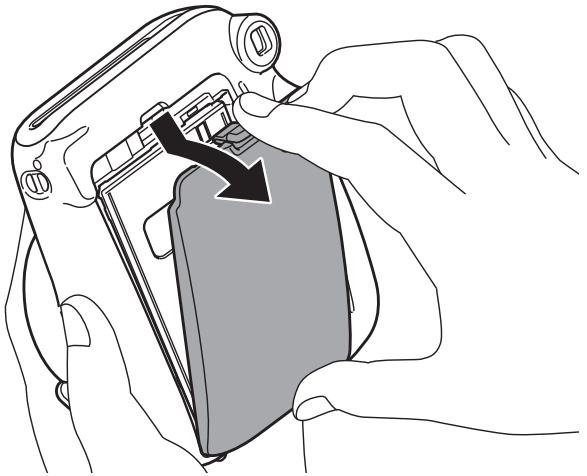

3

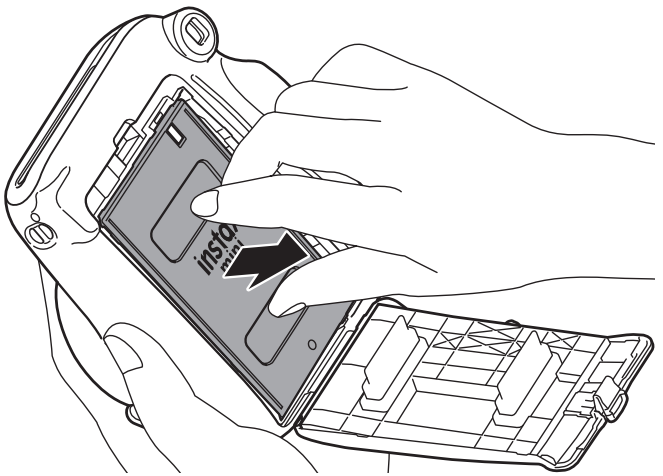

- For how to take pictures, refer to the English pages. (p.9)

- Informationen zum Aufnehmen von Bildern finden Sie auf den deutschen Seiten. (S.17)

- Pour savoir comment prendre des photos, reportez-vous aux pages en français. (p.25)

- Para saber cómo tomar fotografías, consulte las páginas en español. (Pág.33)

- 有关拍照方法，请参阅中国语（简体字）的页面。(第 41 页)

- 關於拍照方法，請參閱中國語（繁體字）的頁面。(第 53 頁)

- 사진 촬영 방법은 한국어 페이지를 참조하십시오. (p.61)

- 撮影方法については日本語のページを参照してください。(p.69)

● **For how to insert batteries and how to insert and remove an instax mini film pack, see pages 3 to 6.**

Names of Parts

Front

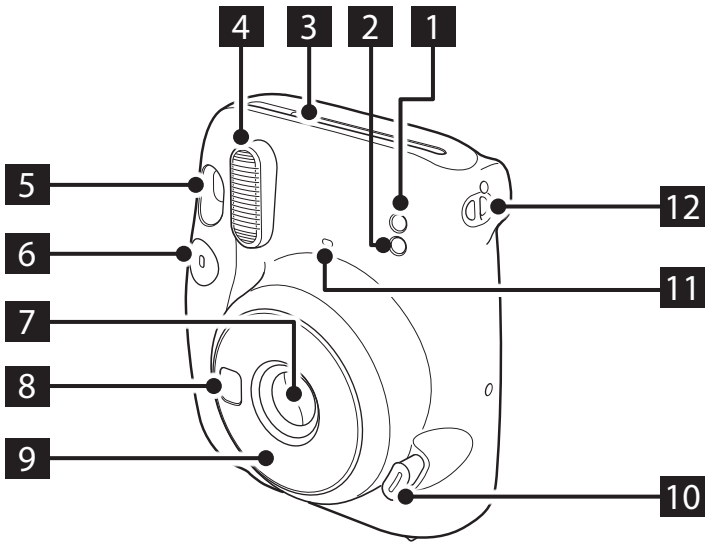

Back

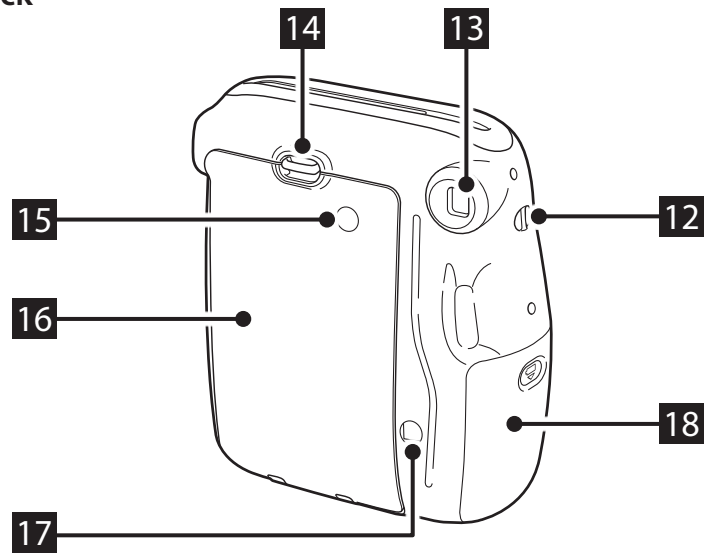

1 AE light sensor
2 Flash light sensor
3 Film ejection slot
4 Flash lampface
5 Viewfinder
6 Shutter button
7 Lens cover / Lens
8 Selfie mirror
9 Lens barrel
10 Power button
11 Flash charging lamp
12 Strap eyelet
13 Viewfinder eyepiece
14 Back cover lock
15 Film confirmation window
16 Back cover
17 Film counter
18 Battery lid

Taking Pictures

Do not open the back cover until you have used up the film. Otherwise, the rest of the film will become exposed and turn white, and can no longer be used.

1 Once the batteries are loaded, press the power button to turn the camera on.

The lens barrel extends and the flash charging lamp blinks and then lights up. (Blinking indicates that the flash is charging.)

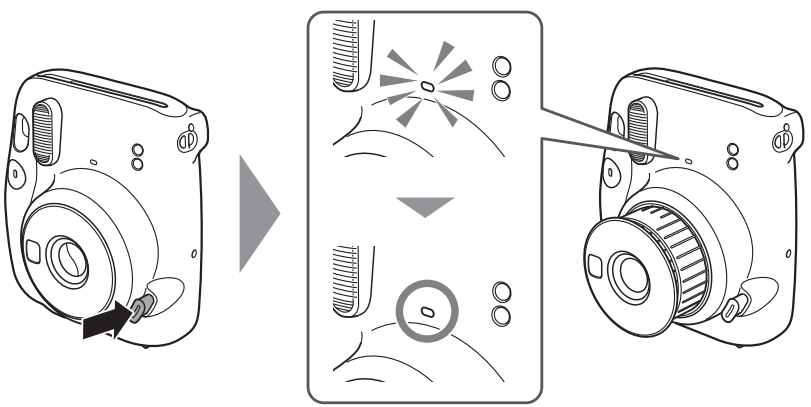

2 Hold the camera, look through the viewfinder of the camera to frame your desired composition, and press the shutter button.

* The shutter button cannot be pressed while the flash is charging.

3 When the sound of the film being ejected stops, grasp the edge of the ejected film and take the film out.

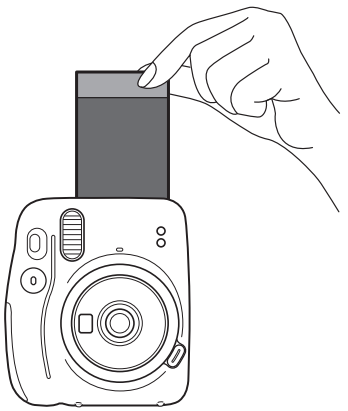

The film counter decreases in numerical order, counting down from "10" with each photo taken. "0" will be displayed when the film is finished and after the last photo has been taken.

4 When you have finished taking photos, turn off the camera by pushing the lens barrel back in.

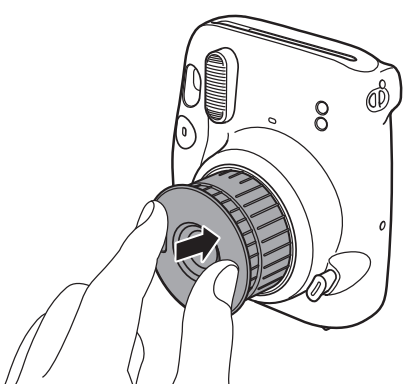

If the camera malfunctions, remove the batteries while the power is on and then reinsert them to reset the camera.

Taking a Photo in Selfie Mode

To switch from the selfie mode to normal shooting mode, turn off the camera by pushing the lens barrel back in and then turn it on again.

Taking a picture of yourself

If you shoot in selfie mode, you can take a picture of yourself using the selfie mirror on the front of the camera to confirm your exposure.

1 Pull out the lens barrel until the SELFIE ON mark appears.

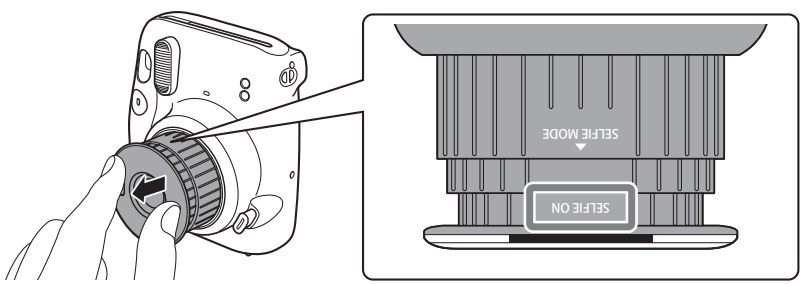

Pull out the lens barrel until the SELFIE ON mark appears.

2 Hold the camera securely with both hands so that your face is 30 to 50 cm away from the end of the lens.

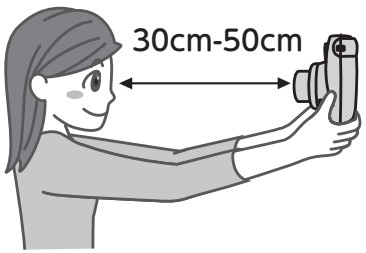

3 Confirm the composition using the selfie mirror, then push the shutter to take the photo.

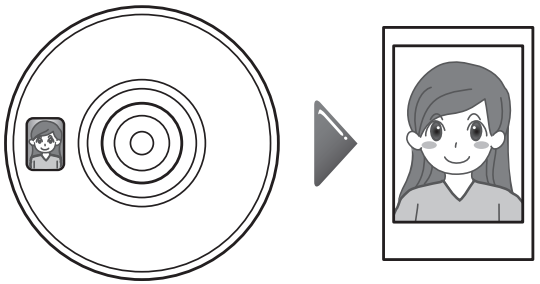

Taking a closeup

If you shoot in selfie mode, you can move the camera close to the subject and take a closeup.

1 Pull out the lens barrel until the SELFIE ON mark appears.

2 Hold the camera so that the ○ mark in the viewfinder sits slightly to the upper right of the center of the subject, then press the shutter button to take a photo.

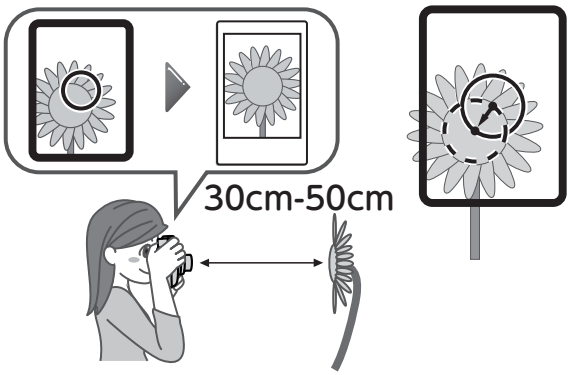

Precautions for Taking Photos

Precautions for Holding the Camera

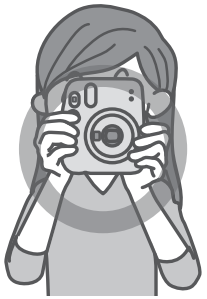

Correct way to hold

Do not cover the flash lampface with a finger

Do not cover the flash light sensor and AE light sensor with a finger

- Take care that a finger or the strap does not cover the flash light sensor, AE light sensor, flash lampface, lens, or film ejection slot.
- Hold the camera so that the flash lampface is at the top when taking a horizontal picture.
- Do not take pictures in locations where flash photography is forbidden.
- Do not grasp the lens barrel when holding the camera. The finished photos may be adversely affected.
- Look into the viewfinder so that the ◯ mark in the viewfinder appears in the center.
- Be careful not to touch the lens when you press the shutter button.

Distances for Normal Mode and Selfie Mode

- In normal mode, take a picture at a distance of at least 0.5 m from the subject. The effective flash range is up to approximately 2.7 m.
- When holding the camera closer than 0.5 m from the subject, use the selfie mode. Use the selfie mode to capture a closeup within the range of 30 to 50 cm.

Flash charging lamp states and error solutions

Flash charging lamp state	Description
Lit	Ready to take a photo.
Flashing slowly	Charging the flash. Please wait until the flash charging lamp lights. Charging normally takes 3 to 10 seconds to complete.
Flashing quickly	An error has occurred.

Main errors	Cause and solution
Battery check failed	The flash cannot be charged because the battery voltage is insufficient. Replace the batteries with new ones.
Film jammed	Do not forcibly pull out the film. Removing and reinserting the batteries while the power is on may enable the film to be ejected.

Safety Precautions

- **Do not use this product and its accessories for a purpose other than taking photos.**
- **This product has been designed with safety in mind, but please read the following safety precautions carefully and then use the product correctly.**
- **After reading this User's Guide, be sure to keep it in an easy-to-access place where you can refer to it whenever necessary.**

⚠ WARNING

This indicates a matter that may lead to death or serious injury if ignored or incorrectly handled.

- Do not disassemble this product. Electric shock may occur.
- Do not touch this product if the inside of it becomes exposed due to dropping, etc. This product has high-voltage circuitry that may cause electric shock.
- If you notice anything abnormal, such as the camera (batteries) becoming hot, emitting smoke, or making a burning smell, remove the batteries immediately. Fire or burns may occur (be careful not to burn yourself when removing the batteries).
- Never take flash photographs of people riding bicycles, driving cars, skateboarding, riding a horse and the like. The flash can be startling, distract, frighten animals, and otherwise cause an accident.
- If you drop the camera in water or if water or a piece of metal or other foreign object gets inside, remove the batteries immediately. Heat generation or fire may occur.
- Do not use this camera in places where there is flammable gas or near open gasoline, benzine, paint thinner or other unstable substances which can give off dangerous vapors. Failure to do this could result in explosion or fire.
- Keep the product out of the reach of infants and small children. Injury may occur.
- Do not disassemble, heat the batteries, throw them in a fire, or put them in an electrical short circuit. The batteries may rupture.
- Use only AA (LR6) batteries. Heat generation or fire may occur if other batteries are used.
- Keep batteries out of the reach of infants. An infant may accidentally swallow a battery. In the event that a battery is swallowed, seek medical attention immediately.

⚠ CAUTION

This indicates a matter that may lead to injury or physical damage if ignored or incorrectly handled.

- Do not get this product wet or handle it with wet hands. Electric shock may occur.
- Using a flash too close to a person's eyes may for the short term affect their eyesight. Take care when taking pictures of infants and young children.
- Take care not to make a mistake with the ⊕ and ⊖ polarities when inserting the AA (LR6) batteries. Damages to the surroundings may occur due to the camera being damaged or its battery fluid leaking out.
- Do not touch moving parts inside the camera. You may be injured.

Handling

Handling of Camera

1. The camera is a precision instrument, so do not get it wet, drop it, or subject it to shock. Also, do not place the camera where it will be exposed to sand.
2. Before using a commercially available strap, check the strength of the strap. Be especially careful when using a strap for mobile phones and smartphones because such straps are made for lightweight devices.
3. If you are not using your camera for a long interval, unload the batteries and keep it where it will avoid heat, dust and moisture.
4. Remove soil and dust from the viewfinder window, etc. with an air blower and by wiping gently with a piece of soft cloth.
5. Do not use solvent such as thinner or alcohol to wipe off dirt.
6. Do not leave the camera in a closed motor vehicle, another hot place, a humid place, on the beach, etc. for any period of time.
7. Moth repellent gas such as naphthalene will adversely affect the camera and film. Avoid keeping the camera and film in a chest of drawers, etc. with mothballs.
8. The operating temperature range of this camera is +5°C to +40°C.
9. This camera may occasionally malfunction because it is controlled by a micro computer. If it malfunctions, remove and then reinsert the batteries to reset the camera.

Handling of instax mini Film and Photos

For details on the handling of film and photos, see the instructions of FUJIFILM instax mini instant film.

1. Keep film a cool place. In particular, do not leave film in an extremely hot place, such as in a closed motor vehicle, for a long period of time.
2. Use film as soon as possible after inserting it in the camera.
3. If film has been kept in a place where the temperature is extremely low or high, allow it to become accustomed to a normal temperature before taking pictures.
4. Use film before the film expiration date referenced on the package.
5. Avoid airport checked luggage inspection and other strong X-ray exposure. Unused film is susceptible to the effect of fogging, etc. We recommend that you carry film onto aircraft in carry-on luggage (check with the relevant airport for more information).
6. Avoid exposing photos to strong light, and store them in a cool and dry place.
7. Do not make a hole in film or tear or cut film. Do not use film that is damaged.
8. Do not cut or disassemble the film for this camera as it contains black caustic alkali paste. Be especially careful not to let infants or pets put the film into their mouths. Also take care that the paste does not come into contact with skin and clothes.
9. If you accidentally touch the paste of unused film, immediately wash it off with plenty of water. If the paste comes into contact with the eyes or mouth, wash the area and then seek medical attention. The alkalinity of this film will weaken approximately 10 minutes after the photo is ejected from the camera.

■ Cautions on Handing of Film and Finished Photos

For details, see the instructions of FUJIFILM instax mini instant film.

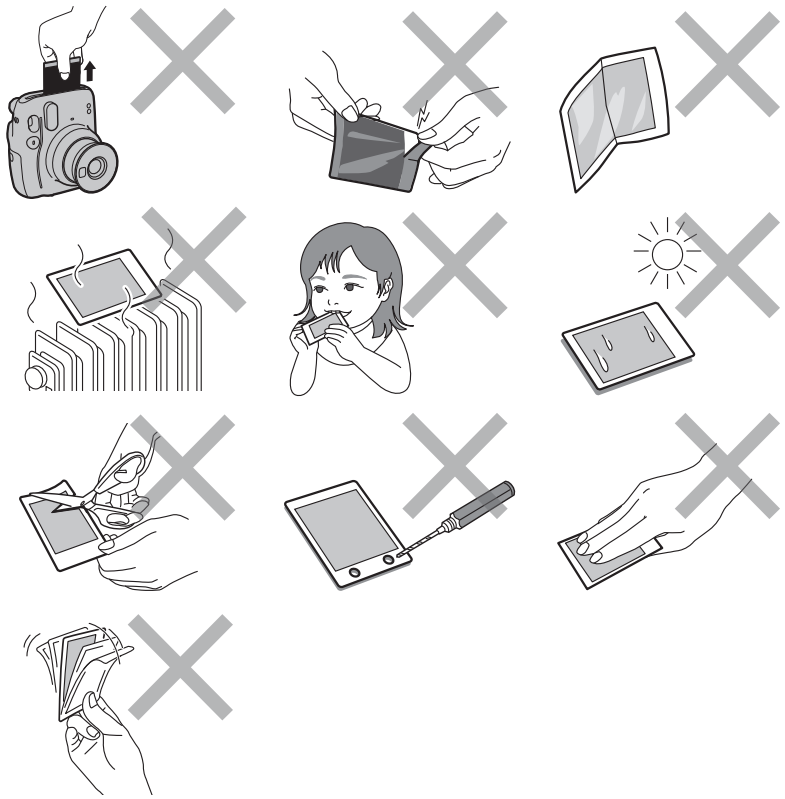

CE	The "CE" mark certifies that this product satisfies the requirements of the European Union (EU) regarding safety, public health, environment, and consumer protection. ("CE" is the abbreviation of Conformité Européenne.)

■ Legally required regulation compliance displays are located on the inside of the back cover of the camera.

Disposal of Electric and Electronic Equipment in Private Households
Disposal of used Electrical & Electronic Equipment
(Applicable in the European Union and other European countries with separate collection systems)

This symbol on the product, or in the manual and in the warranty, and/or on its packaging indicates that this product shall not be treated as household waste. Instead it should be taken to an applicable collection point for the recycling of electrical and electronic equipment.
By ensuring this product is disposed of correctly, you will help prevent potential negative consequences to the environment and human health, which could otherwise be caused by inappropriate waste handling of this product. The recycling of materials will help to conserve natural resources. For more detailed information about recycling of this product, please contact your local city office, your household waste disposal service or the shop where you have purchased the product.
In Countries outside of EU: If you wish to discard this product, please contact your local authorities and ask for the correct way of disposal.

This Symbol on the batteries or accumulators indicates that those batteries shall not be treated as Household waste.

For customers in Turkey:
EEE Complies with Directive.

Specifications

Film	FUJIFILM instax mini instant film
Photo Picture Size	62 mm × 46 mm
Lens	2 components, 2 elements, f = 60 mm, 1:12.7
Viewfinder	Real image finder, 0.37×, with target spot
Shooting Range	0.3 m and beyond (use selfie mode for 0.3 m to 0.5 m)
Shutter	Programmed electronic shutter 1/2 to 1/250 sec. Slow synchro for low light
Exposure Control	Automatic, Lv 5.0 to 14.5 (ISO 800)
Film Ejection	Automatic
Film Developing Time	Approx. 90 seconds (varies depending on the ambient temperature)
Flash	Constant firing flash (automatic light adjustment), recycle time: 6.5 seconds or less (when using new batteries), effective flash range: 0.3 to 2.7 m
Power Supply	Two AA-size alkaline batteries (LR6), capacity: approx. 10 instax mini film packs of 10 exposures each
Auto Power Off Time	After 5 minutes
Other	Includes film counter and film pack confirmation window
Dimensions	107.6 mm × 121.2 mm × 67.3 mm
Weight	293 g (without batteries, strap, and film)

- **Informationen zum Einlegen der Batterien und zum Einlegen und Herausnehmen eines instax mini-Filmpacks finden Sie auf den Seiten 3 bis 6.**

Teilebezeichnungen

Vorderseite

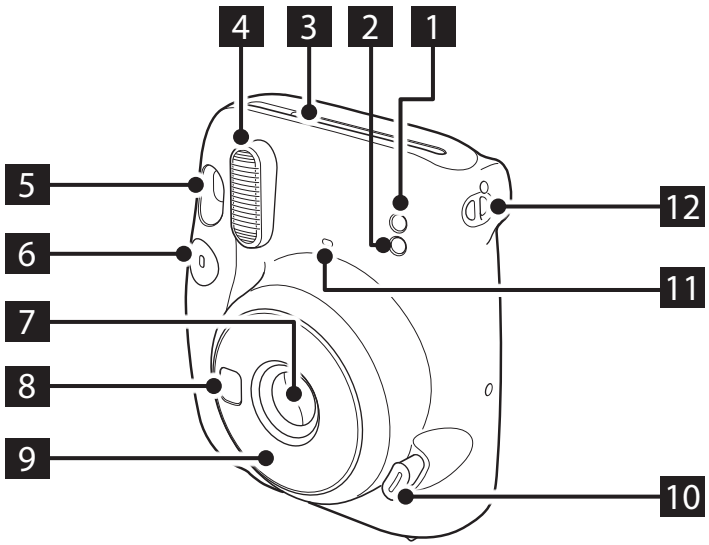

Rückseite

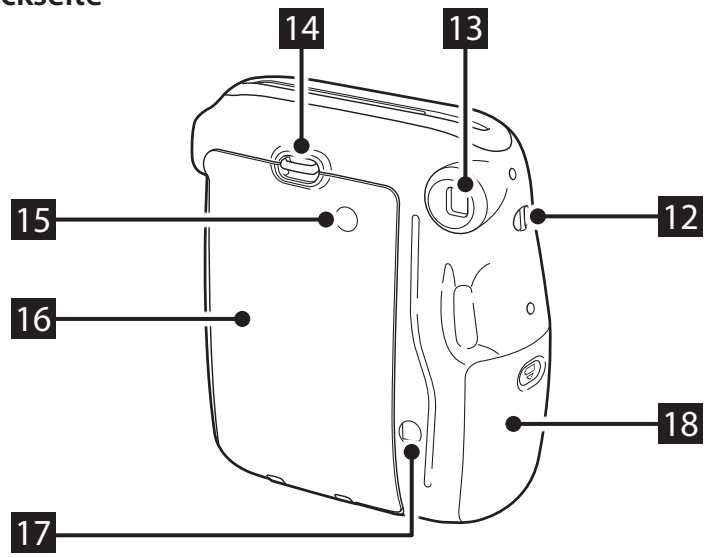

1 Automatikbelichtungssensor
2 Blitzlichtsensor
3 Filmausgabeschlitz
4 Blitzlichtfenster
5 Sucher
6 Auslöser
7 Objektivdeckel/Objektiv
8 Selfie-Spiegel
9 Objektivtubus
10 Ein-/Austaste
11 Blitzladeleuchte
12 Riemenöse
13 Sucherokular
14 Rückwandsperre
15 Filmsichtfenster
16 Rückwand
17 Bildzählwerk
18 Batteriefachdeckel

Bilder aufnehmen

DE

Öffnen Sie die Rückwand erst, wenn Sie den Film aufgebraucht haben. Sonst wird der Rest des Films belichtet, färbt sich weiß und kann nicht mehr verwendet werden.

1 Drücken Sie nach dem Einlegen der Batterien die Ein-/Austaste, um die Kamera einzuschalten.

Der Objektivtubus fährt heraus, die Blitzladeleuchte blinkt und leuchtet dann dauerhaft. (Das Blinken zeigt an, dass der Blitz aufgeladen wird.)

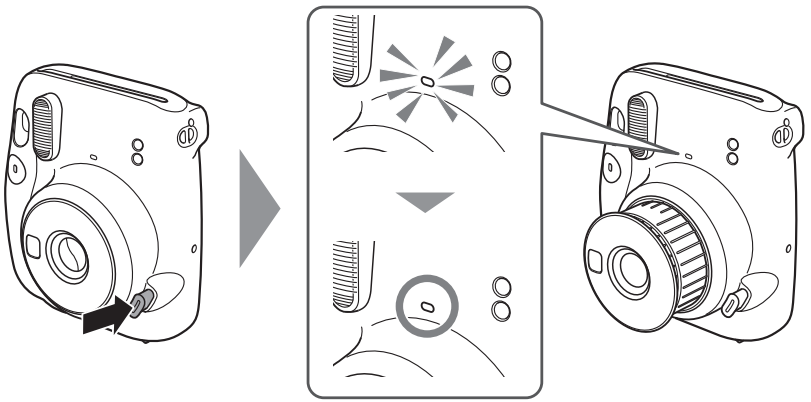

2 Halten Sie die Kamera, schauen Sie durch den Sucher der Kamera, um den gewünschten Bildausschnitt festzulegen, und drücken Sie den Auslöser.

* Der Auslöser kann nicht gedrückt werden, solange der Blitz aufgeladen wird.

3 Wenn das Geräusch des Filmausschiebens aufhört, fassen Sie den ausgeschobenen Film am Rand und nehmen Sie ihn heraus.

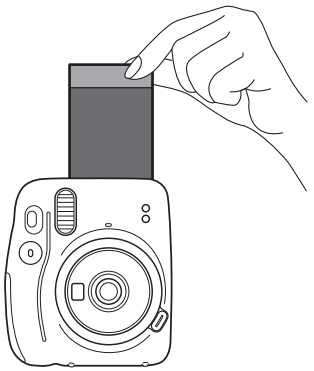

Das Bildzählwerk zählt von „10“ bei jedem aufgenommenen Foto um Eins herunter. „0“ wird angezeigt, wenn der Film zuende ist und das letzte Foto aufgenommen wurde.

4 Wenn Sie mit dem Fotografieren fertig sind, schalten Sie die Kamera aus, indem Sie den Objektivtubus wieder einschieben.

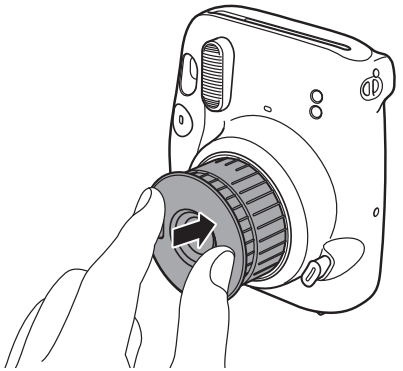

Wenn die Kamera eine Störung aufweist, nehmen Sie die Batterien bei eingeschalteter Kamera heraus und legen Sie sie wieder ein, um die Kamera zurückzusetzen.

Aufnahmen im Selfie-Modus

Um vom Selfie-Modus zum normalen Aufnahmemodus zu wechseln, schalten Sie die Kamera aus, indem Sie den Objektivtubus wieder einschieben, und schalten Sie sie anschließend wieder ein.

Sich selbst fotografieren

Im Selfie-Modus können Sie sich selbst fotografieren und dabei mit dem Selfie-Spiegel vorn an der Kamera Ihr Aussehen überprüfen.

1 Ziehen Sie den Objektivtubus heraus, bis die Markierung SELFIE ON sichtbar wird.

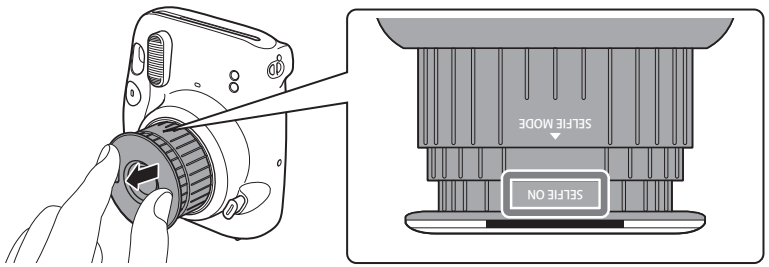

Ziehen Sie den Objektivtubus heraus, bis die Markierung SELFIE ON sichtbar wird.

2 Halten Sie die Kamera mit beiden Händen fest, so dass Ihr Gesicht einen Abstand von 30 bis 50 cm vom Ende des Objektivs hat.

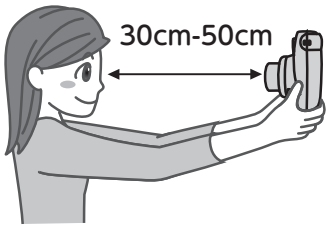

3 Überprüfen Sie die Bildkomposition mit dem Selfie-Spiegel und drücken Sie den Auslöser, um das Foto aufzunehmen.

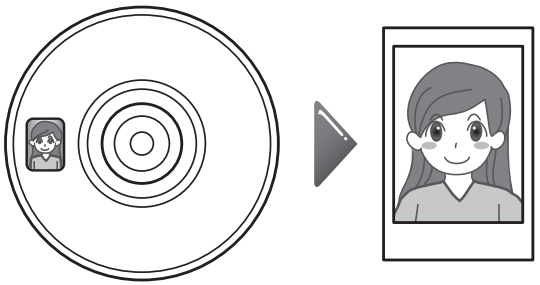

Eine Nahaufnahme machen

Im Selfie-Modus können Sie die Kamera nah ans Motiv bringen und eine Nahaufnahme machen.

1 Ziehen Sie den Objektivtubus heraus, bis die Markierung SELFIE ON sichtbar wird.

2 Halten Sie die Kamera so, dass die ○ -Markierung im Sucher etwas rechts oben von der Mitte des Motivs liegt, und drücken Sie dann den Auslöser, um ein Foto aufzunehmen.

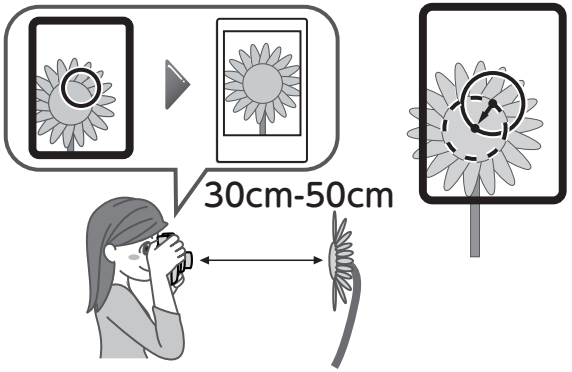

DE

Vorsichtsmaßnahmen beim Fotografieren

Vorsichtsmaßnahmen zum Halten der Kamera

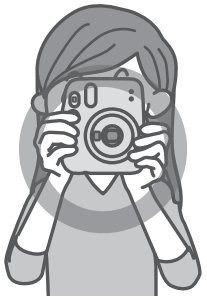

Richtige Halteweise

Das Blitzlicht nicht mit dem Finger verdecken

Den Blitzlichtsensor und Automatikbelichtungssensor nicht mit dem Finger verdecken

- Achten Sie darauf, dass der Blitzlichtsensor, der Automatikbelichtungssensor, das Blitzlichtfenster, das Objektiv oder der Filmausgabeschlitz nicht von einem Finger oder der Trageschlaufe verdeckt werden.
- Halten Sie die Kamera so, dass sich das Blitzlichtfenster oben befindet, wenn Sie ein Bild im Querformat aufnehmen.
- Machen Sie keine Bilder an Orten, an denen das Fotografieren mit Blitzlicht verboten ist.
- Greifen Sie nicht den Objektivtubus, wenn Sie die Kamera halten. Die fertigen Fotos können darunter leiden.
- Schauen Sie so in den Sucher, dass die ◯-Markierung in der Mitte des Suchers erscheint.
- Achten Sie darauf, nicht das Objektiv zu berühren, wenn Sie den Auslöser drücken.

Abstände für den Normalmodus und Selfie-Modus

- Nehmen Sie im Normal-Modus das Bild in einem Abstand von mindestens 0,5 m zum Motiv auf. Die effektive Blitzreichweite beträgt bis zu ca. 2,7 m.
- Wenn Sie die Kamera näher als 0,5 m vom Motiv halten, verwenden Sie den Selfie-Modus. Verwenden Sie den Selfie-Modus, um eine Nahaufnahme aus einem Abstand von 30 bis 50 cm zu machen.

Status der Blitzladeleuchte und Problemlösungen

Status der Blitzladeleuchte	Beschreibung
Leuchtet	Aufnahmebereit.
Langsames Blinken	Der Blitz wird geladen. Warten Sie, bis die Blitzladeleuchte dauerhaft leuchtet. Das Laden dauert normalerweise 3 bis 10 Sekunden.
Schnelles Blinken	Ein Fehler ist aufgetreten.

Häufige Fehler	Ursache und Lösung
Batterieprüfung fehlgeschlagen	Der Blitz kann nicht aufgeladen werden, weil die Batteriespannung nicht ausreicht. Ersetzen Sie die Batterien durch neue.
Filmstau	Ziehen Sie den Film nicht mit Gewalt heraus. Wenn Sie bei eingeschalteter Kamera die Batterien herausnehmen und wieder einlegen, wird der Film vielleicht ausgeschoben.

Sicherheitsvorkehrungen

- **Verwenden Sie dieses Produkt und sein Zubehör nicht für andere Zwecke als zum Aufnehmen von Fotos.**
- **Dieses Produkt wurde unter Berücksichtigung der Sicherheit entwickelt. Bitte lesen Sie die folgenden Sicherheitsvorkehrungen aufmerksam durch und verwenden Sie das Produkt dann ordnungsgemäß.**
- **Bewahren Sie dieses Benutzerhandbuch nach dem Lesen an einem leicht zugänglichen Ort auf, wo es bei Bedarf schnell zur Hand ist.**

⚠ WARNUNG

Dies weist auf ein Thema hin, das zum Tod oder zu schweren Verletzungen führen kann, wenn es ignoriert oder falsch gehandhabt wird.

- Zerlegen Sie dieses Produkt nicht. Es könnte ein Stromschlag auftreten.
- Berühren Sie dieses Produkt nicht, wenn die Innenseite nach einem Herunterfallen o. Ä. frei liegt. Dieses Produkt enthält Hochspannungsschaltkreise, die einen elektrischen Schlag verursachen können.
- Nehmen Sie die Batterien sofort heraus, wenn Sie etwas Ungewöhnliches bemerken, z. B. wenn die Kamera (die Batterien) heiß wird, Rauch austritt oder ein brenzliger Geruch wahrnehmbar ist. Es kann zu einem Brand oder Verbrennungen kommen (achten Sie beim Herausnehmen der Batterien darauf, sich nicht zu verbrennen).
- Machen Sie niemals Aufnahmen mit Blitzlicht von Personen, die Rad oder Auto fahren, skateboarden, auf einem Pferd reiten oder Ähnliches tun. Der Blitz kann erschrecken, ablenken, Tiere aufscheuchen oder auf andere Weise einen Unfall verursachen.
- Wenn Sie die Kamera ins Wasser fallen lassen oder wenn Wasser, ein Stück Metall oder ein anderer Fremdkörper in die Kamera gelangt, nehmen Sie sofort die Batterien heraus. Es könnte zu Wärmeentwicklung oder einem Brand kommen.
- Verwenden Sie diese Kamera nicht an Orten mit entflammbaren Gasen oder in der Nähe offener Behälter mit Benzin, Benzol, Terpentin oder ähnlichen flüchtigen organischen Stoffen, die gefährliche Dämpfe abgeben. Das kann zu einer Explosion oder einem Brand führen.
- Bewahren Sie das Produkt außerhalb der Reichweite von Babys und Kleinkindern auf. Es könnte zu Verletzungen kommen.
- Zerlegen Sie die Batterien nicht, erhitzen Sie sie nicht, werfen Sie sie nicht ins Feuer und schließen Sie sie nicht kurz. Die Batterien könnten bersten.
- Verwenden Sie nur Batterien vom Typ AA (LR6). Wenn Sie andere Batterien verwenden, kann es zu Wärmeentwicklung oder einem Brand kommen.
- Bewahren Sie Batterien außerhalb der Reichweite von Kleinkindern auf. Ein Kleinkind könnte versehentlich eine Batterie verschlucken. Wenn eine Batterie verschluckt wurde, sofort einen Arzt aufsuchen.

⚠ ACHTUNG

Dies weist auf ein Thema hin, das zu Verletzungen oder Sachschäden führen kann, wenn es ignoriert oder falsch gehandhabt wird.

- Lassen Sie dieses Produkt nicht nass werden und berühren Sie es nicht mit nassen Händen. Es könnte ein Stromschlag auftreten.
- Wenn ein Blitzlicht zu nah an den Augen einer Person verwendet wird, kann ihr Sehvermögen kurzzeitig beeinträchtigt werden. Seien Sie beim Fotografieren von Säuglingen und Kleinkindern vorsichtig.
- Achten Sie beim Einlegen der AA-Batterien (LR6) darauf, dass Sie die Polarität ⊕ und ⊖ nicht verwechseln. Es können Schäden an umliegenden Gegenständen auftreten, wenn die Kamera beschädigt wird oder die Batterieflüssigkeit ausläuft.
- Berühren Sie die beweglichen Teile in der Kamera nicht. Dabei besteht Verletzungsgefahr.

Handhabung

Handhabung der Kamera

1. Die Kamera ist ein Präzisionsinstrument, lassen Sie sie daher nicht nass werden, lassen Sie sie nicht fallen und setzen Sie sie keinen Stößen aus. Lassen Sie die Kamera außerdem nicht an einem Ort liegen, an dem sie Sand ausgesetzt ist.
2. Überprüfen Sie die Festigkeit der Handschlaufe, bevor Sie eine im Handel erhältliche Handschlaufe verwenden. Seien Sie besonders vorsichtig, wenn Sie eine Handschlaufe für Mobiltelefone und Smartphones verwenden, da solche Schlaufen für leichte Geräte gemacht sind.
3. Wenn Sie Ihre Kamera für einen längeren Zeitraum nicht verwenden wollen, nehmen Sie die Batterien heraus und bewahren Sie sie an einem Ort auf, an dem sie nicht der Hitze, Staub oder Feuchtigkeit ausgesetzt ist.
4. Entfernen Sie Schmutz und Staub vom Sucherfenster usw. mit einem Gebläse und wischen Sie es vorsichtig mit einem weichen Tuch ab.
5. Verwenden Sie keine Lösungsmittel wie Verdünnung oder Alkohol, um den Schmutz abzuwischen.
6. Lassen Sie die Kamera nicht in einem geschlossenen Kraftfahrzeug, an einem anderen heißen Ort, an einem feuchten Ort, am Strand o. Ä. liegen.
7. Anti-Motten-Produkte wie Naphthalin beschädigen die Kamera und den Film. Bewahren Sie Kamera und Film nicht in einer Schublade o. Ä. mit Mottenkugeln auf.
8. Der Betriebstemperaturbereich dieser Kamera ist +5 °C bis +40 °C.
9. Diese Kamera kann gelegentliche Funktionsstörungen aufweisen, weil sie von einem Mikrocomputer gesteuert wird. Wenn eine Störung auftritt, nehmen Sie die Batterien heraus und legen Sie sie wieder ein, um die Kamera zurückzusetzen.

Umgang mit instax mini-Filmen und Fotos

Einzelheiten zum Umgang mit Filmen und Fotos finden Sie in der Anleitung zum FUJIFILM instax mini-Sofortbildfilm.

1. Bewahren Sie die Filme an einem kühlen Ort auf. Lassen Sie Filme insbesondere nicht längere Zeit an einem extrem heißen Ort liegen, z. B. in einem geschlossenen Kraftfahrzeug.
2. Verwenden Sie den Film so bald wie möglich, nachdem Sie ihn in die Kamera eingelegt haben.
3. Wenn der Film an einem Ort mit extrem niedrigen oder hohen Temperaturen aufbewahrt wurde, sollten Sie ihn vor dem Aufnehmen von Bildern eine normale Temperatur annehmen lassen.
4. Verbrauchen Sie den Film vor dem auf der Packung angegebenen Ablaufdatum.
5. Vermeiden Sie die Gepäckdurchleuchtung an Flughäfen und andere starke Röntgenstrahlenquellen. Unbenutzter Film ist anfällig für Beschlagen usw. Wir empfehlen, den Film im Handgepäck im Flugzeug mitzuführen (weitere Informationen erhalten Sie beim entsprechenden Flughafen).
6. Setzen Sie die Fotos keinem starken Licht aus und bewahren Sie sie an einem kühlen und trockenen Ort auf.
7. Machen Sie kein Loch in den Film und zerreißen oder zerschneiden Sie den Film nicht. Verwenden Sie keinen beschädigten Film.
8. Zerschneiden oder zerlegen Sie den Film für diese Kamera nicht, da er eine schwarze alkalische Paste enthält. Achten Sie besonders darauf, dass Kleinkinder und Haustiere den Film nicht in den Mund nehmen. Sorgen Sie außerdem dafür, dass die Paste nicht in Kontakt mit der Haut oder Kleidung gerät.
9. Wenn Sie versehentlich die Paste eines unbenutzten Films berührt haben, waschen Sie sie mit viel Wasser ab. Wenn die Paste mit den Augen oder dem Mund in Kontakt kommt, waschen Sie den Bereich aus und suchen Sie anschließend einen Arzt auf. Die Basizität dieses Films lässt etwa 10 Minuten nach dem Auswerfen des Fotos aus der Kamera nach.

■ Vorsichtsmaßnahmen beim Umgang mit Filmen und fertigen Fotos

Einzelheiten finden Sie in der Anleitung zum FUJIFILM instax mini-Sofortbildfilm.

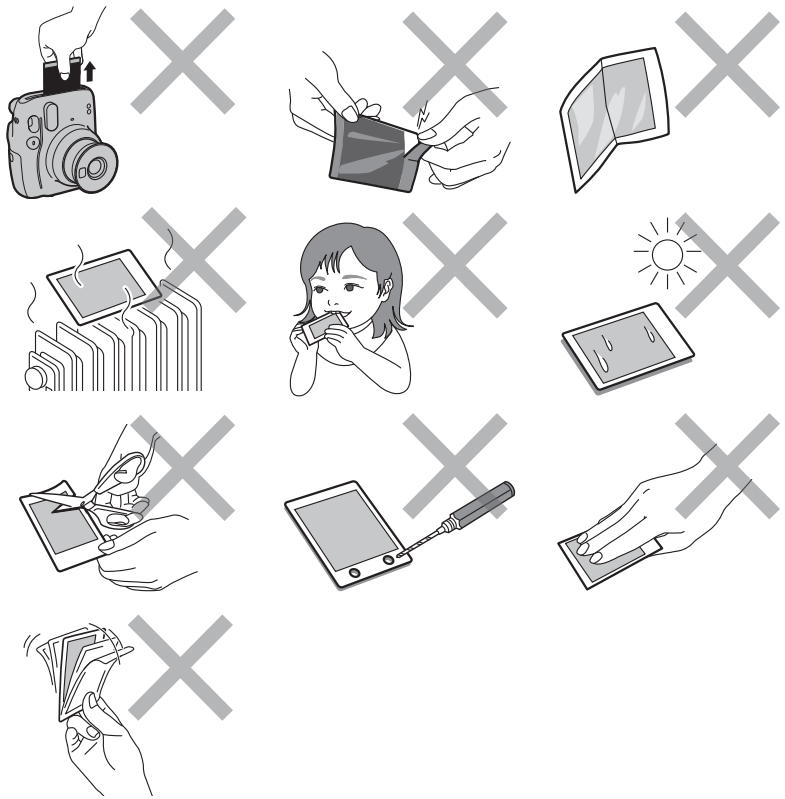

CE	Das „CE"-Zeichen bescheinigt, dass dieses Produkt die Richtlinien der Europäischen Union(EU) in Bezug auf Sicherheit, öffentliche Gesundheit, Umwelt- und Verbraucherschutz erfüllt. („CE" ist die Abkürzung für Conformité Européenne.)

■ Gesetzlich vorgeschriebene Darstellungen über die Einhaltung von Vorschriften befinden sich auf der Innenseite der Rückwand der Kamera.

Entsorgung von Elektro- und Elektronikschrott in privaten Haushalten
Entsorgung von gebrauchten Elektro- und Elektronikgeräten
(In den Ländern der Europäischen Union und anderen europäischen Ländern mit einem separaten Sammelsystem)

Dieses Symbol auf dem Produkt oder in der Bedienungsanleitung und auf der Garantiekarte und/oder auf der Verpackung zeigt an, dass dieses Produkt nicht als Haushaltsabfall behandelt werden darf. Stattdessen muss es bei einer geeigneten Sammelstelle für das Recycling von elektrischen und elektronischen Geräten abgegeben werden.
Durch die korrekte Entsorgung dieses Produkts helfen Sie, mögliche negative Konsequenzen für die Umwelt und die menschliche Gesundheit zu verhindern, die andernfalls durch die unsachgemäße Entsorgung dieses Produkts verursacht werden könnten.
Das Recycling von Materialien hilft, natürliche Ressourcen zu schonen. Nähere Informationen zum Recycling dieses Produkts erhalten Sie von Ihrer Stadtverwaltung, Ihrer Abfallentsorgungsgesellschaft oder dem Geschäft, in dem Sie das Produkt gekauft haben.
In Ländern außerhalb der EU: Wenn Sie dieses Produkt entsorgen möchten, wenden Sie sich bitte an Ihre örtlichen Behörden und erkundigen Sie sich nach der korrekten Entsorgung.

Das Symbol auf den Batterien bzw. Akkus weist darauf hin, dass diese nicht als normaler Haushaltsabfall zu behandeln sind.

Für Kunden in der Türkei:

Das EEE entspricht der Richtlinie.

DE

Technische Daten

Film	FUJIFILM instax mini-Sofortbildfilm
Foto Größe	62 mm × 46 mm
Objektiv	2 Baugruppen, 2 Elemente, f = 60 mm, 1:12,7
Sucher	Echtbildsucher, 0,37×, mit Zielpunkt
Aufnahmebereich	0,3 m und weiter (von 0,3 m bis 0,5 m den Selfie-Modus verwenden)
Verschluss	Programmierter elektronischer Verschluss 1/2 bis 1/250 s Langzeit-Synchronisation bei schlechten Lichtverhältnissen
Belichtungssteuerung	Automatisch, Lw 5,0 bis 14,5 (ISO 800)
Filmausgabe	Automatisch
Film Entwicklungszeit	Ca. 90 Sekunden (je nach Umgebungstemperatur verschieden)
Blitz	Dauerblitz (automatische Lichteinstellung), Wiederaufladezeit: 6,5 Sekunden oder weniger (bei Verwendung neuer Batterien), effektive Blitzreichweite: 0,3 bis 2,7 m

Stromversorgung	Zwei Alkalibatterien der Größe AA (LR6), Kapazität: ca. 10 instax mini-Filmpacks mit je 10 Aufnahmen
Automatische Ausschaltzeit	Nach 5 Minuten
Andere	Enthält ein Bildzählwerk und ein Filmpack-Sichtfenster
Abmessungen	107,6 mm × 121,2 mm × 67,3 mm
Gewicht	293 g (ohne Batterien, Trageschlaufe und Film)

- **Pour savoir comment insérer les piles et comment insérer et retirer une cassette de film instax mini, reportez-vous aux pages 3 à 6.**

Noms des pièces

Avant

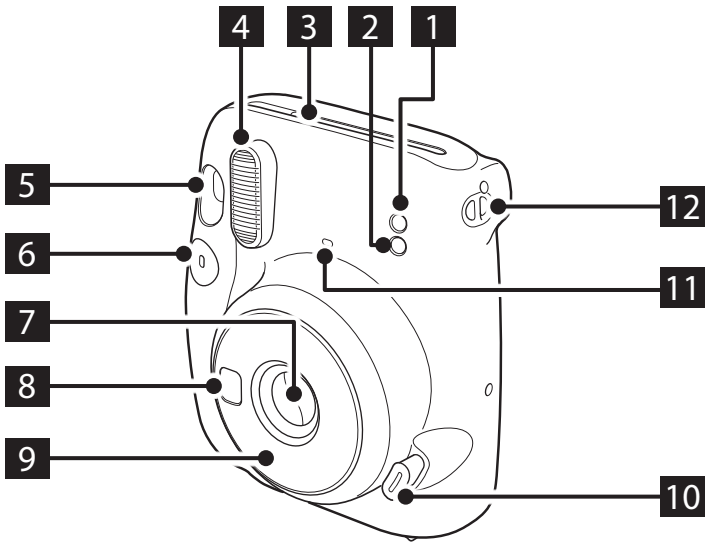

Précédent

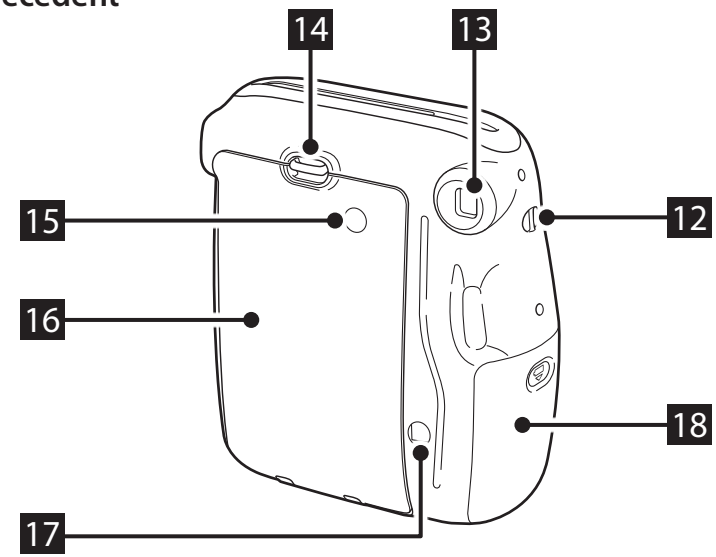

1 Capteur de lumière AE
2 Capteur de lumière du flash
3 Fente d'éjection du film
4 Fenêtre du flash
5 Viseur
6 Déclencheur
7 Couvercle d'objectif/Objectif
8 Miroir selfie
9 Barillet de l'objectif
10 Touche d'alimentation
11 Témoin de chargement du flash
12 Œilleton de courroie
13 Oculaire du Viseur
14 Verrou du couvercle arrière
15 Fenêtre de vérification du film
16 Couvercle arrière
17 Compteur de film
18 Trappe de la batterie

Prise de photos

N' ouvrez pas le couvercle arrière avant d'avoir utilisé entièrement le film. Sinon, le reste du film sera exposé et deviendra blanc, et il ne pourra plus être utilisé.

FR

1 Une fois les piles chargées, appuyez sur la touche d'alimentation pour mettre en marche l'appareil photo.

Le barillet de l'objectif s'allonge et le témoin de chargement du flash clignote, puis s'allume. (Le clignotement indique que le flash se charge.)

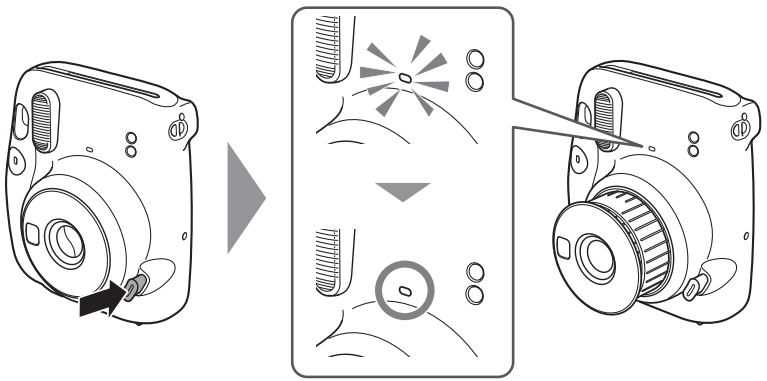

2 Tenez l'appareil photo, regardez dans le viseur de l'appareil photo pour cadrer votre composition souhaitée et appuyez sur le déclencheur.

* Vous ne pouvez pas appuyer sur le déclencheur pendant le chargement du flash.

3 Quand le son du film en cours d'éjection s'arrête, tenez le film éjecté par le côté et retirez-le.

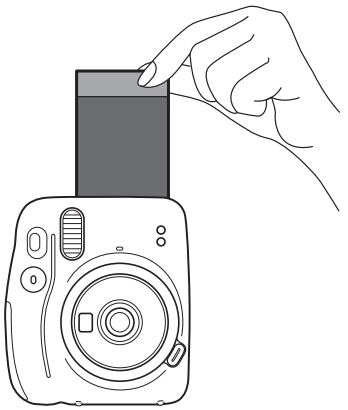

Le compteur de film diminue par ordre numérique, à partir de «10» avec chaque photo prise. «0» sera affiché à la fin du film et après la dernière prise de vue.

4 Lorsque vous avez terminé vos prises de vue, mettez l'appareil photo hors tension en repoussant le barillet de l'objectif vers l'avant.

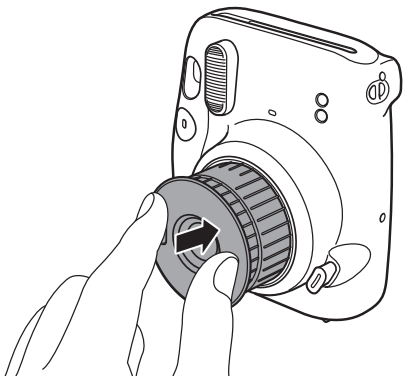

Si l'appareil photo ne fonctionne pas correctement, retirez les piles lorsque l'appareil est sous tension, puis réinsérez-les pour réinitialiser l'appareil photo.

Prendre une photo en mode Selfie

Pour passer du mode selfie au mode de prise de vue classique, éteignez l'appareil photo en repoussant le barillet de l'objectif puis rallumez l'appareil photo.

Prendre un auto-portrait

Si vous souhaitez réaliser une photo en mode selfie, vous pouvez vous servir du miroir selfie situé à l'avant de l'appareil photo pour vous cadrer plus facilement.

1 Tirez le barillet de l'objectif jusqu'à ce que la marque SELFIE ON apparaisse.

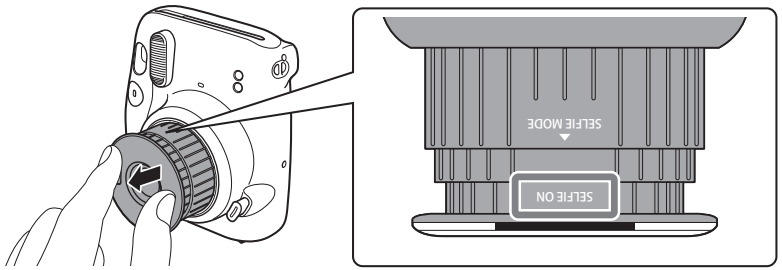

Tirez le barillet de l'objectif jusqu'à ce que la marque SELFIE ON apparaisse.

2 Tenez fermement l'appareil photo à deux mains de manière à ce que votre visage se trouve à une distance de 30 à 50 cm de l'extrémité de l'objectif.

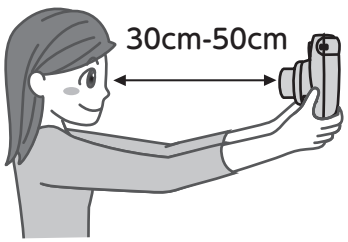

3 Confirmez la composition en utilisant le miroir selfie, puis appuyez sur le déclencheur pour prendre la photo.

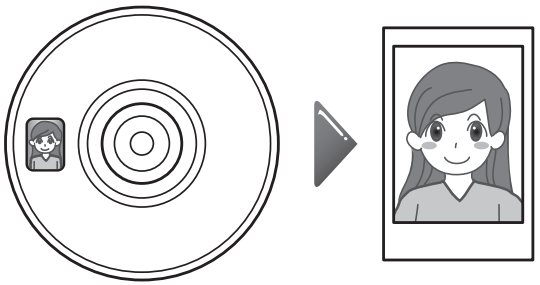

Faire un gros plan

Si vous prenez des photos en mode selfie, vous pouvez rapprocher l'appareil photo du sujet et prendre un gros plan.

1 Tirez le barillet de l'objectif jusqu'à ce que la marque SELFIE ON apparaisse.

2 Tenez l'appareil photo de sorte que la marque ◯ dans le viseur se trouve légèrement en haut à droite du centre du sujet, puis appuyez sur le déclencheur pour prendre une photo.

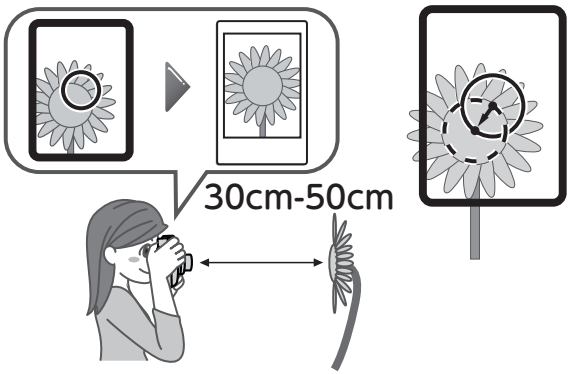

FR

Précautions pour prendre des photos

Précautions pour la prise en main de l'appareil photo

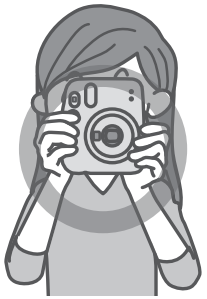

Manière correcte de tenir l'appareil photo

Ne couvrez pas la fenêtre du flash avec un doigt

Ne couvrez pas le capteur de lumière du flash et le capteur de lumière AE avec un doigt

- Veillez à ce que votre doigt ou la courroie ne couvre pas le capteur de lumière du flash, le capteur de lumière AE, la fenêtre du flash, l'objectif ou la fente d'éjection du film.
- Tenez l'appareil photo de manière à ce que la fenêtre du flash se trouve en haut lorsque vous prenez une photo horizontale.
- Ne prenez pas de photos dans des endroits où la photographie au flash est interdite.
- Ne saisissez pas le barillet de l'objectif lorsque vous tenez l'appareil photo. Les photos finies peuvent être négativement affectées.
- Regardez dans le viseur de façon à ce que la marque ◯ dans le viseur apparaisse au centre.
- Faites attention à ne pas toucher l'objectif quand vous appuyez sur le déclencheur.

Distances pour le mode Normal et le mode Selfie

- En mode normal, prenez une photo à une distance d'au moins 0,5 m du sujet. La portée efficace du flash est d'environ 2,7 m.
- Lorsque vous tenez l'appareil photo à moins de 0,5 m du sujet, utilisez le mode selfie. Utilisez le mode selfie pour capturer un gros plan dans une plage de 30 à 50 cm.

États du témoin de chargement du flash et correction des erreurs

État du témoin de chargement du flash	Description
Allumé	Prêt à prendre une photo.
Clignote lentement	Chargement du flash. Veuillez patienter jusqu'à ce que le témoin de chargement du flash s'allume. Le chargement prend normalement entre 3 et 10 secondes.
Clignote rapidement	Une erreur s'est produite.

Principales erreurs	Cause et solution
Échec de la vérification de la batterie	Le flash ne peut pas être chargé car la tension de la batterie est insuffisante. Remplacez les piles par des neuves.
Film coincé	Ne tirez pas le film avec trop de force pour le sortir. Retirer et réinsérer les piles alors que l'appareil est sous tension peut permettre l'éjection du film.

Précautions de sécurité

- **N'utilisez pas ce produit et ses accessoires à des fins autres que la prise de photos.**
- **Ce produit a été conçu dans un souci de sécurité, mais veuillez lire attentivement les précautions de sécurité suivantes et utiliser le produit correctement.**
- **Après avoir lu ce Guide de l'utilisateur, conservez-le dans un endroit facile à trouver afin de pouvoir vous y référer si nécessaire.**

⚠ AVERTISSEMENT

Ceci indique un problème pouvant entraîner la mort ou des blessures graves s'il est ignoré ou en cas de manipulation incorrecte.

Ne démontez pas ce produit. Une électrocution peut survenir.

Ne touchez pas ce produit si l'intérieur de celui-ci est exposé suite à une chute, etc. Ce produit comporte des circuits à haute tension qui peuvent provoquer une électrocution.

Si vous remarquez quoique ce soit d'anormal, par exemple si l'appareil photo (piles) devient chaud, ou en cas d'émission de fumée ou d'odeur de brûlé, retirez immédiatement les piles. Un incendie ou des brûlures peuvent se produire (veillez à ne pas vous brûler lorsque vous retirez les piles).

Ne prenez jamais de photos avec flash de personnes faisant du vélo, du cheval, de la planche à roulettes, conduisant une voiture ou autre. Le flash peut surprendre, distraire, effrayer les animaux et provoquer un accident.

Si vous laissez tomber l'appareil photo dans l'eau ou si de l'eau, des morceaux de métal ou d'autres corps étrangers pénètrent dans l'appareil, retirez immédiatement les piles. Un dégagement de chaleur ou un incendie peut se produire.

N'utilisez pas cet appareil photo dans un endroit où il y a du gaz inflammable ou à proximité d'essence, de benzène, de diluant ou d'autres substances instables qui peuvent dégager des vapeurs dangereuses. Ne pas respecter cette consigne peut provoquer une explosion ou un incendie.

Tenez le produit hors de portée des nourrissons et des jeunes enfants. Ils peuvent se blesser.

Ne démontez pas, ne chauffez pas les piles, ne les jetez pas dans un feu et ne les court-circuitez pas. Les piles peuvent éclater.

Utilisez uniquement des piles AA (LR6). Un dégagement de chaleur ou un incendie peut se produire si d'autres piles sont utilisées.

Gardez les piles hors de la portée des nourrissons. Un nourrisson peut accidentellement avaler la batterie. En cas d'ingestion d'une batterie, consultez immédiatement un médecin.

⚠ ATTENTION

Ceci indique un problème pouvant entraîner des blessures ou des dommages matériels s'il est ignoré ou en cas de manipulation incorrecte.

Ne mouillez pas ou ne manipulez pas ce produit avec les mains mouillées. Une électrocution peut survenir.

L'utilisation d'un flash trop près des yeux peut à court terme affecter la vue. Faites attention lorsque vous prenez des photos de nourrissons et de jeunes enfants.

Veillez à ne pas vous tromper dans les polarités ⊕ et ⊖ lors de l'insertion des piles AA (LR6). L'environnement peut être altéré si l'appareil photo est endommagé ou si le liquide de la batterie fuit.

Ne touchez pas les pièces mobiles à l'intérieur de l'appareil photo. Vous pourriez vous blesser.

Manipulation

■ Manipulation de l'appareil photo

1. L'appareil photo est un instrument de précision : ne le mouillez pas, ne le laissez pas tomber et ne le soumettez pas à des chocs. Ne placez pas non plus l'appareil photo dans un endroit où il puisse se trouver exposé à du sable.
2. Avant d'utiliser une courroie disponible dans le commerce, vérifiez sa solidité. Soyez particulièrement prudent lorsque vous utilisez une courroie pour téléphones portables et smartphones, car ces courroie sont conçues pour les appareils légers.
3. Si vous prévoyez de ne pas utiliser l'appareil photo pendant un intervalle de temps prolongé, retirez les piles et rangez-les dans un endroit à l'abri de la chaleur, de la poussière et de l'humidité.
4. Enlevez la terre et la poussière de la fenêtre du viseur, etc. avec un souffleur d'air et en essuyant doucement avec un chiffon doux.
5. N'utilisez pas de solvant comme du diluant ou de l'alcool pour essuyer la saleté.
6. Ne laissez pas l'appareil photo dans une voiture fermée, un autre endroit chaud ou humide, sur la plage, etc. pendant une période prolongée.
7. Les gaz des produits antimite tel que le naphtalène peuvent affecter l'appareil photo et le film. Évitez de garder l'appareil photo et le film dans une commode, etc. avec des boules de naphtaline.
8. La plage de température de fonctionnement de cet appareil photo est comprise entre +5 °C et +40 °C.
9. Cet appareil photo peut parfois présenter des dysfonctionnements car il est commandé par un micro-ordinateur. En cas de dysfonctionnement, retirez puis réinsérez les piles pour réinitialiser l'appareil photo.

■ Traitement du film et des photos instax mini

Pour plus de détails sur la manipulation du film et des photos, reportez-vous aux instructions du film instantané FUJIFILM instax mini.

1. Gardez le film dans un endroit frais. Ne laissez surtout pas le film dans un endroit extrêmement chaud, comme dans une voiture fermée, pendant une longue période.
2. Utilisez le film dès que possible après l'avoir inséré dans l'appareil photo.
3. Si le film a été conservé dans un endroit où la température est très basse ou très élevée, amenez-le à température ambiante avant de prendre des photos.
4. Utilisez le film avant la date d'expiration indiquée sur l'emballage.
5. Évitez de soumettre les films aux rayons des inspections de bagages à l'aéroport, ou à toute autre exposition puissante de rayons X. Un film inutilisé est sensible aux effets de buée, etc. Nous vous recommandons de transporter le film dans votre bagage à main en avion (vérifiez auprès de l'aéroport concerné pour plus d'informations).
6. Évitez d'exposer les photos à une lumière intense et stockez-les dans un endroit frais et sec.
7. Ne percez pas le film, ne le déchirez pas ou ne le coupez pas. N'utilisez pas un film endommagé.
8. Ne coupez pas et ne démontez le film de cet appareil photo, car il contient de la colle alcaline caustique noire. Faites particulièrement attention à ce que les nourrissons ou les animaux domestiques ne mettent pas le film dans leur bouche. Veillez à ce que la colle n'entre pas en contact avec la peau ou les vêtements.
9. Si vous touchez accidentellement la colle d'un film non utilisé, nettoyez-la immédiatement à grande eau. Si la colle entre en contact avec les yeux ou la bouche, lavez la zone et consultez un médecin. L'alcalinité de ce film faiblit environ 10 minutes après l'éjection de la photo de l'appareil photo.

■ **Précautions relatives à la manipulation du film et des photos finies**

Pour en savoir plus, reportez-vous aux consignes du film instantané FUJIFILM instax mini.

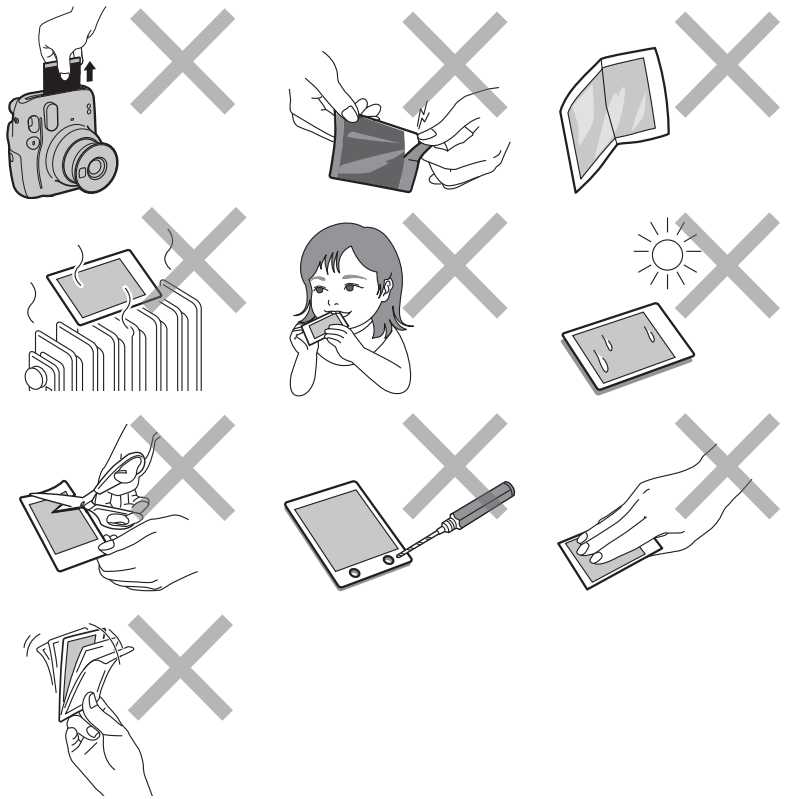

CE	La marque « CE » certifie que ce produit satisfait aux conditions de l'Union Européenne (UE) quant à la sécurité d'usage, la santé publique, la protection de l'environnement et du consommateur. (« CE » est l'abréviation de Conformité Européenne.)

■ **Les écrans de conformité à la réglementation légalement requis sont situés à l'intérieur du couvercle arrière de l'appareil photo.**

Mise au rebut des appareils électriques et électroniques chez les particuliers
Mise au rebut des appareils électriques et électroniques usagés
(applicable dans les pays de l'Union Européenne et aux autres pays européens disposant de systèmes de collecte sélective)

Ce symbole sur le produit, dans le manuel ou sur la garantie, et/ou sur son emballage indique que ce produit ne doit pas être traité comme un déchet ménager. Il doit être acheminé vers une déchetterie qui recycle les appareils électriques et électroniques.
En s'assurant que ce produit est éliminé correctement, vous favorisez la prévention des conséquences négatives pour l'environnement et la santé humaine qui seraient sinon entraînées par une mauvaise mise au rebut de ce produit.
Le recyclage des matières aidera à conserver les ressources naturelles. Pour des informations plus détaillées sur le recyclage de ce produit, veuillez contacter votre mairie, votre service de traitement des déchets ménagers ou le magasin où vous avez acheté le produit.
Dans les pays hors UE : Si vous souhaitez jeter ce produit, merci de contacter les autorités locales pour vous informer sur les méthodes de recyclage existantes.

Ce symbole sur les batteries ou accumulateurs indique que ces piles ne doivent pas être traitées comme des déchets ménagers.

Pour les utilisateurs en Turquie :

L'EEE est conforme à la directive.

FR

FR

Caractéristiques

Film	Film instantané FUJIFILM instax mini
Image photo Taille	62 mm × 46 mm
Objectif	2 composants, 2 éléments, f = 60 mm, 1:12,7
Viseur	Viseur d'image réelle, 0,37 ×, avec spot cible
Plage de prise de vue	0,3 m et plus (0.3m à 0.5m en mode selfie)
Obturateur	Obturateur électronique programmé 1/2 à 1/250 sec. Synchro lente pour faible luminosité
Commande de la correction d'exposition	Automatique, Niveaux 5,0 à 14,5 (ISO 800)
Éjection de film	Automatique
Film Temps de développement	Environ 90 secondes (varie en fonction de la température ambiante)
Flash	Flash constant (réglage automatique de l'éclairage), temps de recyclage : 6,5 secondes ou moins (avec des piles neuves), portée efficace du flash : 0,3 à 2,7 m
Alimentation électrique	Deux piles alcalines AA (LR6), capacité : environ 10 cassettes de film instax mini de 10 expositions chacune
Temps de mise hors tension automatique	Après 5 minutes
Autre	Comprend un compteur de film et une fenêtre de vérification de la cassette de film
Dimensions	107,6 mm × 121,2 mm × 67,3 mm
Poids	293 g (sans piles, courroie et film)

- **Para saber cómo insertar las pilas y cómo insertar y extraer un cartucho de película instax mini, consulte de la página 3 a la 6.**

Nombres de las piezas

Parte frontal

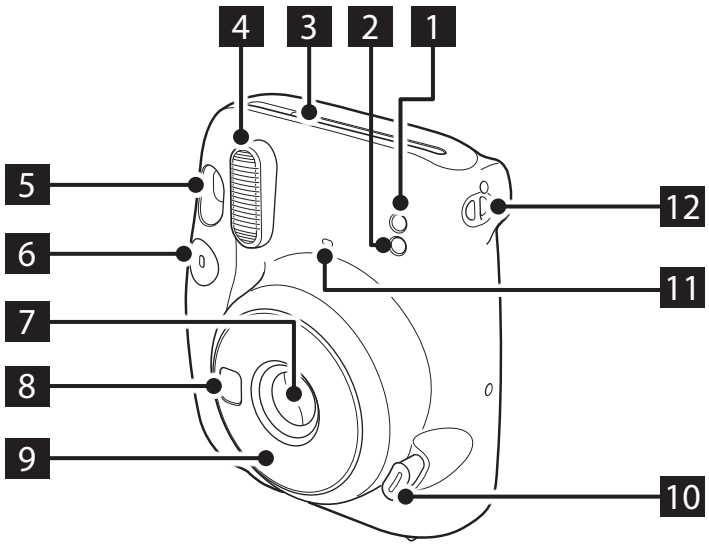

Parte trasera

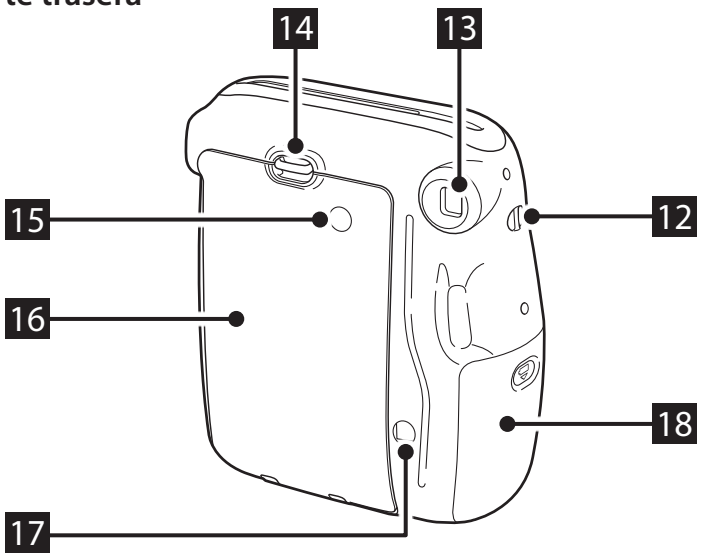

1 Sensor de luz AE
2 Sensor de luz del flash
3 Ranura de expulsión de la película
4 Superficie del flash
5 Visor
6 Botón del obturador
7 Tapa del objetivo/objetivo
8 Espejo Selfie
9 Tudo del objetivo
10 Botón de encendido
11 Piloto de aviso de carga del flash
12 Ojal para la correa
13 Ocular del visor
14 Bloqueo de la tapa trasera
15 Ventana de confirmación de la película
16 Tapa trasera
17 Contador de película
18 Tapa de la pila

Toma de fotografías

No abra la tapa trasera hasta que no haya agotado la película. Si lo hace, el resto de la película sufrirá una exposición a la luz y se volverá de color blanco, no pudiendo volver a usarse.

ES

1 Una vez que las pilas estén colocadas, pulse el botón de encendido para encender la cámara.

El tudo del objetivo se extiende y el led de carga del flash parpadea y luego se ilumina. (El parpadeo indica que el flash se está cargando).

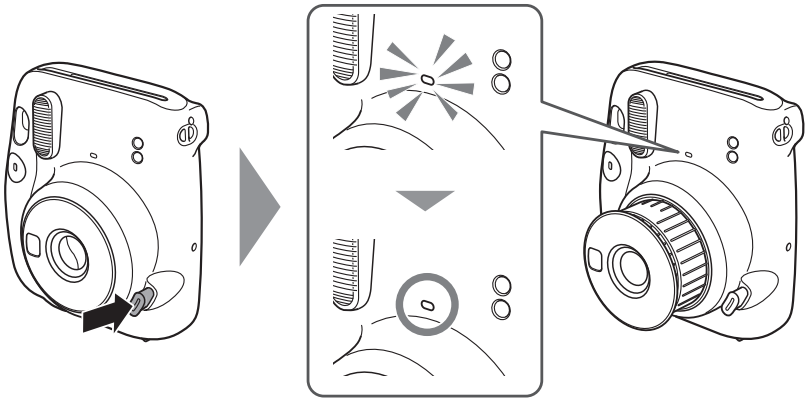

2 Sujete la cámara, mire por el visor de la cámara para encuadrar la composición que desee y pulse el botón del obturador.

* El botón del obturador no se puede pulsar mientras el flash se está cargando.

3 Cuando la película haya sido espulsada completamente, sujétela por el borde y extráigala.

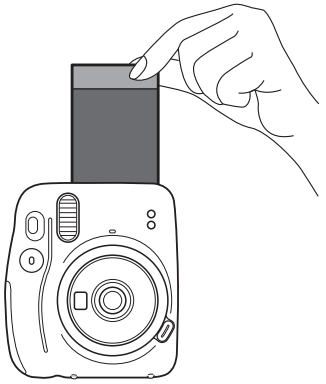

El contador de película disminuye en orden numérico, contando desde "10" con cada foto tomada. Se mostrará "0" cuando finalice la película y después de que se haya tomado la última foto.

4 Cuando haya terminado de tomar fotos, apague la cámara colocando el tudo del objetivo nuevamente en su posición inicial.

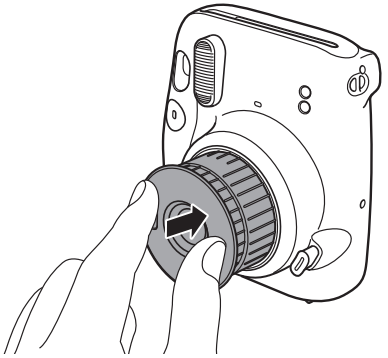

Si la cámara no funciona correctamente, retire las pilas mientras la alimentación está encendida y luego vuelva a insertarlas para reiniciar la cámara.

Tomar una foto en modo Selfie

Para cambiar del modo Selfie al modo de disparo normal, apague la cámara colocando el tudo del objetivo nuevamente en su posición inicial y luego vuelva a encenderla.

Tomar una foto de usted mismo

Si dispara en el modo Selfie, puede tomar una foto de si mismo usando el espejo Selfie en la parte frontal de la cámara para confirmar su encuadre.

1 Tire del tudo del objetivo hasta que aparezca la marca SELFIE ON.

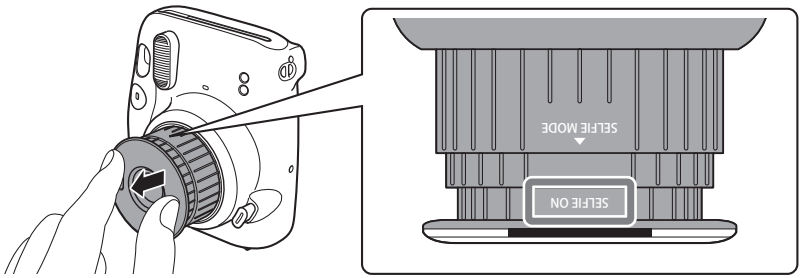

Tire del tudo del objetivo hasta que aparezca la marca SELFIE ON.

2 Sujete la cámara de forma segura con ambas manos para que su cara esté a una distancia de 30 a 50 cm del extremo del objetivo.

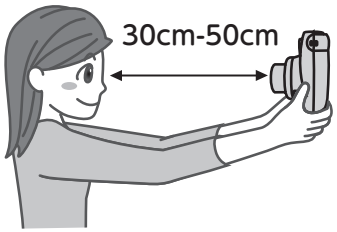

3 Confirme la composición con el espejo Selfie, y luego presione el botón del obturador para tomar la foto.

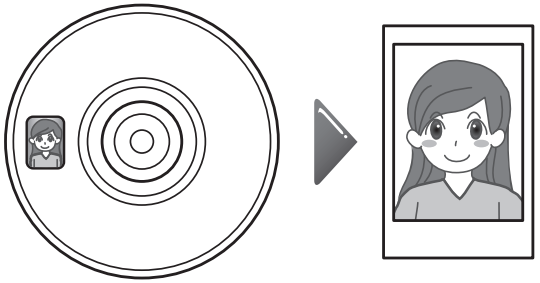

Toma de un primer plano

Si dispara en el modo Selfie, puede acercar la cámara al sujeto y tomar un primer plano.

1 Tire del tudo del objetivo hasta que aparezca la marca SELFIE ON.

2 Sujete la cámara de modo que la marca ○ en el visor quede ligeramente arriba a la derecha del centro del sujeto, y luego pulse el botón del obturador para tomar una foto.

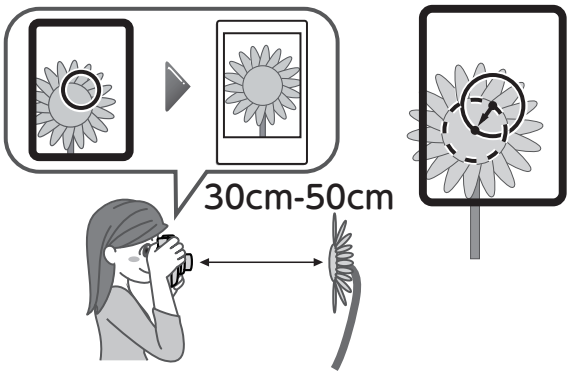

ES

Precauciones al tomar fotografías

Precauciones al sujetar la cámara

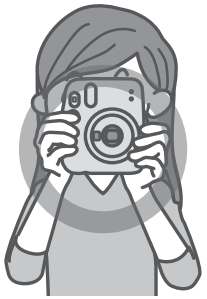

Modo correcto de sostener la cámara

No cubra la superficie del flash con un dedo

No cubra el sensor de la luz del flash y el sensor de luz AE con un dedo

- Tenga cuidado de que un dedo o la correa no cubran el sensor de luz del flash, el sensor de luz AE, la superficie del flash, el objetivo o la ranura de expulsión de la película.
- Sujete la cámara de modo que la superficie del flash esté en la parte superior cuando tome una fotografía horizontal.
- No tome fotografías en lugares donde la fotografía con flash esté prohibida.
- No sujete el cañón del objetivo al sostener la cámara. Las fotos realizadas pueden verse afectadas negativamente.
- Mire dentro del visor de modo que la marca ◯ en el visor aparezca en el centro.
- Al pulsar el botón del obturador, tenga cuidado de no tocar el objetivo.

Distancias para el Modo Normal y el Modo Selfie

- En modo normal, tome una fotografía a una distancia de al menos 0,5 m del sujeto. El alcance efectivo del flash es de hasta aproximadamente 2,7 m.
- Cuando sostenga la cámara a menos de 0,5 m del sujeto, use el modo Selfie. Use el modo Selfie para capturar un primer plano dentro del alcance de 30 a 50 cm.

Estados del piloto de aviso de carga del flash y soluciones de errores

Estado del piloto de aviso de carga del flash	Descripción
Iluminado	Preparada para tomar una fotografía.
Parpadeando lentamente	Carga del flash. Espere hasta que se encienda la luz de carga del flash. La carga normalmente tarda de 3 a 10 segundos en completarse.
Parpadeando rápidamente	Se ha producido un error.

Errores principales	Causa y solución
Falló la comprobación de la pila	El flash no se puede cargar porque el voltaje de la pila es insuficiente. Sustituya las pilas por otras nuevas.
Película atascada	No saque la película a la fuerza. Retirar y volver a insertar las pilas mientras la alimentación está encendida puede permitir que se expulse la película.

Precauciones de seguridad

- **No use este producto y sus accesorios para un propósito que no sea tomar fotografías.**
- **Este producto ha sido diseñado teniendo en cuenta la seguridad, pero lea detenidamente las siguientes precauciones de seguridad y luego use el producto correctamente.**
- **Después de leer esta Guía del usuario, asegúrese de guardarla en un lugar de fácil acceso donde pueda consultarla cuando sea necesario.**

⚠ ADVERTENCIA

Esto indica un asunto que puede provocar la muerte o lesiones graves si se ignora o se maneja incorrectamente.

- No desmonte este producto. Se puede producir una descarga eléctrica.
- No toque este producto si el interior queda expuesto debido a caídas, etc. Este producto tiene un circuito de alto voltaje que puede causar descargas eléctricas.
- Si nota algo anormal, como que la cámara (pilas) se calienta, emite humo o huele a quemado, retire las pilas inmediatamente. Se pueden producir incendios o quemaduras (tenga cuidado de no quemarse al retirar las pilas).
- Nunca tome fotografías con flash de personas montando en bicicleta, conduciendo vehículos, montando en monopatín, montando a caballo y similares. El flash puede deslumbrarles, distraerles, asustar a los animales y causar un accidente.
- Si se le cae la cámara al agua o si entra agua o una pieza de metal u otro objeto extraño en el interior, extraiga las pilas inmediatamente. Se puede generar calor o fuego.
- No utilice esta cámara en presencia de gases inflamables o cerca de líquidos como gasolina, bencina, diluyentes de pintura u otras sustancias inestables que puedan emitir vapores perjudiciales. De lo contrario, podría producirse una explosión o un incendio.
- Mantenga el producto fuera del alcance de bebés y niños pequeños. Podrían producirse lesiones.
- No desarme, caliente, arroje al fuego ni cortocircuite las pilas. Las pilas pueden romperse.
- Utilice solo pilas AA (LR6). Usar otras pilas puede generar calor o provocar un incendio.
- Mantenga las pilas fuera del alcance de los niños. Un niño puede tragar accidentalmente una pila. En caso de que se trague una pila, busque atención médica de inmediato.

⚠ PRECAUCIÓN

Esto indica un problema que puede provocar lesiones o daños físicos si se ignora o se maneja incorrectamente.

- No moje este producto ni lo toque con las manos mojadas. Se puede producir una descarga eléctrica.
- Usar un flash demasiado cerca de los ojos de una persona puede afectar temporalmente a su visión. Tenga cuidado al tomar fotografías de bebés y niños pequeños.
- Tenga cuidado de no equivocarse con las polaridades ⊕ y ⊖ al insertar las pilas AA (LR6). Pueden producirse daños en el entorno debido a daños en la cámara o fugas de líquido de la pila.
- No toque las partes móviles dentro de la cámara. Podría sufrir lesiones.

Manejo

■ Manejo de la cámara

1. La cámara es un instrumento de precisión, así que no la moje, la deje caer ni la someta a golpes. Además, no coloque la cámara donde quede expuesta a la arena.
2. Antes de usar una correa disponible comercialmente, compruebe la resistencia de la correa. Tenga especial cuidado al usar una correa para teléfonos móviles y teléfonos inteligentes, ya que estas correas están hechas para dispositivos livianos.
3. Si no va a utilizar su cámara durante un largo período de tiempo, extraiga las pilas y guárdela en un lugar protegido de calor, polvo y humedad.
4. Elimine la suciedad y el polvo de la ventana del visor, etc., con un soplador de aire y limpie cuidadosamente con un paño suave.
5. No utilice solventes tales como disolventes o alcohol para eliminar la suciedad.
6. No deje la cámara en un vehículo a motor cerrado, en lugares muy cálidos, húmedos, en la playa, etc.
7. Los vapores producidos por productos antipolillas, como por ejemplo, la naftalina, afectarán negativamente a la cámara y la película. Evite dejar la cámara y la película en una cómoda, etc., con bolas de naftalina.
8. El intervalo de temperatura de funcionamiento de esta cámara es de +5 °C a +40 °C.
9. Esta cámara puede funcionar mal ocasionalmente porque está controlada por un microordenador. Si funciona mal, retire las pilas y luego vuelva a insertarlas para reiniciar la cámara.

■ Manejo de fotos y películas instax mini

Para obtener más información sobre el manejo de fotos y películas, consulte las instrucciones de la película instantánea FUJIFILM instax mini.

1. Guarde la película en un lugar fresco. En particular, no deje la película en un lugar extremadamente cálido, como en un vehículo a motor cerrado, durante un largo período de tiempo.
2. Use la película lo antes posible después de insertarla en la cámara.
3. Si la película se ha mantenido en un lugar donde la temperatura es extremadamente baja o alta, permita que se acostumbre a una temperatura normal antes de tomar fotografías.
4. Use la película antes de la fecha de caducidad indicada en el paquete.
5. Evite que la película sea expuesta a fuentes de iluminación intensa por rayos X como, por ejemplo, los aparatos de inspección de equipaje en los aeropuertos. La película no utilizada es susceptible al efecto del empañamiento, etc. Recomendamos que lleve la película en un avión en el equipaje de mano (consulte con el aeropuerto correspondiente para obtener más información).
6. Evite exponer las fotografías a luz intensa y guárdelas en un lugar fresco y seco.
7. No perfore un agujero en la película ni rasgue o corte la película. No use una película dañada.
8. No corte ni desmonte la película para esta cámara, ya que contiene pasta alcalina cáustica negra. Tenga especial cuidado de no dejar que los niños o las mascotas se lleven la película a la boca. Tenga también cuidado de que la pasta no entre en contacto con la piel o la ropa.
9. Si toca accidentalmente la pasta de la película sin usar, lávela inmediatamente con abundante agua. Si la pasta entra en contacto con los ojos o la boca, lave el área y luego busque atención médica. La alcalinidad de esta película se debilitará aproximadamente 10 minutos después de que la foto sea expulsada de la cámara.

■ Precauciones sobre el manejo de la película y las fotos terminadas

Para obtener más información, consulte las instrucciones de la película instantánea FUJIFILM instax mini.

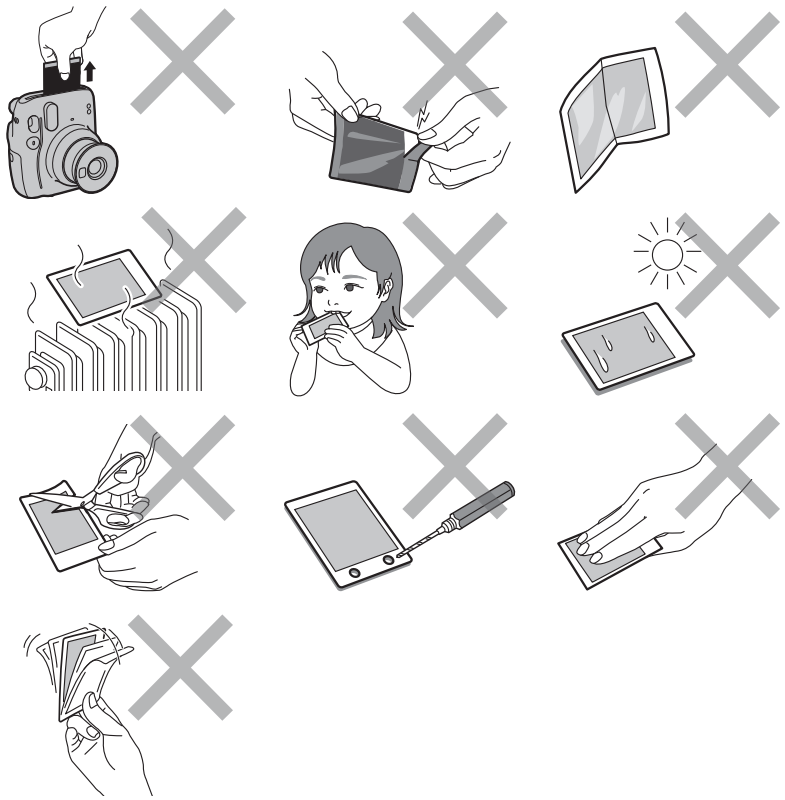

CE	La marca "CE" certifica que este producto cumple los requisitos de la Unión Europea (UE) en lo que se refiere a la seguridad, la salud pública y la protección del medio ambiente y del consumidor. ("CE" es la abreviatura de Conformité Européenne).

■ La información relacionada con las normas que cumple este producto se encuentra en el interior de la cubierta posterior de la cámara.

Desecho de equipos eléctricos y electrónicos por parte de usuarios particulares
Desecho de equipos eléctricos y electrónicos usados
(Aplicable en la Unión Europea y en países europeos con sistemas de recogida selectiva de residuos)

Este símbolo en el producto, o en el manual y en la garantía, y/o en su embalaje indica que este producto no debe ser tratado como residuo doméstico. En su lugar debe ser entregado al punto de recogida correspondiente para el reciclado de equipamiento eléctrico y electrónico.
Al asegurarse de que este producto se deseche correctamente, usted ayudará a evitar posibles consecuencias negativas para el medio ambiente y la salud humana que podrían derivarse de la incorrecta manipulación en el momento de deshacerse de este producto.
El reciclaje de materiales ayudará a conservar los recursos naturales. Para obtener información más detallada sobre el reciclaje de este producto, póngase en contacto con el ayuntamiento, con el servicio de eliminación de residuos urbanos o la tienda donde adquirió el producto.
En países fuera de la UE: Si desea desechar este producto, póngase en contacto con las autoridades locales y consulte cuál es el mejor modo de desecho.

Este símbolo en las baterías o los acumuladores indica que no se deben tratar como basura doméstica.

Para clientes en Turquía:
EEE Cumple con la Directiva.

ES

ES

Especificaciones

Película	Película instantánea FUJIFILM instax mini
Fotografía Tamaño	62 mm × 46 mm
Objetivo	2 componentes, 2 elementos, f = 60 mm, 1:12,7
Visor	Visor de imagen real, 0,37×, con punto objetivo
Alcance del disparo	De 0,3 m hacia adelante (use el modo selfie entre los 0,3 m y los 0,5 m)
Obturador	Obturador electrónico programado De 1/2 a 1/250 seg. Sincronización lenta para poca luz
Control de exposición	Automático, de Lv 5,0 a 14,5 (ISO 800)
Eyección de la película	Automática
Película Tiempo de revelado	Aproximadamente 90 segundos (el tiempo varía en función de la temperatura ambiente)
Flash	Flash de disparo constante (ajuste automático de la luz), tiempo de reciclaje: 6,5 segundos o menos (cuando se usan pilas nuevas), alcance efectivo del flash: de 0,3 a 2,7 m

Fuente de alimentación	Dos pilas alcalinas de tamaño AA (LR6), capacidad: aprox. 10 cartuchos de película instax mini de 10 exposiciones cada uno
Tiempo de apagado automático	Tras 5 minutos
Otros	Incluye contador de película y ventanilla de confirmación del cartucho de película
Dimensiones	107,6 mm × 121,2 mm × 67,3 mm
Peso	293 g (sin pilas, correa ni película)

●有关电池装入的方法以及 instax mini 相纸盒装入和取出的方法，请参阅第 3 页至第 6 页。

各部件名称

正面

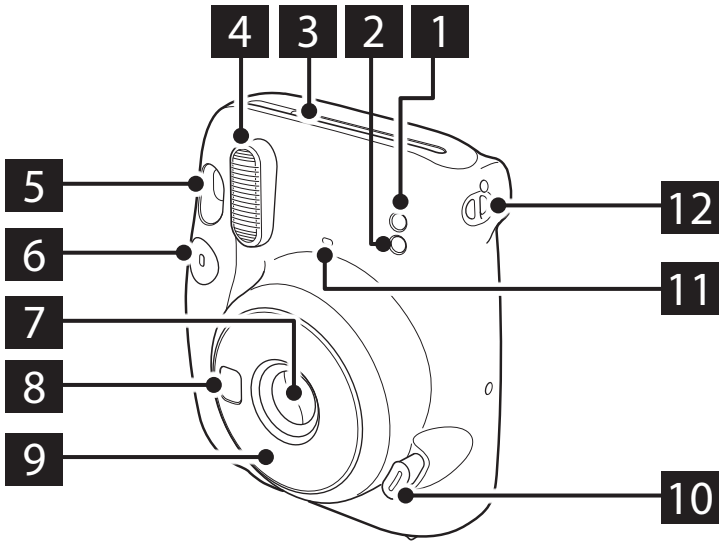

背面

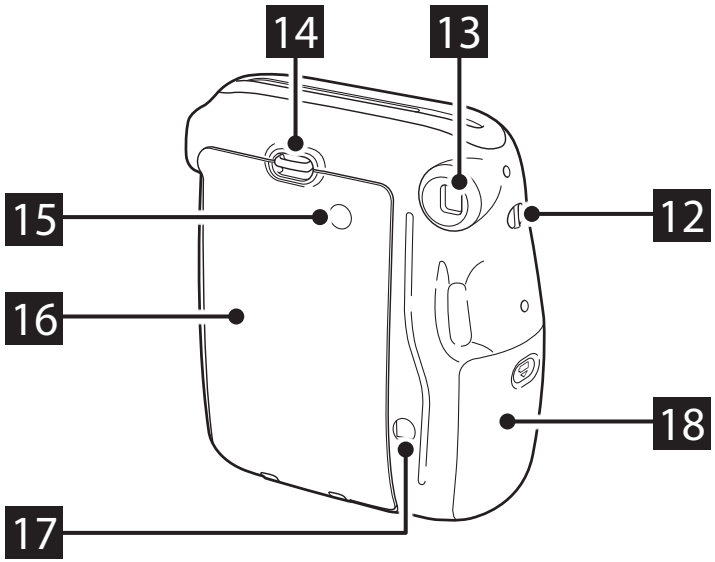

1 测光感应器
2 闪光灯感应器
3 相纸弹出槽
4 闪光灯
5 前取景器
6 快门按钮
7 镜头
8 自拍镜
9 自拍环
10 电源按钮
11 闪光灯充电指示灯
12 相机绳安装孔
13 取景器
14 后盖锁
15 相纸盒确认窗口
16 后盖
17 相纸计数器
18 电池盖

CN

拍摄照片

用完相纸盒中的所有相纸后才可以打开相机后盖。否则，相纸盒中未使用的相纸将会曝光且变成白色，不能再使用。

CN

1 装入电池后，按下电源按钮可开启相机。

镜头伸出，闪光灯充电指示灯从闪烁到常亮。（指示灯闪烁时，表示闪光灯正在充电。）

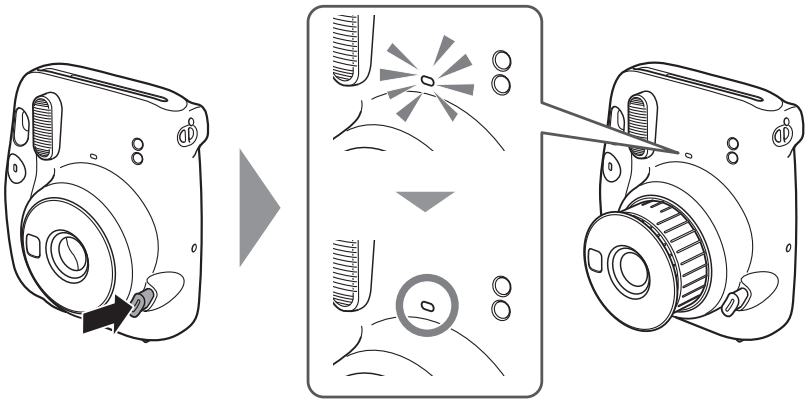

2 握住相机，透过相机的取景器来确定构图，然后按下快门按钮即可拍照。

* 当闪光灯处于充电状态时，无法按下快门按钮。

3 相纸弹出的声音停止后，请抓住弹出相纸的边缘，将相纸取出。

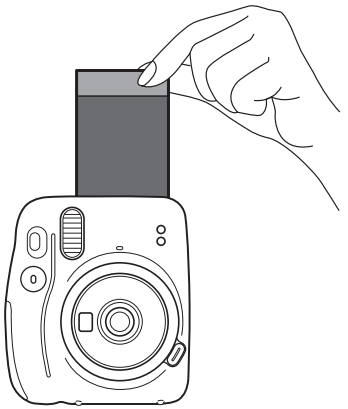

相纸计数器的数字从“10”开始，每拍一张照片，数字就减一。拍完最后一张照片后相纸计数器的数字会显示“0”。

4 拍照结束后将镜头推回原位，即可关闭相机的电源。

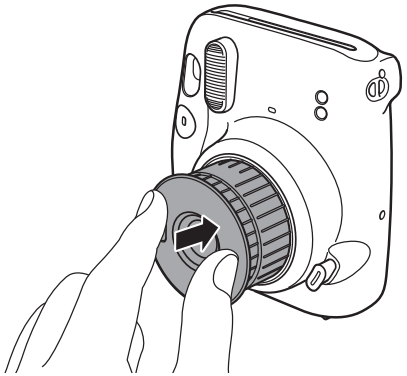

如果相机发生故障，请在电源接通的状态下取出电池，再重新装入，以重置相机。

在自拍模式下拍照

想要从自拍模式切换为普通拍摄模式时，请将镜头推回原位，关闭相机的电源，然后再重新开启相机的电源。

自拍照

在自拍模式下拍照时，您可以使用相机正面的自拍镜拍摄自拍照，以确认曝光。

1 将自拍环拉出，直到出现 SELFIE ON 标记。

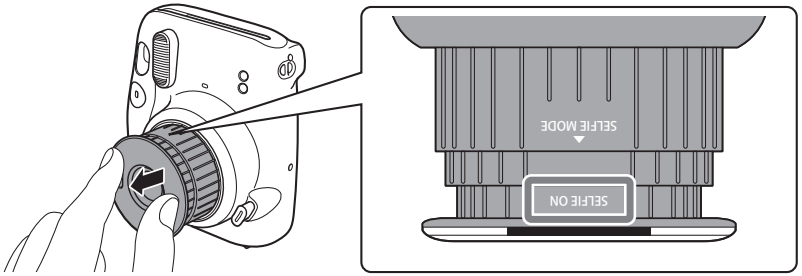

将自拍环拉出，直到出现 SELFIE ON 标记。

CN

2 两手牢牢握住相机，脸部距离镜头约 30 cm 至 50 cm。

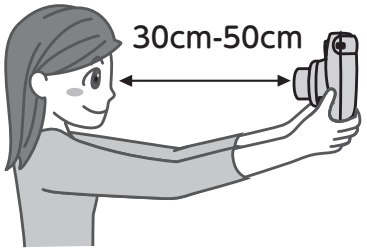

3 使用自拍镜确认构图，然后按下快门按钮拍照。

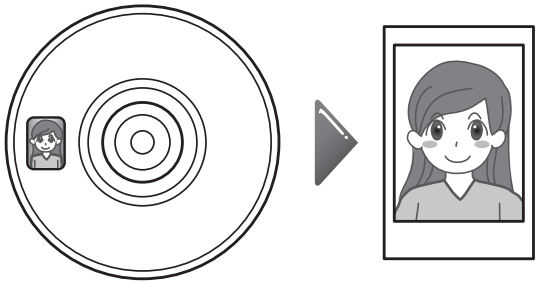

微距拍摄

在自拍模式下，您可以将相机移近被摄体，进行微距拍摄。

1 将自拍环拉出，直到出现 SELFIE ON 标记。

2 握住相机，使取景器中的 ○ 标记位于被摄体中心偏右上方一点，然后按下快门按钮拍照。

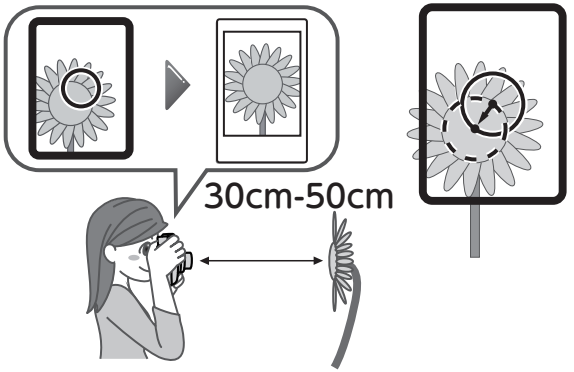

拍照注意事项

握持相机的注意事项

正确的握持方法

手指勿遮住闪光灯

手指勿遮住闪光灯和测光感应器

- 请小心勿让手指或相机绳遮住闪光灯感应器、测光感应器、闪光灯、镜头或相纸弹出槽。
- 横握相机拍照时，应保证相机的闪光灯在镜头上方。
- 请勿在禁用闪光灯的场所拍摄照片。
- 握持相机时请勿握住镜头。否则照片可能无法正确成像。
- 使用取景器，使取景器中的 ○ 标记位于中心。
- 当您按下快门按钮时请注意不要碰到镜头。

普通模式和自拍模式的拍摄距离

- 在普通模式下，应确保与被摄体不小于 0.5 m 的距离拍照。相机闪光灯的有效闪光范围约为 2.7 m。
- 相机距离被摄体小于 0.5 m 时，请使用自拍模式。在 30 至 50 cm 的距离内可使用自拍模式进行自拍或者微距拍摄。

闪光灯充电指示灯状态、错误及解决方法

闪光灯充电指示灯状态	说明
常亮	可以拍照。
缓慢闪烁	闪光灯正在充电。请等到闪光灯充电指示灯从闪烁变为常亮。完成充电通常需要 3 到 10 秒。
快速闪烁	发生了错误。

主要错误	原因及解决方法
电池电量确认失败	闪光灯无法充电，因为电池电压不足。请更换新电池。
相纸卡纸	请勿强行拉出相纸。在电源接通的状态下取出电池再重新装入，可使相纸弹出。

CN

安全使用须知

- **请勿将本产品及其附件用于拍照以外的其他用途。**
- **尽管本产品设计时已考虑到安全性，但还请仔细阅读以下安全使用须知，以便正确使用产品。**
- **阅读本使用说明书后，请务必将其放在便于取阅的地方，以备将来参考。**

⚠ 警告

表示如果忽视本表示或做出错误操作，可能会造成死亡或重伤之内容。

- 切勿拆卸本产品。否则可能发生触电。
- 如果本产品因跌落等而导致内部零件外露，切勿触摸。本产品内设高压电路，可能会导致触电。
- 如果发现任何异常，如相机（电池）发热、冒烟或发出焦味，请立即取出电池。否则可能会造成火灾或烫伤（取出电池时请小心，不要烫伤自己）。
- 切勿给骑自行车、驾车、滑滑板或骑马的人用闪光灯拍照。闪光灯会惊吓到这些人，分散他们的注意力，吓到动物，致使事故的发生。
- 如果相机落入水中，或水、金属等异物进入相机内部，请立即取出电池。否则可能发热或起火。
- 请勿在有易燃气体的地方，或在敞开的汽油、轻质汽油、颜料稀释剂或其他可释放危险蒸汽的不稳定物质附近使用本相机。否则可能会导致爆炸或火灾。
- 请将产品放置在婴儿和幼童接触不到的地方。否则可能导致受伤。
- 请勿拆卸电池、加热电池，将电池丢入火中，或使电池短路。否则电池可能会破裂。

CN

⚠ 只能使用 5 号电池。如果使用其他电池，可能会发热或起火。

⚠ 请将电池放置在婴儿接触不到的地方。婴儿可能会误吞电池。如果误吞电池，请立即就医。

CN

⚠ 注意

表示如果忽视本表示或做出错误操作，可能会造成受伤或财产损失之内容。

⚠ 请勿将本产品弄湿或用湿手触摸。否则可能发生触电。

⚠ 使用闪光灯时离眼睛过近可能会在短期内对视力造成影响。给婴幼儿拍照时要小心。

⚠ 装入 5 号电池时，请小心不要弄错 ⊕ 极和 ⊖ 极。相机损坏或电池漏液可能会对周围环境造成破坏。

⚠ 请勿触摸相机内部的部件。否则您可能会受伤。

注意事项

■相机的使用

1. 相机是高精密器械，因此不可弄湿、掉落到地上或受到冲击。同时，也不要放置于容易进沙的地方。
2. 使用市售相机绳时，必须先确认一下相机绳的强度才可以使用。手机和智能手机用的相机绳只能供轻量机器使用，所以应特别注意。
3. 如果您长期不使用相机，请取出电池，并将其放在不受热气、灰尘和潮湿影响的地方。
4. 用吹风机吹去取景器等部位的污垢和灰尘，并用软布轻轻擦拭干净。
5. 切勿使用稀释剂或酒精类溶剂擦拭污垢。

6. 请勿将相机长时间放在封闭的汽车内部、其他高温场所、潮湿的环境中或海岸边等。
7. 樟脑丸等防虫剂产生的气体对相机和相纸有害。请避免在放有樟脑丸的橱柜内存放相机或相纸。
8. 本相机的使用温度范围是 +5℃ 至 +40℃。
9. 本相机由微电脑控制，因此可能偶尔会发生故障。如果发生故障，请取出电池，再重新装入，以重置相机。

■instax mini 相纸和照片的使用

有关使用相纸和照片的详情，请参阅富士一次成像相纸 instax mini 的说明。

1. 将相纸存放在阴凉处。尤其不要将相纸长时间放在过热的地方，如封闭的汽车内部。
2. 相纸装入相机后要尽快用完。
3. 保存在极低温或极高温环境下的相纸，请先让相纸恢复常温，然后再拍照。
4. 相纸应在包装上标注的有效期间内使用。
5. 避免进行机场行李安检以及其他强烈的 X 光照射。否则未用过的相纸上可能出现生灰雾现象等。建议乘坐飞机时将相纸作为随身行李携带。（有关详情，请咨询相关机场。）
6. 照片应避免强光照射，并存放在阴凉干燥处。
7. 请勿刺破、撕裂或切割相纸。请勿使用损坏的相纸。

8. 请勿切割或拆解本相机使用的相纸，因为相纸含有化学物质。请特别小心，不要让婴儿或宠物将相纸放入口中。还要小心不要让化学物质与皮肤或衣服接触。
9. 如果不小心碰到未使用的相纸的化学物质，请立即用大量的水冲洗干净。如果化学物质与眼睛或嘴巴接触，请清洗接触的区域，然后就医。照片从相机弹出后，经过 10 分钟左右相纸的化学物质所含有的碱性会减弱。

CN

■相纸和成像后照片使用的注意事项

有关详情，请参阅富士一次成像相纸 instax mini 的说明。

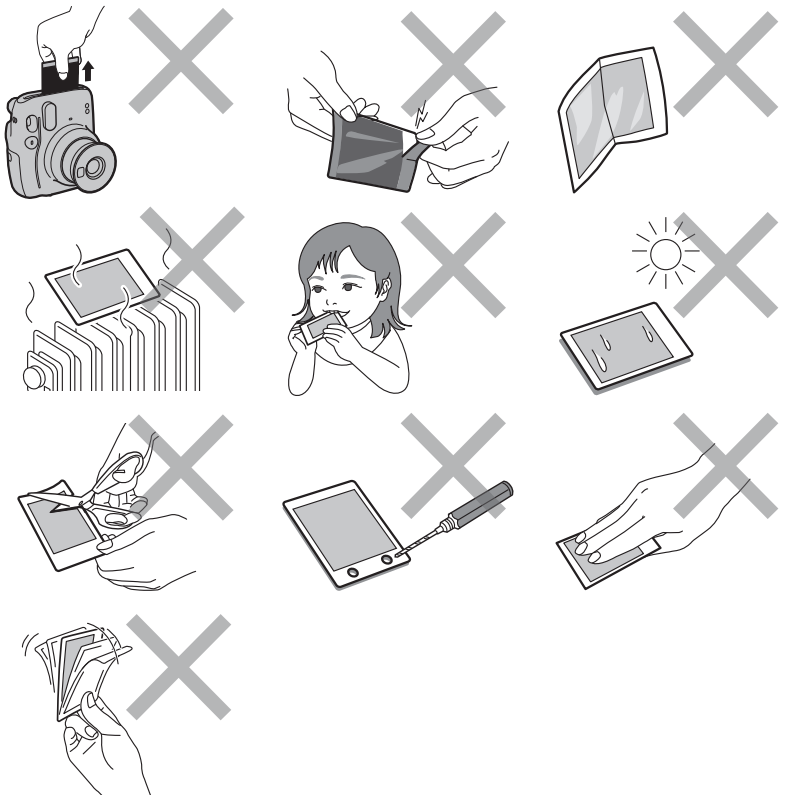

CE	“CE”标志证明此产品在有关安全、公共卫生、环境和用户保护方面符合欧盟（EU）要求。（“CE”为 Conformité Européenne 的缩写。）

■本产品所符合的法律法规，其相关说明位于相机后盖的内侧。

规格

相纸	富士一次成像相纸 instax mini
照片尺寸	62 mm × 46 mm
镜头	2 组 2 片，f = 60 mm，1:12.7
取景器	实像式取景器，0.37 倍，带瞄准标记
拍摄距离	0.3 m ~ ∞（在 0.3 m 至 0.5 m 的距离内可使用自拍模式）
快门	程序式快门 1/2 至 1/250 秒 光线不足时可使用慢速同步
曝光控制	自动，Lv 5.0 至 14.5（ISO 800）
相纸出片	拍摄后自动吐出
相纸显影时间	约 90 秒（因环境温度而异）
闪光灯	持续闪光（自动调光），充电时间：6.5 秒或更短（使用新电池时），有效闪光范围：0.3 至 2.7 m
电源	2 节 5 号电池，可拍摄照片数：10 盒相纸（每盒 10 张 instax mini 相纸）
自动关机时间	5 分钟后
其他	包括相纸计数器和相纸盒确认窗
尺寸	107.6 mm × 121.2 mm × 67.3 mm
重量	293 g（不包括电池、相机绳和相纸）

CN

● 關於電池裝入的方法以及 instax mini 底片盒裝入和取出的方法，請參閱第 3 頁至第 6 頁。

各零件名稱

正面

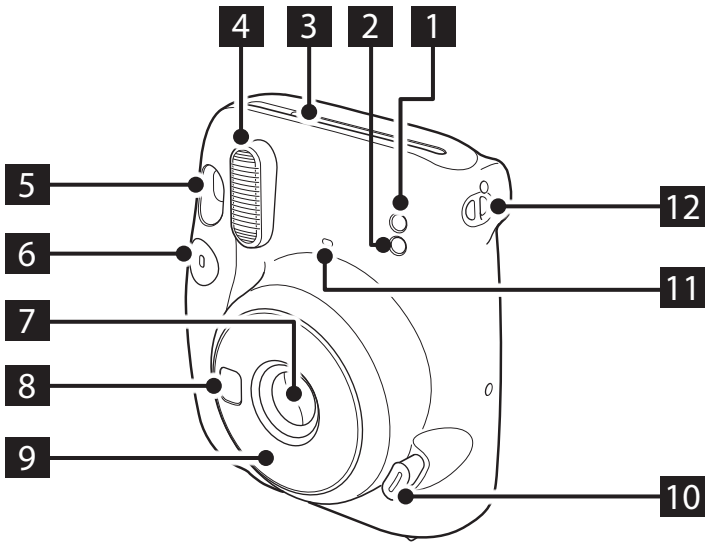

背面

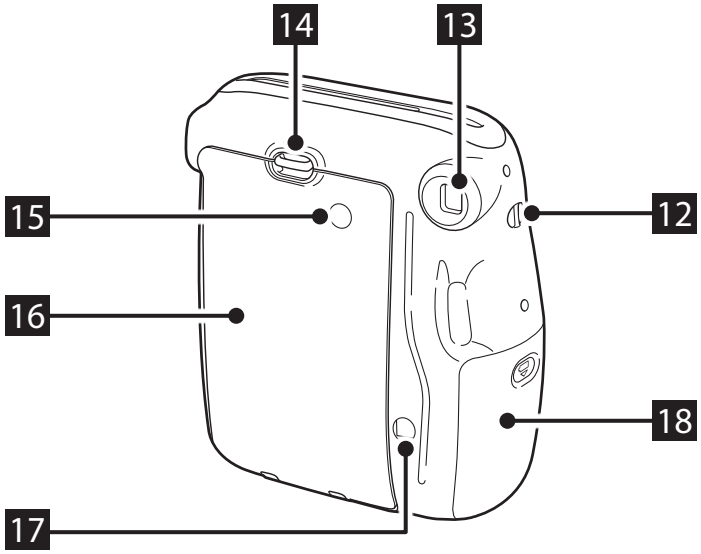

1 AE 受光部
2 閃光燈受光部
3 底片排出槽
4 閃光燈閃光部
5 取景器
6 快門按鈕
7 鏡頭蓋 / 鏡頭
8 自拍鏡
9 鏡筒
10 電源按鈕
11 閃光燈充電指示燈
12 相機帶孔眼
13 取景器目鏡
14 後蓋鎖
15 底片確認窗
16 後蓋
17 底片計數器
18 電池蓋

TW

拍照

用完底片後才可以打開後蓋。否則，剩餘的底片將會曝光且變成白色，不能再使用。

1 **裝入電池後，按下電源按鈕可開啟相機。**

鏡筒伸出，閃光燈充電指示燈從閃爍變為亮燈。（指示燈閃爍時，表示閃光燈正在充電。）

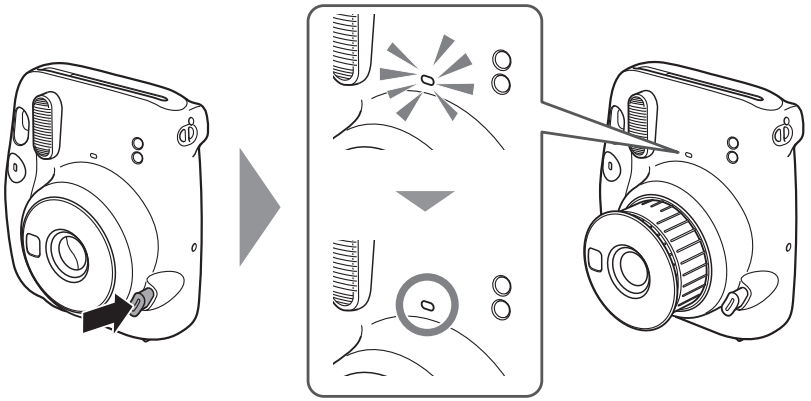

2 **拿住相機，透過相機的取景器來確定構圖，然後按下快門按鈕。**

* 閃光燈充電時，無法按下快門按鈕。

3 **底片排出的聲音停止後，請抓住排出底片的邊緣，將底片取出。**

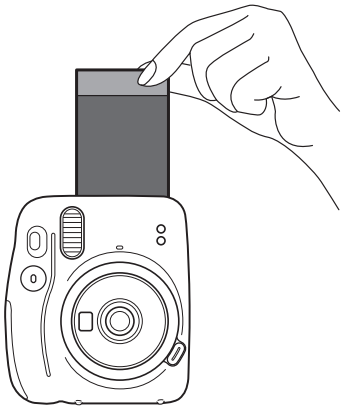

底片計數器的數字從“10”開始，每拍一張照片，數字就減一。拍完最後一張照片後底片計數器的數字會顯示“0”。

4 **拍照結束後將鏡筒推回去，將相機的電源關閉。**

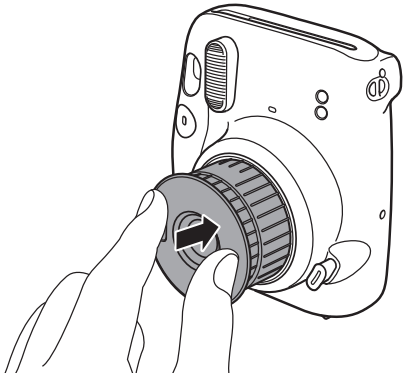

如果相機發生故障，請在電源接通的狀態下取出電池，再重新裝入，以重置相機。

TW

在自拍模式下拍照

想要從自拍模式切換為普通拍攝模式時，請將鏡筒推回去，將相機的電源關閉，然後再重新開啟相機的電源。

拍攝自拍照

在自拍模式下拍照時，您可以使用相機正面的自拍鏡拍攝自拍照，以確認曝光。

1 將鏡筒拉出，直到出現 SELFIE ON 標記。

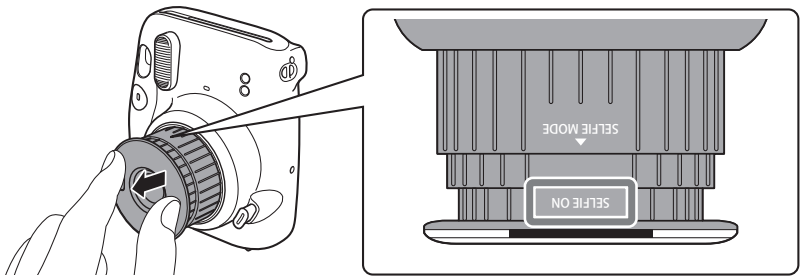

將鏡筒拉出，直到出現 SELFIE ON 標記。

2 兩手拿穩相機，臉部距離鏡頭的前端 30 cm 至 50 cm。

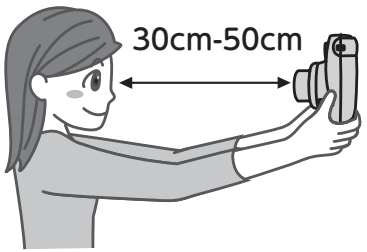

3 使用自拍鏡確認構圖，然後按下快門按鈕拍照。

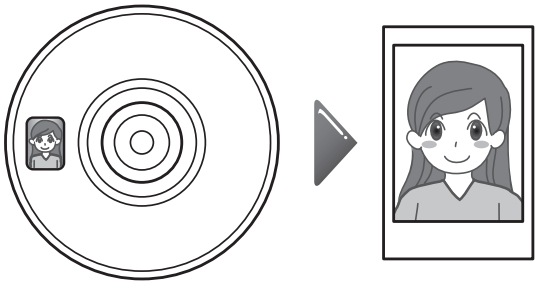

拍攝特寫

在自拍模式下拍照時，您可以將相機移近被攝體，拍攝特寫。

1 將鏡筒拉出，直到出現 SELFIE ON 標記。

2 拿住相機，使取景器中的 ◯ 標記位於被攝體中心偏右上方一點，然後按下快門按鈕拍照。

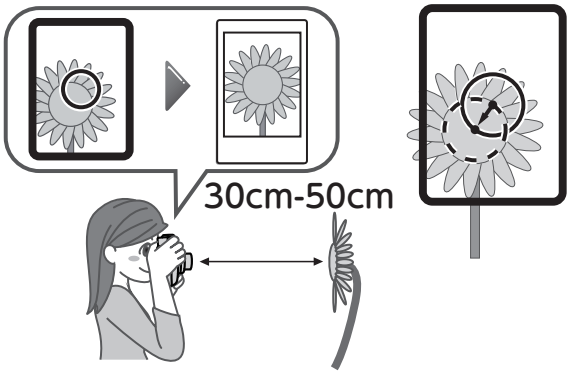

TW

拍照注意事項

握持相機的注意事項

正確的握持方法

手指勿遮住閃光燈閃光部

手指勿遮住閃光燈受光部和 AE 受光部

TW

- 請小心勿讓手指或相機帶遮住閃光燈受光部、AE 受光部、閃光燈閃光部、鏡頭或底片排出槽。
- 相機橫向拍照時，所持相機的閃光燈閃光部應朝上。
- 在禁止進行閃光拍攝的地方，請勿拍攝照片。
- 握持相機時請勿握住鏡筒。照片可能無法正確成像。
- 窺視取景器，使取景器中的 ○ 標記位於中心。
- 當您按下快門按鈕時，請小心勿觸碰鏡頭。

普通模式和自拍模式的拍攝距離

- 在普通模式下，應距離被攝體至少 0.5 m 拍照。有效閃光範圍約為 2.7 m。
- 相機距離被攝體小於 0.5 m 時，請使用自拍模式。在 30 至 50 cm 的距離內可使用自拍模式拍攝特寫。

閃光燈充電指示燈狀態、錯誤及解決方法

閃光燈充電指示燈狀態	說明
亮燈	準備拍照。
緩慢閃爍	閃光燈正在充電。請等到閃光燈充電指示燈從閃爍變為亮燈。完成充電通常需要 3 到 10 秒。
快速閃爍	發生了錯誤。

主要錯誤	原因及解決方法
電池電力確認失敗	閃光燈無法充電，因為電池電壓不足。更換新電池。
底片被卡住	請勿強行拉出底片。在電源接通的狀態下取出電池再重新裝入，可使底片排出。

安全使用須知

- **請勿將本產品及其附件用於拍照以外的其他用途。**
- **儘管本產品設計時已考慮到安全性，但還請仔細閱讀以下安全使用須知，以便正確使用產品。**
- **閱讀本使用說明書後，請務必將其放在便於取閱的地方，以備將來參考。**

⚠警告

表示如果忽視本表示或做出錯誤操作，可能會造成死亡或重傷之內容。

- 切勿拆解本產品。否則可能發生觸電。
- 如果本產品因跌落等而導致內部零件外露，切勿觸摸。本產品內設高壓電路，可能會導致觸電。
- 如果發現任何異常，如相機（電池）變熱、冒煙或發出焦味，請立即取出電池。否則可能會造成火災或燙傷（取出電池時請小心，不要燙傷自己）。
- 切勿給騎自行車、駕車、滑滑板或騎馬的人用閃光燈拍照。閃光燈會驚嚇到這些人，分散他們的注意力，嚇到動物，致使事故的發生。
- 如果相機落入水中，或水、金屬等異物進入相機內部，請立即取出電池。否則可能發熱或起火。
- 請勿在有易燃氣體的地方，或在敞開的汽油、輕質汽油、顏料稀釋劑或其他可釋放危險蒸汽的不穩定物質附近使用本相機。否則可能會導致爆炸或火災。
- 請妥善保管產品，避免嬰兒和幼童接觸。否則可能導致受傷。
- 請勿拆解電池、加熱電池，將電池丟入火中，或使電池短路。否則電池可能會破裂。
- 只能使用 AA(LR6) 電池。如果使用其他電池，可能會發熱或起火。
- 請妥善保管電池，避免嬰兒接觸。嬰兒可能會誤吞電池。如果誤吞電池，請立即就醫。

⚠注意

表示如果忽視本表示或做出錯誤操作，可能會造成受傷或財產損失之內容。

- 請勿弄濕本產品或用濕手進行操作。否則可能發生觸電。
- 使用閃光燈時離眼睛過近可能會在短期內對視力造成影響。給嬰幼兒拍照時要小心。
- 裝入 AA(LR6) 電池時，請小心不要弄錯 ⊕ 極和 ⊖ 極。相機損壞或電池漏液可能會對周圍環境造成破壞。
- 請勿觸摸相機內部的活動零件。否則您可能會受傷。

TW

使用

■ 相機的使用

1. 相機是精密機械，因此不可弄濕、掉落到地上或受到衝擊。同時，也不要放置於沙子中。
2. 使用市售相機帶時，必須先確認一下相機帶的強度才可以使用。手機和智能手機用的相機帶只能供輕量機器使用，所以應特別注意。
3. 如果長時間不使用相機，請取出電池並將其放在不會受熱、積塵和受潮的地方。
4. 用吹風機吹去取景器等部位的污垢和灰塵，並用軟布輕輕擦拭乾淨。
5. 去污時忌不可使用稀釋劑或酒精溶劑等進行擦拭。
6. 請勿將相機長時間放在封閉的汽車內部、其他高溫場所、潮濕的環境中或海岸邊等。
7. 樟腦丸等防蛀劑的氣體對相機和底片有害。請避免在放有樟腦丸的櫥櫃內存放相機或底片。
8. 本相機的使用溫度範圍是 +5℃ 至 +40℃。
9. 本相機由微型計算機控制，因此可能偶爾會發生故障。如果發生故障，請取出電池，再重新裝入，以重置相機。

TW

■ instax mini 底片和照片的使用

關於使用底片和照片的詳情，請參閱富士馬上看底片 instax mini 的說明。

1. 底片必須存放在陰涼處。尤其不要將底片長時間放在過熱的地方，如封閉的汽車內部。
2. 底片裝入相機後要盡快用完。
3. 保存在極低溫或極高溫環境下的底片，請先讓底片恢復常溫，然後再拍照。
4. 底片應在包裝上標註的有效期間內使用。
5. 避免接受機場的行李安檢和其他強 X 光照射。未用過的底片容易出現灰化等現象。建議您將底片放在隨身攜帶的行李中帶入飛機內。（詳情請諮詢相關機場。）
6. 照片應避免強光照射，並存放於陰涼乾燥處。
7. 請勿刺破、撕裂或切割底片。請勿使用損壞的底片。
8. 請勿切割或拆解本相機的底片，因為它含有黑色的苛性鹼糊狀物。請特別小心，不要讓嬰兒或寵物將底片放入口中。還要小心不要讓糊狀物與皮膚或衣服接觸。
9. 如果不小心碰到未使用底片的糊狀物，請立即用大量的水沖洗乾淨。如果糊狀物與眼睛或嘴巴接觸，請清洗接觸的區域，然後就醫。照片從相機排出後，經過 10 分鐘左右底片的鹼性會減弱。

■ **底片和成像後照片使用的注意事項**

關於詳情，請參閱富士馬上看底片 instax mini 的說明。

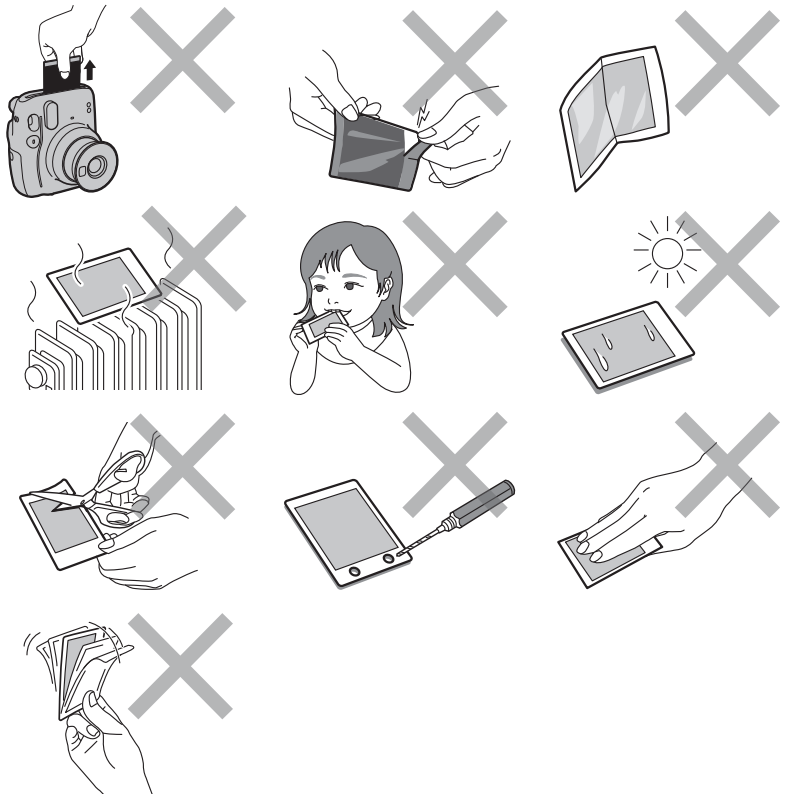

CE	“CE”標記證明此產品在有關安全、公共衛生、環境和用戶保護方面符合歐洲聯合會（EU）要求。（“CE”為 CONFORMITÉ EUROPÉENNE 的縮寫。）

■ **本產品所符合的法律法規，其相關說明位於相機後蓋的內側。**

■ **電池廢棄處理的注意事項**

本相機使用的是鹼性電池。

廢棄處理鹼性電池時，請按照當地的法規正確進行廢棄處理。

TW

規格

底片	富士馬上看底片 instax mini
照片尺寸	62 mm × 46 mm
鏡頭	2 組 2 片構成，f = 60 mm，1:12.7
取景器	實像式取景器，0.37 倍， 帶瞄準標記
拍攝距離	0.3 m ～ ∞（在 0.3 m 至 0.5 m 的距離內可使用自拍模式）
快門	經編程電子快門 1/2 至 1/250 秒 光線不足時可使用慢速同步
曝光控制	自動，Lv 5.0 至 14.5（ISO 800）
底片排出	電動式
底片顯影時間	約為 90 秒（因環境溫度而異）
閃光燈	持續閃光（自動調光），充電時間：6.5 秒或更短（使用新電池時），有效閃光範圍：0.3 至 2.7 m
供電	兩節 AA 型鹼性電池（LR6）， 可拍攝照片數：10 盒底片 （每盒 10 張 instax mini 底片）
電源自動切斷時間	5 分鐘後
其他	包括底片計數器和底片盒確認窗
尺寸	107.6 mm × 121.2 mm × 67.3 mm
重量	293 g（不帶電池、相機帶和底片）

TW

● 배터리 삽입 방법과 instax mini 필름 팩의 삽입과 제거 방법에 대해서는 3~6페이지를 참조하십시오.

각부 명칭

앞면

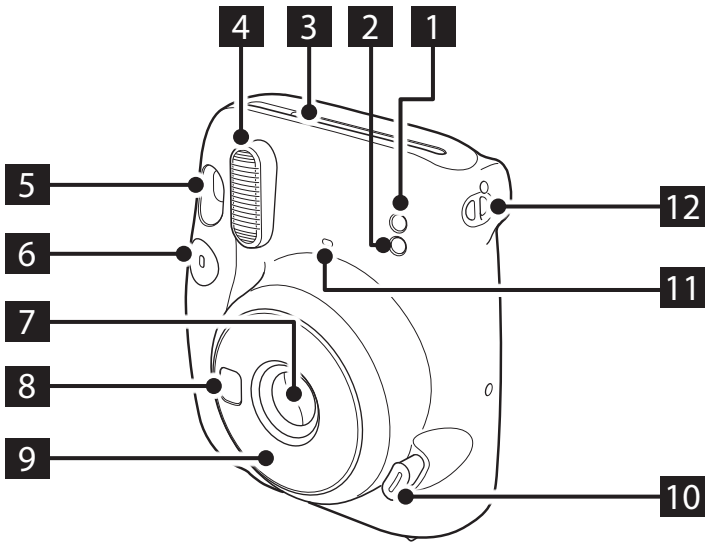

뒷면

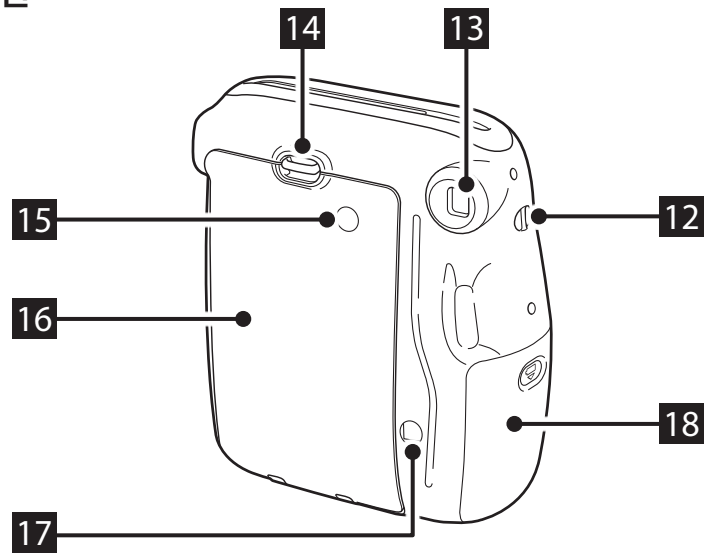

1 AE 라이트 센서
2 플래시 라이트 센서
3 필름 출구 슬롯
4 플래시램프
5 뷰파인더
6 셔터 버튼
7 렌즈 커버 / 렌즈
8 셀피 미러
9 렌즈 배럴
10 전원 버튼
11 플래시 충전 램프
12 스트랩 구멍
13 뷰파인더 접안렌즈
14 뒷면 커버 잠금
15 필름 확인창
16 뒷면 커버
17 필름 카운터
18 배터리 덮개

사진 촬영하기

필름을 다 쓸 때까지 뒷면 커버를 열지 마십시오. 그렇지 않으면, 나머지 필름이 노출되어 하얗게 변하고 더는 사용할 수 없습니다.

1 배터리를 넣으면 전원 버튼을 눌러 카메라를 켭니다.

렌즈 배럴이 확장되고 플래시 충전 램프가 깜박인 후에 켜집니다. (점멸하는 것은 플래시가 충전 중임을 나타냅니다)

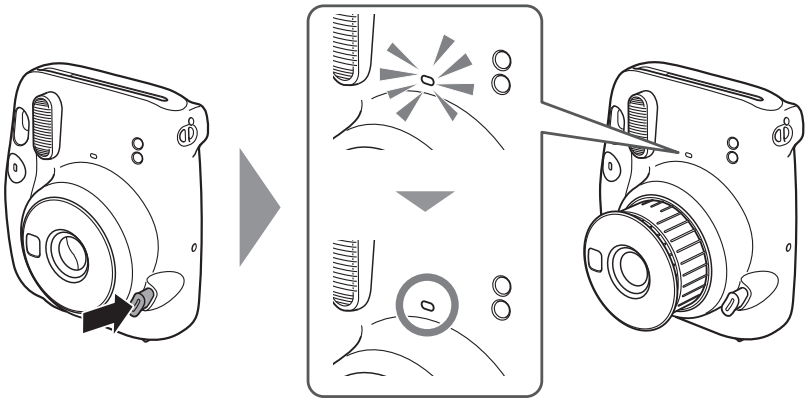

2 카메라를 잡고 카메라의 뷰파인더를 통해 보면서 원하는 구도를 잡은 후에 셔터 버튼을 누릅니다.

* 플래시를 충전하는 동안에는 셔터 버튼을 누를 수 없습니다.

3 필름이 배출되는 소리가 멈추면 배출된 필름의 가장자리를 잡고 필름을 꺼냅니다.

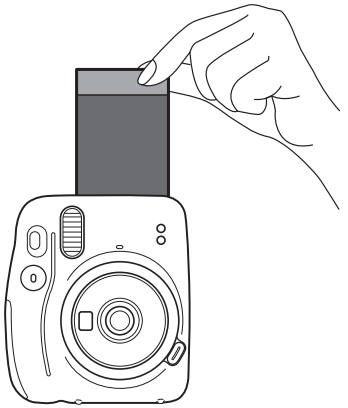

필름 카운터는 번호순으로 감소하고 각 사진을 촬영할 때마다 “ 10 ” 부터 숫자가 줄어듭니다. 필름이 완료되고 마지막 사진이 촬영된 후 “ 0 ” 이 표시됩니다.

4 사진 촬영이 끝나면 렌즈 배럴을 밀어 넣어 카메라 전원을 끕니다.

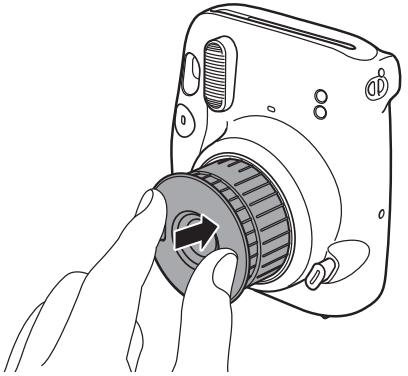

카메라가 작동하지 않으면 전원이 켜진 상태에서 배터리를 분리했다가 다시 넣고 카메라를 재설정하십시오.

KO

셀피 모드로 사진 촬영하기

셀피 모드에서 일반 촬영 모드로 전환하려면 렌즈 배럴을 밀어 넣은 후에 카메라 전원을 끄고 다시 켜십시오.

자화상 촬영하기

셀피 모드로 촬영하는 경우, 카메라 앞에 있는 셀피 미러를 사용하여 자신의 사진을 촬영하여 노출을 확인할 수 있습니다.

1 SELFIE ON **마크가 나타날 때까지 렌즈 배럴을 당기십시오.**

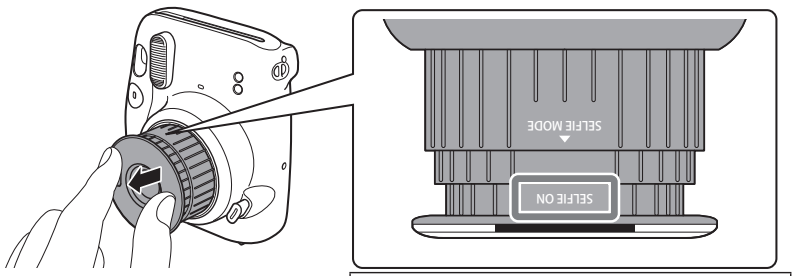

SELFIE ON 마크가 나타날 때까지 렌즈 배럴을 당기십시오.

2 **카메라를 양손으로 단단히 잡고 얼굴이 렌즈의 끝에서 30~50cm 떨어지도록 하십시오.**

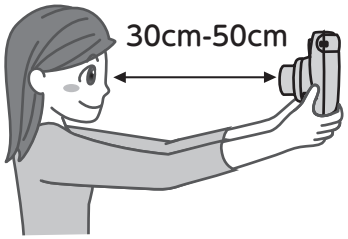

3 **셀피 미러를 사용하여 구도를 확인하고 셔터를 눌러 사진을 촬영하십시오.**

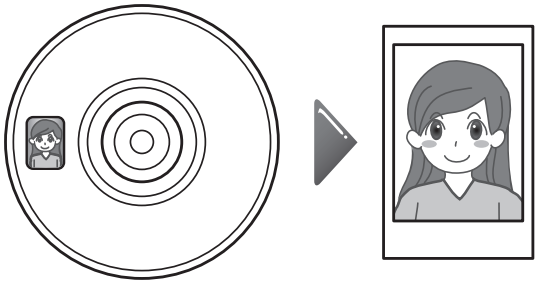

근접 촬영하기

셀피 모드로 촬영하는 경우, 카메라를 피사체에 가까이 이동하여 근접 촬영할 수 있습니다.

1 SELFIE ON **마크가 나타날 때까지 렌즈 배럴을 당기십시오.**

2 **뷰파인더의 ○ 마크가 피사체 중앙의 오른쪽 위에 약간 있도록 카메라를 잡은 후에 셔터 버튼을 눌러 사진을 촬영하십시오.**

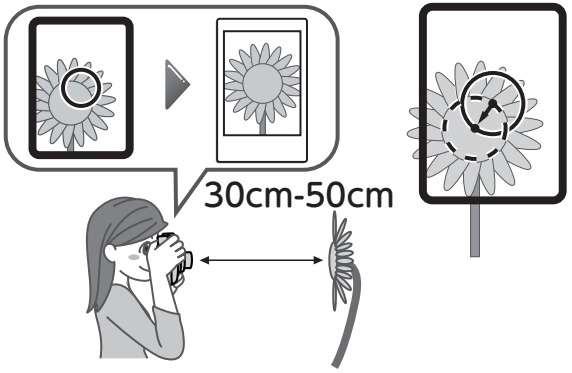

KO

사진 촬영 시의 주의 사항

카메라 잡을 시의 주의사항

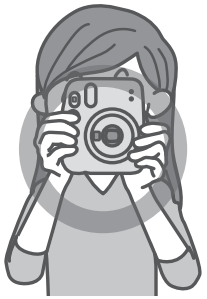

올바르게 잡는 방법

손가락으로 플래시램프를 가리지 마십시오.

손가락으로 플래시 라이트 센서와 AE 라이트 센서를 가리지 마십시오.

KO

- 손가락 또는 스트랩이 플래시 라이트 센서, AE 라이트 센서, 플래시램프, 렌즈 또는 필름 출구 슬롯을 가리지 않도록 주의하십시오.
- 수평 방향의 사진을 찍을 때는 플래시램프가 위에 오도록 카메라를 잡으십시오.
- 플래시 촬영이 금지된 곳에서는 사진을 찍지 마십시오.
- 카메라를 잡을 때는 렌즈 배럴을 잡지 마십시오. 완성된 사진에 나쁜 영향을 받을 수 있습니다.
- 뷰파인더의 ○ 표시가 중앙에 나타나도록 뷰파인더를 보십시오.
- 셔터 버튼을 누를 때 렌즈를 만지지 않도록 주의하십시오.

기본 모드와 셀피 모드의 거리

- 일반 모드에서는 피사체로부터 최소 0.5m의 거리에서 사진을 촬영하십시오. 유효 플래시 범위는 최대 약 2.7m입니다.
- 카메라를 피사체에서 0.5m 미만으로 가까이할 경우는 셀피 모드를 사용하십시오. 셀피 모드를 사용하여 30~50cm 범위에서 근접 촬영을 하십시오.

플래시 충전 램프 상태 및 에러 해결책

플래시 충전 램프 상태	설명
켜짐	사진을 촬영할 준비가 되었습니다.
천천히 점멸	플래시를 충전하고 있습니다. 플래시 충전 램프가 켜질 때까지 기다려 주십시오. 충전이 완료하는데 보통 약 3~10초 걸립니다.
빠르게 점멸	에러가 발생했습니다.

주요 에러	원인 및 해결책
배터리 확인 실패	배터리 전압이 부족하여 플래시를 충전할 수 없습니다. 새 배터리로 교환하십시오.
필름 걸림	필름을 억지로 잡아 빼지 마십시오. 전원이 켜진 상태에서 배터리를 제거했다가 다시 넣으면 필름을 꺼낼 수 있습니다.

안전 주의 사항

- **이 제품 및 액세서리를 촬영 이외의 용도로 사용하지 마십시오.**
- **이 제품은 안전을 고려하여 설계되었지만, 다음의 안전 주의 사항을 주의 깊게 읽고 제품을 올바르게 사용하십시오.**
- **이 사용설명서를 읽은 후, 필요할 때 참조할 수 있도록 접근하기 쉬운 곳에 보관하십시오.**

⚠ 경고

이것은 무시하거나 잘못 취급하면 사망 또는 중상을 초래할 수 있는 사항을 나타냅니다.

⊘ 이 제품을 분해하지 마십시오. 감전될 수 있습니다.

⚠ 낙하 등으로 인해 제품 내부가 노출되었을 때는 이 제품을 만지지 마십시오. 이 제품에는 고전압 회로가 있어 감전될 수 있습니다.

⚠ 카메라 (배터리)가 뜨거워지거나 연기가 나거나 타는 냄새가 나는 등 이상이 발견되면 즉시 배터리를 제거하십시오. 화재 또는 화상을 입을 수 있습니다. (배터리를 분리할 때는 화상을 입지 않도록 주의하십시오)

⚠ 자전거를 타거나 자동차를 운전하거나 스케이트보드를 타거나 승마 중인 사람을 향해 플래시 촬영을 하지 마십시오. 플래시가 깜짝 놀라게 하거나 집중이 안 되게 하고 동물을 겁먹게 만들어 사고를 일으킬 수 있습니다.

⚠ 카메라를 물에 빠뜨리거나 물이나 금속 조각 또는 기타 이물질이 내부에 들어간 경우에는 즉시 배터리를 제거하십시오. 발열 또는 화재가 발생할 수 있습니다.

⚠ 인화성이 있는 가스가 많은 곳이나 휘발유, 벤진, 도료용 시너 또는 다른 불안정 물질 가까운 곳에서 카메라를 사용하지 마십시오. 그렇지 않으면 폭발 또는 화재가 발생할 수 있습니다.

⚠ 제품을 유아와 어린이의 손이 닿지 않는 곳에 두십시오. 상처를 입을 수 있습니다.

⚠ 배터리를 분해 또는 가열하거나 불 속에 넣거나 전기적 합선을 시키지 마십시오. 배터리가 파손될 수 있습니다.

⚠ AA(LR6) 배터리만 사용하십시오. 다른 배터리를 사용하면 발열 또는 화재가 발생할 수 있습니다.

⚠ 배터리는 영유아의 손이 닿지 않는 곳에 두십시오. 유아가 실수로 배터리를 삼킬 수 있습니다. 배터리를 삼켰을 때는 즉시 의사의 진찰을 받으십시오.

⚠ 주의

이것은 무시하거나 잘못 취급하면 부상 또는 물리적 손상을 초래할 수 있는 사항을 나타냅니다.

⚠ 이 제품을 젖게 하거나 젖은 손으로 취급하지 마십시오. 감전될 수 있습니다.

⚠ 사람의 눈에 너무 가까이 플래시를 사용하면 단기적으로 시력에 영향을 줄 수 있습니다. 영유아와 어린이들의 사진을 촬영할 때는 주의하십시오.

⚠ AA(LR6) 배터리를 삽입할 때는 ⊕ 와 ⊖ 극성이 다르지 않도록 주의하십시오. 카메라가 손상되거나 배터리액이 새어 나와 주위가 손상될 수 있습니다.

⚠ 카메라 내부의 가동 부품을 만지지 마십시오. 부상의 원인이 됩니다.

취급

■ 카메라 취급

1. 카메라는 정밀 기기이므로 젖거나 떨어뜨리거나 충격을 주지 마십시오. 또한 모래에 노출될 곳에 카메라를 두지 마십시오.
2. 시판되는 스트랩을 사용하기 전에 스트랩의 강도를 확인하십시오. 휴대폰 및 스마트폰용 스트랩은 가벼운 장치를 위해 만들어졌기 때문에 이 스트랩을 사용할 경우에는 특히 주의하여야 합니다.
3. 카메라를 장시간 사용하지 않을 때는 배터리를 꺼내 열, 먼지 및 습기를 피하는 곳에 보관하십시오.
4. 뷰파인더 창 등의 때나 먼지는 에어 블로어로 제거하고 부드러운 천 조각으로 가볍게 닦아내십시오.
5. 더러움을 닦아 내기 위해 시너 또는 알코올 같은 용액은 사용하지 마십시오.
6. 카메라를 닫힌 자동차 내부, 그 밖의 더운 곳, 습도가 높은 곳, 해변 등에 방치하지 마십시오.
7. 나프탈렌과 같은 방충제 가스는 카메라와 필름에 악영향을 줍니다. 카메라와 필름을 좀약이 있는 서랍장 등에 보관하지 마십시오.
8. 이 카메라의 작동 온도 범위는 +5 ℃~+40 ℃ 입니다.
9. 이 카메라는 마이크로컴퓨터로 제어되기 때문에 가끔 오작동할 수 있습니다. 카메라가 제대로 작동하지 않으면 배터리를 분리했다가 다시 넣고 카메라를 재설정하십시오.

KO

■ instax mini 필름 및 사진 취급

필름 및 사진 취급에 관한 자세한 내용은 FUJIFILM instax mini 인스턴트 필름의 설명서를 참조하십시오.

1. 필름은 서늘한 곳에 보관하십시오. 특히, 닫혀진 자동차 내부와 같이 매우 더운 곳에 필름을 장시간 방치하지 마십시오.
2. 카메라에 필름을 넣은 후에는 되도록 빨리 사용하십시오.
3. 지극히 온도가 낮거나 높은 곳에 필름이 보관된 경우에는 사진을 촬영하기 전에 필름을 실온에 적응할 수 있도록 두십시오.
4. 필름은 패키지에 기재된 필름 유효기간 전에 사용하십시오.
5. 공항에서의 수화물 검사 및 기타 강력한 X-ray 는 피해 주십시오. 미사용 필름은 김서림 등의 영향을 받기 쉽습니다. 필름은 기내 수하물로 휴대할 것을 권장합니다. (자세한 정보는 관련 공항에 문의하십시오)
6. 사진이 강한 빛에 노출되지 않도록 하고 서늘하고 건조한 장소에 보관해 주십시오.
7. 필름에 구멍을 뚫거나 찢거나 자르지 마십시오. 손상된 필름은 사용하지 마십시오.
8. 이 카메라용의 필름에는 블랙 가성 알칼리 페이스트가 포함되어 있으므로 자르거나 해체하지 마십시오. 영유아나 애완동물의 입에 필름이 들어가지 않도록 특히 주의하십시오. 또한 페이스트가 피부나 옷에 닿지 않도록 주의하십시오.
9. 잘못하여 사용하지 않는 필름의 페이스트를 만지면 즉시 대량의 물로 씻어 내십시오. 페이스트가 눈이나 입에 닿은 경우는 해당 부위를 씻은 후에 의사의 진료를 받으십시오. 이 필름의 알칼리도는 사진이 카메라에서 배출되고 약 10분 후에 약해집니다.

■ **필름 및 완성된 사진의 취급 시 주의사항**
자세한 내용은 FUJIFILM instax mini 인스턴트 필름의 설명서를 참조하십시오.

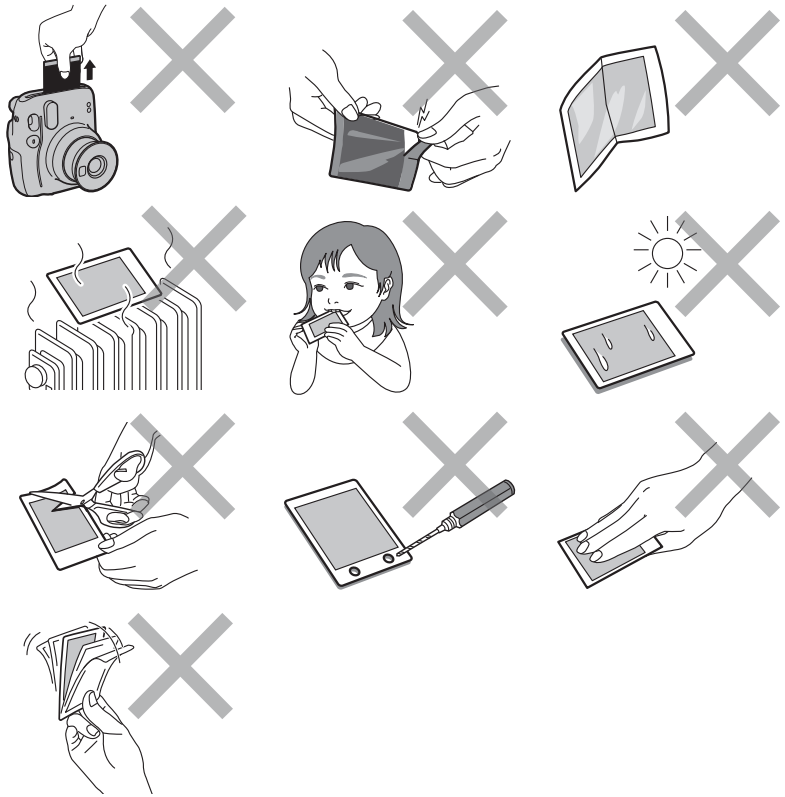

CE	" CE " 마크는 이 제품이 안전성, 공중보건, 환경 및 소비자 보호에 관한 유럽연합 (EU)의 규정을 충족시키고 있음을 증명합니다. (" CE " 는 Conformité Européenne의 약자입니다)

■ **법적으로 필요로 하는 규정 준수의 표시는 카메라의 뒷면 커버의 안쪽에 있습니다.**

* 제품의 제조년월일 확인을 원하시는 경우, 판매점에 문의 부탁 드립니다.

KO

제품 사양

필름	FUJIFILM instax mini 인스턴트 필름
사진 화상 크기	62 mm × 46 mm
렌즈	2군 2매 구성, f=60 mm, 1:12.7
뷰파인더	리얼 이미지 파인더, 0.37×, 타깃 스팟 포함
촬영 범위	0.3 m 이상 (0.3 m~0.5 m 셀피 모드 사용)
셔터	프로그램식 전자 셔터 1/2~1/250초. 저조도용 슬로우싱크로
노출 제어	자동, Lv 5.0~14.5 (ISO 800)
필름 배출	전동식
필름 현상 속도	약 90초 (주위 온도에 따라 다름)
플래시	상시 발광 플래시 (자동 조광 조정), 리사이클 시간: 6.5초 이하 (새 배터리 사용 시), 유효 플래시 범위: 0.3~2.7 m
전원	AA 사이즈 알카라인 배터리 (LR6) 2개, 용량: 각 10회의 노출로 약 10장의 instax mini 필름 팩
자동 전원 꺼짐 시간	5분
기타	필름 카운터 및 필름 팩 확인창 포함
크기	107.6 mm × 121.2 mm × 67.3 mm
무게	293 g (배터리, 스트랩 및 필름 제외)

KO

● 電池の入れ方、フィルムパックの入れ方・取り出し方については、3〜6ページを参照してください。

各部の名称

前面

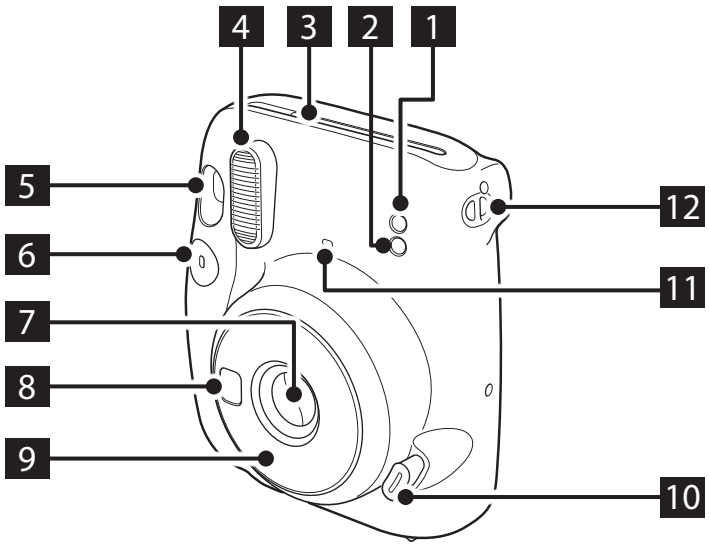

背面

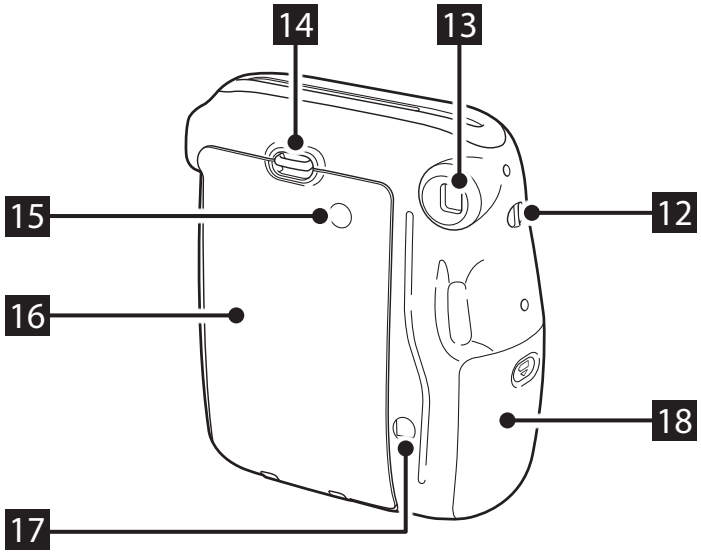

1 AE受光部
2 フラッシュ受光部
3 フィルム排出口
4 フラッシュ発光部
5 ファインダー
6 シャッターボタン
7 レンズカバー / 撮影レンズ
8 セルフィーミラー
9 レンズ部
10 電源ボタン
11 フラッシュ充電ランプ
12 ストラップ取り付け部
13 ファインダー接眼部
14 裏ぶたロック
15 フィルム確認窓
16 裏ぶた
17 フィルムカウンター
18 電池ぶた

撮影する

フィルムを使い切るまでは、裏ぶたを開けないでください。途中で開けるとフィルムが感光して白くなり、写真が写りません。

1 電源ボタンを押して電源を入れる

レンズ部が繰り出し、フラッシュ充電ランプが点滅から点灯に変わります。（点滅時はフラッシュ充電中を示します。）

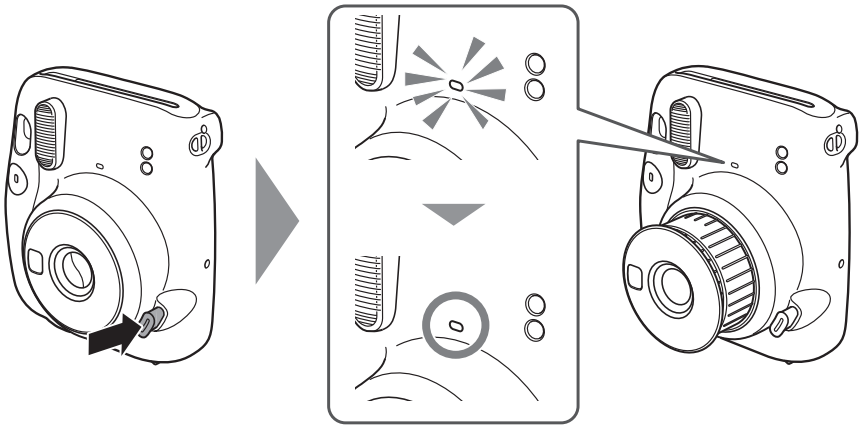

2 カメラを構え、構図を決めて、シャッターボタンを押す

＊ フラッシュの充電中はシャッターボタンを押せません。

3 フィルムを排出する音が止まってから、送り出されたフィルムの先端を持って取り出す

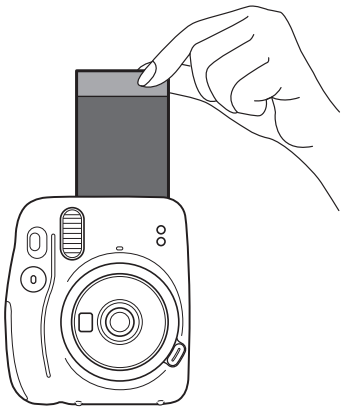

撮影するごとにフィルムカウンターが「10」から減っていき、最後の1枚を撮り終えると「0」が表示されます。

4 撮影が終わったらレンズ部を押し戻し、電源を切る

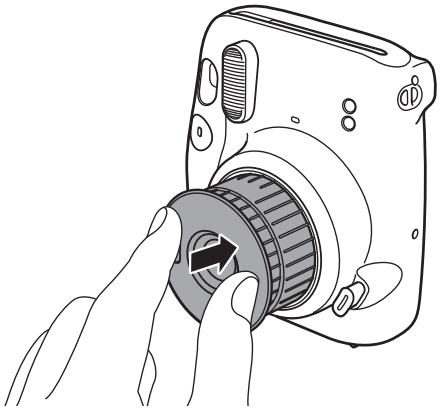

カメラが誤作動した場合は、電源を入れた状態で電池をいったん取り出し、再度入れ直してください。

JP

セルフィーモードで撮影する

セルフィーモードから通常撮影に切り替えるときは、レンズ部を押し戻し、一旦電源を切ってください。

自分自身を撮影する

セルフィーモードで撮影すると、セルフィーミラーを使用して自分自身を撮影することができます。

1 レンズ部を手で引き出す

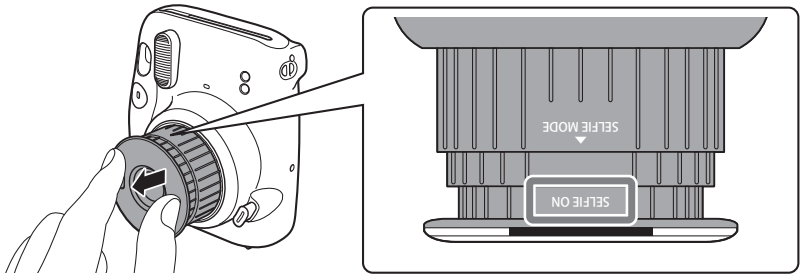

「SELFIE ON」のマークが出るまでレンズ部を引き出してください。

2 両手でしっかりとカメラを持って、レンズの先から30cm～50cmになるように構える

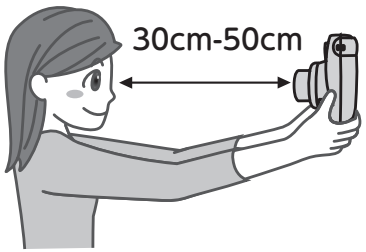

3 セルフィーミラーで構図を確認し、撮影する

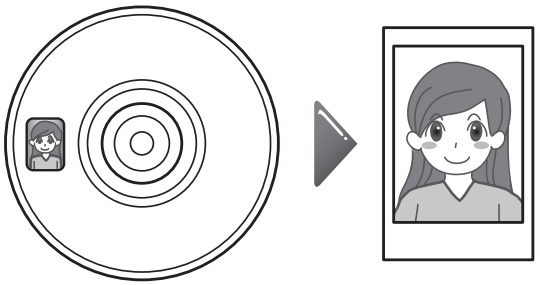

接写する

セルフィーモードで撮影すると、被写体に近づいて大きく撮影することができます。

1 レンズ部を手で引き出す

2 ファインダー内の○が、被写体の中心のやや右上になるようにカメラを構え、撮影する

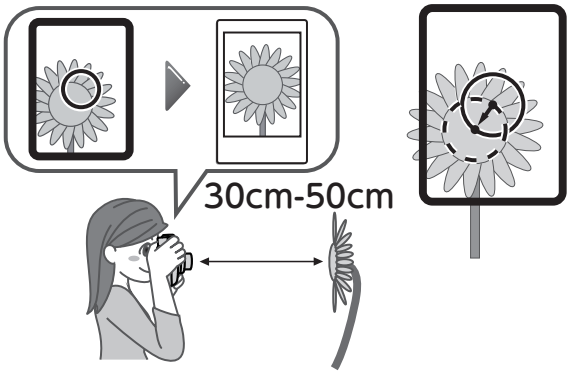

JP

撮影時の注意事項

カメラを構えるときの注意

正しい持ち方

フラッシュ発光部に指をかけない

フラッシュ受光部、AE受光部に指をかけない

- 指やストラップがフラッシュ受光部、AE受光部、フラッシュ発光部、撮影レンズ、フィルム排出口に掛からないように注意してください。
- 横位置撮影では、フラッシュ発光部が上になるように構えてください。
- フラッシュ撮影が禁止されている場所では使用しないでください。
- 構えるときはレンズ部を持たないでください。写真が正しく写らない場合があります。
- ファインダーをのぞく時は、ファインダー内の○が中央に見えるように、のぞいてください。
- シャッターボタンを押すときは、撮影レンズに触れないように注意してください。

JP

通常モードとセルフィーモードの距離について

- 通常モードでは、撮影対象から0.5m以上離れて撮影してください。また、フラッシュの光が届く範囲は約2.7mです。
- 0.5mより被写体に近づく場合には、セルフィーモードをご使用ください。セルフィーモードを使用すると、30cm～50cmの範囲で接近して撮影することができます。

フラッシュ充電ランプの状態とエラー対処方法

フラッシュ充電ランプの状態	説明
点灯	撮影準備ができています。
ゆっくりと点滅	フラッシュの充電中です。フラッシュが点灯するまでそのままお待ちください。通常３秒～10秒で充電が完了します。
早く点滅	エラーが発生しています。

主なエラー	原因と対処方法
バッテリーチェックNG	電池の電圧不足でフラッシュの充電ができません。電池を新品に交換してください。
フィルムつまり	無理にフイルムを引き出さず、電源を入れたまま、電池を一度取り外し、再度電池を入れ直してください。フイルムを排出できることがあります。

安全にご使用いただくために

- **この製品および付属品は、写真撮影以外の目的に使用しないでください。**
- **製品の安全性には十分配慮しておりますが、下記の内容をよくお読みの上、正しくご使用ください。**
- **この説明書はお読みになった後で、いつでも見られるところに必ず保管してください。**

⚠ 警　告

この表示を無視して誤った取り扱いをすると、人が死亡または重傷を負う可能性が想定される内容を示しています。

- 絶対に分解しないでください。感電の原因になることがあります。
- 落下などにより内部が露出したときは、絶対に触れないでください。高圧回路があり感電する原因になることがあります。
- カメラ(電池)が熱くなる、煙が出る、焦げ臭いなどの異常を感じたときは、ただちに電池を取り出してください。発火ややけどの原因になることがあります(電池を取り出す際、やけどには十分ご注意ください)。
- 自転車や自動車・列車などを運転している人に向けて、フラッシュ発光撮影をしないでください。交通事故などの原因となることがあります。
- カメラを水中に落としたり、内部に水または金属や異物などが入ったときは、ただちに電池を取り出してください。発熱・発火の原因になることがあります。
- 引火性の高いガスが充満している場所や、ガソリン、ベンジン、シンナーなどの近くでカメラを使用しないでください。爆発や発火・やけどの原因になることがあります。
- 小さいお子様の手の届くところに置かないでください。けがの原因になることがあります。
- 電池の分解、加熱、火中への投入、ショートは絶対にしないでください。破裂の原因になることがあります。
- 指定以外の電池を使わないでください。発熱・発火の原因になることがあります。
- 電池は乳幼児の手の届かないところに置いてください。乳幼児が誤って飲み込む原因になることがあります。万一飲み込んだ場合には、ただちに医師の診察を受けてください。

⚠ 注　意

この表示を無視して誤った取り扱いをすると、人が傷害を負う可能性が想定される内容または、物的損害の発生が想定される内容を示しています。

- カメラをぬらしたり、ぬれた手で触ったりしないでください。感電の原因となることがあります。
- フラッシュを人の目に近づけて発光しないでください。一時的に視力に影響することがあります。特に乳幼児を撮影するときは気をつけてください。
- 電池の⊕⊖を誤って装てんしないようにご注意ください。カメラの破損や電池の液もれにより周囲を汚損する原因となることがあります。
- カメラの内側の可動部に触れないでください。けがの原因となることがあります。

JP

取扱上のお願い

■ カメラの取り扱い

1. カメラは精密機械ですから、水にぬらしたり、落としたりしてショックを与えないでください。また、砂の掛かりやすいところには置かないでください。
2. 市販のストラップをご使用になる場合は、ストラップの強度をご確認の上、ご使用ください。携帯電話、スマートフォン用ストラップは軽量機器用ですので、ご使用の際は特にご注意ください。
3. 長期間お使いにならないときは、電池を取り出して、湿気、熱、ほこりの影響の少ないところに保管してください。
4. ファインダーなどが汚れたら、ブロアーブラシでほこりを払い、柔らかい布で軽くふきとってください。
5. 汚れをふき取るのにシンナー、アルコールなどの溶剤は使用しないでください。
6. 閉め切った自動車の中や、高温の場所、湿気のある場所、海岸などに長時間放置しないでください。
7. ナフタリンなど防虫剤のガスは、カメラにもフィルムにも有害ですから、たんすなどへの収納は避けてください。
8. このカメラの使用温度範囲は＋5℃から＋40℃です。
9. このカメラはマイクロコンピューターによって制御されているため、ごくまれにカメラが誤作動する場合があります。このようなときは、電池をいったん取り出し、再度入れ直してください。

■ フィルム、写真の取り扱い

フィルム、写真の取り扱いかたについては、富士フイルム インスタントフィルム "instax mini" の取扱説明を参照してください。

1. フィルムは、涼しい場所に保管してください。特に閉め切った自動車の中などの極端に高温の場所に長時間放置しないでください。
2. カメラに入れたフィルムは、できるだけ早くプリントしてください。
3. フィルムを極端に温度の低い場所や高い場所に置いてしまった場合は、通常の温度になじんでから撮影してください。
4. フィルムは有効期限内にお使いください。
5. 空港の預け入れ荷物検査などでの強いＸ線照射を避けてください。未使用のフィルムにカブリなどの影響が出る場合があります。手荷物としての機内持ち込みをお勧めします（詳しくは各空港でご確認ください）。
6. 写真は強い光を避け、涼しく乾燥した場所に保存してください。
7. フィルムに穴をあけたり、破いたり、切ったりしないでください。フィルムが損傷した場合は、使用しないでください。
8. このフィルムの中には黒色苛性アルカリのペーストが入っていますので、切ったり分解しないでください。特に乳幼児やペットが口に入れないよう注意してください。また、ペーストが皮ふや衣服につかないようにしてください。
9. 誤って未使用フィルムのペーストにふれたときは、速やかに水で充分に洗ってください。また、目や口に入った場合は、洗った後に医師の診断を受けてください。なお、このフィルムは、カメラなどから出てから約10分間でアルカリ性が弱まります。

■ **フィルムや出来上がった写真を取り扱うときの注意**

詳細は、富士フイルム インスタントフィルム "instax mini"の取扱説明を参照してください。

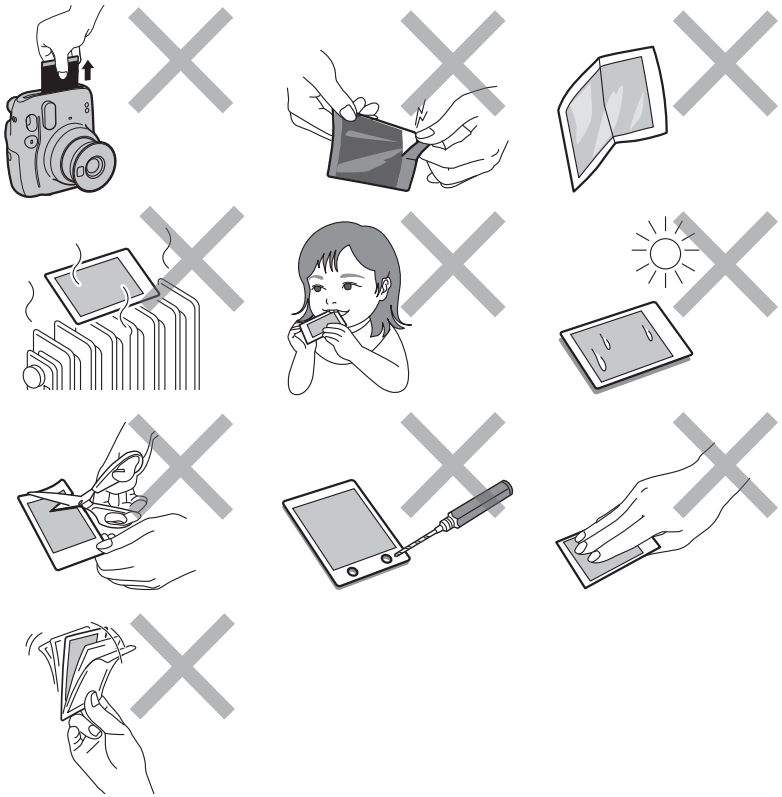

CE	このマークは、安全性、衛生、環境及び消費者保護に関するEU（欧州連合）の要求事項を、製品が満足していることを証明するものです。（CEとは「Conformité Européenne」の略）

■ **本製品が適合している規制関連の表示は、カメラの裏ぶたの内側にあります。**

JP

仕様

使用フィルム	富士フイルム インスタントフィルム instax mini
写真画面サイズ	62 mm × 46 mm
レンズ	2群2枚構成 f = 60 mm 1:12.7
ファインダー	実像式ファインダー 0.37倍 / ターゲットマーク付き
撮影範囲	0.3 m～∞ (0.3 m～0.5 mではセルフィーモードを使用)
シャッター	プログラム式電子シャッター 1/2～1/250秒 低輝度スローシンクロ
露光調節	自動調節 Lv 5.0～14.5（ISO 800）
フィルム送り出し	電動式
フィルム現像時間	約90秒（現像時間は気温によって変動します。）
フラッシュ	常時発光フラッシュ（自動調光）/ 充電時間：6.5秒以下（新品電池使用時）/ フラッシュ撮影距離：0.3～2.7m
電源	単3形アルカリ電池（LR6）2本 / 撮影可能パック数：約10パック(当社試験条件による)
オートパワーオフ時間	5分間
その他	フィルムカウンター / フィルムパック確認窓つき
大きさ	107.6 mm×121.2 mm×67.3 mm
質量	293 g(電池、ストラップ、フィルム別)

JP

[en] If you have any inquiries about this product, please contact a FUJIFILM authorized distributor or dealer, or access the website below.

[de] Wenn Sie Fragen zu diesem Produkt haben, wenden Sie sich bitte an einen von FUJIFILM autorisierten Händler oder Vertriebspartner oder besuchen Sie die untenstehende Website.

[fr] Si vous avez des questions concernant ce produit, veuillez contacter un distributeur ou un revendeur FUJIFILM agréé ou visitez le site Internet suivant.

[es] Si tiene alguna pregunta sobre este producto, póngase en contacto con un vendedor o un distribuidor de FUJIFILM autorizados o acceda al sitio web siguiente.

[zh-CN] 如果对本产品有任何疑问，请与经过授权的 FUJIFILM 的分销商或经销商取得联系，或访问以下网站联系我们。

[zh-TW] 如果對本產品有任何疑問，請與經過授權的FUJIFILM 的分銷商或經銷商取得聯繫，或訪問以下網站聯繫我們。

[ko] 이 제품에 관한 문의 사항은 FUJIFILM 공식 대리점 또는 판매점에 문의하시거나 아래의 웹사이트를 방문하십시오.

[ja] 本製品に関するお問い合わせは、富士フイルムの正規代理店、またはディーラーにご連絡いただくか、以下のウェブサイトにアクセスしてください。

http://www.fujifilm.com/

FUJIFILM

FUJIFILM Corporation
7-3, AKASAKA 9-CHOME, MINATO-KU, TOKYO 107-0052, JAPAN