Bürostuhl
DESK CHAIR
239F005-B/G



ASUKALE

Ax5 	Bx1 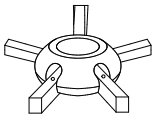	Cx5 	Dx1 
Ex1 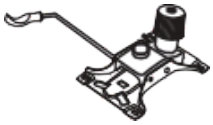	Fx1 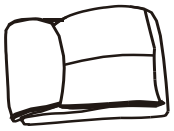	Jx1 	Hx2 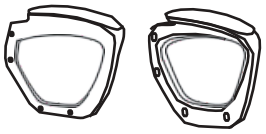
Kx1 	Gx5 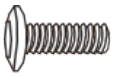 **M6x16mm**	G1x4  **M8x20mm**	G2x8  **M6x40mm**
Ix8 			

①

ATTENTION

Please take parts out from the back cushion before assembly

ACHTUNG

Bitte nehmen Sie die Teile von dem Rückenkissen heraus，bevor dem Zusammenbau

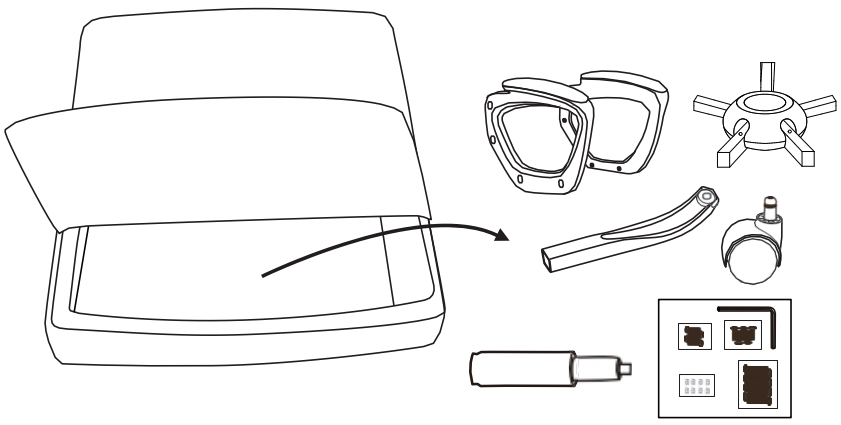

②

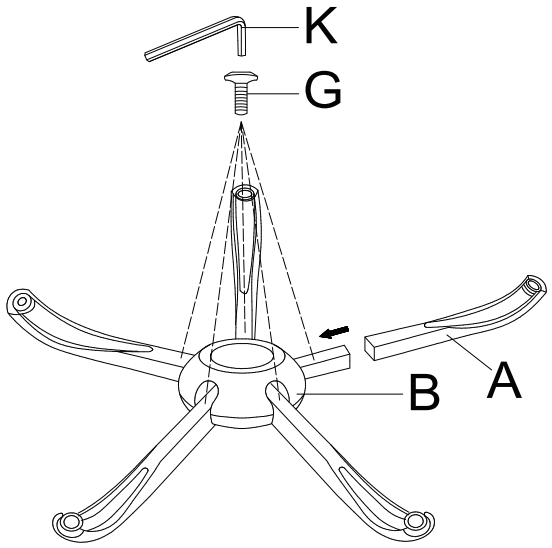

③

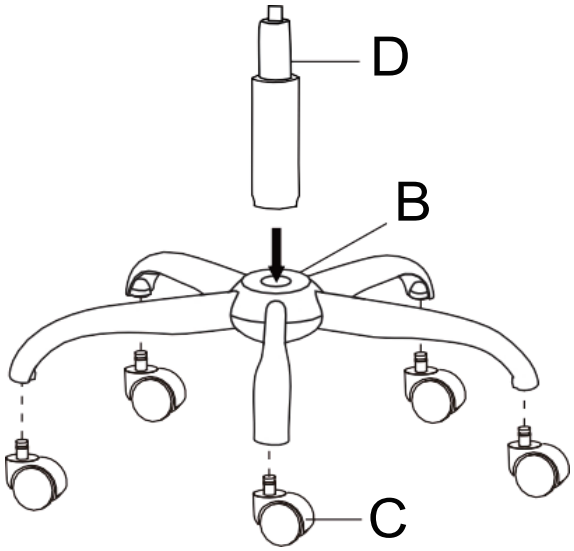

④

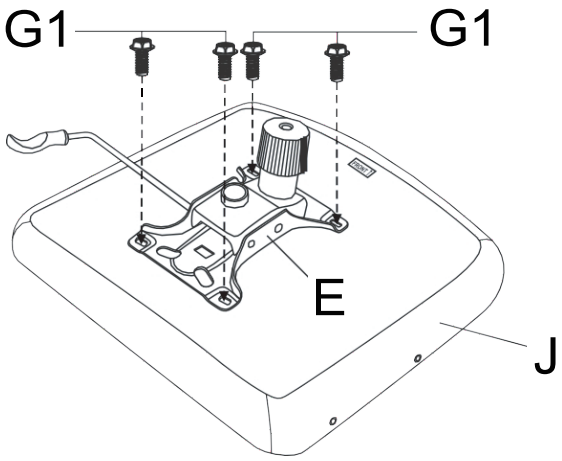

⑤

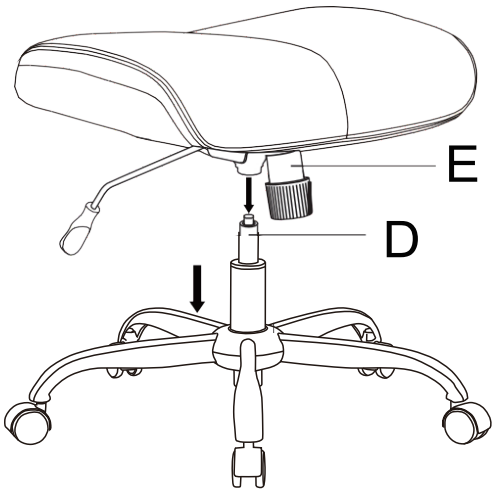

⑥

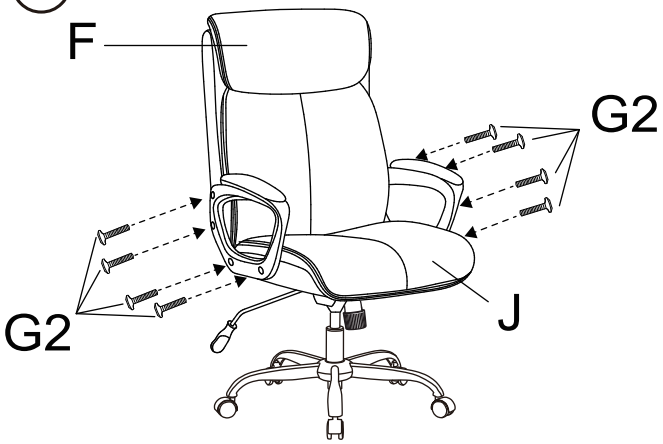

⑦



Wir wünschen Ihnen viel Freude mit diesem Bürostuhl!

Unter der Rampe 5

27572 Bremerhaven,Bremen,GERMANY

Tel.+4915167027110

E-Mail: asukale@outlook.de

Weitere Montage Informationen für Bürostuhl finden Sie bei

"ASUKALE" auf YouTube