Shark

MATRIX™ PLUS 2-in-1 ROBOT

Robot Vacuum

RV2620WAEU

OWNERS GUIDE

INSTRUKTIONER

GEBRAUCHSANWEISUNG

NOTICE D'UTILISATION

ET GARANTIE SHARK

INSTRUCCIONES

INSTRUCTIONS

ISTRUZIONI

INSTRUCTIES

INSTRUKSJONER

KÄYTTÖOHJEET

INSTRUKTIONER

INSTRUÇÕES

WORKS WITH alexa

works with the Google Assistant

IMPORTANT SAFETY INSTRUCTIONS

PLEASE READ CAREFULLY BEFORE USE • FOR HOUSEHOLD USE ONLY

If the charging cable plug does not fit fully into the outlet, reverse the plug. If it still does not fit, contact a qualified electrician. DO NOT force into outlet or try to modify to fit.

⚠ WARNING

To reduce the risk of fire, electric shock, injury, or property damage:

GENERAL WARNINGS

When using an electrical appliance, basic precautions should always be followed, including the following:

1. This appliance consists of a Robot Floor Cleaner and charging base with power supply. These components contain electrical connections, electrical wiring, and moving parts that potentially present risk to the user.
2. Place the cords from other appliances out of the area to be cleaned.
3. Before each use, carefully inspect all parts for any damage. If a part is damaged, discontinue use.
4. Use only identical replacement parts found on sharkclean.com
5. This Robot Floor Cleaner contains no serviceable parts.
6. Use only as described in the Owner's Guide provided on sharkclean.com. **DO NOT** use Robot Floor Cleaner for any purpose other than those described in the Owner's Guide.
7. With exception of the filters, dust bin, and pads, **DO NOT** expose any parts of the Robot Floor Cleaner to water or other liquids.
8. **DO NOT** put hands into any opening in the base or robot.

USE WARNINGS

9. This appliance can be used by children aged from 8 years and above and persons with reduced physical, sensory, or mental capabilities or lack of experience and knowledge if they have been given supervision or instruction concerning use of the appliance in a safe way and understand the hazards involved.
   a) Children shall not play with the appliance.
   b) Cleaning and user maintenance shall not be made by children without supervision.
10. To minimize the risk of the robot traveling beyond an unsafe boundary (stair/cliff edges, fireplaces, water hazards), establish these areas as no-go zones using the mapping feature in the SharkClean® mobile app. Upon setting the boundary, run the vacuum and visually confirm that the settings effectively prevent the robot from passing beyond the set boundary. Adjust settings as necessary.
11. Always turn off the Robot Floor Cleaner before inserting or removing the filter, dust bin, or side brushes.
12. **DO NOT** handle plug, charging dock, charging cable, or Robot Floor Cleaner with wet hands. Cleaning and user maintenance shall not be made by children without supervision.
13. **DO NOT** use the Robot Floor Cleaner without the dust bin, filter, brushroll, and side brush in place.
14. **DO NOT** damage the charging cord:
    a) **DO NOT** pull or carry charging dock by the cord or use the cord as a handle.
    b) **DO NOT** unplug by pulling on cord. Grasp the plug, not the cord.
    c) **DO NOT** close a door on the cord, pull the cord around sharp corners, or leave the cord near heated surfaces.
15. **DO NOT** put any objects into nozzle or accessory openings. **DO NOT** use with any opening blocked; keep free of dust, lint, hair, and anything that may reduce airflow.
16. **DO NOT** use Robot Floor Cleaner if airflow is restricted. If the air paths become blocked, turn the vacuum cleaner off and remove all obstructions before turning on the unit again.
17. Keep all vacuum openings away from hair, face, fingers, uncovered feet, or loose clothing.
18. **DO NOT** use if Robot Floor Cleaner is not working as it should, or has been dropped, damaged, left outdoors, or dropped into water.
19. **DO NOT** place Robot Floor Cleaner on unstable surfaces,
20. If the Robot Floor Cleaner is not starting from the dock, it must be placed at least 45 cm away from any stairs or ledges.
21. **DO NOT** use to pick up:
    a) Liquid spills.
    b) Large objects.
    c) Hard or sharp objects (glass, nails, screws, or coins).
    d) Large quantities of dust (drywall dust, fireplace ash, or embers).
    e) Smoking or burning objects (hot coals, cigarette butts, or matches).
    f) Flammable or combustible materials (lighter fluid, gasoline, or kerosene).
    g) Toxic materials (high concentrations of chlorine bleach liquid, high concentrations of ammonia, or drain cleaning solution).
22. **DO NOT** use in the following areas:
    a) Outdoor areas near fireplaces with unobstructed entrances.
    b) Spaces that are enclosed and may contain explosive or toxic fumes or vapors (lighter fluid, gasoline, kerosene, paint, paint thinners, mothproofing substances, or flammable dust).
    c) In an area with a space heater.
    d) Near fireplaces with unobstructed entrances.
23. Turn off the Robot Floor Cleaner before any adjustment, cleaning, maintenance, or troubleshooting.
24. Allow all filters to air-dry completely before reinstalling them in the Robot Floor Cleaner to prevent liquid from being drawn into electric parts.
25. **DO NOT** modify or attempt to repair the Robot Floor Cleaner or the battery yourself, except as indicated in the Owner's Guide. **DO NOT** use the vacuum if it has been modified or damaged.
26. Remove all spilled or leaked liquid from the dock landing mat, base, or floor, as it could lead to risk of electrical shock.
27. When refilling the reservoir, check for leaks, as pooled liquids are a slipping hazard and may cause electrical shock. If the reservoir is damaged, it must be replaced.
28. Use caution walking on mopped floors, as they may be slippery while damp.
29. For your Robot Floor Cleaner's cliff sensors to work properly, all runners, rugs, carpets, or small thresholds (like child gates) must be 8 inches from any stairs (or must be continuous and extend over the edge of the stairs). If a runner, rug, carpet, or small threshold that is less than 8 inches from the stairs cannot be moved, you must use a no-go zone to block off the stairs.
30. **DO NOT** use as an attachment to power tools for dust collection.
31. **DO NOT** use the vacuum on a wet surface. (unless it is a WD vacuum)
32. **DO NOT** operate the vacuum in a room where an infant or child is sleeping.
33. **DO NOT** operate the vacuum in an area where there are lit candles or fragile objects on the floor to be cleaned.
34. **DO NOT** operate the vacuum in a room that has lit candles on furniture that the vacuum may accidentally hit or bump into.
35. **DO NOT** allow children to sit on the vacuum.

BATTERY USE

36. The battery is the power source for the vacuum. Carefully read and follow all charging instructions.
37. To prevent unintentional starting, ensure the vacuum is powered off before picking it up or carrying it.
38. Use **ONLY** the Shark® charging dock XDRV2600WAEU and use only battery RVBAT850 (EUK) 26V. Use of batteries or battery chargers other than those indicated may create a risk of fire.
39. Keep the battery away from all metal objects such as paper clips, coins, keys, nails, or screws. Shorting the battery terminals together increases the risk of fire or burns.
40. Under abusive conditions, liquid may be ejected from the battery. Avoid contact with this liquid, as it may cause irritation or burns. If contact occurs, flush with water. If liquid contacts eyes, seek medical help.
41. Robot Floor Cleaner should not be stored, charged, or used at temperatures below 10°C (50°F) or above 40°C (104°F). Ensure the battery and vacuum have reached room temperature before charging or use. Exposing the robot or battery to temperatures outside of this range may damage the battery and increase the risk of fire.
42. **DO NOT** expose the Robot Floor Cleaner or battery to fire or temperatures above 130°C (265°F) as it may cause explosion.
43. Non-rechargeable batteries cannot be recharged.

NO-GO ZONES

44. Always use no-go zones around reflective flooring and surfaces.
45. No-go zones should always be used near carpeted stairs.
46. **DO NOT** use no-go zones within 10 feet of the dock.

LASER WARNING

47. This product has a Class 1 laser. It is safe under reasonably foreseeable conditions (as defined in the Owner's Guide). Always turn off the power before lifting the Robot Floor Cleaner or performing any maintenance on it.
48. **DO NOT** look directly into laser.

SAVE THESE INSTRUCTIONS

For the latest warnings and cautions, go to **www.sharkclean.eu/robothelp**

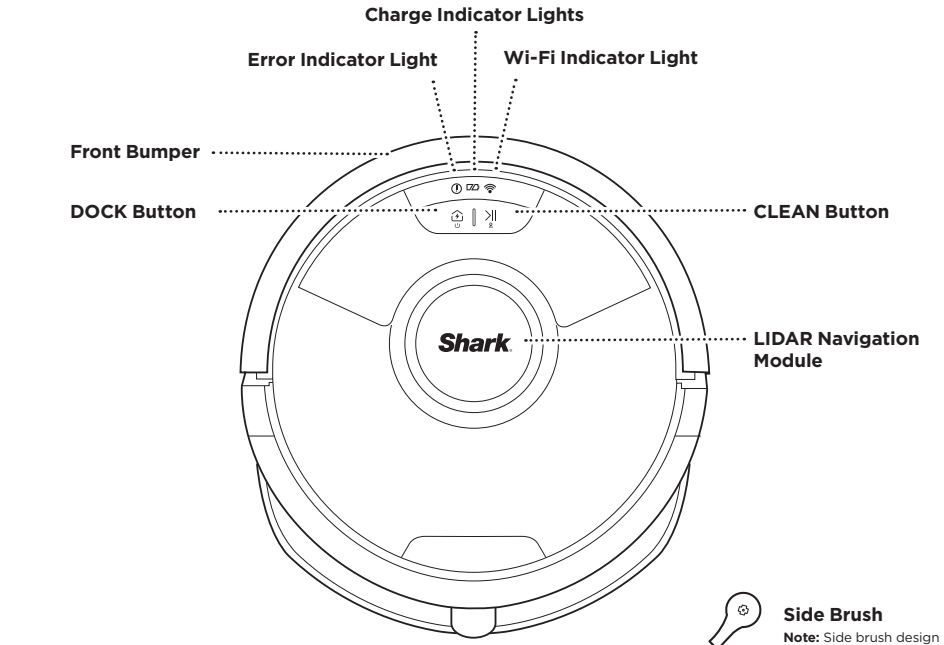

Side Brush

Note: Side brush design may vary

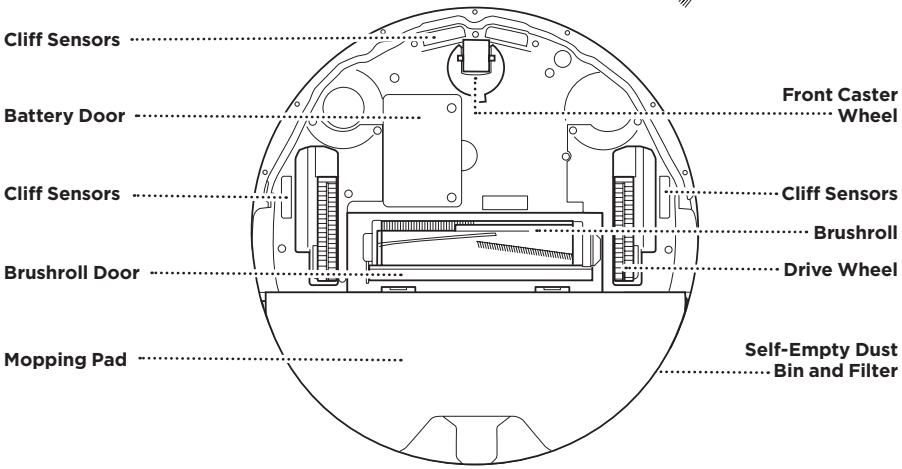

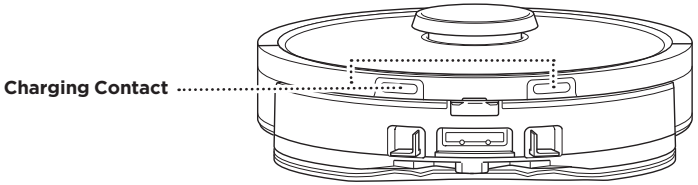

GETTING TO KNOW YOUR SHARK MATRIX™ PLUS 2-IN-1 ROBOT

ROBOT DUST BIN

VAC & MOP 2-in-1 Dust Bin

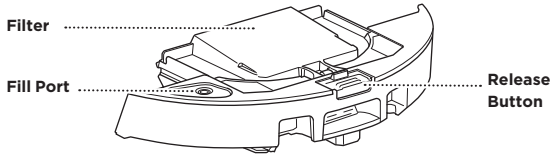

Holds dry debris for vacuuming and water for mopping

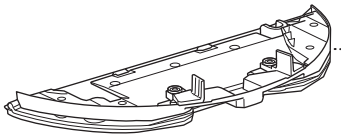

Holds mopping pad and enables mopping mode when attached to the robot dust bin

SELF-EMPTY BASE FRONT

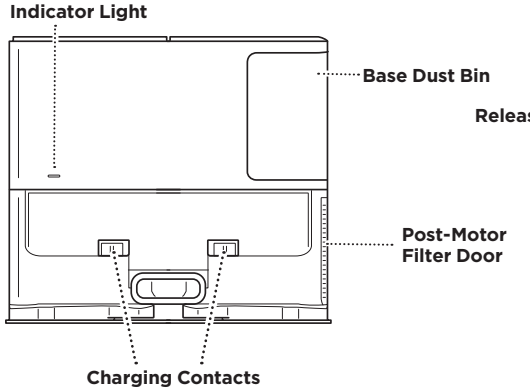

SELF-EMPTY BASE BACK

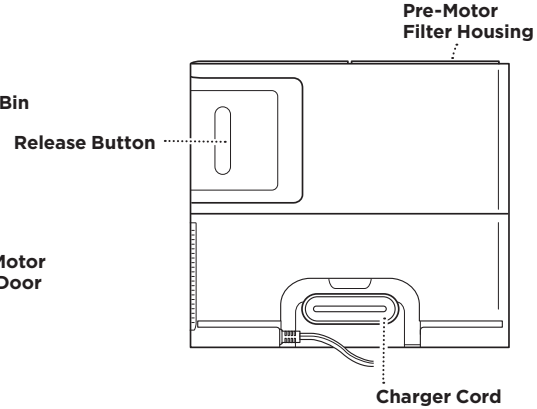

LANDING MAT

(This side up)

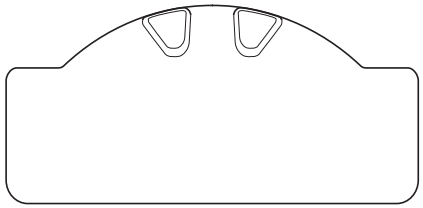

SELF-EMPTY BASE

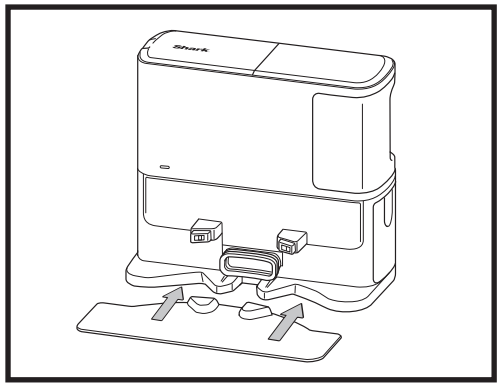

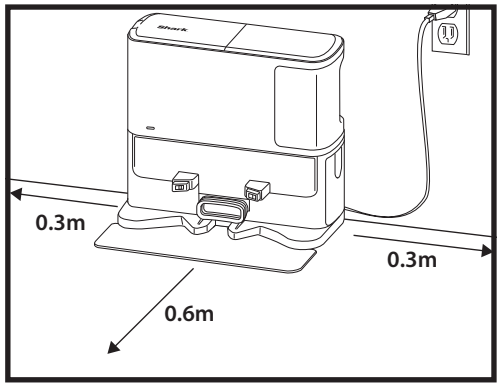

Place the Landing Mat on the floor and align the self-empty base on top so that it sets into place

- Select a **permanent** location for the **Self-Empty Base.** Remove protective film from robot and base.
- Place the base with its back against a wall on bare wall. Select a level surface on a bare floor in a central area with a **strong Wi-Fi signal**. Do not place base against baseboard heaters or other heating elements.
- **Remove any objects** that are closer than 1 foot from either side of the base or closer than 2 feet from the front of the base.
- Plug in the base. The Base Power Indicator icon ( ) on the top right side of the base will **illuminate when the base has power**.

If the base is relocated after setup, the robot may not be able to find its way back, and the robot will have to completely re-map your home.

INSTALLING THE SIDE BRUSH

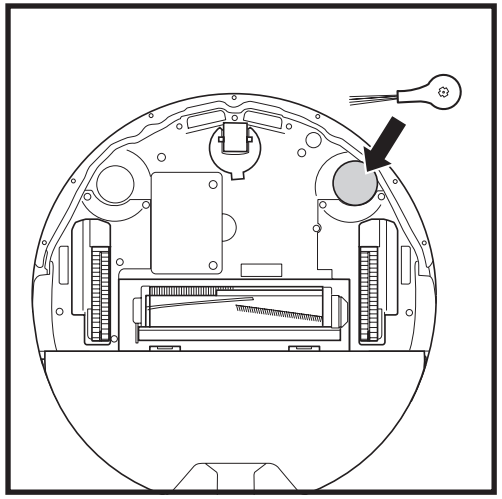

Snap the included side brush onto the square peg on the bottom of the robot. The brush will spin clockwise when correctly assembled.

Note: Side brush design may vary.

ROBOT BATTERY INDICATOR LIGHTS

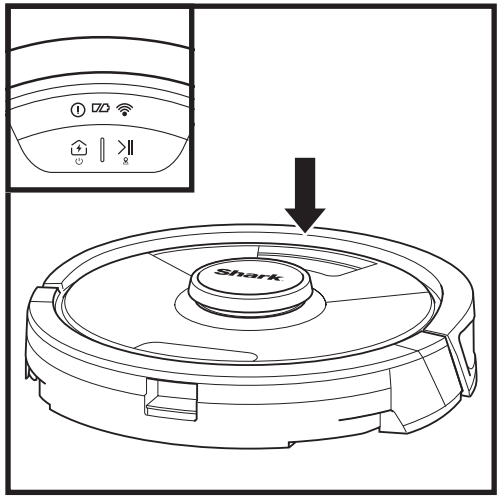

In Use

While Charging (White)

No Charge or Off

The white charge indicator lights show how much battery power is remaining.

While the robot is charging, both white LED lights will flash. When charging is complete, both will illuminate steadily. It may take up to 6 hours to fully charge your robot.

If the robot is idle and away from the charging base for 10 minutes, it will enter **Sleep Mode**. The indicator lights will turn off, but the battery and Wi-Fi lights will remain on in sleep mode. Wake up the robot by pressing any button.

NOTE: If the low charge light is blinking red, there is not enough battery power for the robot to return to the base. Manually place the robot on the base.

TIP: To preserve battery life, if the robot will not be used for a long time, turn off the power on the robot by pressing the DOCK button and holding it for 5-7 seconds. The robot should be recharged at least once every three months.

CHARGING

IMPORTANT: The Shark Matrix™ Plus 2-In-1 Robot has a pre-installed rechargeable battery. Charge the battery completely before first use. It may take up to 6 hours to fully charge.

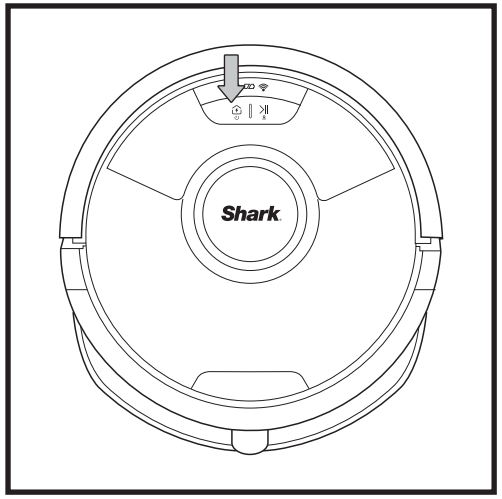

To turn ON the robot, press and hold the DOCK button for 5-7 seconds. To charge, place the robot on the base. The robot will beep when charging begins and the charging indicator on the base will illuminate.

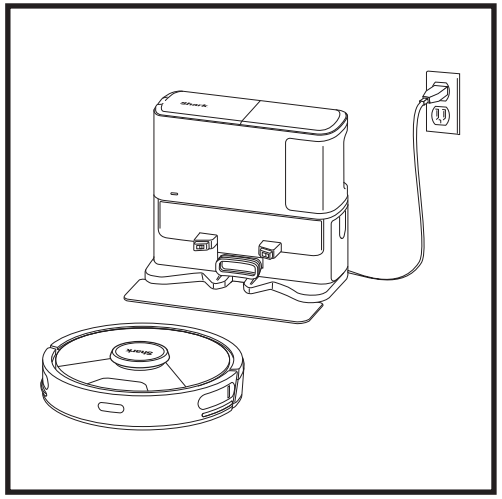

When the cleaning cycle is complete, or if the battery is running low, the robot will search for the base. If the robot doesn't return to the base, its charge may have run out, or if it is in mopping mode, the base may be blocked by carpet.

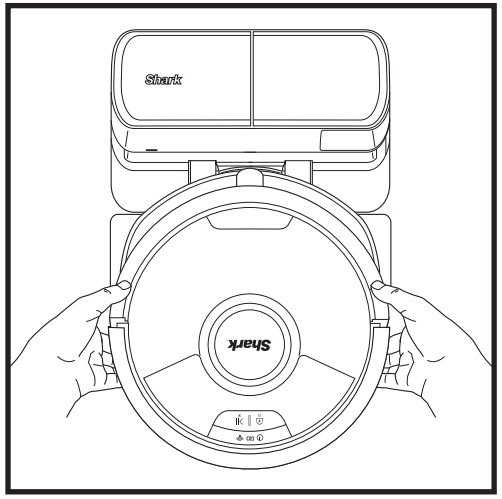

The robot will dock with its **BACK** to the base so that it can automatically empty itself.

NOTE: If the robot has no charge or it cannot return to the base, manually place it on the base. When manually placing the robot on the base, make sure the **Charging Contacts** on the back of the robot are touching the ones on the base. When picking up the robot, be careful not to place fingers between the bumper and the base of the robot.

BUTTONS AND INDICATOR LIGHTS

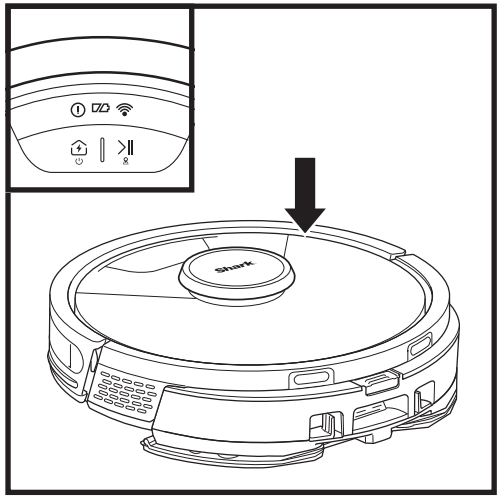

CLEAN BUTTON

Press to begin a cleaning session and press again to pause the cleaning session. To activate Matrix Clean to focus on a 1.5m by 1.5m area, press and hold the CLEAN button for 5 seconds.

DOCK BUTTON

Press to send the robot back to the base. To turn the robot power off, take it off the Self-Empty Base and press the DOCK button on the robot for 5-7 seconds.

CHARGE INDICATOR LIGHTS

Display the amount of charge remaining in the battery.

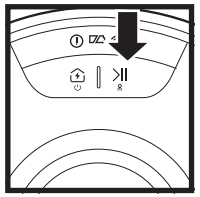

WET MOPPING INDICATOR

The area above the CLEAN button will illuminate blue when the fluid reservoir is properly installed. The CLEAN button will illuminate yellow if the tank is empty and needs refilling.

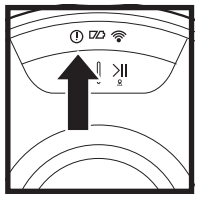

"!" ERROR INDICATOR

See Troubleshooting section for full list of error codes.

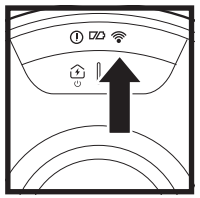

WI-FI INDICATOR

White light: Connected to Wi-Fi.

Red light: Disconnected.

Flashing White Light: Setup mode.

No light: Not set up yet.

PREP YOUR HOME

Your robot uses an array of sensors to navigate around walls, furniture legs, and other obstacles while it cleans. To prevent the robot from entering areas you don't want it to, set up no-go zones in the app. For best results, prepare your home as indicated below, and schedule a daily cleaning to ensure all floor areas are regularly maintained.

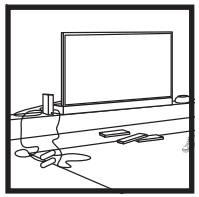

OBSTRUCTIONS
Clear cords and small objects less than 11.5cm in height, and open interior doors to ensure a complete map of your home.

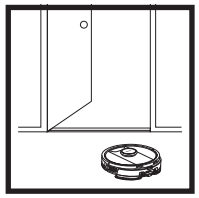

THRESHOLDS
Your robot can climb over most thresholds to get from room to room, but if one is too high, set up a no-go zone in the app to block it off.

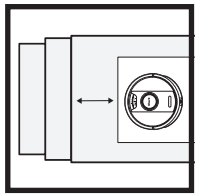

STAIRS
For your robot's cliff sensors to work properly, all runners, rugs, carpets, or small thresholds (like child gates) must be 20cm from any stairs (or must be continuous and extend over the edge of the stairs). If a runner, rug, carpet, or small threshold is near the stairs and cannot be moved, you must use a no-go zone to block off the stairs.

SCHEDULING
While your robot is cleaning do not pick it up and move it, this will impact the robot's navigation. If you move the charging base to a new location, you will need to remap your home. This will impact the robot's ability to return to the dock when cleaning is complete.

AVOID MOVING THE ROBOT OR BASE
While your robot is cleaning, do not pick it up and move it, as this will impact the robot's navigation. If you move the charging base to a new location, you will need to re-map your home. This will impact the robot's ability to return to the dock when cleaning is complete.

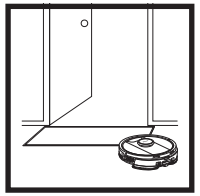

REMOVE RUGS FROM DOORWAYS WHEN MOPPING
Before mopping, we recommend setting up Carpet Zones in the app, and moving any carpets or rugs that block access to floors that you want your robot to mop.

MANUAL CLEANING MODE

To manually start a cleaning cycle, press the **CLEAN** button on the robot.
To immediately send the robot back to the Self-Empty Base, press the **DOCK** button.

The robot will dock with its BACK to the base so that it can automatically empty itself.

MATRIX CLEAN

Matrix Clean is targeted deep cleaning of a specific room or spot. A Matrix Clean can be activated with the SharkClean® app, or manually without the app.
Matrix Clean with the **SharkClean app:** To set up a **Matrix Clean** with the app, select a specific room or spot to be cleaned on the map. Your robot will clean this targeted area on demand in a 1.5m by 1.5m area. You can also initiate MatrixClean manually by placing the robot in the spot to be cleaned, then press and hold the **CLEAN** button for 5 to 7 seconds.

NOTE: Be sure to charge the robot completely before its first cleaning so that it can explore, map, and clean as much of your home as possible. It may take up to 6 hours to fully charge your robot.

NOTE: Avoid moving the dock. If it is relocated, the robot may not be able to find its way back to the dock, and you will need to remap your home. If relocated while in use, the robot it may not be able to follow its intelligent cleaning path, or find its way back to the dock.

USING THE SHARK MATRIX™ PLUS 2-IN-1 ROBOT

ENGLISH

AI LASER NAVIGATION™

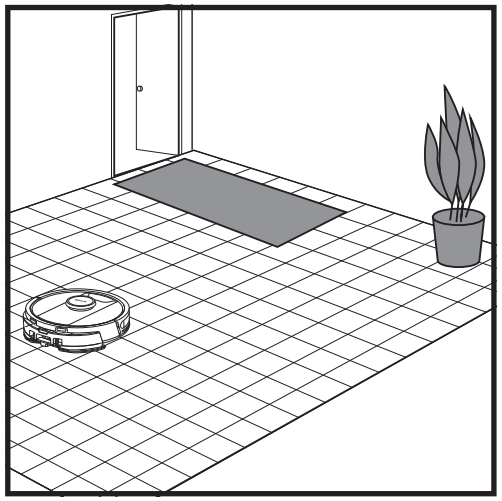

After setup is complete, follow instructions in the app to help your robot conduct an **Explore Run** to create an initial map of your home. Ensure the Self-Empty Dust Bin is inserted for the Explore Run.

The robot will travel from room to room to identify walls, furniture, and other obstacles as it cleans. This run will take less time than a full cleaning, as it doesn't cover the entire floor.

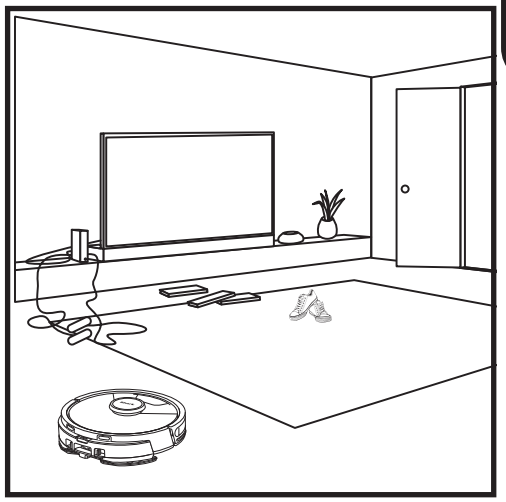

The robot's object detection technology helps it navigate around obstacles taller than 11.5cm in height. Clear away small objects that may interfere with the cleaning path of your robot.

Create no-go zones in the app to block off areas you do not want the robot to enter.

VACUUM-ONLY SETUP

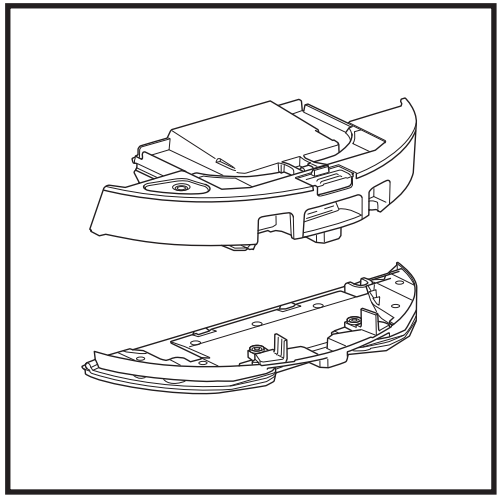

To start vacuum-only cleans, remove the pad plate from the robot dust bin.

VAC & MOP 2-IN-1 CLEANING MODE

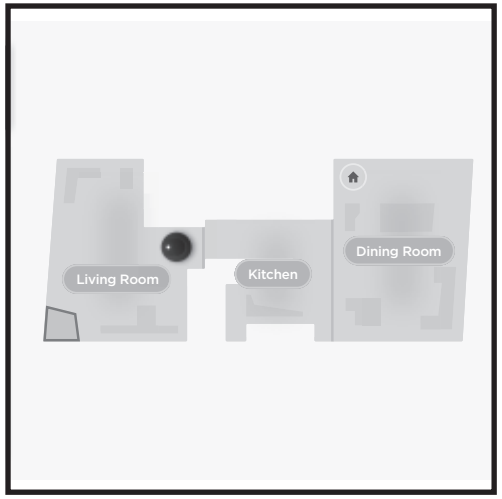

Whole-Home Cleaning

To start a whole-home Vac & Mop run, press the CLEAN button on the robot or in the app. The robot will clean perimeter areas first, then change to a row-by-row pattern. If the fluid reservoir empties before the whole-home run is complete, the robot will pause for up to 10 minutes to allow you to refill the reservoir before it returns to the base. When the whole-home run is complete, the robot will return to its base.

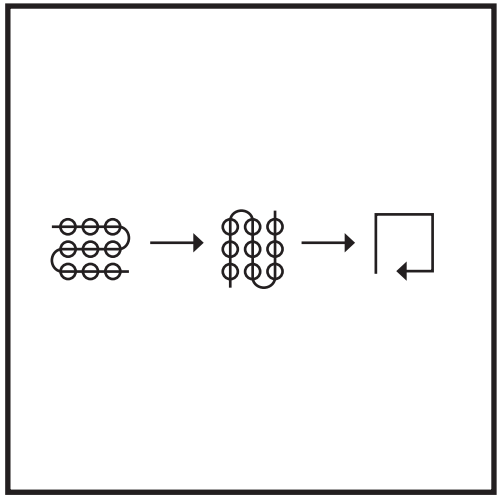

Spot Clean Matrix Mop

To clean a specific 1.5m by 1.5m spot, place the robot in the area to be cleaned, then press and hold the CLEAN button for 5 to 7 seconds. The robot will rotate while vacuuming and mopping the area in a matrix pattern. Spot Clean is also available through the app.

VACUUM-ONLY CLEANING MODES

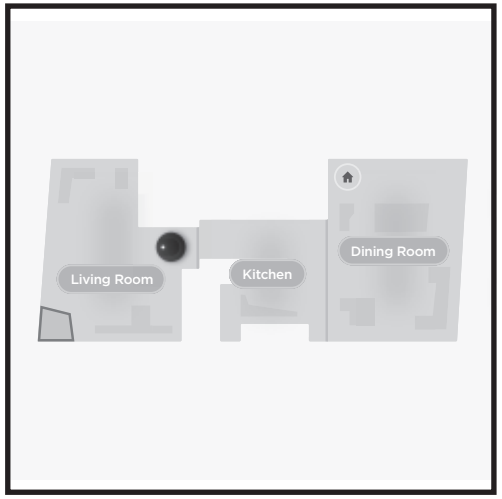

Whole-Home Cleaning

To activate a whole-home clean when in vacuum-only mode, press the CLEAN button on the robot or in the app. The robot will clean perimeter areas first, then change to a row-by-row pattern.

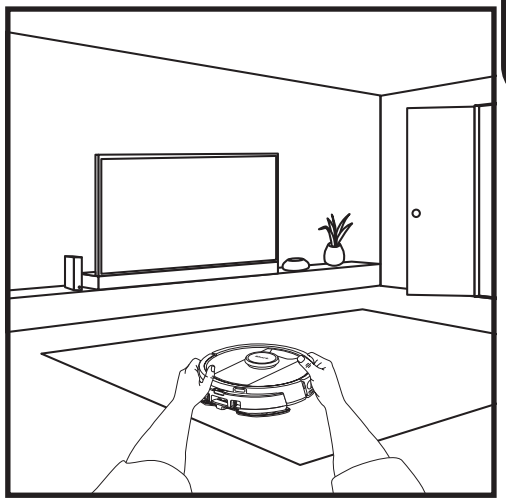

Single-Room Matrix Clean

Once the robot has a created map, you can select a specific room for it to vacuum in Matrix Clean mode. Place the robot in the room to be cleaned, then press the CLEAN button. This function is also available through the app.

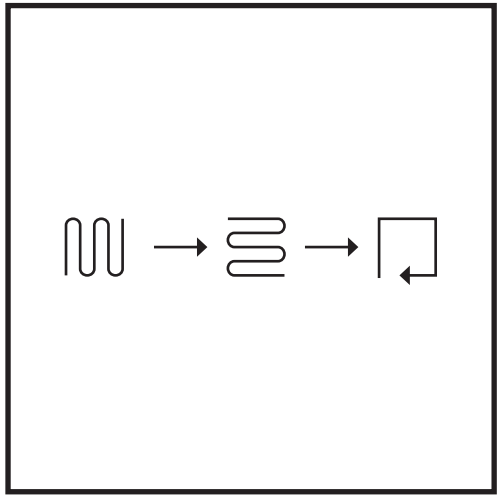

Spot Clean Matrix Clean

To clean a specific 1.5m by 1.5m spot, place the robot in the area to be cleaned, then press and hold the CLEAN button for 5 to 7 seconds. The robot will clean the area in a matrix pattern. Spot Clean is also available through the app.

VAC & MOP 2-IN-1 SETUP

NOTE: Before it can mop, the robot **MUST** complete an **Explore Run** with the pad plate removed. After the Explore Run, you will have an option to set up Carpet Zones and verify those carpets in the app with a Carpet Verification Run. This ensures your robot will avoid carpets in mopping mode.

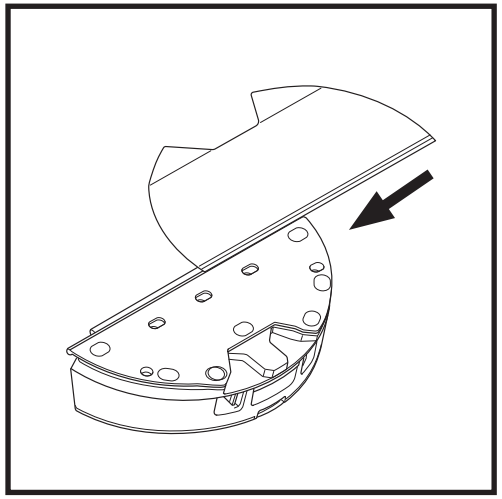

Attach the mopping pad by inserting the flat edge of the pad through the slot in the Vac & Mop 2-in-1 Dust Bin. Pull the mop pad all the way through the slot until it is securely inserted.

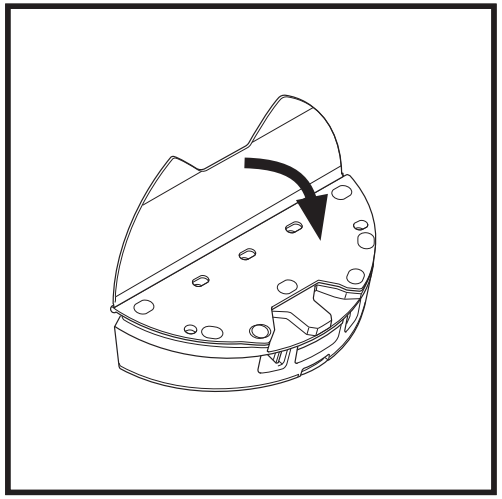

Secure the pad to the Vac & Mop 2-in 1 Dust Bin.

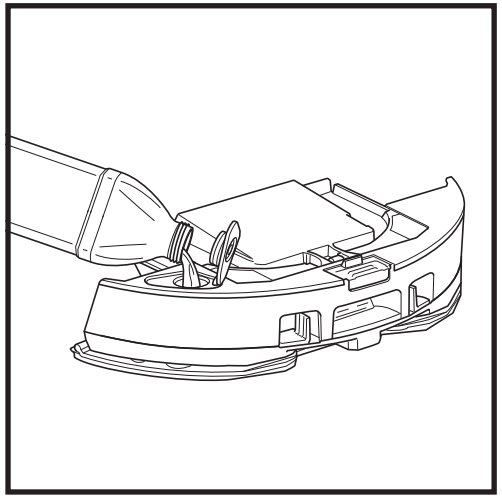

Lift open the fill cap on the top of the reservoir. Add water to the max fill line.. Close the cap and make sure it is properly sealed.

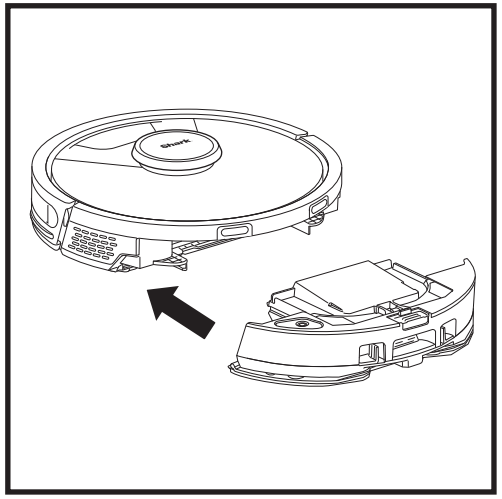

Firmly push the Vac & Mop 2-in-1 Dust Bin into the back of the robot, and ensure both latches click into place. The **CLEAN** button on the robot will illuminate blue when the Vac & Mop 2-in-1 Dust Bin is inserted properly.

USING THE SHARK MATRIX™ PLUS 2-IN-1 ROBOT

VAC & MOP 2-IN-1 SETUP

NOTE: Before the first mopping run, remove any rugs or mats from the robot's path. You can also prevent your robot from traveling over rugs and carpets by setting up Carpet Zones in the app.

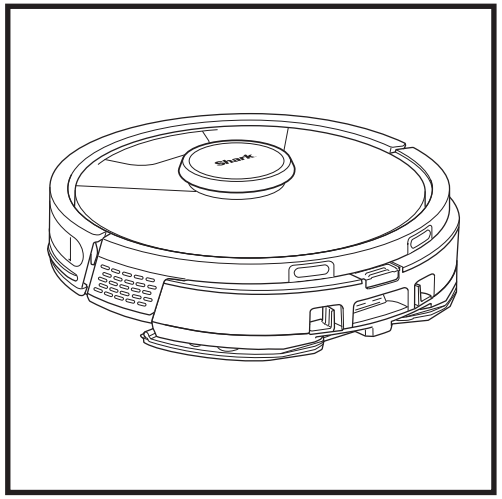

When the reservoir in the Vac & Mop 2-in-1 Dust Bin has fluid and is properly installed, with the mopping pad attached, the robot is ready to vacuum and mop simultaneously. Press the **CLEAN** button on the robot or in the app to start a vacuuming and mopping run. The robot will pre-saturate the mopping pad before starting its run.

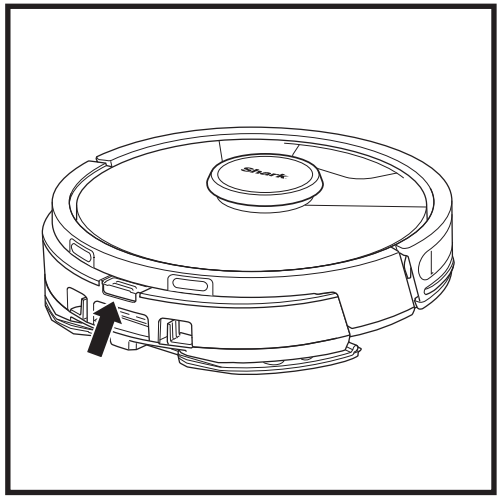

When mopping is complete, remove the Vac & Mop 2-in-1 Dust Bin by pressing the fill port button and sliding it out. Empty the reservoir after each use. The dust bin will auto-evacuate into the self-empty base when the robot docks.

CAUTION: Floors may be slippery after mopping.

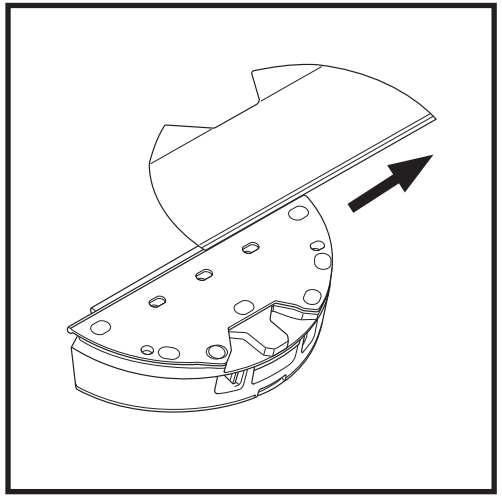

To remove the mopping pad from the Vac & Mop 2-in-1 Dust Bin, detach the pad from the pad plate and slide the pad out of the slot.

EMPTYING THE SELF-EMPTY BASE DUST BIN

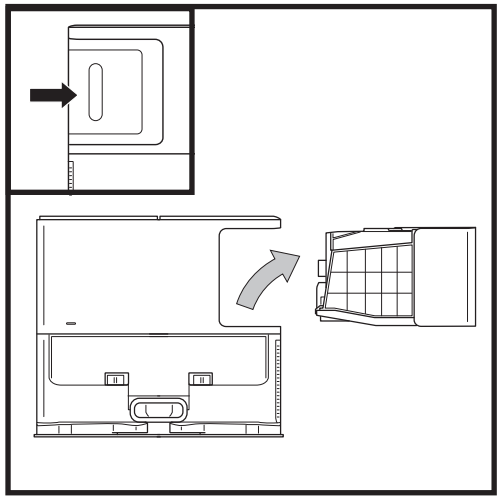

Depending on the size of the base, empty the base dust bin every 30 to 60 days or as needed.

To detach the bin, press the Dust Bin Release button on the back right side of the base, then slide out the bin.

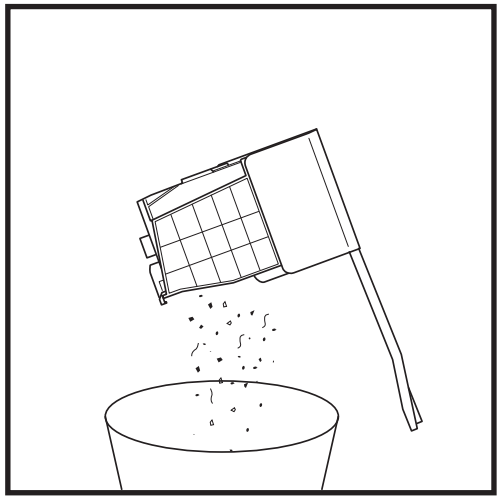

To empty the bin, hold it over the trash, then press the release button with the trash can icon on the side of the bin. The bin lid will open, releasing dust and debris. Lightly tap the dust bin against the inside of the trash receptacle to knock off any remaining debris. Reinstall the bin by sliding it into the slot in the base until it clicks into place.

To turn the robot power off, take it off the Self-Empty Base and press the DOCK button on the robot for 5-7 seconds.

CAUTION: Turn off power before performing any maintenance. Remove the vac & mop 2-in-1 dust bin before any maintenance.

MAINTAINING THE VAC & MOP 2-IN-1 DUST BIN

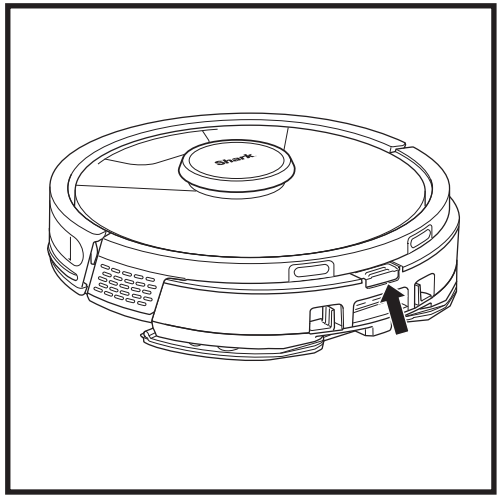

To remove the **Vac & Mop 2-in-1 Dust Bin**, press the release button at the top of the dust bin and slide it out.

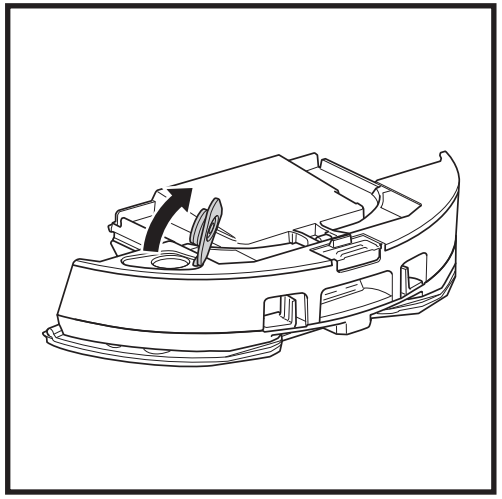

To open the dust bin lid, pinch the side latches in the finger slots and hold them while lifting the lid.

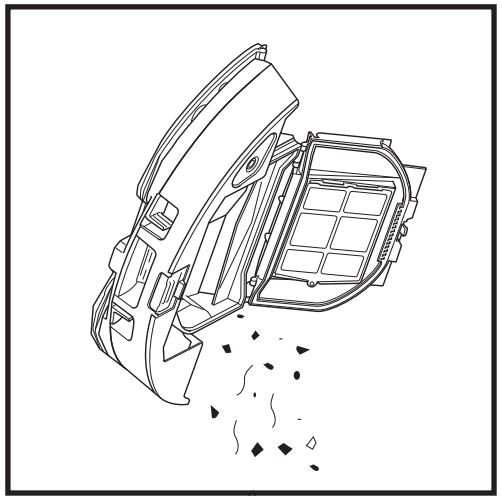

Remove the filter and use a damp cloth to wipe the dust bin clean. Allow the bin to air-dry for 24 hours before reinstalling it.

NOTE: Make sure to insert the dust bin completely, until it clicks into place.

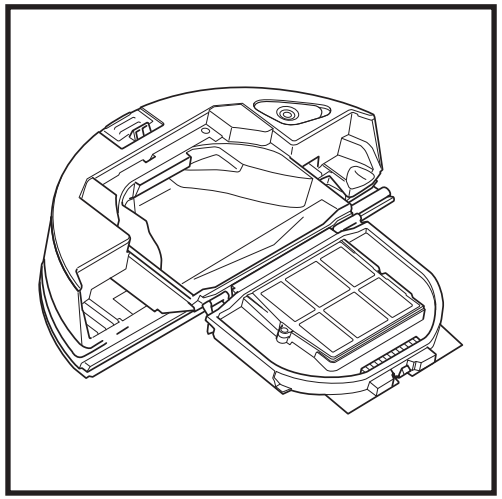

Look between the filter and the plastic shield and make sure there is no debris buildup.

CLEANING AND REPLACING THE SELF-EMPTY BASE FILTERS

Regularly clean the filters to keep your vacuum's suction power optimal. Replace filters every 6-12 months or as needed.

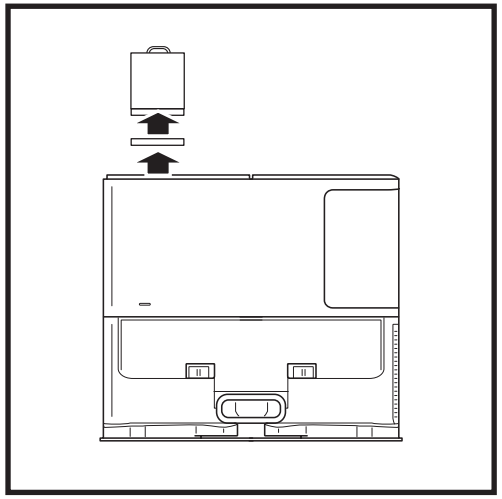

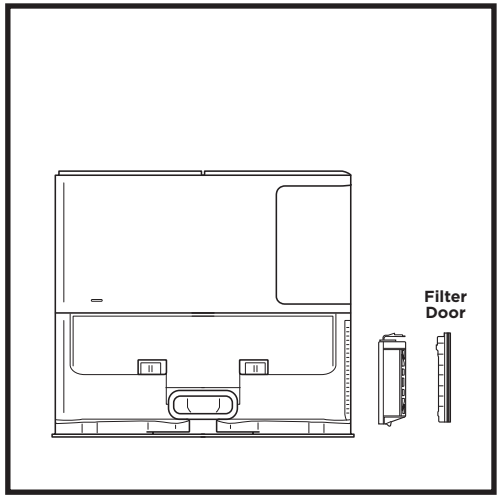

CLEAN PRE-MOTOR FILTERS ONCE A MONTH

To open the filter housing lid, hold the top left edge of the base and pull up on the lid. With the lid open, remove the foam filter by the top handle, then lift out the felt filter underneath. Tap the filters clean over the trash, then rinse with cold water ONLY, as soap may damage them. Allow filters to air-dry completely before reinstalling them. The filters must be installed correctly for the base to work properly. Reinsert the felt filter first, then the foam filter.

CLEAN POST-MOTOR FILTER EVERY YEAR

Press the button at the top of the Filter Door and slide the latch down to lift Filter Door off. Remove the **Post-Motor Filter** from the base. Tap the filter clean over the trash. You may wash with water only and be sure to fully dry before re-inserting it into the base. To reinstall the post-motor filter, insert it into the base and replace the filter door.

CLEANING AND REPLACING THE ROBOT'S FILTERS

For optimal suction power, please clean and reinsert the Self-Empty Dust Bin filter after each use.
See sharkclean.eu for replacement parts and accessories.

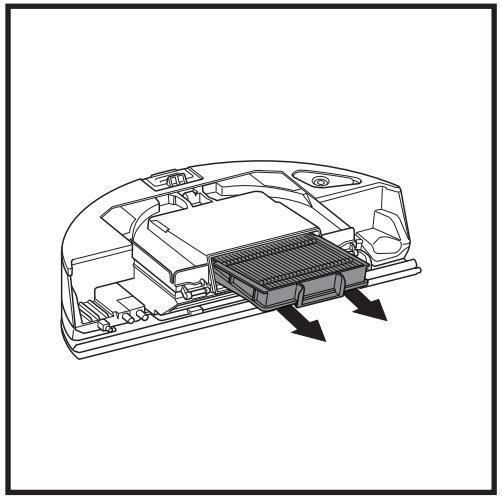

Remove and empty the Self-Empty Dust Bin. Pull filter out of the dust bin by the tabs.

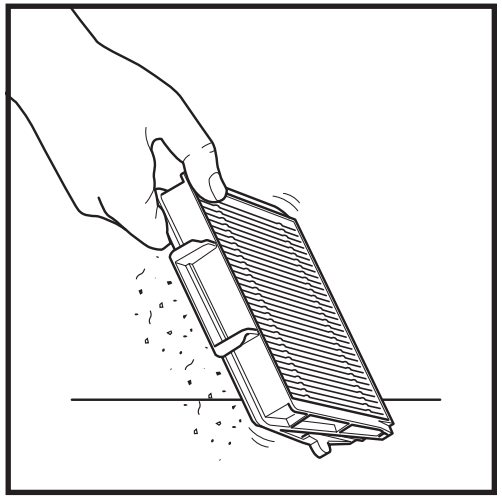

Lightly tap the filter to remove debris every time you empty the dust bin. Replace the filter every 6-12 months or as needed.

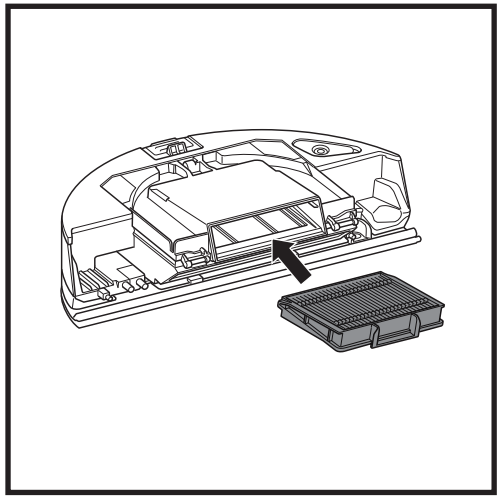

Reinsert the filter into the dust bin, then slide the dust bin back into the robot until it clicks into place.

CLEANING THE VAC & MOP 2-IN-1 DUST BIN AND MOPPING PAD

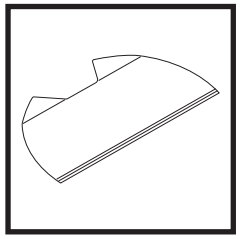

To clean pads, machine wash warm with light colors. Use mild detergents and do not use bleach or fabric softeners. Air-dry, or tumble-dry on low with no dryer sheets.

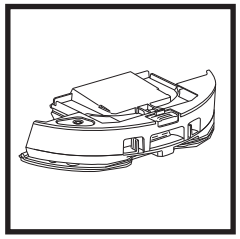

Empty the remaining liquid and the debris from the fluid reservoir after each use. Using a damp cloth, wipe the inside of the dust bin. Let the dust bin air dry for 24 hours before use. DO NOT put Vac & Mop 2-in-1 Dust Bin in the dishwasher.

NOTE: Before storing, make sure the Vac & Mop 2-in-1 Dust Bin and pad are completely dry. Store them in a dry place to prevent damage.

CLEANING THE SELF-CLEANING BRUSHROLL

The **Self-Cleaning Brushroll** actively removes hair wrap while your robot cleans. If some debris remains wrapped around the brushroll, continue to run the robot to give the brushroll time to clean itself. If some hair wrap or debris remains after continued cleaning, carefully remove it from the brushroll.

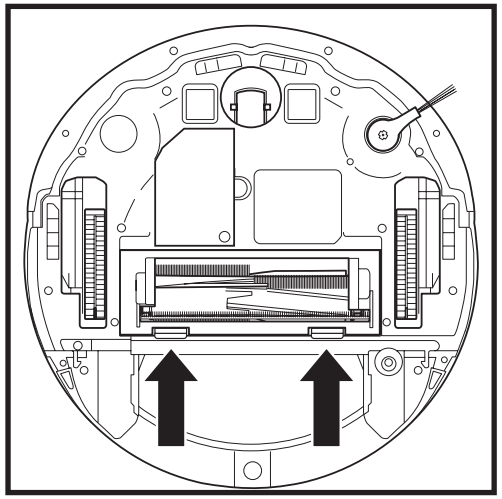

To access the brushroll, push up on the tabs on the brushroll door, then lift off the door.

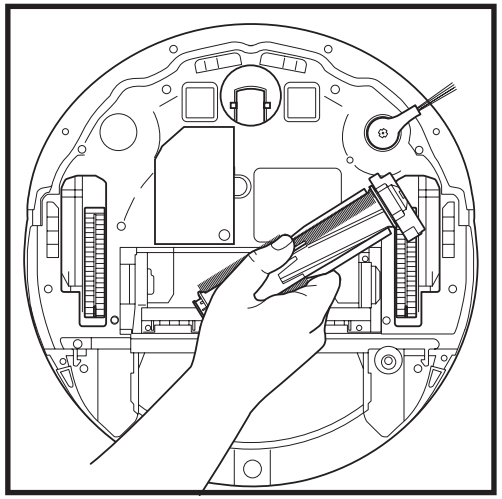

Lift out the brushroll and remove any debris. Remove the end cap to clean out any trapped hair or debris. Replace the end cap once clean.

Reinstall the brushroll, inserting the flat end first. Close the brushroll door and press down until both sides click into place.

NOTE: Replace brushroll every 6 to 12 months, or when visibly worn. See sharkclean.eu for replacement parts.

CLEANING THE LIDAR NAVIGATION MODULE

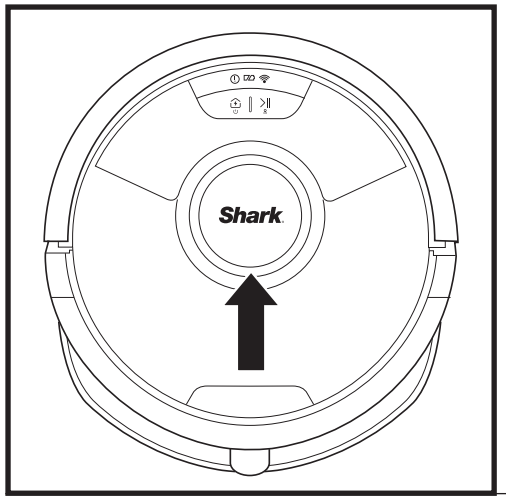

Periodically check the LIDAR navigation module on top of the robot for hair and debris. Gently wipe away any hair or debris from the module.

For a more thorough cleaning, place the robot on a level surface and turn off the power. Use a cotton swab to gently rotate the module clockwise five times.

Do not insert cotton swab inside the openings in the module.

MAINTENANCE

CLEANING SENSORS AND CHARGING CONTACTS

CLEAN SENSORS AND CHARGING CONTACTS AS NEEDED. With a dry cloth, gently dust off the sensors and contacts located on the bottom of the robot and on the base.

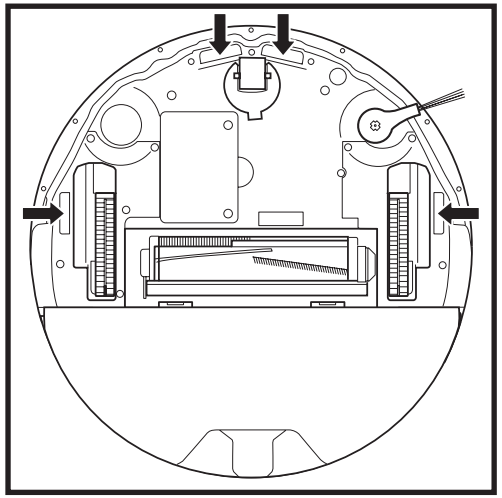

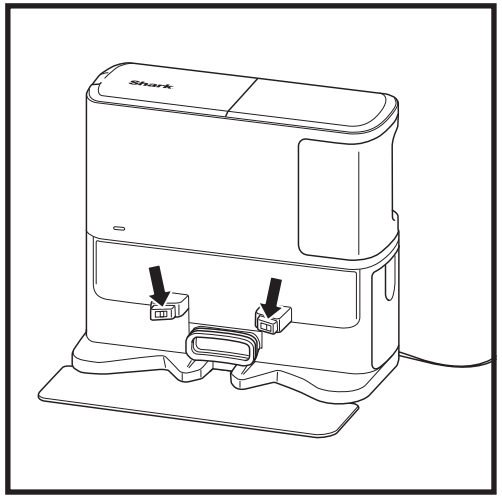

IMPORTANT: The robot uses cliff sensors to avoid stairs and other steep drops. Sensors may work less effectively when they are dirty. For best results, clean sensors regularly.

CLEANING SIDE BRUSH

CLEAN SIDE BRUSH AS NEEDED.

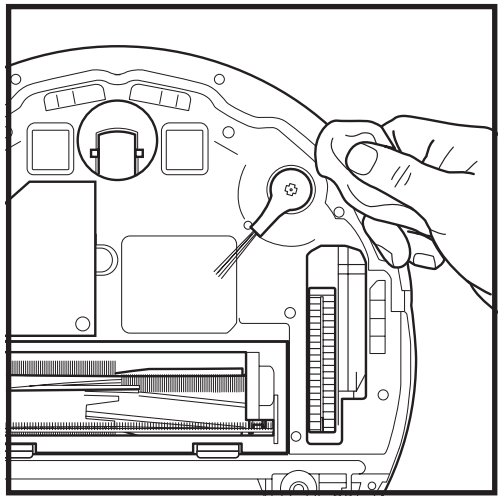

Carefully unwind and remove any string or hair wrapped around the side brush.

Gently wipe brush with a dry cloth. To reinstall, snap the brush over the pegs. Spin the brush manually to make sure it is installed correctly.

NOTE: Remove and replace the side brush if it is bent or damaged. To remove the brush, lift it off its peg. Replace side brushes every 12 months or when visibly worn.

USING THE SHARK MATRIX™ PLUS 2-IN-1 ROBOT

ENGLISH

To get the best cleaning performance from your robot, we recommend downloading the latest version of the SharkClean® app.

USING THE SHARKCLEAN® APP AND VOICE CONTROLS

Get the most out of your robot with these app features:

- **Recharge and Resume**
  Enable this feature to handle multi-room cleaning in larger homes. The robot will return to the base, recharge, and can pick up where it left off.
- **Matrix Clean**: Targeted deep cleaning for a specific room or single spot.
- **No-Go Zones**
  Use the no-go zones in the app to keep your robot out of the areas you would like it to avoid.
- **Scheduling**
  Set up whole-home cleanings for any time, any day.
- **Control From Anywhere**
  Wherever you are, you're in control of your robot.
- **Cleaning Reports**
  Each time your robot cleans, your app will generate a cleaning report. Search for **SharkClean** in the app store and download the app to your iPhone™ or Android™.
- **Carpet Zone**
  Once your robot has mapped your home, set up Carpet Zones in the app to identify areas of your carpeted floors you do not want your robot to mop.

Download on the App Store

GET IT ON Google Play

How do I use my robot with Amazon Alexa?

Open the Amazon Alexa app, go to the menu and select Skills. Or go to the Alexa Skills store on the Amazon website. Search for "Shark Skill". Select the Shark® Skill to open the detail page, then select the Enable Skill option. Once enabled, you can ask Alexa to control your robot (i.e., "Alexa, tell Shark® to start cleaning").

How do I set up my robot with the Google Assistant on an Apple device?

1. Download, open, and sign in to the Google Assistant app. **2.** Select the "Explore" icon. Search for "Shark" and select "Try it." **3.** To allow Google to link to your SharkClean® account, sign in to your SharkClean account. This is the same account you used when setting up your Shark® robot in the SharkClean app. Select "Authorize" to link your SharkClean account to the Google Assistant. To send your robot in to action, use the voice command, "Google, tell Shark® to start cleaning."

How do I set up my robot with the Google Assistant on Android?

1. Download open, and sign in to the Google Assistant app. **2.** Select the "Explore" icon. Search for "Shark" and select "Link." **3.** Sign in to your SharkClean account. This is the same account you used when setting up your Shark® robot in the SharkClean app. To send your robot in to action, use the voice command, "Google, tell Shark® to start cleaning."

HERE ARE SOME THINGS YOU CAN SAY TO GOOGLE ASSISTANT OR AMAZON ALEXA.

Google Assistant:

Hey Google, start vacuuming.
Hey Google, tell (robot name) to vacuum.
Hey Google, pause vacuuming.
Hey Google, tell (robot name) to go home.
Hey Google, ask Shark® to Matrix Clean my (room name).

Amazon Alexa:

Alexa, ask Shark® to start vacuuming/cleaning the (room name).
Alexa, start/stop the vacuum.
Alexa, send the vacuum to base.
Alexa, ask Shark® to Matrix Clean my (room name).

WI-FI TROUBLESHOOTING

What should I do if my Wi-Fi randomly disconnects?
It is normal for your robot to temporarily lose connectivity when it goes under furniture or moves far from your router. Your Shark® robot will automatically reconnect to Wi-Fi. If the robot does not reconnect, power it off, wait 10 seconds, power the robot back on, and place it back on the base. Take the robot off the base and press and hold the DOCK button on the robot for 5-7 seconds to turn off power. Place the robot back on the base to turn power back on. Turn off your phone. Wait 30 seconds, then turn your phone back on. Open Wi-Fi settings on your phone, find the Shark® network, and select Forget Network. Reopen SharkClean app and retry the connection process.

What should I do if I verified a wireless network password that is incorrect?
Close the app, then reopen it. Make sure that you entered the correct Wi-Fi network password this time. In your phone's network settings, choose your home 2.4 GHz network, and select Forget. Reconnect to your home network. Make sure to use the correct password. If you were able to connect to your home network, proceed to the app setup process. We recommend that you use the eye icon when entering your password to make sure it is correct. If you cannot locate your Wi-Fi password, please contact your Internet service provider.

What should I do it my SharkNinja user name and password is invalid?
We recommend you select the eye icon next to the password entry to verify you are entering your password correctly. Select the 'Forgot Password' option on the sign-in page. The automated system will email you a link to reset your password. If you do not see an email, search your inbox and spam folder for emails from mysharkninja@sharkninja.com. You can use the "Resend code" option to send the email again.

What should I do if there is an issue resetting password (did not receive the email or token was invalid)?
If you do not see an email, search your inbox and spam folder for emails from mysharkninja@sharkninja.com. You can use the "Resend code" option to send the email again.

WI-FI TROUBLESHOOTING

- To use the app, your phone must be connected to a **2.4 GHz** network. The app will only work on a 2.4 GHz network.
- Do not use a VPN or a proxy server.

CAN'T CONNECT?

Reboot your robot
- If your base has a power switch, make sure it is in the ON position.
- Take robot off base and press and hold the DOCK button on the robot for 5-7 seconds to turn off power. Place the robot back on the base to power back on.

Restart your phone
Turn off phone, wait a few minutes, then turn it back on and connect to Wi-Fi.

Reboot your router
- Unplug the router power cable for 30 seconds, then plug it back in. Allow several minutes for your router to reboot completely.

ERROR CODE	PROBLEM
! (RED) + Wi-Fi indicator (RED Flashing)	Wrong password for Wi-Fi
! (Flashing red) + Wi-Fi (RED)	SSID cannot be found, try connecting again
! + Wi-Fi (Flashing RED at the same time)	Cannot connect to Wi-Fi

REPLACEMENT PARTS

NOTE: To order replacement parts and filters, visit **sharkclean.eu**

REPLACEMENT PARTS: ROBOT

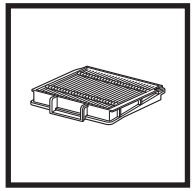
Robot Filter

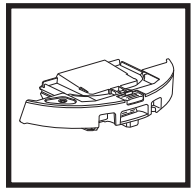
Self-Empty Dust Bin

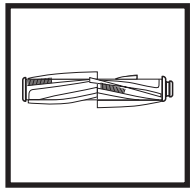
Brushroll

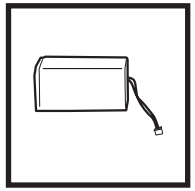
Battery

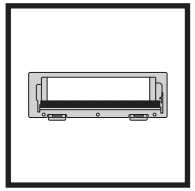
Brushroll Door

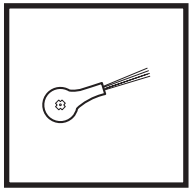
Side Brush

REPLACEMENT PARTS: MOPPING

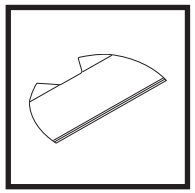
Mopping Pad

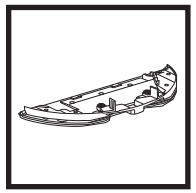
Pad Plate

REPLACEMENT PARTS: BASE

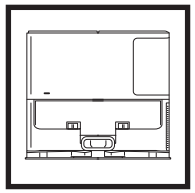
Charging Base

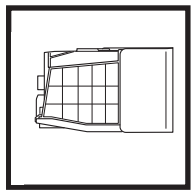
Base Dust Bin

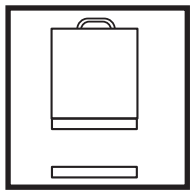
Base Pre-Motor Foam & Felt Filter Kit

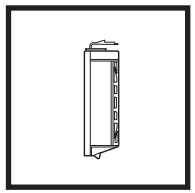
Base Post-Motor Filter

ERROR CODES

If any error lights are illuminated or flashing on your Shark Matrix™ Plus 2-In-1 Robot, see the error code chart below:

ERROR CODE	SOLUTION
CLEAN (RED) flashing **+ ! (RED)** flashing	Suction motor failure. Remove and empty the dust bin, clean the filters, and remove blockages to ensure nothing is reducing suction.
CLEAN (RED) flashing	Robot may be stuck on an obstacle. Move robot to a new location on a level surface.
DOCK (RED) flashing	Front bumper may be jammed. Clean the bumper and make sure it moves in and out freely.
CLEAN (RED) + DOCK (RED) flashing	Robot dust bin has been removed and needs to be reinserted.
DOCK (RED) + ! (RED) flashing	Side brush is stuck. Remove any debris from around the side brush.
CLEAN (RED) + DOCK (RED) + ! (RED) flashing	A drive wheel is stuck. Clean the wheels and remove any debris wrapped around the axles.
CLEAN (WHITE) + DOCK (RED) + ! (RED) flashing	Wheel motor encoder failure. Please turn the power off and back on.
CLEAN (WHITE) + ! (RED) flashing	Blockage in brushroll. Remove any debris from around the brushroll.
CLEAN (RED) + DOCK (WHITE) + ! (RED) flashing	Robot has encountered an error while booting. Please turn the power off and back on.
CLEAN (WHITE) + DOCK (RED) flashing	Robot cannot locate base. Please pick up your robot and place it on the base.
BATTERY ICON (RED) flashing	Battery is critically low and needs recharging. If your robot is unable to base, place the robot manually on the base.
CLEAN (RED) flashing **+ DOCK (WHITE)** flashing alternating	Robot is stuck. Please move to a level surface.
CLEAN (YELLOW)	Fluid reservoir of the Vac & Mop 2-in-1 Dust Bin is empty. Refill before cleaning.

Sensor Name	Functional Description
Cliff Sensor	Cliff sensors monitor the cliff to avoid falling by way of infrared ranging. If there is a downward stair in front (e.g. the height of the white ground is greater than 50mm, or the black ground is greater than 30mm), the reading value of the sensor exceeds the preset value, then robot stop moving forward.
Lidar Sensor	Lidar sensor help robot map through laser ranging. Detective distance is 8m.
Wall Follow sensor	Wall follow sensor detects the distance between the objects and the left side of the robot by the TOF ranging. Detective distance is 30mm.

END-USER LICENSE AGREEMENT FOR SHARKNINJA SOFTWARE

ENGLISH

IMPORTANT: PLEASE READ THE TERMS AND CONDITIONS OF THIS LICENCE AGREEMENT CAREFULLY BEFORE COMMENCING USE OF THIS PRODUCT

This End-User License Agreement ("EULA") is a legal agreement between you and SharkNinja Operating LLC's ("SharkNinja", "us" or "we") for [the]/[SharkNinja's] computer software which is preinstalled on your SharkNinja device, which you download in order to control the SharkNinja device from your phone or computer, or, in either case, is made available by way of updates (the "Software"), as well as any printed, online or electronic documents related to the Software (the "Documentation").

We grant you the right to use of the Software and Documentation on the terms of this License. We do not sell the Software or Documentation to you. We remain the owners of the Software and Documentation at all times.

If you do not agree to the terms of this EULA, do not install or use the Software, the Documentation or the SharkNinja device. In that case, you may return the unused SharkNinja device to us for a full refund. This does not affect your legal rights to return goods to your retailer if you change your mind or if they are faulty, or the terms of our separate manufacturer's guarantee, if any.

1. GRANT OF LICENSE.

Installation and Use. In return for you agreeing to comply with the terms of this EULA, SharkNinja grants you the right to use the Software and Documentation, and to receive and use any free supplementary software code or update of the Software incorporating "patches" and corrections of errors as may be provided by the Licensor from time to time, solely for the purpose of domestic operation and use of the SharkNinja device in relation to which the Software was supplied.

2. DESCRIPTION OF OTHER RIGHTS AND LIMITATIONS.

2.1. Maintenance of Copyright Notices. You must not remove or alter any copyright notices on any and all copies of the Software and Documentation.

2.2. Copying and Distribution. You must not make or distribute to third parties copies of the Software or the Documentation.

2.3. Prohibition on Reverse Engineering, Decompilation, and Disassembly. You must not reverse engineer, decompile, or disassemble the Software, except and only to the extent that such activity is expressly permitted by applicable law notwithstanding this limitation.

2.4. Rental. You must not rent, lease, or lend the Software or the Documentation without written permission from SharkNinja.

2.5. "Not for resale" software. Software identified as "Not for Resale" or "NFR", must not be resold, transferred, or used for any purpose other than demonstration, test, or evaluation.

2.6. Support Services. SharkNinja may provide you with support services related to the Software or your SharkNinja device (the "Support Services"). Any supplemental software code provided to you as part of the Support Services shall be considered part of the Software and be subject to the terms and conditions of this EULA.

2.7. Ownership of Software. SharkNinja retains ownership of all intellectual property rights in the Software and the Documentation.

2.8. Compliance with Applicable Laws. You must comply with all applicable laws regarding use of the Software and Documentation.

3. UPDASTES.

SharkNinja may upgrade or update, or require you to upgrade or update, the Software, provided that the Software shall always match the description of it that we provided to you before you bought your SharkNinja device. This EULA will govern any upgrades or updates provided by SharkNinja that replace and/or supplement the Software supplied pre-loaded to your SharkNinja device, unless such upgrade is accompanied by a separate End User Licence Agreement, in which case the terms of that End User Licence Agreement will govern.

4. DATA AND PRIVACY.

SharkNinja is committed to ensuring your privacy by adhering to high standards of fairness and integrity, and complying with applicable data protection laws. We are committed to keeping our customers informed about how we use the information we gather from you through the use of the Software. Our privacy practices are described in SharkNinja's Privacy Policy, as well as in separate notices given when an app, product, or service is purchased or downloaded. At all times your information will be treated in accordance with the SharkNinja Privacy Policy, which is incorporated by reference into this EULA and can be viewed at the following URL: https://ninjakitchen.co.uk/systempage.privacypolicy.pagelet2-page-cms-systempage.privacyPolicy.pagelet2-Page. Please read and review our Privacy Policy and any other relevant privacy notices carefully to understand how your personal data is collected, processed and shared by SharkNinja, and your data subject rights in relation to such data.

5. THIRD-PARTY APPLICATION LIBRARIES AND EMBEDDED SOFTWARE

5.1 You acknowledge that Ayla Networks, Inc. ("Ayla") has provided certain application libraries that have been embedded into the Software ("Ayla Application Libraries") and enables SharkNinja devices to connect to the Ayla Cloud Service ("Ayla Embedded Software").

5.2 You must not use the Ayla Application Libraries except as an incorporated portion of the Software, unmodified from the form provided to you.

5.3 You must not use the Ayla Embedded Software except as an incorporated portion of your SharkNinja device, unmodified from the form provided to you.

5.4 You must not reverse engineer, decompile, or disassemble the Ayla Application Libraries or the Ayla Embedded Software, except and only to the extent that such activity is expressly permitted by applicable law notwithstanding this limitation.

5.5 SharkNinja retains ownership of all intellectual property rights in the Ayla Application Libraries and the Ayla Embedded Software incorporated into the Software.

5.6 You must not use the Ayla Application Libraries or Ayla Embedded Software to attempt to gain unauthorised access to or use of the systems/services of SharkNinja's other licensors; nor will you transmit viruses, worms, Trojan horses, time bombs, spyware, malware, cancelbots, passive collection mechanisms, robots, data mining software, or any other malicious or invasive code or program into the systems/services of SharkNinja's other licensors.

5.7 You will not use the Ayla Application Libraries or Ayla Embedded Software to interfere with, breach, or circumvent any security feature, authentication feature, or any other feature that restricts or enforces limitations on the use of, or access to, the systems/services of SharkNinja's other licensors.

5.8 You will not probe, attack, scan, or test the vulnerability of the systems/services of SharkNinja's other licensors.

5.9 SharkNinja's other licensors of the Software, Ayla Application Libraries, and the Ayla Embedded Software, are the express third-party beneficiaries of this EULA, and the provisions of this Section of this EULA are made expressly for the benefit of such licensors, and are enforceable by such licensors.

6. TERMINATION. Without prejudice to any other rights, SharkNinja may terminate this EULA if you commit a material or persistent breach of this EULA which you fail to remedy (if remediable) within 14 days after the service of written notice requiring you to do so. Upon termination for any reason, all rights granted to you under this EULA shall cease, you must cease all activities authorised by this EULA, and you must immediately delete or remove the Software from all computer equipment in your possession and immediately destroy or return to us (at our option) all copies of the Software then in your possession, custody or control.

7. OUR RESPONSIBILITY FOR LOSS AND DAMAGE CONSUMERS SUFFER. The Software is for domestic and private use. If you use the Software for any commercial, business or resale purpose we will have no liability to you for any loss of profit, loss of business, business interruption, or loss of business opportunity.

7.1 You acknowledge that the Software has not been developed to meet Your individual requirements, and that it is therefore Your responsibility to ensure that the Software as described in the Documents meets your requirements.

7.2 We are responsible for loss or damage you suffer that is a foreseeable result of our breaking this EULA or our failing to use reasonable care and skill, but we are not responsible for any loss or damage that is not foreseeable, except as set out at 7.3 to 7.4 below. Loss or damage is foreseeable if either it is obvious that it will happen or if, at the time this EULA came into force, both we and you knew it might happen.

7.3 If defective digital content that we have supplied damages a device or digital content belonging to you, then, in accordance with section 46 of the Consumer Rights Act 2015, we will either repair the damage or pay you compensation. However, we will not be liable for damage that you could have avoided by following our advice to apply an update or upgrade offered to you free of charge or for damage that was caused by you failing to correctly follow installation instructions or to have in place the minimum system requirements advised by us.

7.4 If you bought the SharkNinja device directly from SharkNinja or one of its group companies, we or our group company, as the seller, may be responsible to you under the contract of sale for loss or damage caused by your use of the Software. You can find our terms and conditions of sale here: https://ninjakitchen.co.uk/terms-and-conditions . If you bought the SharkNinja device from another company, they may have a similar responsibility to you.

7.5 Many SharkNinja products come with a free manufacturer's guarantee. If you suffer loss or damage as a result of using the Software, you may be able to claim under the guarantee. You can find the terms of our guarantee here: https://support.ninjakitchen.co.uk/hc/en-gb/articles/360013838359-Ninja-Guarantee-Terms-Conditions.

7.6 We do not exclude or limit in any way our liability to you where it would be unlawful to do so. This includes liability for death or personal injury caused by our negligence or the negligence of our employees, agents or subcontractors or for fraud or fraudulent misrepresentation.

8. APPLICABLE LAW AND JURISDICTION. This EULA is governed by English law and you can bring legal proceedings in respect of the products in the English courts. If you live in Scotland you can bring legal proceedings in respect of the products in either the Scottish or the English courts. If you live in Northern Ireland you can bring legal proceedings in respect of the products in either the Northern Irish or the English courts.

9. ASSIGNMENT. We may transfer our rights and obligations under this EULA to another organisation. We will always tell you in writing if this happens and we will ensure that the transfer will not affect your rights under the EULA.

Shark | NINJA

ENGLISH

MANUFACTURER'S GUARANTEE RV2620WAEU

When a consumer buys a product in Europe, they get the benefit of legal rights relating to the quality of the product (your statutory rights). You can enforce these rights against your retailer. However, at Shark® we are so confident about the quality of our productsthat we give you an additional manufacturer'sguarantee of two years. These terms and conditions relate to our manufacturer's guarantee only – your statutory rights are unaffected.

The conditions below describe the prerequisites and scope of our guarantee. They do not affect your statutory rights or the obligations of your retailer and your contract with them.

Shark® Guarantees

Your Shark unit constitutes a sizeable investment. Your new fan needs to work properly for as long as possible. The guarantee it comes with is an important consideration - and reflects how much confidence the manufacturer has in its product and manufacturing quality. Every Shark machine comes with a free parts and labour guarantee. You'll also find online support at sharkclean.eu

How do I register my Shark guarantee?

You can register your guarantee online within 28 days of purchase. To save time, you'll need the following information about your fan

- Date you purchased the unit (receipt or delivery note).
- To register online, please visit sharkclean.eu

IMPORTANT:

- The guarantee will only cover your product from the date of purchase.
- Please keep your receipt at all times. Should you need to use your guarantee we will need your receipt to verify the information you have supplied to us is correct. The inability to produce a valid receipt may invalidate your guarantee.

What are the benefits of registering my free Shark guarantee?

When you register your guarantee we'll have your details to hand if we ever need to get in touch.You can also receive tips and advice on how to get the best out of your Shark unit and hear the latest news about new Shark® technology and launches. If you register your guarantee online, you'll get instant confirmation that we've received your details.

How long are new Shark machines guaranteed for?

Our confidence in our design and quality control means that your new Shark unit is guaranteed for a total of two years.

What is covered by the free Shark guarantee?

Repair or replacement of your Shark machine (at Shark's discretion), including all parts and labour. A Shark guarantee is in addition to your legal rights as a consumer.

What is not covered by the free Shark guarantee?

1. Normal wear and tear of wearable parts (such as accessories). Replacement parts are available for purchase at sharkclean.eu
2. Damage caused by misuse, abuse, negligent handling, failure to perform required maintenance or damage due to mishandling in transit.
3. Damage caused by maintenance not authorised by Shark.

Where can I buy genuine Shark spares andaccessories? Shark spares and accessories are developed by the same engineers who developed your Shark unit. You'll find a full range of Shark spares and replacement parts/accessories for all Shark machines at sharkclean.eu Please remember that damage caused by the use of non-Shark spares may not be covered under your guarantee.

VIGTIGE SIKKERHEDSANVISNINGER

LÆS OMHYGGELIGT INDEN IBRUGTAGNING • KUN BEREGNET TIL HUSHOLDNINGSBRUG

Hvis stikket på opladningskablet ikke passer i kontakten, skal du vende det. Hvis det stadig ikke passer, skal du kontakte en kvalificeret elektriker. TVING IKKE stikket ind i kontakten, og forsøg ikke at ændre den til at passe.

⚠ ADVARSEL

For at mindske fare for brand, elektrisk stød, personskader eller tingskader:

GENERELLE ADVARSLER

Når der anvendes elektriske apparater, skal de grundlæggende sikkerhedsforholdsregler altid overholdes, herunder følgende:

1. Dette apparat består af en robotgulvrenser og en ladestation med strømforsyning. Disse komponenter indeholder elektriske forbindelser, ledninger og bevægelige dele, som kan udgøre en fare for brugeren.
2. Placer ledningerne fra andre apparater uden for det område, der skal rengøres.
3. Inden hver brug skal du omhyggeligt efterse alle dele for eventuelle skader. Hvis en del er beskadiget, skal du stoppe med at bruge den.
4. Brug kun identiske reservedele, der findes på sharkclean.com
5. Denne robotgulvrenser indeholder ingen dele, der kan repareres af kunden.
6. Må kun bruges som beskrevet i brugervejledningen på sharkclean.com. **BRUG IKKE** robotgulvrenseren til andre formål end dem, der er beskrevet i brugervejledningen.
7. Med undtagelse af filtre, støvbeholder og puder, **MÅ DU IKKE** udsætte nogen dele af robotgulvrenseren for vand eller andre væsker.
8. **STIK IKKE** hænderne ind i nogen åbning i basen eller robotten.

Advarsler VED BRUG

9. Dette apparat kan bruges af børn fra 8 år og opefter og personer med nedsatte fysiske og mentale evner, nedsat følesans eller manglende erfaring og viden, hvis de har fået vejledning eller instruktion vedrørende brug af apparatet på en sikker måde og forstår de involverede risici.
   a) Børn må ikke lege med dette apparat.
   b) Rengøring og brugsvedligeholdelse må ikke udføres af børn uden overvågning.
10. For at minimere risikoen for, at robotten bevæger sig ud over en usikker grænse (trapper eller kanter, pejse, vandfarer), så etabler disse områder som adgang forbudt-zoner ved hjælp af kortlægningsfunktionen i SharkClean™-mobilappen. Ved opsætning af grænser skal robotstøvsugeren aktiveres for visuelt at bekræfte, at indstillingerne forhindrer robotten i at køre ud over den indstillede grænse. Juster indstillinger efter behov.
11. Sluk altid for robotgulvrenseren, før du indsætter eller fjerner filtret, støvbeholderen eller sidebørsterne.
12. Du må **IKKE** håndtere robotgulvrenseren eller dens stik, ladestation eller ladekabel med våde hænder. Rengøring og brugsvedligeholdelse må ikke udføres af børn uden overvågning.
13. **BRUG IKKE** Robotgulvrenseren uden støvbeholder, filter, børsterulle og sidebørste på plads.
14. **ØDELÆG IKKE** opladerkablet:
    a) **UNDGÅ AT TRÆKKE ELLER BÆRE** støvsugeren i netledningen, brug heller ikke netledningen som håndtag.
    b) **DU MÅ IKKE** trække stikket ud ved at trække i ledningen. Tag fat i stikket, ikke ledningen.
    c) **LAD IKKE** ledningen komme i klemme i døråbninger, træk den IKKE rundt om skarpe hjørner, og efterlad den IKKE tæt på opvarmede overflader.
15. **UNDGÅ** at indsætte genstande i mundstykket eller tilbehørsåbningerne. **UNDGÅ BRUG**, hvis åbningerne er blokerede. Hold apparatet fri for støv, fnug, hår og andet, som kan reducere luftstrømningen.
16. Brug **IKKE** robotgulvrenseren hvis luftstrømning er begrænset. Hvis luftvejen blokeres, skal du slukke støvsugeren og fjerne alle blokeringer, før du tænder den igen.
17. Hold alle støvsugeråbninger væk fra hår, ansigt, fingre, utildækkede fødder eller løst tøj.
18. **BRUG IKKE** robotgulvrenseren, hvis den ikke fungerer, som den skal, er blevet tabt, beskadiget, efterladt udenfor eller er blevet nedsænket i vand.
19. Placer **IKKE** robotgulvrenseren på ustabile overflader.
20. Hvis robotgulvrenseren ikke starter fra ladestationen, skal den placeres mindst 45 cm fra eventuelle trapper eller afsatser.
21. **ANVEND IKKE** støvsugeren til at opsamle:
    a) Væskespild.
    b) Store genstande.
    c) Hårde eller skarpe genstande (glas, søm, skruer eller mønter).
    d) Store mængder støv (murstøv, aske fra pejs eller gløder).
    e) Osende eller brændende genstande (varmt kul, cigaretskodder eller tændstikker).
    f) Brandfarlige eller brændbare materialer (lightervæske, benzin eller petroleum).
    g) Giftige materialer (høje koncentrationer af klorholdigt blegemiddel, høje koncentrationer af ammoniak eller afløbsrens).
22. **UNDGÅ BRUG** på følgende områder:
    a) På udendørs områder i nærheden af pejse med uhindret adgang.
    b) Steder, der er indelukket og kan indeholde eksplosive eller giftige dampe (lightervæske, benzin, petroleum, maling, malingsfortyndere, mølbekæmpelsesmidler eller brændbart støv).
    c) I et område med en rumopvarmer.
    d) I nærheden af pejse med uhindret adgang.
23. Sluk for robotgulvrenseren før eventuel tilpasning, rengøring, vedligeholdelse eller fejlfinding.
24. Lad alle filtre lufttørre helt, før du sætter dem i robotgulvrenseren igen, så der ikke suges væske ind i de elektriske dele.
25. **UNDGÅ** at ændre eller forsøge at reparere robotgulvrenseren eller batteriet selv, med mindre det gøres som angivet i denne brugervejledning. **UNDLAD** at bruge batteriet eller støvsugeren, hvis de er blevet ændret eller beskadiget.
26. Fjern al spildt eller lækket væske fra ladestationens landingsmåtte, ladestationen eller gulvet, da det kan øge risikoen for elektrisk stød.
27. Tjek for lækager ved genopfyldning af væskebeholderen, da vandpytter skaber fare for at glide, og kan forårsage elektrisk stød. Hvis væskebeholderen er beskadiget, skal den udskiftes.
28. Vær forsigtig, når du går på nyvaskede gulve, da de kan være glatte, når de er fugtige.
29. For at din robotgulvrensers klippesensorer kan fungere korrekt, skal alle løbere, måtter, gulvtæpper eller små dørtrin (som for eksempel børnelåger) være 20 cm (8 tommer) væk fra trapper (eller fortsætte ud over kanten af trapperne). Hvis en løber, en måtte, et gulvtæppe eller et lille dørtrin, som er mindre end 20 cm (8 tommer) fra trapperne, ikke kan flyttes, skal du bruge en adgang forbudt-zone til at blokere trapperne.
30. **UNDGÅ** at bruge støvsugeren til støvsugning fra elværktøj.
31. **BRUG IKKE** støvsugeren på en våd overflade. (medmindre det er en WD-støvsuger)
32. **BRUG IKKE** støvsugeren i et rum, hvor et spædbarn eller et barn sover.
33. **BRUG IKKE** støvsugeren på et sted, hvor der er tændte stearinlys eller skrøbelige genstande på gulvet, som skal rengøres.
34. **BRUG IKKE** støvsugeren i et rum, hvor der står tændte stearinlys på møbler, som støvsugeren ved et uheld kan ramme eller støde ind i.
35. **LAD IKKE** børn sidde på støvsugeren.

BATTERIFORBRUG

36. Batteriet er støvsugerens strømkilde. Læs omhyggeligt og følg alle instruktioner om opladning.
37. For at forhindre utilsigtet start skal du sørge for, at støvsugeren er slukket, før du samler den op eller bærer den.
38. Brug **KUN** Shark®-ladestation XDRV2600WAEU, og brug kun batteri RVBAT850 (EUK) 26V. Brug af andre batterier eller batteriopladere end de angivne kan skabe risiko for brand.
39. Hold batteriet væk fra metalgenstande som f.eks. papirclips, mønter, nøgler, søm og skruer. Hvis batteriets poler kortsluttes, øges risikoen for brand eller forbrændinger.
40. Ved forkert brug kan der udstødes væske fra batteriet. Undgå kontakt med denne væske, da den kan forårsage irritation eller forbrændinger. Hvis der finder kontakt sted, skal du skylle med vand. Hvis væsken kommer i kontakt med øjnene, skal der søges lægehjælp.
41. Robotgulvrenseren må ikke opbevares, oplades eller bruges ved temperaturer under 10 °C eller over 40 °C. Sørg for, at batteriet og støvsugeren har nået stuetemperatur, før opladning eller brug. Hvis robotten eller batteriet udsættes for temperaturer uden for det angivne interval, kan det beskadige batteriet og øge risikoen for brand.
42. **UNDLAD** at udsætte robotgulvrenseren eller batteriet for ild eller temperaturer over 130 °C, da dette kan forårsage eksplosion.
43. Ikke-genopladelige batterier kan ikke genoplades.

ADGANG FORBUDT-ZONER

44. Brug altid adgang forbudt-zoner omkring reflekterende gulve og overflader.
45. Adgang forbudt-zoner bør altid anvendes i nærheden af tæppebelagte trapper.
46. **Brug IKKE** adgang forbudt-zoner inden for 3 meter fra ladestationen.

ADVARSEL OM LASER

47. Dette produkt har en klasse 1-laser. Det er sikkert under passende forudsigelige forhold (som defineret i brugervejledningen). Sluk altid for strømmen, før robotgulvrenseren løftes, eller der foretages vedligeholdelse på den.
48. **SE IKKE** direkte ind i laseren.

GEM DISSE ANVISNINGER

For at se de seneste advarsler kan du besøge **support.sharkclean.eu**

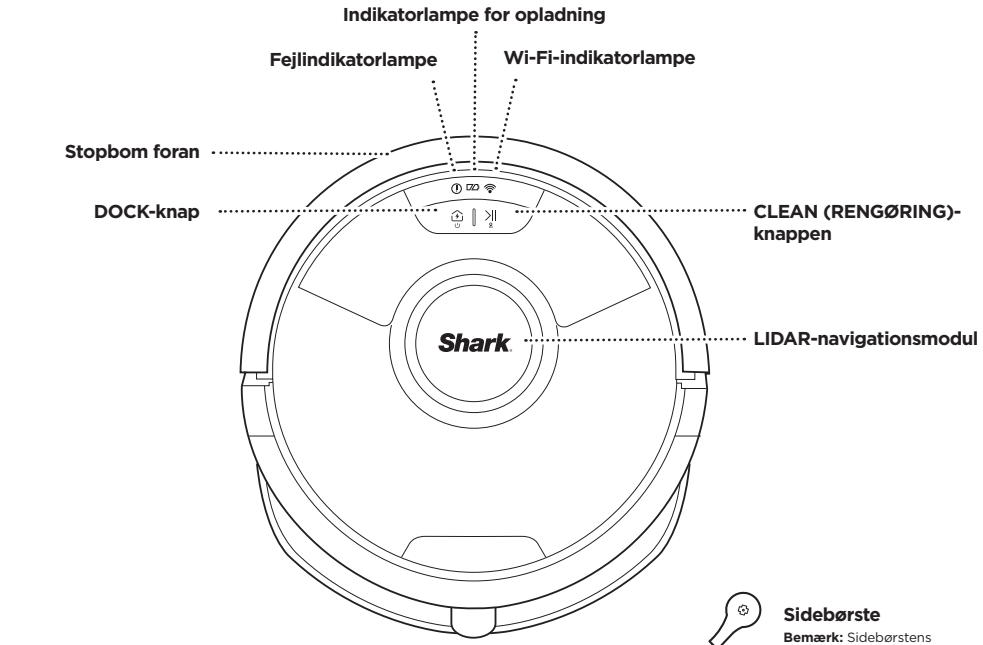

Sidebørste

Bemærk: Sidebørstens design kan variere

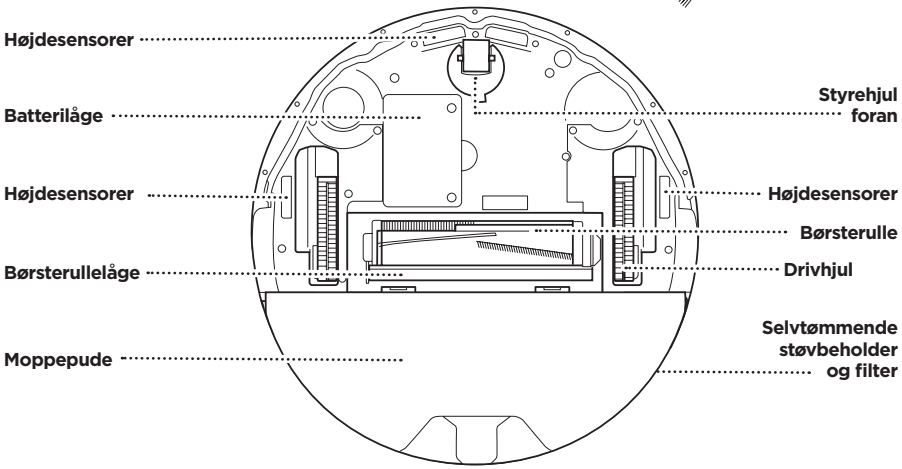

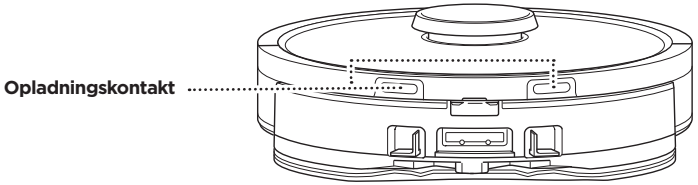

LÆR DIN SHARK MATRIX™ PLUS 2-I-1-ROBOT AT KENDE

ROBOTTENS STØVBEHOLDER

VAC & MOP 2-i-1 støvbeholder

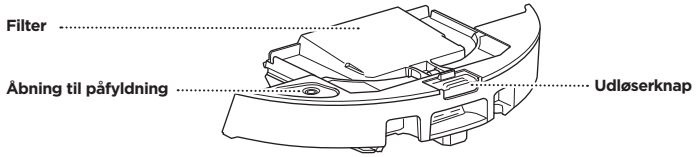

Indeholder tørt snavs til støvsugning og vand til mopping

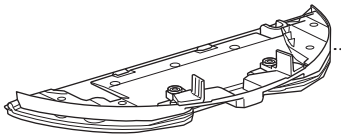

Holder moppepuden og aktiverer moppetilstand, når den er fastgjort til robottens støvbeholder

SELVTØMMENDE LADESTATION – FORSIDE

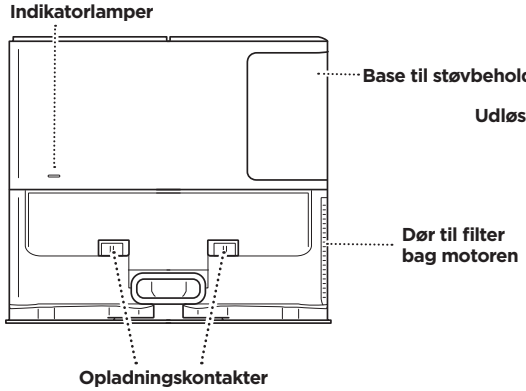

SELVTØMMENDE LADESTATION – BAGSIDE

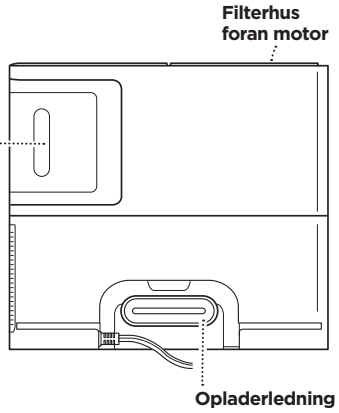

LANDINGSMÅTTE

(Denne side opad)

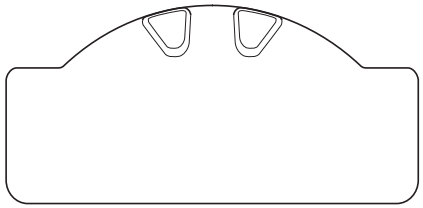

SELVTØMMENDE LADESTATION

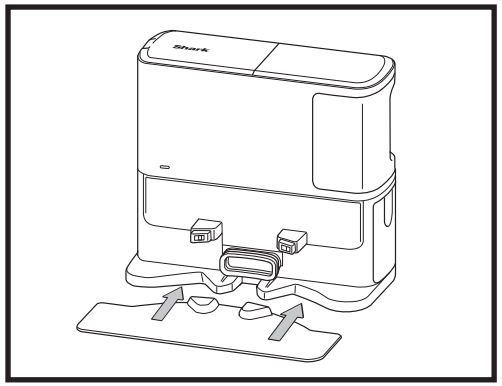

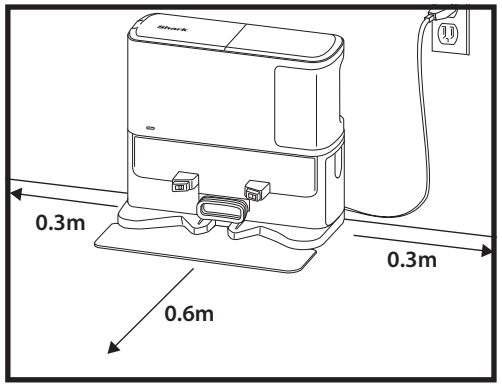

Placer landingsmåtten på gulvet, og sæt den selvtømmende base ovenpå, så den falder på plads

- Vælg en **permanent** placering til den **selvtømmende base.** Fjern beskyttelsesfilmen fra robotten og ladestationen.
- Placer basen med ryggen mod en væg på en bar væg. Vælg et centralt område med jævn overflade og et bart gulv samt et **stærkt Wi-Fi-signal**. Placer ikke basen mod gulvvarmere og andre varmeelementer.
- **Fjern alle genstande**, der er tættere på end 1 fod på hver side af basen eller tættere på end 1,5 fod på basens front.
- Tilslut basen. Base Power Indicator-ikonet ( ) øverst til højre på basen vil **lyse, når basen har strøm**.

Hvis basen flyttes efter opsætningen, er det ikke sikkert, at robotten kan finde tilbage, og den bliver nødt til at kortlægge dit hjem helt på ny.

MONTERING AF SIDEBØRSTE

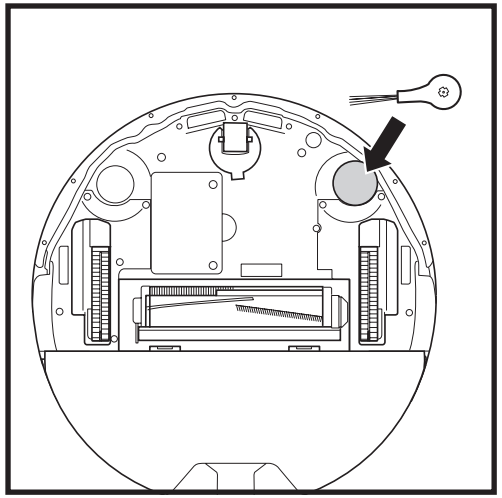

Montér den medfølgende sidebørste på den firkantede tap i bunden af robotten. Børsten drejer med uret, når den er monteret korrekt.

Bemærk: Sidebørstens design kan variere.

INDIKATORLAMPE FOR BATTERI

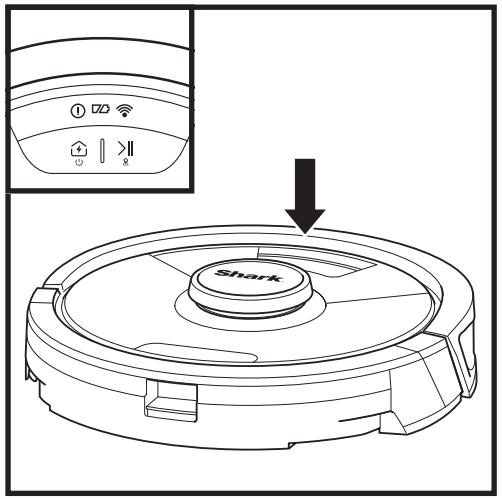

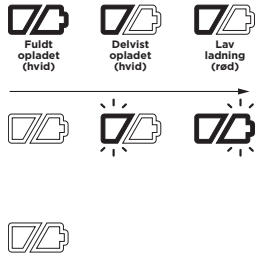

Den hvide indikatorlampe viser, hvor meget batteri, der er tilbage.

Når robotten oplader, blinker begge hvide LED-lamper. Når opladningen er afsluttet, lyser begge konstant. Det kan tage op til seks timer at oplade robotten helt.

Hvis robotten er inaktiv og væk fra basen i 10 minutter, går den i **dvaletilstand**. Indikatorlamperne slukkes, men batteriet og Wi-Fi-lamperne forbliver tændte i dvaletilstand. Væk robotten ved at trykke på en vilkårlig knap.

BEMÆRK: Hvis indikatorlampen for lavt batteriniveau blinker rødt, er der ikke nok batteristyrke på robotten til, at den kan vende tilbage til basen. Placér robotten manuelt på ladestationen.

TIP: Hvis robotten ikke skal bruges i lang tid, skal du, for at bevare batterilevetiden, slukke for strømmen til robotten ved at trykke på knappen DOCK (LADESTATION) og holde den nede i 5-7 sekunder. Du bør genoplade robotten mindst én gang hver tredje måned.

OPLADER

VIGTIGT: Shark Matrix™ Plus 2-i-1-robotten har et forudinstalleret genopladeligt batteri. Oplad batteriet helt før første brug. En fuld opladning kan tage op til seks timer.

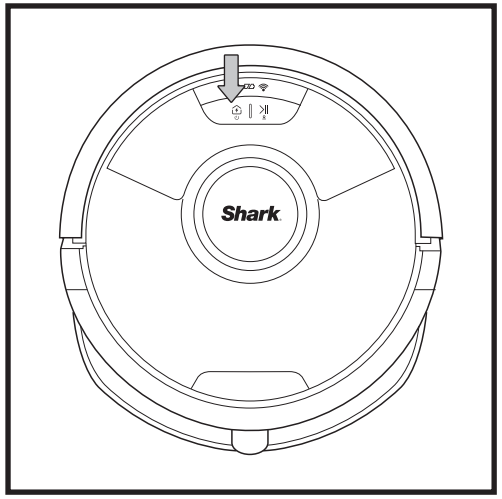

TÆND for robotten ved at holde DOCK (LADESTATION)-knappen nede i 5-7 sekunder. Placer robotten på basen for at oplade. Robotten bipper, når opladningen begynder, og opladningsindikatoren på basen lyser.

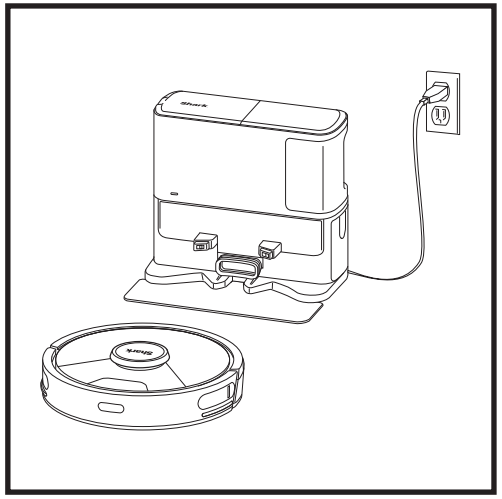

Når rengøringen er færdig, eller hvis batteriet er ved at løbe tørt, vil robotten lede efter basen. Hvis robotten ikke vender tilbage til basen, kan dens opladning være opbrugt, eller hvis den er i moppetilstand, kan basen være blokeret af et tæppe.

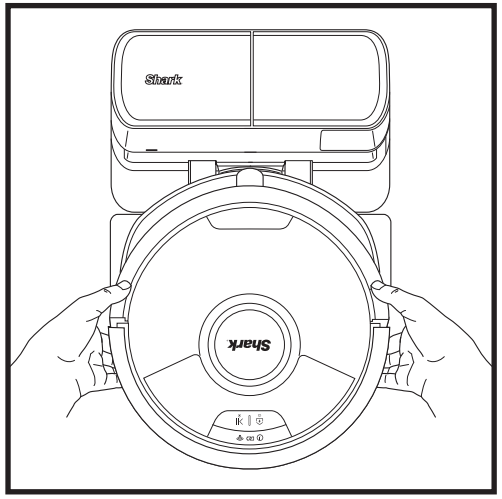

Robotten lægger til med sin **BAGSIDE** til basen, så den automatisk kan tømme sig selv.

BEMÆRK: Hvis robotten ikke har mere strøm eller ikke kan vende tilbage til basen, skal du placere den der manuelt. Når robotten placeres manuelt på basen, skal du sørge for, at **ladekontakterne** på bagsiden af robotten, rører ved dem på basen. Når du løfter robotten, skal du passe på, at du ikke placerer fingre mellem stopbommen og robottens base.

KNAPPER OG INDIKATORLAMPER

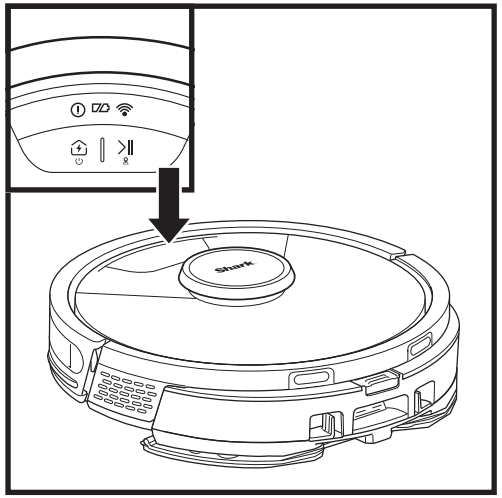

CLEAN (RENGØRING)-KNAP

Tryk på den for at begynde en rengøringsrunde og tryk igen for at sætte rengøringsrunden på pause. For at aktivere Matrix Clean til at fokusere på et område på 1,5 x 1,5 m skal du trykke på CLEAN (RENGØR)-knappen og holde den nede i 5 sekunder.

DOCK (LADESTATION)-KNAP

Tryk på ladestationsknappen for at sende robotten tilbage til basen. For at slukke robotten, skal du tage den af den selvtømmende base og holde DOCK (LADESTATION)-knappen på robotten nede i 5-7 sekunder.

INDIKATORLAMPER FOR OPLADNING

Viser den ladning, der er tilbage på batteriet.

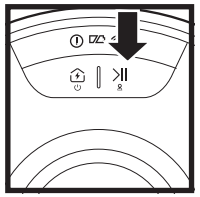

VÅD MOPPE-INDIKATOR

Området over CLEAN (RENGØR)-knappen lyser blåt, når væskebeholderen er korrekt installeret. CLEAN (RENGØRING)-knappen lyser gult, hvis tanken er tom og skal fyldes op.

"!" FEJLINDIKATOR

Se afsnittet om Fejlfinding for en komplet liste over fejlkoder.

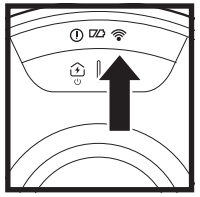

WI-FI INDIKATOR

Hvidt lys: Forbundet til Wi-Fi.

Rødt lys: Afbrudt forbindelse.

Blinkende hvidt lys: Opsætningstilstand.

Intet lys: Ikke opsat endnu.

KLARGØR DIT HJEM

Din robot bruger flere sensorer til at navigere rundt om vægge, møbelben og andre forhindringer, når den gør rent. For at holde din robot væk fra områder, hvor du gerne vil undgå, at den kommer, skal du konfigurere adgang forbudt-zoner i appen. For at opnå det bedste resultat, skal du forberede dit hjem ud fra angivelserne herunder og planlægge en daglig rengøring for at sikre, at alle gulvområderne rengøres regelmæssigt.

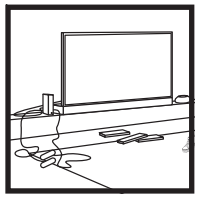

FORHINDRINGER
Fjern ledninger og små genstande, som er mindre end 11,5 cm høje, og åbn indvendige døre for at sikre en komplet kortlægning af dit hjem.

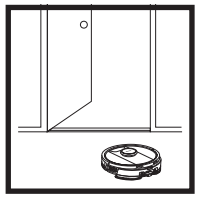

DØRTRIN
Din robot kan kravle henover de fleste dørtrin for at bevæge sig fra rum til rum, men hvis disse er for høje, skal du konfigurere en adgang forbudt-zone for at blokere dem.

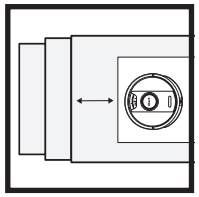

TRAPPER
For at din robots klippesensorer kan fungere korrekt, skal alle løbere, måtter, gulvtæpper eller små dørtrin (som for eksempel børnelåger) være 20 cm væk fra trapper (eller fortsætte ud over kanten af trapperne). Hvis en løber, et tæppe eller en lille tærskel er i nærheden af trappen og ikke kan flyttes, skal du bruge en adgang forbudt-zone til at spærre trappen af.

PLANLÆGNING
Mens din robot gør rent, må du ikke samle den op og flytte den, det vil påvirke robottens navigation. Hvis du flytter ladestationen til et nyt sted, skal du kortlægge dit hjem igen. Dette vil påvirke robottens evne til at vende tilbage til ladestationen, når rengøringen er færdig.

UNDGÅ AT FLYTTE ROBOT-TEN ELLER BASEN
mens din robot gør rent, må du ikke samle den op og flytte den, da det vil påvirke robottens navigation. Hvis du flytter ladestationen til et nyt sted, skal du kortlægge dit hjem igen. Dette vil påvirke robottens evne til at vende tilbage til ladestationen, når rengøringen er færdig.

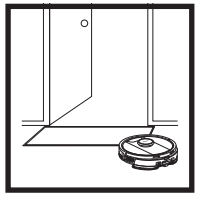

FJERN TÆPPER FRA DØRÅBNINGER, NÅR DER MOPPES
Før du mopper, anbefaler vi, at du opretter tæppezoner i appen og flytter tæpper, der blokerer for adgangen til de gulve, du vil have robotten til at moppe.

MANUEL RENGØRINGSTILSTAND

For at starte en manuel rengøring, skal du trykke på knappen **CLEAN (RENGØR)** på robotten.
Tryk på **DOCK (LADESTATION)-knappen** for øjeblikkeligt at sende robotten tilbage til den selvtømmende ladestation.

Robotten lægger til med sin BAGSIDE til basen, så den automatisk kan tømme sig selv.

MATRIX CLEAN

Matrix Clean er målrettet dybderengøring af et bestemt rum eller sted. En Matrix Clean kan aktiveres med SharkClean®-appen eller manuelt uden appen.
Matrix Clean med **SharkClean-appen:** For at oprette en **Matrix Clean** med appen skal du vælge et bestemt rum eller sted, der skal rengøres, på kortet. Din robot vil rengøre dette målområde efter behov i et område på 1,5 x 1,5 m. Du kan også starte MatrixClean manuelt ved at placere robotten på det sted, der skal rengøres, og derefter trykke på **CLEAN (RENGØR)**-knappen og holde den nede i 5 til 7 sekunder.

BEMÆRK: Sørg for at oplade robotten helt, inden første rengøring, så den kan udforske, kortlægge og rengøre så meget som muligt i dit hjem. Det kan tage op til seks timer at oplade robotten helt.

BEMÆRK: Undgå at flytte ladestationen. Hvis den flyttes, kan robotten have svært ved at finde tilbage til ladestationen, og så skal du kortlægge dit hjem igen. Hvis robotten flyttes, mens den er i brug, kan robotten have svært ved at følge sin intelligente rengøringsrute eller finde tilbage til ladestationen.

BRUG AF SHARK MATRIX™ PLUS 2-I-1-ROBOTTEN

AI LASERNAVIGATION™

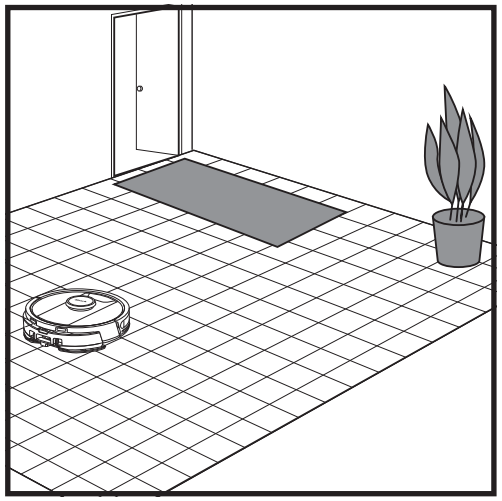

Når opsætningen er færdig, skal du følge instruktionerne i appen for at hjælpe din robot med at udføre en **udforskningskørsel** for at oprette det første kort over dit hjem. Sørg for, at den selvtømmende støvbeholder er sat i til udforskningskørsel.

Robotten vil bevæge sig fra rum til rum for at identificere vægge, møbler og andre forhindringer, mens den gør rent. Denne kørsel vil ikke vare så lang tid som en komplet rengøring, da den ikke dækker hele gulvarealet.

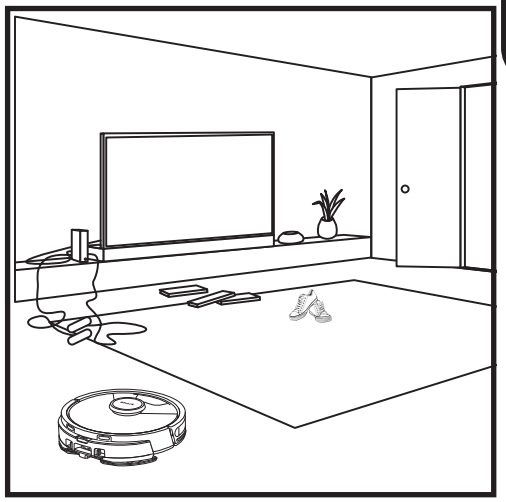

Robottens teknologi til opdagelse af genstande hjælper den med at navigere uden om forhindringer, som er højere end 11,5 cm. Fjern små objekter, som kan komme i vejen for din robots rengøringsrute.

Opret adgang forbudt-zoner i appen for at blokere områder, hvor robotten ikke må færdes.

KUN OPSÆTNING AF STØVSUGER

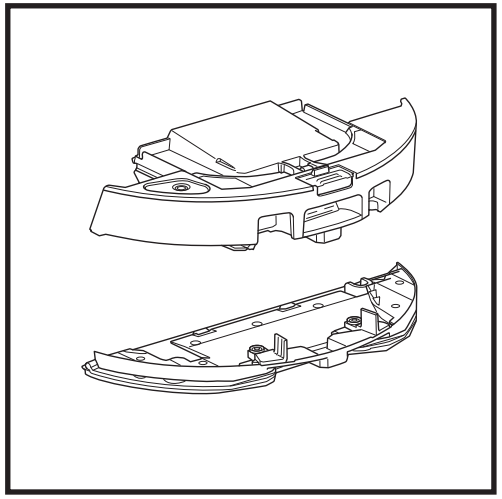

For at starte en ren støvsugning skal du fjerne pudepladen fra robottens støvbeholder.

VAC & MOP 2-IN-1-RENGØRINGSTILSTAND

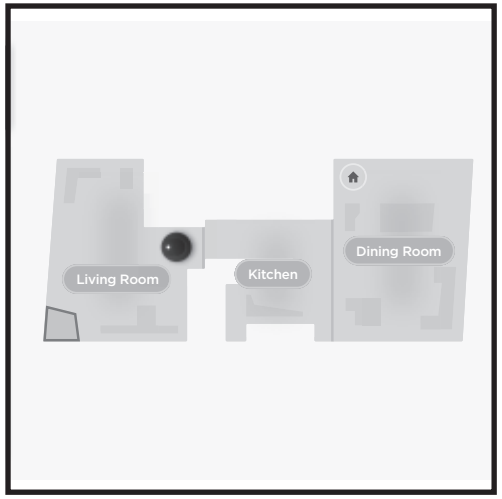

Rengøring af hele hjemmet

For at starte en Vac & Mop-kørsel i hele hjemmet skal du trykke på CLEAN (RENGØR)-knappen på robotten eller i appen. Robotten vil først rengøre yderområderne og derefter skifte til et mønster række for række. Hvis væskebeholderen tømmes, før kørslen i hele hjemmet er afsluttet, holder robotten pause i op til 10 minutter, så du kan fylde beholderen op igen, før den vender tilbage til basen. Når kørslen i hele hjemmet er færdig, vender robotten tilbage til sin base.

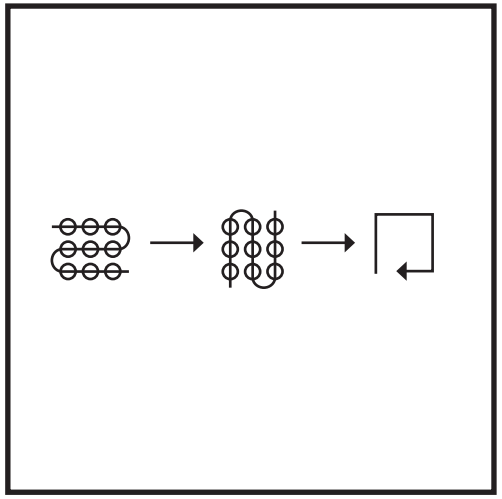

Spot Clean Matrix-moppe

For at rengøre et specifikt område på 1,5 x 1,5 m skal du placere robotten i det område, der skal rengøres, og derefter trykke på CLEAN (RENGØR)-knappen og holde den nede i 5 til 7 sekunder. Robotten vil rotere, mens den støvsuger og mopper området i et matrixmønster. Spot Clean er også tilgængelig via appen.

TILSTANDE, HVOR DER KUN STØVSUGES

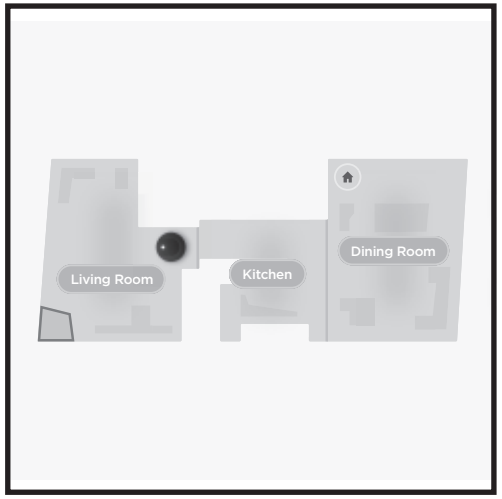

Rengøring af hele hjemmet

Tryk på CLEAN (RENGØR)-knappen på robotten eller i appen for at aktivere en rengøring af hele hjemmet, når den kun er i støvsugertilstand. Robotten vil først rengøre yderområderne og derefter skifte til et mønster række for række.

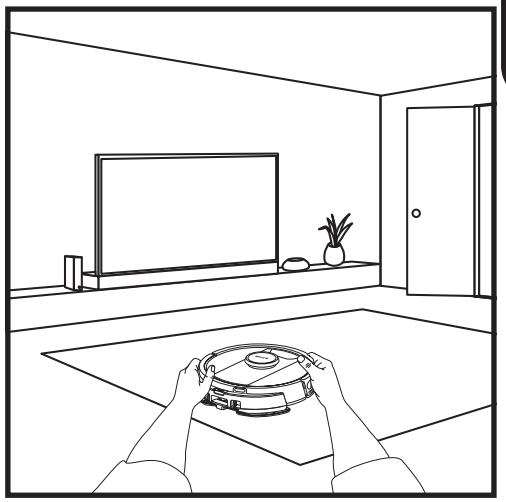

Matrix Clean i et enkelt rum

Når robotten har oprettet et kort, kan du vælge et bestemt rum, som den skal støvsuge i Matrix Clean-tilstand. Placer robotten i det rum, der skal rengøres, og tryk derefter på CLEAN (RENGØR)-knappen. Denne funktion er også tilgængelig via appen.

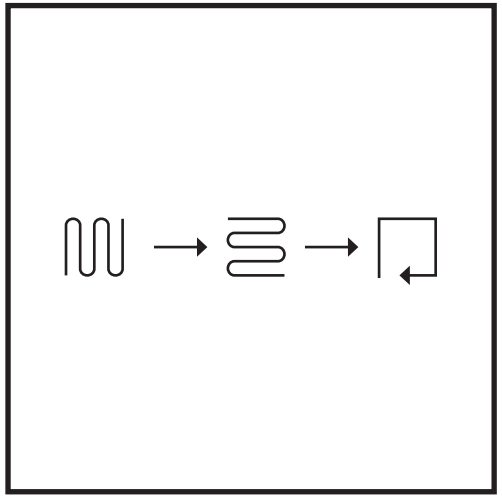

Spot Clean Matrix Clean

For at rengøre et specifikt område på 1,5 x 1,5 m skal du placere robotten i det område, der skal rengøres, og derefter trykke på CLEAN (RENGØR)-knappen og holde den nede i 5 til 7 sekunder. Robotten vil rengøre området i et matrixmønster. Spot Clean er også tilgængelig via appen.

OPSÆTNING AF VAC & MOP 2-I-1

BEMÆRK: Før den kan moppe, **SKAL** robotten gennemføre en **Udforskningskørsel** med pad-pladen fjernet. Efter udforskningskørslen vil du have mulighed for at opsætte gulvtæppezoner og bekræfte disse gulvtæpper i appen med en gulvtæppebekræftelseskørsel. Dette sikrer, at din robot undgår gulvtæpper, når den mopper.

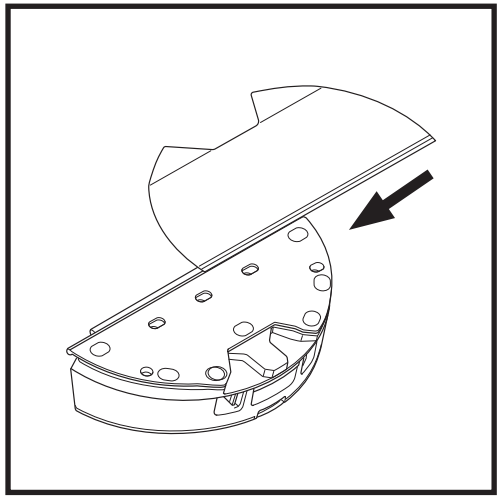

Fastgør moppepuden ved at indsætte pudens flade kant gennem soklen i Vac & Mop 2-i-1 støvbeholderen. Træk moppepuden hele vejen gennem soklen, til den er sikkert indsat.

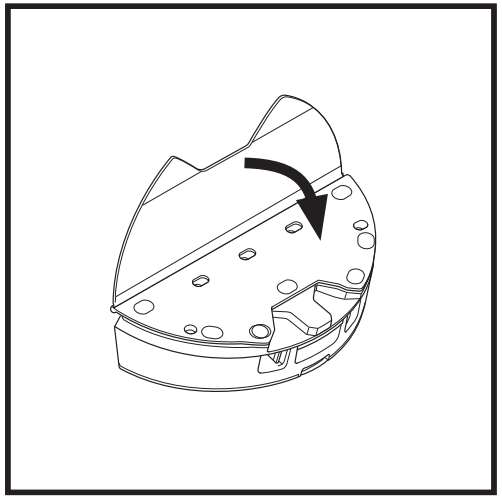

Fastgør puden til Vac & Mop 2-i-1 støvbeholderen.

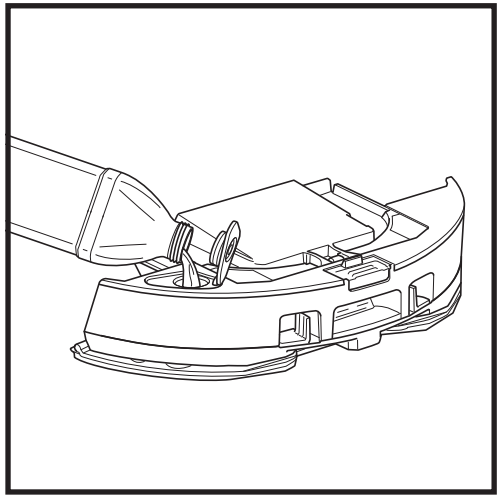

Åbn påfyldningsdækslet øverst på væskebeholderen. Tilsæt vand til den maksimale påfyldningslinje. Luk dækslet og sørg for at det sidder ordentlig fast.

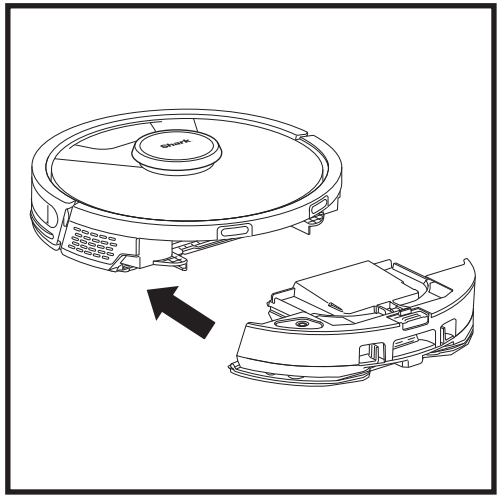

Skub Vac & Mop 2-i-1 støvbeholderen godt ind i robottens bagside, og sørg for at begge låse klikker på plads. **CLEAN (RENGØR)**-knappen på robotten lyser blåt, når Vac & Mop 2-i-1-støvbeholderen er sat korrekt i.

BRUG AF SHARK MATRIX™ PLUS 2-I-1-ROBOTTEN

OPSÆTNING AF VAC & MOP 2-I-1

BEMÆRK: Fjern eventuelle tæpper eller måtter fra robottens bane før den første moppekørsel. Du kan også forhindre din robot i at køre over tæpper ved at oprette tæppezoner i appen.

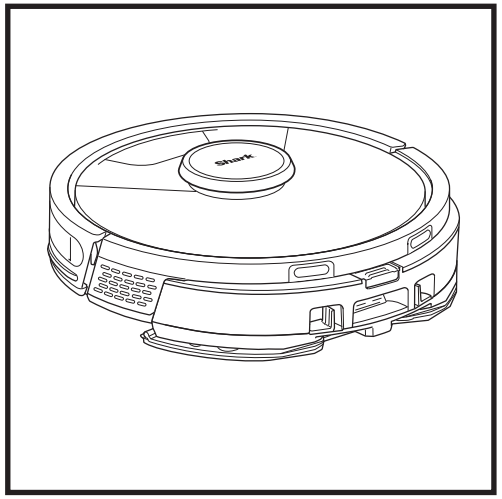

Når der er væske i Vac & Mop 2-i-1 støvbeholderen, og den er korrekt installeret med moppepuden fastgjort, er robotten klar til støvsuge og moppe samtidigt. Tryk på **CLEAN (RENGØR)**-knappen på robotten eller i appen for at starte en kørsel med støvsugning og mopning. Robotten vil dampe moppepuden før den begynder på sin kørsel.

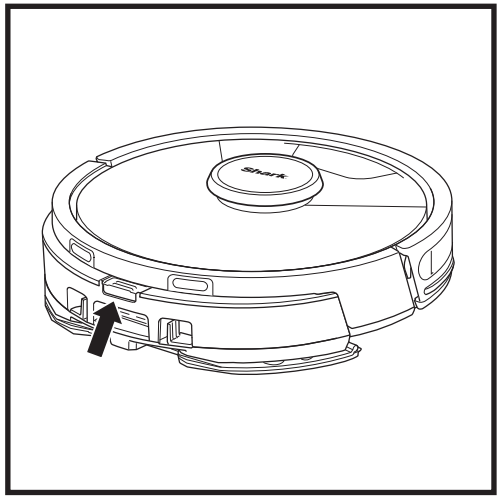

Når rengøringen er færdig, skal du fjerne Vac & Mop 2-i-1-støvbeholderen ved at trykke på knappen til påfyldningsporten og trække den ud. Tøm væskebeholderen efter hver brug. Støvbeholderen bliver automatisk evakueret ned i den selvtømmende base, når robotten lægger til ladestationen.

FORSIGTIG: Gulve kan være glatte efter mopning.

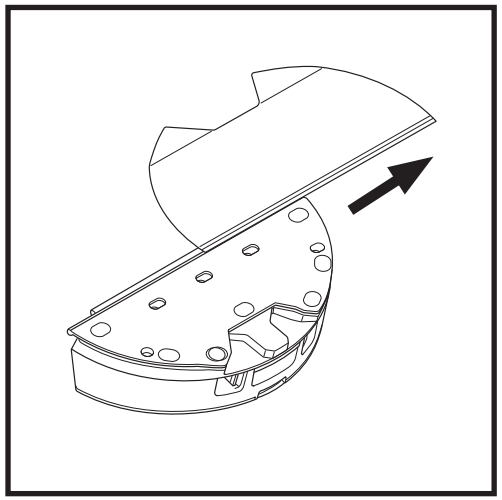

For at fjerne moppepuden fra Vac & Mop 2-i-1 støvbeholderen, skal puden afmonteres fra beholderen, hvorefter pladepuden skydes ud af soklen.

TØMNING AF DEN SELVTØMMENDE BASE-STØVBEHOLDER

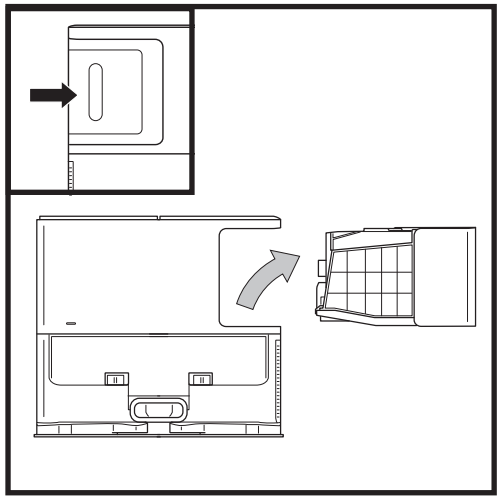

Afhængigt af størrelsen af ladestationen skal støvbeholderen tømmes hver 30. til 60. dag eller efter behov.

For at afmontere beholderen skal du trykke på knappen til udløsning af støvbeholderen bag på højre side af basen og derefter skubbe beholderen ud.

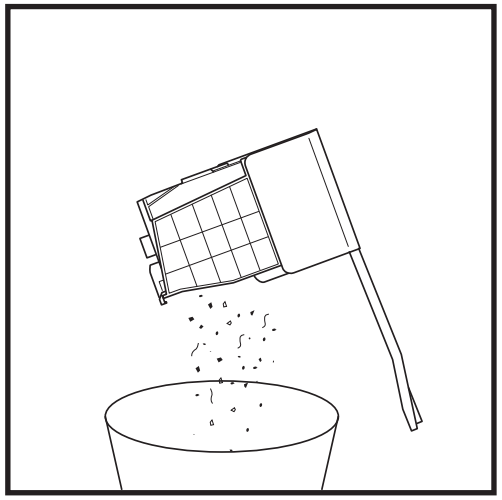

For at tømme beholderen skal du holde den over en affaldsspand og dernæst trykke på udløserknappen med affaldsspandsikonet på siden af beholderen. Beholderens låg vil åbne sig, og støv og snavs vil blive frigjort. Bank støvbeholderen let mod indersiden af affaldsspanden for at komme af med tilbageværende snavs. Montér beholderen igen, ved at skyde den ind i sprækken på ladestationen, indtil den klikker på plads.

For at slukke robotten, skal du tage den af den selvtømmende base og holde DOCK (LADESTATION)-knappen på robotten nede i 5-7 sekunder.

FORSIGTIG: Sluk for strømmen, før der udføres vedligeholdelse. Fjern filteret, og tør den 2-i-1-støvbeholder af med en fugtig klud.

VEDLIGEHOLDELSE AF VAC & MOP 2-I-1-STØVBEHOLDEREN

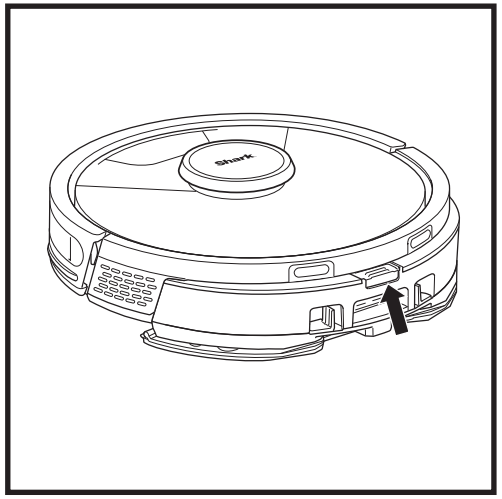

For at fjerne **Vac & Mop 2-i-1-støvbeholderen** skal du trykke på udløserknappen øverst på støvbeholderen og trække den ud.

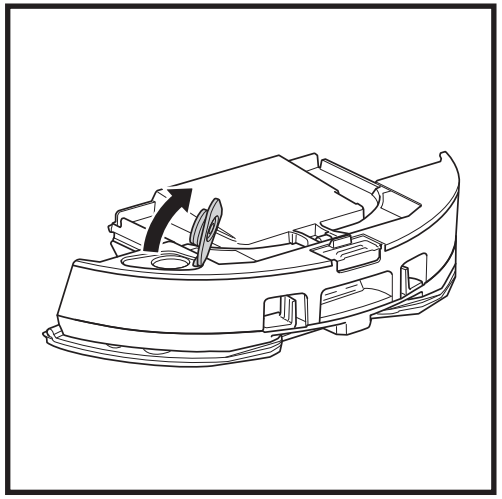

For at åbne låget til støvbeholderen skal du klemme sidelåsene i fingerspalterne og holde dem, mens du løfter låget.

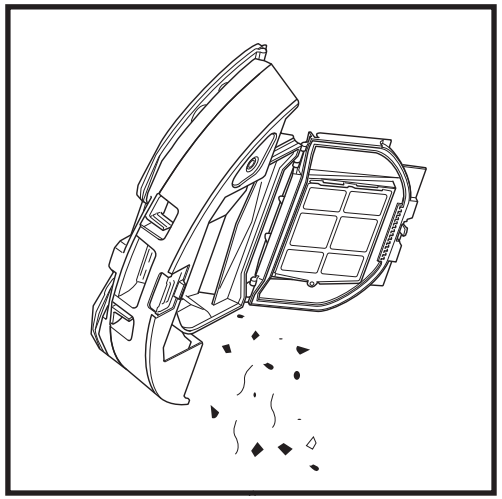

Fjern filteret, og tør støvbeholderen af med en fugtig klud. Lad beholderen lufttørre i 24 timer, før du sætter den på plads igen.

BEMÆRK: Sørg for at klikke støvbeholderen helt på plads.

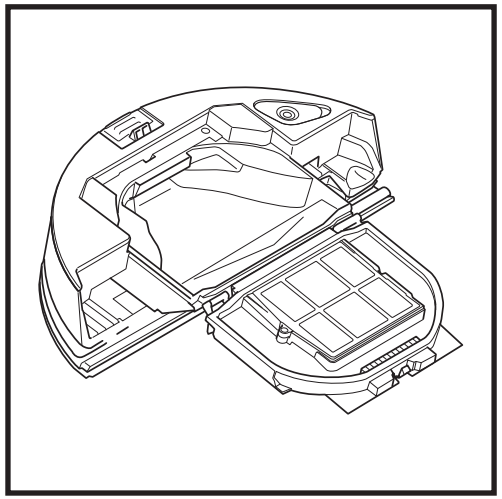

Kig mellem filtret og plastikskærmen og sørg for, at der ikke sidder noget snavs.

RENGØRING OG UDSKIFTNING AF DET SELVTØMMENDE BASEFILTER

Udfør regelmæssig vedligeholdelse af filtre for at holde din støvsugers sugekraft optimal. Udskift filtre hver 6.-12. måned, eller efter behov.

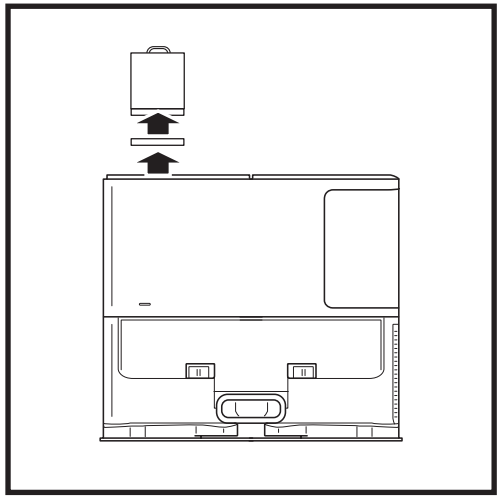

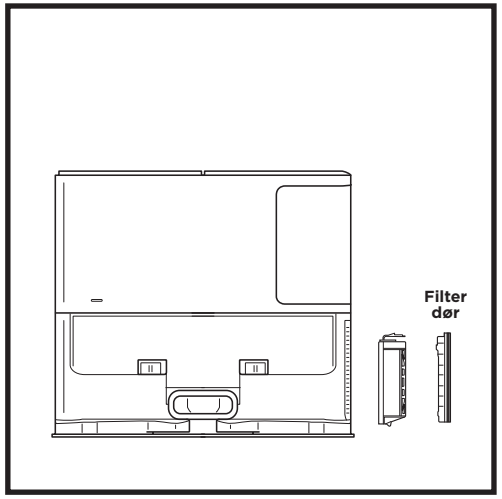

RENS FILTRENE FORAN MOTOREN EN GANG OM MÅNEDEN

For at åbne låget på filterhuset, skal du holde fast i basens øverste venstre kant og trække opad i låget. Når låget er åbnet, skal du fjerne skumfiltret ved at tage fat i håndtaget øverst, og dernæst løfte filtfiltret nedenunder ud. Bank på filtrene over affaldsspanden for at tømme dem helt, og skyl KUN efter med koldt vand, da sæbe kan beskadige dem. Giv filtrene tid til at lufttørre helt, før du genindsætter dem. Filtrene skal monteres korrekt for at ladestationen kan fungere korrekt. Genindsæt filtfiltret først, og dernæst skumfiltret.

RENGØR FILTERET EFTER MOTOREN HVERT ÅR

Tryk på knappen øverst på filterdøren, og skub låsen ned for at løfte filterdøren af. Fjern **filtret bag motoren** fra ladestationen. Bank filteret rent over skraldespanden. Du må kun vaske den med vand og sørge for, at den er helt tør, før du sætter den ind i basen igen. For at monteret filtret bag motoren igen, skal du indsætte det i ladestationen og udskifte filterlågen.

RENGØRING OG UDSKIFTNING AF ROBOTTENS FILTER

For at opnå den optimale sugekraft, skal filtret til den selvtømmende støvbeholder renses og genindsættes efter hvert brug. **Besøg sharkclean.eu for tilbehør og reservedele.**

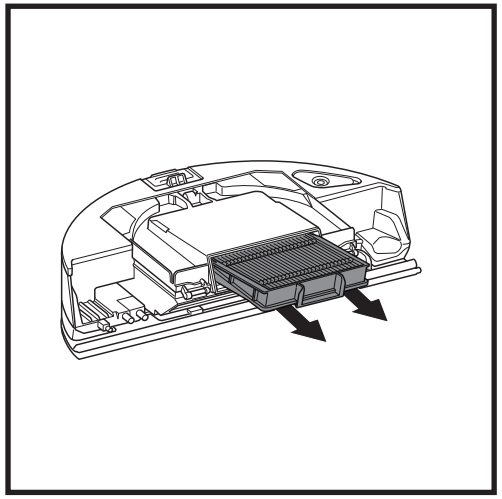

Fjern og tøm den selvtømmende støvbeholder. Træk filtret ud af støvbeholderen ved at trække i mærkerne.

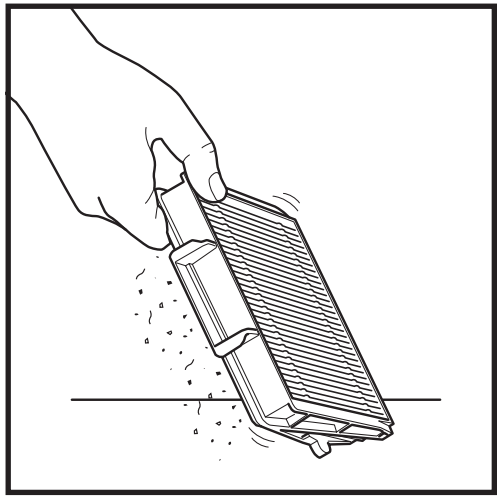

Fjern snavs og støv ved at banke forsigtigt på filtret, hver gang du tømmer støvbeholderen. Udskift filteret hver 6.-12. måned eller efter behov.

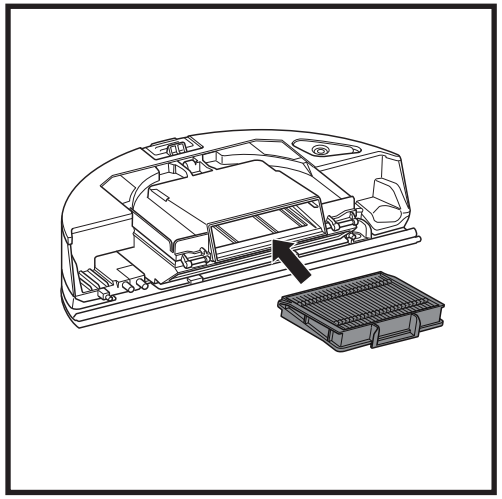

Montér filtret i støvbeholderen igen, og sæt støvbeholderen tilbage i robotten, indtil den klikker på plads.

RENGØRING AF VAC & MOP 2-IN-1 STØVBEHOLDER OG MOPPEPUDE

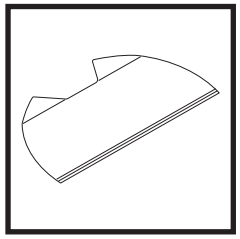

Puder skal rengøres ved at maskinvaske dem sammen med lyse farver i varmt vand. Brug mildt vaskemiddel, og brug ikke blege- eller skyllemiddel. Lufttør eller tør i tørretumbleren ved en lav indstilling uden tørretumblerark.

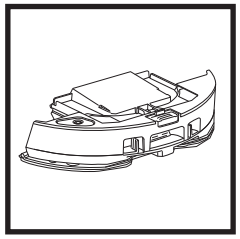

Tøm den resterende væske og snavs ud af væskebeholderen efter hver brug. Tør støvbeholderens inderside af med en fugtig klud. Lad støvbeholderen lufttørre i 24 timer før brug. Læg IKKE Vac & Mop 2-i-1 støvbeholder i opvaskemaskinen.

BEMÆRK: Før opbevaring skal du sørge for, at Vac & Mop 2-i-1 støvbeholderen og puden er helt tørre. Opbevar dem på et tørt sted for at undgå beskadigelse.

RENGØRING AF DEN SELVRENSENDE BØRSTERULLE

Den **selvrensende børsterulle** fjerner aktivt hår, der sidder fast, mens din robot gør rent. Hvis der stadig sidder snavs rundt om børsterullen, skal du fortsætte med at lade robotten køre, så børsterullen har tid til at rense sig selv. Hvis der stadig er omviklede hår eller snavs efter fortsat rengøring, skal du forsigtigt fjerne det fra børsterullen.

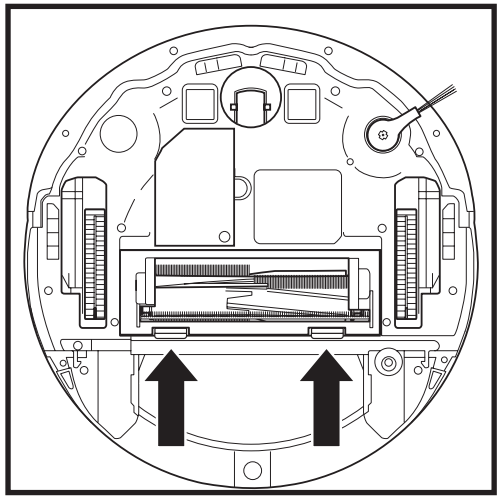

For at få adgang til børsterullen, skal du trykke på tappene på børsterullens låge, og løfte den af.

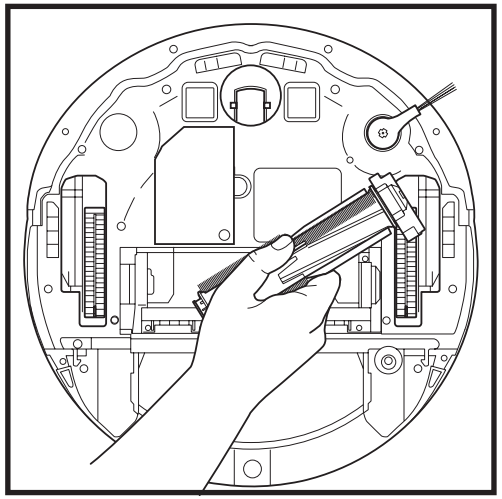

Løft børsterullen ud og fjern eventuelt snavs. Fjern endedækslet for at rense for hår og snavs. Sæt endedækslet på igen, når det er rent.

Indsæt børsterullen igen med den flade ende først. Luk låget til børsterullen og tryk ned, indtil begge sider klikker på plads.

BEMÆRK: Udskift børsterullen hver 6. til 12. måned, eller når den er synligt slidt. Se sharkclean.eu for reservedele.

RENGØRING AF LIDAR-NAVIGATIONSMODULET

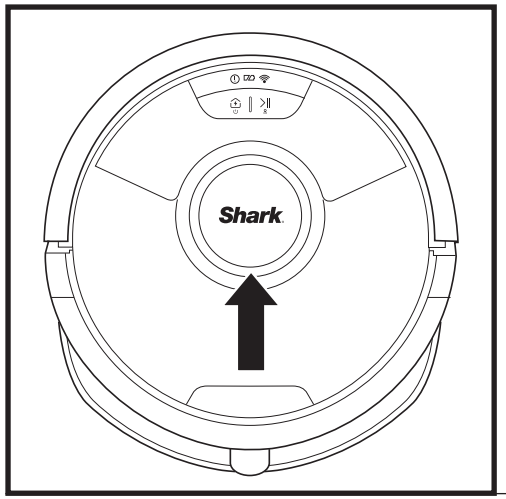

Tjek jævnligt LIDAR-navigationsmodulet oven på robotten for hår og snavs. Tør forsigtigt hår og snavs væk fra modulet.

For en mere grundig rengøring skal du placere robotten på en plan overflade og slukke for strømmen. Brug en vatpind til forsigtigt at dreje modulet med uret fem gange.

Sæt ikke en vatpind ind i modulets åbninger.

VEDLIGEHOLDELSE

RENGØRING AF SENSORER OG OPLADNINGSKONTAKTER

RENGØR SENSORER OG OPLADNINGSKONTAKTER EFTER BEHOV. Aftør forsigtigt sensorer og kontakter på undersiden af robotten og på basen med en tør klud.

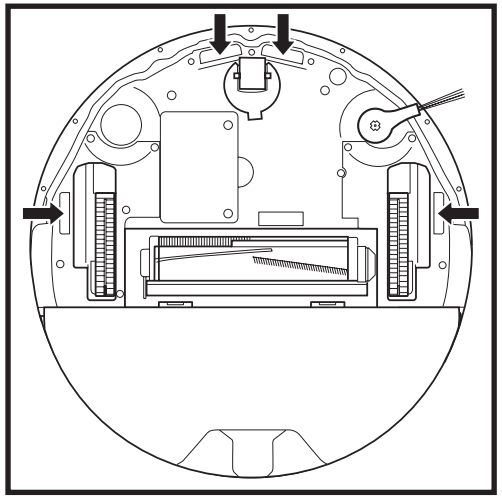

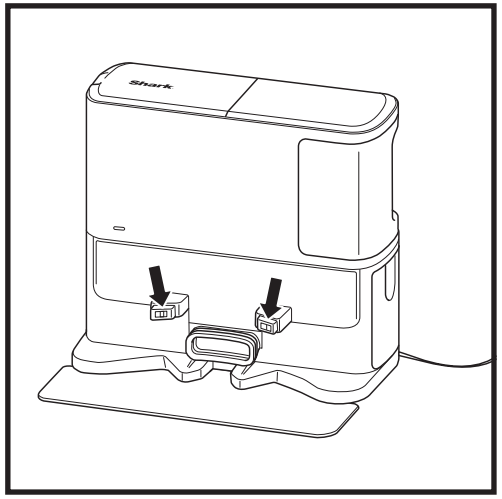

VIGTIGT: Robotten bruger højdesensorer til at undgå trapper og andre stejle kanter. Sensorerne kan fungere mindre effektivt, når de er beskidte. Rengør sensorer regelmæssigt for at opnå det bedste resultat.

RENGØRING AF SIDEBØRSTE

RENGØR SIDEBØRSTE EFTER BEHOV.

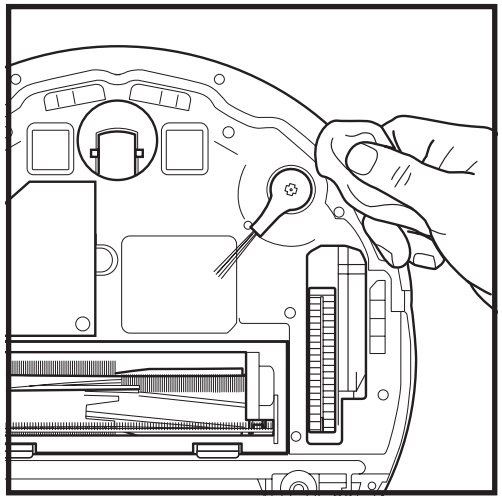

Fjern forsigtigt hår og snore, der sidder fast rundt om sidebørsten.

Aftør forsigtigt børsten med en tør klud. For at montere den igen, skal børsten låses fast på tapperne. Drej børsten manuelt for at sikre, at den er monteret korrekt.

BEMÆRK: Fjern og udskift sidebørsten, hvis den er bøjet eller beskadiget. For at fjerne børsten, skal du løfte den af dens tap. Udskift sidebørsterne hver 12. måned, eller når de er synligt slidte.

BRUG AF SHARK MATRIX™ PLUS 2-I-1-ROBOTTEN

For at få den bedste rengøringsydelse fra din robot anbefaler vi, at du downloader den nyeste version af SharkClean®-appen.

SÅDAN BRUGES SHARKCLEAN®-APPEN OG STEMMESTYRING

Få mest ud af din robot med disse app-funktioner:

- **Genoplad og fortsæt**
  Slå denne funktion til for at håndtere rengøring af flere rum i større hjem. Robotten vil vende tilbage til basen, genoplade og fortsætte hvor den slap.
- **Matrix Clean**: Målrettet dybdegående rengøring af specifikke rum eller enkelte pletter.
- **Adgang forbudt-zoner**
  Brug Adgang forbudt-zonerne i appen til at holde din robot væk de områder, hvor du gerne vil undgå at den kommer.
- **Planlægning**
  Planlæg rengøring af hele hjemmet, når du vil, hvilken som helst dag.
- **Kan altid styres**
  Hvor end du er, kan du styre din robot.
- **Rengøringsrapporter**
  Hver gang din robot gør rent, genererer din app en rengøringsrapport. Søg efter **SharkClean** i app store og download appen på din iPhone™ eller Android™.
- **Tæppezone**
  Når din robot har kortlagt dit hjem, skal du opsætte tæppezoner i appen for at identificere områder af dine tæppebelagte gulve, som du ikke ønsker, at din robot skal moppe.

Download on the App Store

GET IT ON Google Play

Hvordan bruger jeg min robot med Amazon Alexa?

Åbn Amazon Alexa-appen, gå til menuen, og vælg Skills (Færdigheder). Eller gå til Alexa Skills-butikken på Amazons hjemmeside. Søg efter "Shark Skill". Vælg Shark®-færdigheden for at åbne siden med oplysninger, og vælg derefter indstillingen Enable Skill (Aktiver færdighed). Når den er aktiveret, kan du bede Alexa om at styre din robot (dvs. "Alexa, bed Shark® om at starte rengøringen").

Hvordan konfigurerer jeg min robot med Google Assistant på en Apple-enhed?

1. Download, åbn og log ind på Google Assistant-appen. **2.** Vælg ikonet “Explore” (Udforsk). Søg efter “Shark”, og vælg “Try it” (Prøv den). **3.** Log ind på din SharkClean-konto for at tillade Google at oprette forbindelse til din SharkClean®-konto. Det er den samme konto, som du brugte, da du konfigurerede din Shark®-robot i SharkClean-appen. Vælg “Authorise (Godkend)” for at knytte din SharkClean-konto til Google Assistant. Brug stemmekommandoen “Google, tell Shark® to start cleaning (Google, bed Shark® om at starte rengøringen)” for at sende din robot i aktion.

Hvordan opsætter jeg min robot med Google Assistant på Android?

1. Download, åbn, og log ind på Google Assistant-appen. **2.** Vælg ikonet “Explore” (Udforsk). Søg efter “Shark”, og vælg “Link” (Forbind). **3.** Log ind på din SharkClean-konto. Det er den samme konto, som du brugte, da du konfigurerede din Shark®-robot i SharkClean-appen. For at sætte din robot i gang skal du bruge stemmekommandoen: "Google, bed Shark® om at begynde at gøre rent."

HER ER NOGLE TING, DU KAN SIGE TIL GOOGLE ASSISTANT ELLER AMAZON ALEXA.

Google Assistant:

Hej Google, begynd at støvsuge.
Hej Google, bed (robotnavn) om at støvsuge.
Hej Google, sæt støvsugning på pause.
Hej Google, bed (robotnavn) om at køre tilbage.
Hej Google, bed Shark® om at Matrix Clean mit/min (rummets navn).

Amazon Alexa:

Alexa, bed Shark® om at begynde støvsugning/rengøring i (navn på rum).
Alexa, start/stop støvsugning.
Alexa, send støvsugeren til basen.
Alexa, bed Shark® om at Matrix Clean mit/min (rummets navn).

WI-FI-FEJLFINDING

Hvad bør jeg gøre, hvis mit Wi-Fi tilfældigt afbrydes?
Det er normalt, at din robot midlertidigt kan miste forbindelsen, når den befinder sig under møbler eller bevæger sig langt væk fra din router. Din Shark®-robot vil automatisk oprette forbindelse til wi-fi. Hvis robotten ikke genfinder forbindelsen, sluk for den, vent i 10 sekunder, tænd for den igen og placer den tilbage på dens ladestation. Tag robotten af basen og hold DOCK (LADESTATION)-knappen på robotten nede i 5-7 sekunder for at slukke for den. Sæt robotten tilbage på basen for at tænde for strømmen igen. Sluk din mobil. Vent i 30 sekunder, og tænd så for din mobil igen. Åben Wi-Fi-indstillingerne på din mobil, find Shark®-netværket og vælg "Forget Network (Glem netværk)". Åbn SharkClean-appen igen, og prøv at udføre forbindelsesproceduren igen.

Hvad bør jeg gøre, hvis jeg bekræftede en trådløs netværkskode, der er forkert?
Luk appen og genåbn den derefter. Sørg for, at du har indtastet den korrekte wi-fi-netværkskode denne gang. Vælg dit hjemme 2,4 GHz netværk i din telefons netværksindstillinger og vælg "Forget" (Glem). Genforbind til dit hjemmenetværk. Sørg for at bruge den korrekte adgangskode. Hvis det lykkedes at forbinde til dit hjemmenetværk, forsæt med appens opsætningsproces. Vi anbefaler, at du bruger øjeikonet, når du indtaster din adgangskode, for at sikre at den er korrekt. Kontakt din internetudbyder, hvis du ikke kan finde din wi-fi-adgangskode.

Hvad skal jeg gøre, hvis mit SharkNinja-brugernavn og min adgangskode er ugyldige?
Vi anbefaler, at du vælger øjeikonet ved siden af adgangskodefeltet for at kunne bekræfte, at du indtaster din adgangskode korrekt. Vælg "Glemt adgangskode" på log ind-siden. Det automatiske system vil sende en e-mail til dig med et link til at nulstille din adgangskode. Hvis du ikke kan se en e-mail, så tjek din indbakke og spammappe for e-mail fra mysharkninja@sharkninja.com. Du kan bruge muligheden "Gensend kode" for at sende e-mailen igen.

Hvad bør jeg gøre, hvis der er et problem i nulstillingen af adgangskoden (ikke modtaget e-mail, eller polet var ugyldig)?
Hvis du ikke kan se en e-mail, så tjek din indbakke og spammappe for e-mail fra mysharkninja@sharkninja.com. Du kan bruge muligheden "Gensend kode" for at sende e-mailen igen.

WI-FI-FEJLFINDING

- For at du kan bruge appen, skal din mobil være forbundet til et **2,4 GHz**-netværk. Appen virker kun på et 2,4 GHz-netværk.
- Brug ikke VPN eller en proxyserver.

KAN DU IKKE OPRETTE FORBINDELSE?

Genstart din robot
- Hvis din base har en strømafbryder, skal du sørge for, at den står i positionen TÆNDT.
- Tag robotten af basen og hold DOCK (LADESTATION)-knappen på robotten nede i 5-7 sekunder for at slukke for den. Placer robotten tilbage på dens base for at tænde for den igen.

Genstart din mobil
Sluk for mobilen, vent et par minutter, tænd så for den igen, og opret forbindelse til wi-fi.

Genstart din router
- Fjern strømkablet fra din router i 30 sekunder, og tilslut det så igen. Det kan tage flere minutter for din router at genstarte.

FEJLKODE	PROBLEM
! (RØD) + Wi-Fi-indikator (blinker RØDT)	Forkert adgangskode til Wi-Fi
! (blinker rødt) + Wi-Fi (RØD)	Kan ikke finde SSID, prøv igen senere
! + Wi-Fi (blinker RØDT på samme tid)	Kan ikke tilsluttes wi-fi

RESERVEDELE

BEMÆRK: Du kan besøge **www.sharkclean.eu for at bestille reservedele og filtre**

RESERVEDELE: ROBOT

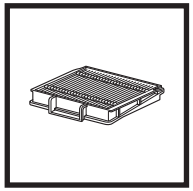
Robottens filtre

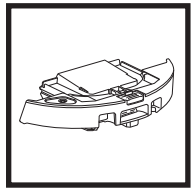
Selvtømmende støvbeholder

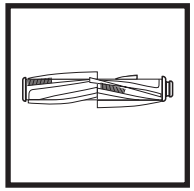
Børsterulle

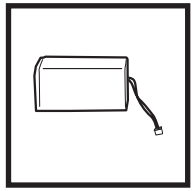
Batteri

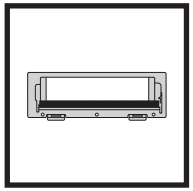
Børsterullelåge

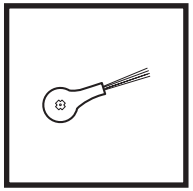
Sidebørste

RESERVEDELE: MOPPE

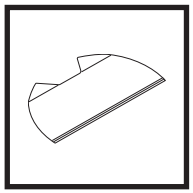
Moppepude

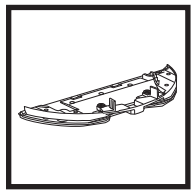
Pudeplade

RESERVEDELE: BASE

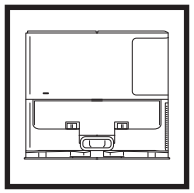
Ladestation

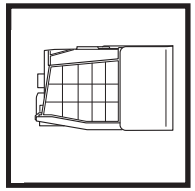
Base til støvbeholder

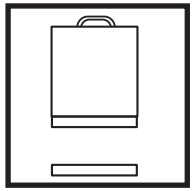
Basens skum- og filtfiltersæt foran motoren

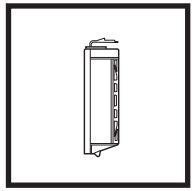
Basens filter bag motoren

FEJLKODER

Hvis der er fejllamper, der lyser eller blinker på din Shark Matrix™ Plus 2-i-1-robot, skal du se fejlkodeskemaet nedenfor:

FEJLKODE	LØSNING
CLEAN (RENGØRING) (RØD) blinker **+ ! (RØD)** blinker	Fejl i sugningsmotor. Fjern og tøm støvbeholderen, rengør filtre og fjern blokeringer for at sikre, at der ikke er noget, der reducerer sugningen.
RENGØRING (RØD) blinker	Robotten sidder muligvis fast på en forhindring. Flyt robotten til en plan overflade.
LADESTATION (RØD) blinker	Stopbom foran sidder muligvis fast. Rengør bommen og sørg for, at den kan bevæge sig frit ind og ud.
RENGØRING (RØD) + LADESTATION (RØD) blinker	Robottens støvbeholder er fjernet og skal sættes i igen.
LADESTATION (RØD) + ! (RØD) blinker	Sidebørste sidder fast. Fjern ophobet snavs fra sidebørsten.
RENGØRING (RØD) + LADESTATION (RØD) + ! (RØD) blinker	Et drivhjul sidder fast. Rengør hjulet og fjern snavs fra akslen.
RENGØRING (HVID) + LADESTATION (RØD) + ! (RØD) blinker	Fejl i hjulmotorkoder. Sluk og tænd for strømmen.
RENGØRING (HVID) + ! (RØD) blinker	Blokering i børsterulle. Fjern eventuelt snavs fra børsterullen.
RENGØRING (RØD) + LADESTATION (HVID) + ! (RØD) blinker	Der opstod en fejl under opstart af robotten. Sluk og tænd for strømmen.
RENGØRING (HVID) + LADESTATION (RØD) blinker	Robotten kan ikke finde basen. Løft din robot, og sæt den på ladestationen.
BATTERIIKON (RØD) blinker	Batteriet er meget lavt og skal genoplades. Placér robotten manuelt på basen, hvis den ikke kan finde den.
RENGØRING (RØD) blinker **+ LADESTATION (HVID)** blinker skiftevis	Robotten sidder fast. Flyt den til en plan overflade.
RENGØRING (GUL)	Væskebeholderen til Vac & Mop 2-i-1 støvbeholderen er tom. Fyld op igen før rengøring.

Sensornavn	Beskrivelse af funktion
Højde-sensor	Højdesensorer registrerer ujævnheder for at undgå fald ved hjælp af infrarøde stråler. Hvis der er en nedadgående trappe foran (hvis f.eks. højden af det hvide underlag er større end 50 mm, eller det sorte underlag er højere end 30 mm), så vil læseværdien være højere end den nuværende værdi, og robotten vil stoppe med at bevæge sig fremad.
Lidar-sensor	Lidar-sensoren hjælper robotten med at kortlægge ved hjælp af lasermåling. Registrerer i en afstand på 8 meter.
Sensor til at følge vægge	Sensoren til at følge vægge registrere afstanden mellem genstande og venstre side af robotten ved hjælp af afstandsmåling. Den registrerer i en afstand på 30 mm.

SLUTBRUGERAFTALE FOR SHARKNINJA-SOFTWARE

VIGTIGT: LÆS VENLIGST VILKÅRENE OG BETINGELSERNE I DENNE LICENSAFTALE OMHYGGELIGT, FØR DU BEGYNDER AT BRUGE DETTE PRODUKT.

Denne slutbrugerlicensaftale ("licensaftale") er en juridisk aftale mellem dig og SharkNinja Operating LLC's ("SharkNinja", "os" eller "vi") for SharkNinjas computersoftware, der allerede er installeret på din SharkNinja-enhed, som du henter for at styre SharkNinja-enheden fra din telefon eller computer, eller, i begge tilfælde, er gjort tilgængelig via opdateringer ("software"), samt alle trykte eller elektroniske dokumenter relateret til softwaren ("dokumentation").

Vi giver dig ret til at bruge softwaren og dokumentationen på vilkårene i denne licens. Vi sælger ikke softwaren eller dokumentationen til dig. Vi er til enhver tid ejere af softwaren og dokumentationen.

Hvis du ikke accepterer vilkårene i denne licensaftale, skal du ikke installere eller bruge dette softwaren eller SharkNinja-enheden. I det tilfælde kan du returnere den ubrugte SharkNinja-enhed til os mod en komplet tilbagebetaling. Dette påvirker ikke dine juridiske ret til at returnere varer til din forhandler, hvis du skifter mening, eller hvis de er defekte, eller i henhold til vilkårene i vores separate fabriksgaranti, hvis der er nogen.

1. LICENSGIVNING.

Installation og brug. Hvis du accepterer vilkårene i denne licensaftale, giver SharkNinja dig ret til at bruge denne software og dokumentation samt til at modtage og bruge enhver gratis supplerende programkode eller opdatering til softwaren, som inkorporerer programudvidelser og rettelser af fejl, som de kan blive leveret af licensgiveren af og til, udelukkende til brug i hjemmet og brug af den SharkNinja-enhed, som softwaren er leveret til.

2. BESKRIVELSE AF ANDRE RETTIGHEDER OG BEGRÆNSNINGER.

2.1. Vedligeholdelse af meddelelser om ophavsret. Du må ikke fjerne eller ændre nogen meddelelser om ophavsret på nogen som helst kopier af softwaren og dokumentationen.

2.2. Kopiering og distribution. Du må ikke lave kopier eller distribuere kopier af softwaren eller dokumentationen til tredjeparter.

2.3. Forbud mod omvendt konstruktion, dekompilering og demontering. Du må ikke foretage omvendt konstruktion, dekompilering eller demontering af softwaren, medmindre, og kun i det omfang, sådanne aktiviteter udtrykkeligt er tilladt i henhold til gældende lov uanset nærværende begrænsning.

2.4. Leje. Du må ikke udleje, lease eller udlåne softwaren eller dokumentationen uden skriftlig tilladelse fra SharkNinja.

2.5. Software "ikke til videresalg". Software, der er identificeret som "ikke til videresalg" eller "NFR", må ikke videresælges, overføres eller anvendes til noget andet end demonstrations-, test- eller evalueringsformål.

2.6. Supporttjenester. SharkNinja kan give dig supporttjenester relateret til denne software eller din SharkNinja-enhed ("supporttjenester"). Enhver supplerende programkode, der leveres til dig som en del af supporttjenester, skal betragtes som en del af denne software og er underlagt vilkårene og betingelserne i denne licensaftale.

2.7. Ejerskab af software. SharkNinja bevarer ejendomsret over alle immaterielle rettigheder forbundet med softwaren og dokumentationen.

2.8. Overensstemmelse med gældende love. Du skal overholde alle gældende love vedrørende brug af softwaren og dokumentationen.

3. OPDATERINGER.

SharkNinja kan opgradere eller opdatere, eller kræve, at du opgraderer eller opdaterer softwaren, for at softwaren skal passe til beskrivelsen af den, da vi leverede den til dig, før du købte din SharkNinja-enhed. Denne licensaftale vil gælde alle opgraderinger eller opdateringer leveret af SharkNinja, som erstatter og/eller supplerer softwaren, der blev leveret og forinstalleret på din SharkNinja-enhed, medmindre en sådan opgradering er ledsaget af en separat slutbrugerlicensaftale. I dette tilfælde vil denne slutbrugerlicensaftale gælde.

4. DATA OG FORTROLIGHED.

SharkNinja er fast besluttede på at sikre dit privatliv ved at overholde høje standarder for retfærdighed og integritet og gældende love for databeskyttelse. Vi er fast besluttede på at holde vores kunder orienteret om, hvordan vi bruger de oplysninger, vi indsamler fra dig gennem brug af softwaren. Vores praksis er beskrevet i SharkNinja fortrolighedspolitik samt i separate meddelelser, der gives, når en app, produkt eller tjeneste købes eller hentes. På alle tidspunkter vil dine oplysninger blive behandlet i overensstemmelse med den SharkNinja-fortrolighedspolitik, der er medtaget som reference i denne licensaftale og kan ses på følgende netadresse: https://ninjakitchen.eu/systempage.privacypolicy.pagelet2-page-cms-systempage.privacyPolicy.pagelet2-Page. Læs og gennemse venligst vores fortrolighedspolitik og andre relevante meddelelser angående fortrolighed for at forstå, hvordan dine personlige oplysninger indsamles, behandles og deles af SharkNinja, og dine rettigheder relateret til sådanne data.

5. TREDJEPARTS APPLIKATIONSBIBLIOTEKER OG INDBYGGET SOFTWARE

5.1 Du anerkender, at Ayla Networks, Inc. (“Ayla”) har leveret specifikke applikationsbiblioteker, der er indbygget i softwaren (”Ayla-applikationsbiblioteker”) og gør det muligt for SharkNinja-enheder at oprette forbindelse til Ayla Cloud-tjenester (“Ayla-indbygget software”).

5.2 Du må ikke bruge Ayla-applikationsbiblioteker undtagen som en indbygget del af softwaren og i uændret stand.

5.3 Du må ikke bruge Ayla-indbygget software undtagen som en indbygget del af din SharkNinja-enhed og i uændret stand.

5.4 Du må ikke foretage omvendt konstruktion, dekompilering eller demontering af Ayla-applikationsbiblioteker eller Ayla-indbygget software, medmindre, og kun i det omfang, sådanne aktiviteter udtrykkeligt er tilladt i henhold til gældende lovgivning uanset nærværende begrænsning.

5.5 SharkNinja bevarer ejendomsret over alle immaterielle rettigheder i Ayla-applikationsbiblioteker eller Ayla-indbygget software indbygget i softwaren.

5.6 Du må ikke bruge Ayla-applikationsbiblioteker eller Ayla-indbygget software til at forsøge at få uautoriseret adgang til eller brug af systemerne/tjenesteydelserne fra SharkNinjas øvrige licensgivere; du må heller ikke sende virus, orme, trojanske heste, tidsindstillede bomber, spyware, malware annulleringsrobotter, passive indsamlingsmekanismer, robotter, dataminesoftware eller nogen anden skadelig eller invasiv kode eller program til systemer/tjenester leveret af SharkNinjas øvrige licensgivere.

5.7 Du må ikke bruge Ayla-applikationsbiblioteker eller Ayla-indbygget software til at forstyrre, bryde eller omgå nogen sikkerhedsfunktion, autentificeringsfunktion, eller en hvilken som helst anden funktion, der begrænser eller håndhæver begrænsninger i anvendelsen af eller adgang til systemer/tjenester, der leveres af SharkNinjas øvrige licensgivere.

5.8 Du må ikke undersøge, angribe, scanne eller teste sårbarheden af systemerne/tjenesteydelserne, der leveres af SharkNinjas øvrige licenshavere.

5.9 SharkNinjas øvrige licenshavere af softwaren, Ayla-applikationsbiblioteker, og Ayla-integreret software er de angivne begunstigede tredjeparter i denne licensaftale, og bestemmelserne i dette afsnit af denne licensaftale er lavet udtrykkeligt til gavn for sådanne licensgivere og kan håndhæves af disse.

6. OPHØR. Med forbehold for eventuelle andre rettigheder kan SharkNinja opsige denne licensaftale, hvis du overtræder denne licensaftale i væsentlig eller vedholdende grad og ikke korrigerer dette (hvis muligt) inden 14 dage efter, at du har modtaget en skriftlig meddelelse. Ved opsigelse uanset årsag vil alle rettigheder givet til dig i denne licensaftale ophøre, og du skal stoppe alle aktiviteter givet i denne licensaftale, øjeblikkeligt slette eller fjerne softwaren fra al computerudstyr, som du har, og øjeblikkeligt ødelægge eller returnere (efter vores valg) alle kopier af softwaren, som du ejer, har i varetægt eller kontrollerer.

7. VORES ANSVAR FOR TAB OG SKADE, SOM FORBRUGERE LIDER.

7.1. Softwaren er kun til huslig og privat brug. Hvis du bruger softwaren til et kommercielt eller forretningsmæssigt formål eller til videresalg, har vi intet erstatningsansvar over for dig for eventuelt tab af fortjeneste, tab af forretning, forretningsafbrydelse eller tab af forretningsmulighed.

7.2 Du accepterer, at softwaren ikke er udviklet til at leve op til dine individuelle krav, og at det derfor er dit ansvar at sikre, at softwaren som beskrevet i dokumenterne opfylder dine krav.

7.3 Vi er ansvarlige for tab eller skade, som du lider, som er et forudsigeligt resultat af vores brud på denne licensaftale eller vores manglende brug af rimelig omhu og færdighed, men vi er ikke ansvarlige for et tab eller en skade, der ikke kan forudses, på nær som beskrevet i 7.3 til 7.4 nedenfor. Tab eller skade er forudsigelig, hvis det enten er indlysende, at det vil ske, eller hvis både vi og du på tidspunktet, hvor denne licensaftale trådte i kraft, vidste, at det kunne ske.

7.4 Hvis defekt digitalt indhold, som vi har leveret, skader en enhed eller digitalt indhold, som tilhører dig, så vil vi, i henhold til afsnit 46 i forbrugerrettighederne fra 2015, enten reparere skaden eller betale dig en kompensation. Men vi vil ikke være ansvarlige for skade, som du kunne have undgået ved at følge vores råd om at anvende en opdatering eller opgradering, der blev tilbudt dig gratis, eller for skader, som er forårsaget af, at du ikke fulgte installationsinstruktionerne korrekt eller ikke havde de minimumssystemkrav, som vi rådede til.

7.5 Hvis du har købt SharkNinja-enheden direkte fra SharkNinja eller et af gruppens firmaer, kan vi eller vores gruppefirma, som sælger, være ansvarlige over for dig i henhold til salgskontrakten for tab eller skader forårsaget af brug af softwaren. Du kan finde vores vilkår og betingelser for salg her: https://ninjakitchen.eu/terms-and-conditions . Hvis du har købt SharkNinja-enheden fra et andet firma, kan de have et lignende ansvar over for dig.

7.6 Mange SharkNinja-produkter leveres med en gratis fabriksgaranti. Hvis du lider tab eller skade som resultat af brug af softwaren, kan du måske indgive en klage i henhold til garantien. Du kan finde vilkårene for vores garanti her: www.ninjakitchen.com/support/hc/en-gb/articles/360013838359-Ninja-Guarantee-Terms-Conditions.

7.7 Vi udelukker ikke eller begrænser ikke på nogen måde vores erstatningsansvar over for dig, i tilfælde hvor det ville være ulovligt at gøre det. Dette omfatter erstatningsansvar for død eller personskade forårsaget af vores uagtsomhed eller uagtsomhed fra vores medarbejderes, agenters eller underleverandørers side eller for svig eller svigagtig afgivelse af urigtige oplysninger.

8. **GÆLDENDE LOV OG RETSKREDS**. Denne licensaftale er underlagt engelsk lov, og du kan bringe juridiske sagsanlæg vedrørende produkterne for de engelske domstole. Hvis du bor i Skotland, kan du bringe juridiske sagsanlæg vedrørende produkterne for enten de skotske eller engelske domstole. Hvis du bor i Nordirland, kan du bringe juridiske sagsanlæg vedrørende produkterne for enten de skotske eller engelske domstole.

9. **OVERDRAGELSE**. Vi kan overdrage vores rettigheder og forpligtelser under denne licensaftale til en anden organisation. Vi vil altid meddele dig det skriftligt, hvis dette sker, og vi vil sikre, at overdragelsen ikke påvirker dine rettigheder i henhold til licensaftale.

Shark | NINJA

ZWEI (2) JAHRE BESCHRÄNKTE GARANTIE RV2620WAEU

Wenn Sie als Verbraucher ein Produkt in Deutschland kaufen, erhalten Sie automatisch Ihre gesetzlichen Gewährleistungsrechte hinsichtlich der Mangelfreiheit des jeweiligen Produktes. Sie können diese gesetzlichen Rechte Ihrem Einzelhändler, bei dem Sie das Produkt erworben haben, gegenüber geltend machen oder uns gegenüber, sofern Sie das Produkt direkt bei Shark erworben haben. Die Inanspruchnahme dieser gesetzlichen Rechte ist unentgeltlich.

Allerdings haben wir bei Shark so großes Vertrauen in die Qualität unserer Produkte, dass wir Ihnen eine zusätzliche Herstellergarantie von zwei (2) Jahren bieten. Diese Garantie schränkt Ihre gesetzlichen Rechte aus dem Kaufvertrag mit dem Einzelhändler, bei dem Sie das Produkt erworben haben, oder die Verpflichtungen Ihres Einzelhändlers aus dem Kaufvertrag mit ihm nicht ein. Das gilt auch gegenüber uns, wenn Sie das Produkt direkt von Shark erworben haben.

Nachfolgend werden die Bedingungen und der Umfang unserer Herstellergarantie beschrieben, die SharkNinja Germany GmbH, Rotfeder-Ring 9, 60327 Frankfurt am Main (Deutschland) gibt.

Shark®-Garantie

Ein Haushaltsgerät bedeutet eine beträchtliche Investition. Ihr neues Gerät sollte daher so lange wie möglich funktionieren. Die Garantie spielt dabei eine wichtige Rolle und spiegelt wider, wie viel Vertrauen der Hersteller in sein Produkt und die Herstellungsqualität hat

Wie lang ist die Garantie auf unsere Produkte?

Da wir großes Vertrauen in unser Design und die Qualitätskontrolle setzen, ist die Garantie für Ihr Produkt für eine Dauer von zwei (2) Jahren ab dem Kaufdatum gültig.

Wo ist die Garantie räumlich gültig?

Bitte beachten Sie, dass die zwei Jahres-Garantie für alle Produkte Geltung hat, die bei einem Händler (online und offline) mit Sitz in der EU gekauft wurden.

Wie mache ich die Garantie geltend?

Wenden Sie sich hierzu bitte an unseren Kundendienst. Unsere Kundendienst-Helpline **(0800 000 9063)** ist von Montag bis Freitag von 9.00 bis 18.00 Uhr für Sie da. Der Anruf ist kostenlos, und Sie werden sofort zu einem Mitarbeiter von uns durchgestellt. Halten Sie hierzu auch bitte Ihren Kaufbeleg bereit. Bitte bewahren Sie den Kaufbeleg immer auf. Wenn ein Garantiefall eintritt, brauchen wir den Kaufbeleg, um zu prüfen, ob die Informationen, die Sie uns gegeben haben, korrekt sind. Wenn Sie keinen gültigen Kaufbeleg vorlegen können, verlieren Sie dadurch Ihren Garantieanspruch.

Sie können unserem Kundendienst auch eine E-Mail an **kundendienst-de@sharkninja.com** schicken. Bitte fügen Sie auch hier eine Kopie Ihres Kaufbeleges bei und schildern Sie uns Ihren Garantiefall so detailliert wie möglich.

Wenn Sie uns mit einem Garantieanspruch kontaktieren, werden wir in erster Linie entsprechende Fehlerbehebungsmaßnahmen mit Ihnen durchführen und, je nach Ergebnis, den weiteren Verlauf mit Ihnen besprechen. In den meisten Fällen werden wir Ihnen Ersatzteile schicken oder Ihr Gerät komplett ersetzen, falls der Fehler nicht mit einem Ersatzteil gelöst werden kann.

Sie erhalten auch Online-Unterstützung unter **www.sharkclean.eu**

Wie registriere ich meine Garantie?

Sie können Ihre Garantie innerhalb von 28 Tagen ab dem Kaufdatum online registrieren.

Um Zeit zu sparen, halten Sie bitte die folgenden Informationen zu Ihrem Gerät bereit:

- Modellnummer
- Seriennummer (falls verfügbar)
- Kaufdatum des Produkts (Kauf- oder Lieferbeleg)

Um sich zu registrieren, besuchen Sie bitte **www.sharkclean.eu**

Welche Vorteile habe ich von der Registrierung meiner Garantie?

Die Registrierung der Garantie ist keine Voraussetzung für deren Geltendmachung. Wenn Sie Ihre Garantie aber registrieren, können Sie auch unseren Newsletter mit Tipps, Ratschlägen und Gewinnspielen abonnieren. Über den Newsletter erhalten Sie aktuelle Nachrichten zu neuen Technologien und Produkten von Shark. Wenn Sie Ihre Garantie online registrieren, erhalten Sie sofort eine Bestätigung, dass Ihre Daten bei uns eingegangen sind.

Details zu unserer Datenschutzrichtlinie finden Sie unter **www.sharkclean.eu**

Was wird durch die Garantie abgedeckt?

Reparatur oder Ersatz Ihres Produkts (nach Wahl von uns), einschließlich aller Teile und der Arbeitszeit bei Konstruktions-, Material- und Verarbeitungsfehlern (inklusive Transport- und Versandkosten).

ZWEI (2) JAHRE BESCHRÄNKTE GARANTIE RV2620WAEU

Was wird durch die Garantien nicht abgedeckt?

- Normaler Verschleiß.
- Versehentliche Beschädigungen, Fehler, verursacht durch fahrlässigen Gebrauch oder nachlässige Pflege, Fehlbedienung, Vernachlässigung, achtlose oder unsachgemäße Handhabung des Haushaltsgerät, die nicht in Übereinstimmung mit den Anweisungen in der mitgelieferten Bedienungsanleitung von Shark® zu Ihrem Gerät erfolgt.
- Gebrauch des Luftreinigers zu anderen Zwecken als dem normalen Gebrauch im Haushalt.
- Der Gebrauch von Teilen, die nicht in Übereinstimmung mit den Anweisungen in der Bedienungsanleitung montiert oder installiert wurden.
- Verwendung von Teilen und Zubehör, die keine Originalkomponenten von Shark® sind.
- Fehlerhafte Installation (außer, wenn die Installation von Shark durchgeführt wurde).
- Wenn Reparaturen oder Änderungen, die nicht von Shark und seinen Handelsvertretern oder Vertragshändlern, sondern von Dritten durchgeführt wurden, es sei denn, Sie können nachweisen, dass die Reparaturen oder Änderungen, die von anderen durchgeführt wurden, nicht mit dem Mangel zusammenhängen, für den Sie die erweiterte Garantie ausüben.

Was geschieht, wenn meine Garantie ausläuft?

Shark stellt keine Geräte her, die nur für eine begrenzte Zeit funktionieren. Wir wissen es zu schätzen, wenn Kunden ihren Luftreiniger auch nach Ablauf der Garantiefrist reparieren lassen möchten. Bitte kontaktieren Sie in diesem Falle unsere Kundendienst-Helpline unter der Rufnummer **0800 000 9063**, und fragen Sie nach unserem Kundenprogramm für abgelaufene Garantien.

Wo kann ich Originalersatzteile und Originalzubehör von Shark kaufen?

Ersatzteile und Zubehör von Shark werden von denselben Ingenieuren entwickelt, die auch Ihr Shark entwickelt haben. Die vollständige Palette der Ersatz- und Zubehörteile von Shark für alle Shark-Geräte finden Sie unter **www.sharkclean.eu**

BITTE AUFMERKSAM DURCHLESEN UND ZUR INFORMATION AUFBEWAHREN

Diese Bedienungsanleitung hilft dir dabei, deinen Shark Robot bestmöglich zu verwenden.

SharkNinja Europe Ltd,

1st/2nd Floor Building 3150,
Thorpe Park,
Century Way,
Leeds, England,
LS15 8ZB

SharkNinja Germany GmbH

Rotfeder-Ring 9
60327 Frankfurt am Main, Deutschland
sharkclean.de

Die Abbildungen können vom tatsächlichen Produkt abweichen. Im ständigen Bemühen um die fortlaufende Verbesserung unserer Produkte behalten wir uns Änderungen der hierin enthaltenen Spezifikationen ohne Ankündigung vor.

NOTER

WICHTIGE SICHERHEITSHINWEISE

VOR DEM GEBRAUCH BITTE SORGFÄLTIG DURCHLESEN • NUR FÜR DEN HAUSGEBRAUCH

Sollte der Stecker des Ladekabels nicht richtig in die Steckdosenöffnung passen, drehen Sie den Stecker um und versuchen Sie es erneut. Wenn er immer noch nicht passt, wenden Sie sich an einen qualifizierten Elektriker. Schieben Sie den Stecker NICHT mit Gewalt in die Steckdose und versuchen Sie NICHT, den Stecker an die Steckdose anzupassen.

⚠ WARNHINWEIS

So verringern Sie das Risiko von Brand, Elektroschock, Verletzungen oder Sachschäden:

ALLGEMEINE WARNHINWEISE

Bei der Verwendung eines Elektrogeräts sollten immer die grundlegenden Vorkehrungen befolgt werden, einschließlich der folgenden:

1. Dieses Gerät besteht aus einem Saugroboter und einer Ladestation mit Netzteil. Diese Bestandteile enthalten elektrische Anschlüsse, elektrische Leitungen und bewegliche Teile, von denen eine Gefahr für den Benutzer ausgehen kann.

2. Verlegen Sie Kabel anderer Geräte nach außerhalb des Reinigungsbereichs.

3. Inspizieren Sie sämtliche Komponenten vor der Verwendung auf Schäden. Ist ein Bestandteil beschädigt, darf der Staubsauger nicht verwendet werden.

4. Verwende nur identische Ersatzteile, die auf sharkclean.com angeboten werden.

5. Dieser Saugroboter enthält keine Ersatzteile.

6. Verwenden Sie das Gerät nur wie im Benutzerhandbuch auf sharkclean.com beschrieben.
Verwenden Sie den Saugroboter **AUSSCHLIESSLICH** für die in der Bedienungsanleitung angegebenen Zwecke.

7. Mit Ausnahme von Filtern, Staubbehältern und Pads dürfen Teile des Saugroboters **NICHT** mit Wasser oder anderen Flüssigkeiten in Kontakt kommen.

8. Fassen Sie **NICHT** in die Öffnungen der Basis oder des Saugroboters.

WARNHINWEISE ZUR NUTZUNG

9. Dieses Gerät kann unter Aufsicht oder nach ausreichender Einweisung von Kindern ab 8 Jahren und von Personen mit verminderten physischen, sensorischen oder geistigen Fähigkeiten oder einem Mangel an Erfahrung und Kenntnissen verwendet werden, wenn diese die damit verbundenen Risiken kennen.
a) Kinder dürfen nicht mit diesem Gerät spielen.
b) Reinigung und durch den Anwender vorzunehmende Wartungsarbeiten dürfen von Kindern nur unter Aufsicht vorgenommen werden.

10. Um das Risiko zu minimieren, dass der Saugroboter in unsichere Bereiche (Treppenabsätze, Kamine, Nassbereiche) fährt, legen Sie diese Bereiche mithilfe der Kartenfunktion in der SharkClean® Mobile App als sogenannte „Sperrzonen“ fest. Aktivieren Sie nach dem Festlegen der Abgrenzung den Staubsauger und bestätigen Sie durch Sichtkontrolle, dass die Einstellungen den Roboter tatsächlich vom Überschreiten der Grenzen abhalten. Passen Sie die Einstellungen bei Bedarf an.

11. Schalten Sie den Saugroboter immer aus, bevor Sie den Filter, den Staubbehälter oder die Seitenbürsten einsetzen oder entfernen.

12. Fassen Sie den Netzstecker, die Ladestation, das Ladekabel oder den Saugroboter **NICHT** mit nassen Händen an. Reinigung und durch den Anwender vorzunehmende Wartungsarbeiten dürfen von Kindern nur unter Aufsicht vorgenommen werden.

13. Benutzen Sie den Saugroboter **NICHT** ohne Staubbehälter, Filter, Bürstenrolle und Seitenbürste.

14. Das Ladekabel darf **NICHT** beschädigt werden:
a) Ziehen oder tragen Sie die Ladestation **NICHT** am am Kabel und benutzen Sie das Kabel **NICHT** als Griff**.**
b) Ziehen Sie den Stecker **NICHT** am Kabel aus der Steckdose. Ziehen Sie am Stecker, nicht am Kabel.
c) Achten Sie darauf, dass das Netzkabel **NICHT** in einer Tür eingeklemmt oder um scharfkantige Ecken herumgeführt wird und halten Sie es von heißen Oberflächen fern.

15. Stecken Sie **KEINE** Gegenstände in die Düse oder Zubehöröffnungen. Benutzen Sie das Gerät **NICHT**, wenn eine Öffnung blockiert ist. Halten Sie die Öffnung immer frei von Staub, Fusseln, Haaren und allem, was den Luftstrom einschränken könnte.

16. Verwenden Sie den Saugroboter **NICHT**, wenn der Luftstrom beeinträchtigt ist. Wenn der Luftstrom blockiert ist, schalten Sie den Staubsauger aus und entfernen Sie sämtliche Fremdkörper, bevor Sie das Gerät wieder in Betrieb nehmen.

17. Halten Sie alle Öffnungen des Staubsaugers von Haaren, Gesicht, Fingern, bloßen Füßen oder loser Kleidung fern.

18. Benutzen Sie den Saugroboter **NICHT**, wenn er nicht ordnungsgemäß funktioniert bzw. fallen gelassen, beschädigt, im Freien stehen gelassen oder in Wasser getaucht wurde.

19. Stellen Sie den Saugroboter **NICHT** auf instabile Oberflächen.

20. Wenn der Saugroboter nicht von der Dockingstation startet, muss er mindestens 45 cm von Treppen oder Absätzen entfernt platziert werden.

21. Verwenden Sie das Gerät **NICHT,** um Folgendes aufzusaugen:
a) Verschüttete Flüssigkeiten.
b) Große Gegenstände
c) Harte oder spitze Gegenstände (Glas, Nägel, Schrauben oder Münzen)
d) Große Mengen an Staub (Staub von Trockenbau, Kaminasche oder Glut).
e) Rauchende oder brennende Gegenstände (heiße Kohlen, Zigarettenstummel oder Streichhölzer)
f) Entzündliche oder brennbare Materialien (Feuerzeugflüssigkeit, Benzin oder Kerosin)
g) Toxische Materialien (hohe Konzentrationen von Chlorbleiche, hohe Konzentrationen von Ammoniak oder Abflussreiniger)

22. Verwenden Sie das Gerät **NICHT** in folgenden Bereichen:
a) Bereiche im Freien in der Nähe von frei zugänglichen Kaminen oder Feuerstellen
b) In abgeschlossenen Bereichen, die möglicherweise explosive oder toxische Gase oder Dämpfe enthalten (Feuerzeugflüssigkeit, Benzin, Kerosin, Farbe, Farbverdünner, Mottenschutzmittel oder entflammbarer Staub).
c) In Bereichen mit einem Heizgerät
d) In der Nähe von frei zugänglichen Kaminen oder Feuerstellen

23. Schalten Sie den Saugroboter vor jeder Einstellung, Reinigung, Wartung oder Fehlersuche aus.

24. Lassen Sie alle Filter vollständig an der Luft trocknen, bevor Sie sie wieder in den Bodenreinigungsroboter einsetzen, um zu verhindern, dass Flüssigkeit in die elektrischen Teile gezogen wird.

25. Nehmen Sie **KEINE** Änderungen oder Reparaturversuche am Saugroboter oder am Akku vor, es sei denn, dies ist in der Bedienungsanleitung angegeben. Verwenden Sie den Staubsauger **NICHT**, wenn er verändert oder beschädigt wurde.

26. Entfernen Sie alle verschütteten oder ausgelaufenen Flüssigkeiten von der Dockingmatte, der Basis oder dem Boden, da diese einen Stromschlag verursachen können.

27. Achten Sie beim Nachfüllen des Behälters auf Leckagen, da Flüssigkeitsansammlungen eine Rutschgefahr darstellen und einen elektrischen Schlag verursachen können. Wenn der Behälter beschädigt ist, muss er ersetzt werden.

28. Seien Sie vorsichtig, wenn Sie über gewischte Böden laufen, da diese rutschig sein können, wenn sie feucht sind.

29. Damit die Abgrundsensoren Ihres Roboters einwandfrei funktionieren, muss der Abstand zwischen Läufern, Teppichen, Teppichböden oder kleineren Hindernissen (wie Kindergittern) und einer Treppe mindestens 20 cm betragen (oder sie müssen durchgehend sein und über den Treppenrand hinausragen). Wenn ein Läufer, Teppich oder Teppichboden, der weniger als 20 cm von der Treppe entfernt ist, nicht bewegt werden kann, müssen Sie eine Sperrzone verwenden, um die Treppe abzusperren.

30. Verwenden Sie ihn **NICHT** als Aufsatz für Elektrowerkzeuge zur Staubaufnahme.

31. Verwenden Sie den Staubsauger **NICHT** auf nassen Oberflächen (es sei denn, es handelt sich um einen Nass-/Trockensauger).

32. Verwenden Sie den Staubsauger **NICHT** in Räumen, in denen Säuglinge oder Kinder schlafen.

33. Verwenden Sie den Staubsauger **NICHT** in Bereichen, in denen sich brennende Kerzen oder zerbrechliche Gegenstände auf dem zu reinigenden Boden befinden.

34. Verwenden Sie den Staubsauger **NICHT** in Räumen, in denen Kerzen auf Möbeln brennen, gegen die der Staubsauger versehentlich stoßen könnte.

35. Erlauben Sie Kindern **NICHT**, sich auf den Staubsauger zu setzen.

AKKUVERBRAUCH

36. Der Akku dient als Stromquelle für den Staubsauger. Lesen und befolgen Sie alle Anweisungen zum Aufladen.

37. Um ein versehentliches Starten zu verhindern, vergewissern Sie sich bitte, dass der Staubsauger ausgeschaltet ist, bevor Sie ihn hochheben oder tragen.

38. Verwenden Sie **AUSSCHLIESSLICH** die Shark® Ladestationen XDRV2600WAEU und den Akku RVBAT850 (EUK) 26 V. Eine Verwendung anderer Akkus oder Ladegeräte kann zu einem Brandrisiko führen.

39. Halten Sie den Akku fern von allen metallischen Objekten wie Büroklammern, Münzen, Schlüsseln, Nägeln oder Schrauben. Das Kurzschließen der Akkuklemmen kann zu Bränden und Verbrennungen führen.

40. Bei falscher Handhabung könnten Flüssigkeiten aus dem Akku austreten. Kontakt mit solchen Flüssigkeiten muss unbedingt vermieden werden, da er zu Reizungen und Verbrennungen führen kann. Bei Kontakt unbedingt gründlich mit Wasser abwaschen. Sollte die Flüssigkeit in die Augen geraten, suchen Sie unverzüglich einen Arzt auf.

41. Der Saugroboter darf nicht bei Temperaturen unter 10 °C oder über 40 °C gelagert, geladen oder verwendet werden. Vergewissern Sie sich, dass der Akku und der Sauger vor dem Laden oder Verwenden die Raumtemperatur erreicht haben. Wenn der Saugroboter oder der Akku Temperaturen ausgesetzt werden, die außerhalb dieses Bereichs liegen, kann es zu Schäden am Akku und einem erhöhten Brandrisiko kommen.

42. Setzen Sie den Saugroboter oder Akku **NIEMALS** Flammen oder Temperaturen über 130 °C aus, da dies zu einer Explosion führen kann.

43. Nicht aufladbare Akkus können nicht aufgeladen werden.

SPERRZONEN

44. Verwenden Sie immer Sperrzonen rund um reflektierende Bodenbeläge und Oberflächen.

45. Sperrzonen sollten immer in der Nähe von mit Teppich ausgelegten Treppen verwendet werden.

46. Verwenden Sie **KEINE** Sperrzonen im Umkreis von 3 Metern um die Dockingstation.

LASER-WARNUNG

47. Dieses Produkt hat einen Laser der Klasse 1. Er ist unter normal vorhersehbaren Bedingungen (wie in der Bedienungsanleitung beschrieben) sicher. Den Saugroboter stets ausschalten, bevor er hochgehoben wird oder Wartungsarbeiten an ihm vorgenommen werden.

48. **NICHT** direkt in den Laser schauen.

DIESE BEDIENUNGSANLEITUNG AUFBEWAHREN

Die aktuellsten Warnhinweise finden Sie unter **sharkclean.eu/help**

LERNEN SIE DEN SHARK MATRIX™ PLUS 2-IN-1 SAUGROBOTER KENNEN

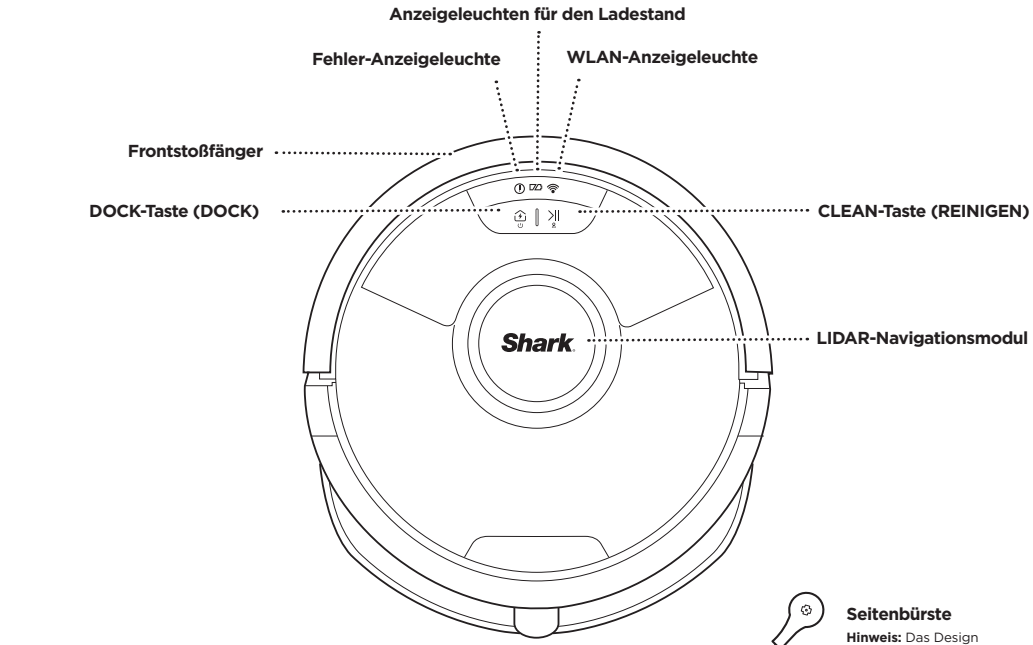

Seitenbürste

Hinweis: Das Design der Seitenbürste kann variieren

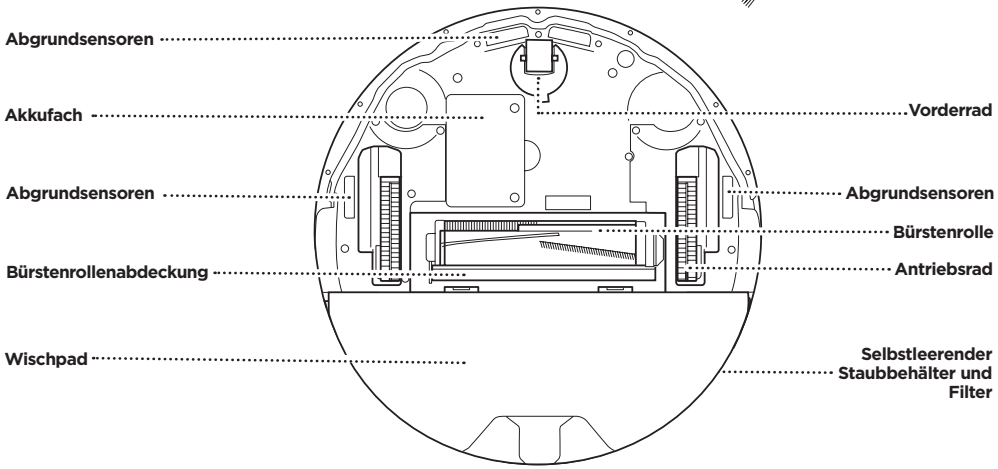

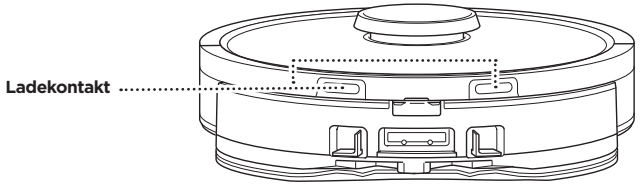

LERNEN SIE DEN SHARK MATRIX™ PLUS 2-IN-1 SAUGROBOTER KENNEN

STAUBBEHÄLTER DES SAUGROBOTERS

VAC & MOP 2-in-1-Staubbehälter

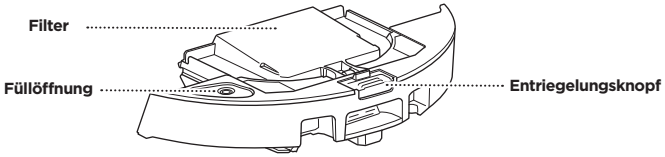

Fasst trockenen Schmutz beim Staubsaugen und Wasser zum Wischen.

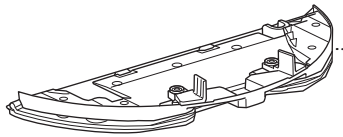

Das Wischpad wird am Staubbehälter angebracht, wodurch der Wischmodus des Saugroboters aktiviert wird.

SELBSTENTLEERENDE BASIS, VORDERSEITE

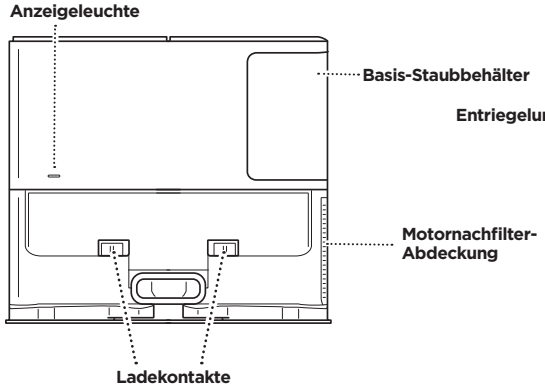

SELBSTENTLEERENDE BASIS, RÜCKSEITE

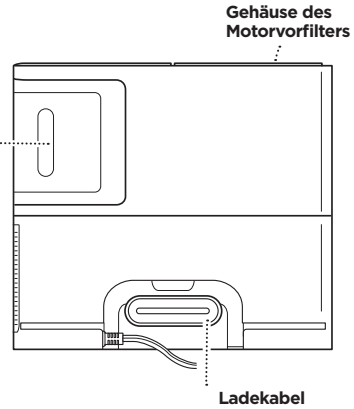

LANDEMATTE

(Mit dieser Seite nach oben)

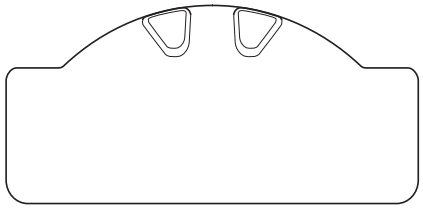

SELBSTENTLEERENDE BASIS

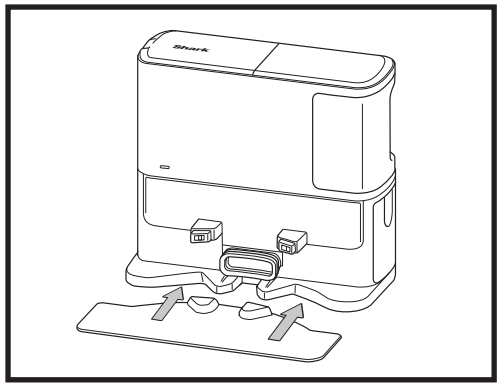

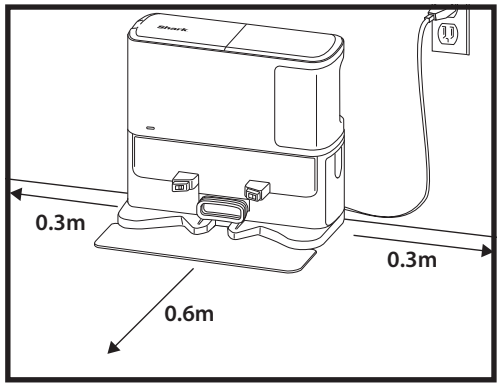

Legen Sie die Landematte auf den Boden und richten Sie die selbstentleerte Basis darauf aus, sodass sie einrastet.

- Wählen Sie einen **festen** Standort für die **selbstleerende Basis.** Entfernen Sie die Schutzfolie von Roboter und Basis.
- Stellen Sie die Basis so auf den Boden, dass ihre Rückseite an einer freien Wand platziert ist. Wählen Sie eine ebene Oberfläche mit unbedecktem Boden in einem zentralen Bereich mit **starkem WLAN-Signal**. Platzieren Sie die Basis nicht an einer Heizleiste oder einem anderen Heizelement.
- **Entfernen Sie alle Gegenstände**, die weniger als 30 cm von den Seiten der Basis oder weniger als 60 cm von der Vorderseite der Basis entfernt sind.
- Schließen Sie die Basis an das Stromnetz an. Das Stromanzeige-Symbol ( ) oben rechts an der Basis leuchtet, **sobald die Basis an das Stromnetz angeschlossen ist**.

Wenn die Basis nach der Einrichtung umgestellt wird, findet der Saugroboter möglicherweise nicht mehr den Rückweg und muss Ihr Zuhause neu kartieren.

MONTAGE DER SEITENBÜRSTE

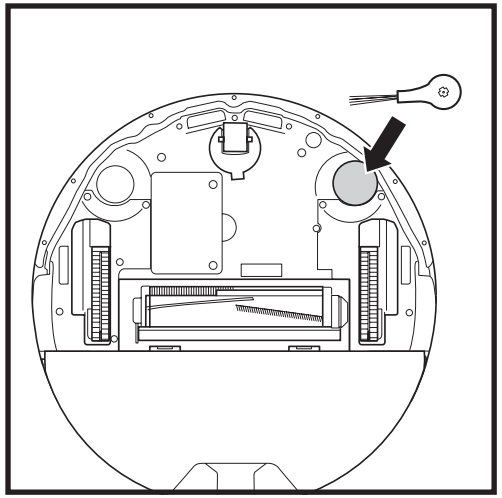

Rasten Sie die mitgelieferte Seitenbürste in die viereckigen Zapfen an der Unterseite des Roboters ein. Die Bürste dreht sich im Uhrzeigersinn, wenn sie korrekt montiert ist.

Hinweis: Das Design der Seitenbürste kann variieren.

AKKU-ANZEIGELEUCHTE DES SAUGROBOTERS

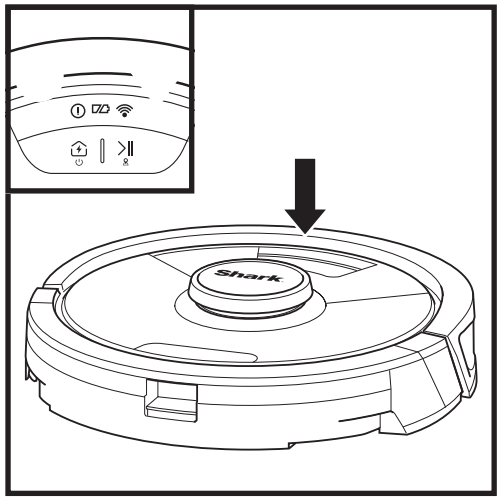

In Verwendung

Laufender Ladevorgang (Weiß)

Leerer Akku oder Aus

Die weißen Anzeigeleuchten für den Ladestand zeigen an, wie viel Akkuleistung noch vorhanden ist.

Während des Ladevorgangs des Saugroboters blinken die beiden weißen LED-Leuchten. Wenn der Ladevorgang abgeschlossen ist, leuchten sie konstant. Die vollständige Ladung des Saugroboters kann bis zu 6 Stunden dauern.

Wenn der Saugroboter im Leerlauf ist und sich nicht in der Ladestation befindet, wechselt er nach 10 Minuten in den **Ruhemodus**. Die Anzeigeleuchten gehen aus, aber der Akku und die WLAN-Leuchten bleiben im Ruhemodus eingeschaltet. Um den Roboter aus dem Ruhemodus zu holen, drücken Sie auf eine beliebige Taste.

HINWEIS: Wenn die LED-Leuchte „niedriger Akkustand“ rot blinkt, kann der Saugroboter mit der verbliebenen Akkuleistung nicht mehr zur Station zurückkehren. Stellen Sie den Roboter per Hand auf die Basis.

TIPP: Um die Akkulaufzeit zu verlängern, sollten Sie den Roboter ausschalten, wenn er länger nicht gebraucht wird. Halten Sie dazu 5 bis 7 Sekunden lang die DOCK-Taste (DOCK) gedrückt. Der Saugroboter sollte mindestens einmal alle drei Monate aufgeladen werden.

BEIM LADEN

WICHTIG: Der Shark® Matrix™ Plus 2-In-1 Saugroboter verfügt über einen eingebauten, wiederaufladbaren Akku. Laden Sie den Akku vor dem ersten Gebrauch vollständig auf. Der vollständige Ladevorgang kann bis zu 6 Stunden dauern.

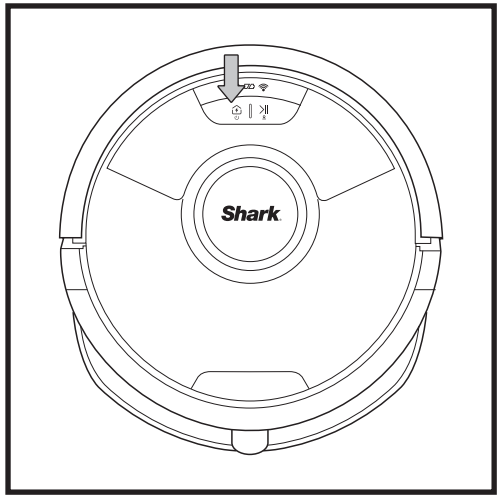

Schalten Sie den Roboter EIN, indem Sie die DOCK-Taste (DOCK) 5 bis 7 Sekunden lang gedrückt halten. Stellen Sie den Saugroboter zum Aufladen auf die Basis. Der Saugroboter piept, wenn das Laden beginnt, und die Anzeigeleuchte an der Basis leuchtet auf.

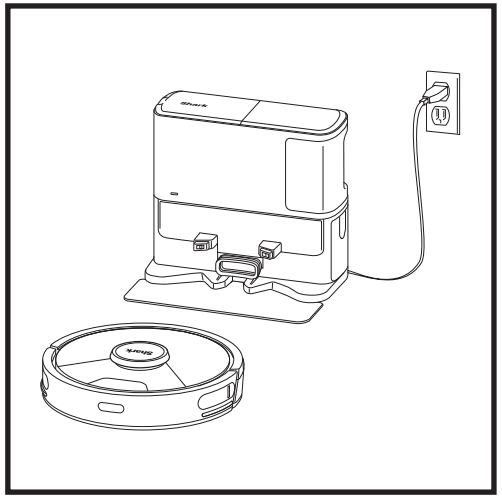

Wenn der Reinigungszyklus abgeschlossen ist oder der Akku schwach wird, sucht der Saugroboter nach der Basis. Wenn der Saugroboter nicht zur Basis zurückkehrt, ist seine Ladung möglicherweise aufgebraucht – oder, wenn er sich im Wischmodus befindet, kann es sein, dass die Basis durch Teppiche blockiert wird.

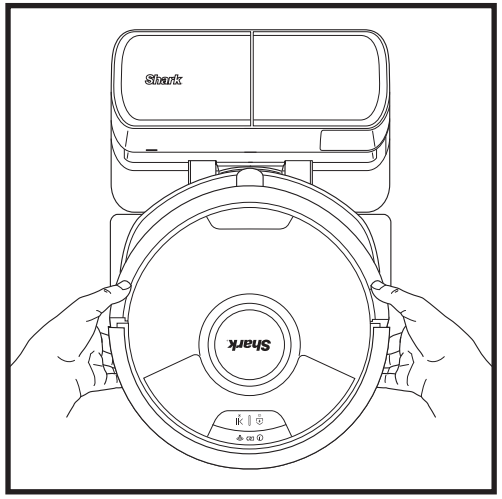

Der Saugroboter dockt mit seiner **RÜCKSEITE** an die Basis an, damit er sich automatisch entleeren kann.

HINWEIS: Wenn der Akku des Roboters leer ist und er nicht zur Basis fahren kann, tragen Sie ihn dorthin. Wird der Roboter von Ihnen (eigenhändig) auf die Station gebracht, stellen Sie sicher, dass die **Kontakte zum Laden** auf der Unterseite des Roboters diejenigen an der Station berühren. Achten Sie beim Aufheben des Roboters darauf, dass sich Ihre Finger nicht zwischen dem Stoßfänger und der Basis des Roboters befinden.

TASTEN UND ANZEIGELEUCHTEN

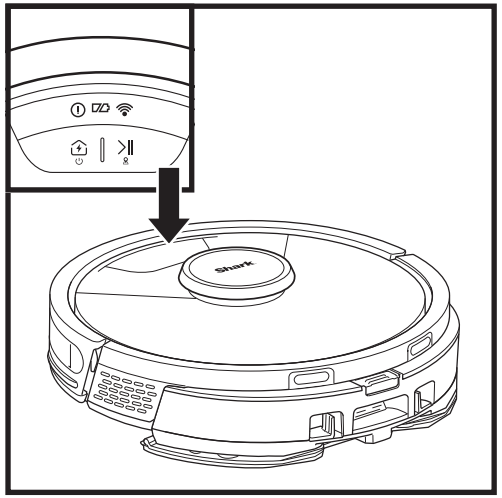

CLEAN-TASTE (REINIGEN)

Drücken Sie die Taste, um einen Reinigungsvorgang zu starten, und drücken Sie sie erneut, um den Reinigungsvorgang anzuhalten. Um die Funktion „Matrix Clean“ zu aktivieren – sodass sich der Saugroboter auf einen Bereich von 1,5 m × 1,5 m konzentriert – halten Sie die CLEAN-Taste (REINIGEN) 5 Sekunden lang gedrückt.

DOCK-TASTE (DOCK)

Drücken Sie die Taste, um den Roboter zur Basis zurückzuschicken. Um den Roboter auszuschalten, nehmen Sie ihn von der Basis für die Selbstentleerung und halten Sie die auf dem Roboter befindliche DOCK-Taste (DOCK) 5 bis 7 Sekunden lang gedrückt.

ANZEIGELEUCHTEN FÜR DEN LADESTAND

Zeigen die verbleibende Akkuladung an.

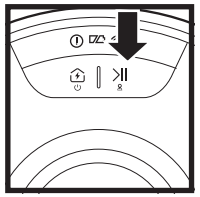

ANZEIGELEUCHTE FÜR DAS NASSWISCHEN

Der Bereich über der CLEAN-Taste (REINIGEN) leuchtet blau auf, wenn der Flüssigkeitsbehälter ordnungsgemäß installiert ist. Die CLEAN-Taste (REINIGEN) leuchtet gelb, wenn der Tank leer ist und nachgefüllt werden muss.

„!“ FEHLERANZEIGE

Eine vollständige Liste der Fehlercodes finden Sie im Abschnitt „Fehlerbehebung“.

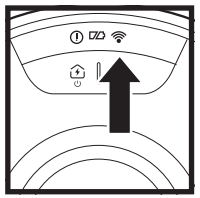

WLAN-ANZEIGELEUCHTEN

Weißes Licht: Mit WLAN verbunden.

Rotes Licht: Getrennt.

Weiß blinkendes Licht: Einrichtungsmodus.

Kein Licht: Noch nicht eingerichtet.

BEREITEN SIE IHR ZUHAUSE VOR.

Ihr Roboter verwendet eine Reihe von Sensoren, mit denen er während der Reinigung um Wände, Möbelbeine und andere Hindernisse herum navigieren kann. Um zu verhindern, dass der Roboter in unerwünschte Bereiche eindringt, richten Sie in der App die Sperrzonen ein. Um optimale Ergebnisse zu erzielen, bereiten Sie Ihr Zuhause wie unten angegeben vor und planen Sie eine tägliche Reinigung ein, um sicherzustellen, dass alle Bodenflächen regelmäßig gereinigt werden.

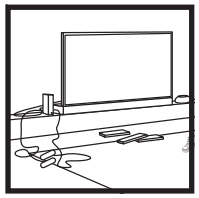

HINDERNISSE
Entfernen Sie Kabel und Gegenstände, die kleiner als 11,5 cm sind, und öffnen Sie Innentüren, um eine umfassende Kartografierung des Wohnraums zu gewährleisten.

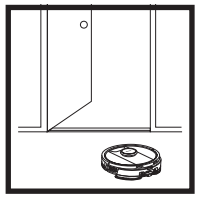

TÜRSCHWELLEN
Ihr Roboter kann die meisten Türschwellen überqueren, um von Raum zu Raum zu gelangen, aber wenn eine davon zu hoch ist, richten Sie in der App eine Sperrzone ein, um sie zu blockieren.

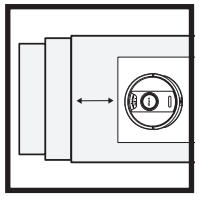

TREPPEN
Damit die Abgrundsensoren Ihres Roboters einwandfrei funktionieren, muss der Abstand zwischen Läufern, Teppichen, Teppichböden oder kleineren Hindernissen (wie Kindergittern) und einer Treppe mindestens 20 cm betragen (oder sie müssen durchgehend sein und über den Treppenrand hinausragen). Wenn sich ein Läufer, Teppich oder Teppichboden in der Nähe der Treppe befindet und nicht bewegt werden kann, muss eine Sperrzone verwendet werden, um die Treppe zu blockieren.

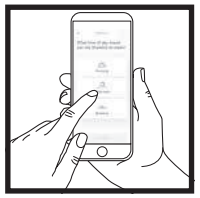

ZEITPLANUNG
Heben Sie den Roboter während der Reinigung nicht auf und bewegen Sie ihn nicht, da dies die Navigation des Roboters beeinträchtigt. Wenn Sie die Ladestation an einen neuen Standort verlegen, müssen Sie Ihr Zuhause neu kartieren. Dies beeinflusst die Fähigkeit des Saugroboters, nach Beendigung der Reinigung zur Dockingstation zurückzukehren.

BEWEGUNGEN VERMEIDEN
Heben Sie Ihren Roboter während der Reinigung nicht an und bewegen Sie ihn nicht, da dies die Navigation des Roboters beeinträchtigen würde. Wenn Sie die Ladestation an einen neuen Standort verlegen, müssen Sie Ihr Zuhause neu kartieren. Dies beeinflusst die Fähigkeit des Saugroboters, nach Beendigung der Reinigung zur Dockingstation zurückzukehren.

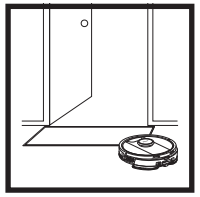

VORLEGER VON TÜRBEREICHEN ENTFERNEN
Vor dem Wischen empfehlen wir, in der App Teppichzonen einzurichten und alle Teppiche oder Vorleger zu verschieben, die den Zugang zu den Böden blockieren, die der Saugroboter wischen soll.

MANUELLER REINIGUNGSMODUS

Um einen Reinigungszyklus manuell zu starten, drücken Sie auf dem Saugroboter die Taste **CLEAN (REINIGEN)**.
Um den Saugroboter sofort wieder zur selbstentleerenden Basis zurückzuschicken, drücken Sie auf die **DOCK**-Taste **(DOCK)**.

Der Saugroboter dockt mit seiner RÜCKSEITE an die Basis an, damit er sich automatisch entleeren kann.

MATRIX CLEAN

Matrix Clean ist eine gezielte Tiefenreinigung eines bestimmten Raums oder Bereichs. Matrix Clean kann über die SharkClean®-App aktiviert werden oder manuell ohne die App.

Matrix Clean mit der **SharkClean App:** Um **Matrix Clean** mit der App einzurichten, wählen Sie auf der Karte einen bestimmten Raum oder Bereich aus, der gereinigt werden soll. Der Saugroboter wird diesen gezielten Bereich nach Bedarf in einem Bereich von 1,5 m × 1,5 m reinigen. Sie können Matrix Clean auch manuell starten, indem Sie den Saugroboter an der zu reinigenden Stelle platzieren und dann die **CLEAN-Taste (REINIGEN)** für 5 bis 7 Sekunden gedrückt halten.

HINWEIS: Achten Sie darauf, den Saugroboter vor der ersten Reinigung vollständig aufzuladen, damit er einen möglichst großen Teil Ihres Zuhauses erkunden, kartieren und reinigen kann. Die vollständige Ladung des Saugroboters kann bis zu 6 Stunden dauern.

HINWEIS: Vermeiden Sie es, das Dock zu bewegen. Wenn es umgestellt wird, findet der Saugroboter möglicherweise nicht mehr den Rückweg zur Dockstation und Sie müssen Ihr Zuhause neu kartieren. Wenn der Saugroboter während der Verwendung umgesetzt wird, kann er möglicherweise nicht weiter seinem Reinigungspfad folgen oder nicht zum Dock zurückfinden.

VERWENDUNG DES SHARK MATRIX™ PLUS 2-IN-1 SAUGROBOTERS

KI-LASERNAVIGATION™

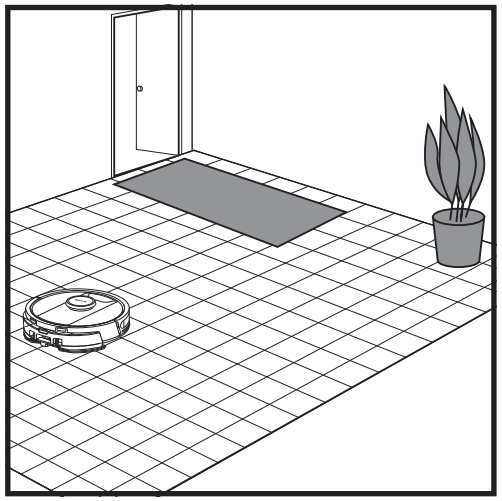

Nachdem die Einrichtung abgeschlossen ist, befolgen Sie die Anweisungen in der App, damit Ihr Roboter einen **Erkundungslauf** durchführen kann, um eine erste Karte Ihres Wohnraums zu erstellen. Vergewissern Sie sich, dass der selbstleerende Staubbehälter für den Erkundungslauf eingesetzt ist.

Der Saugroboter bewegt sich im Verlauf einer Reinigung von Raum zu Raum, um Wände, Möbel und andere Hindernisse zu identifizieren. Dieser Lauf ist weniger zeitintensiv als eine vollständige Reinigung, da er nicht den gesamten Boden umfasst.

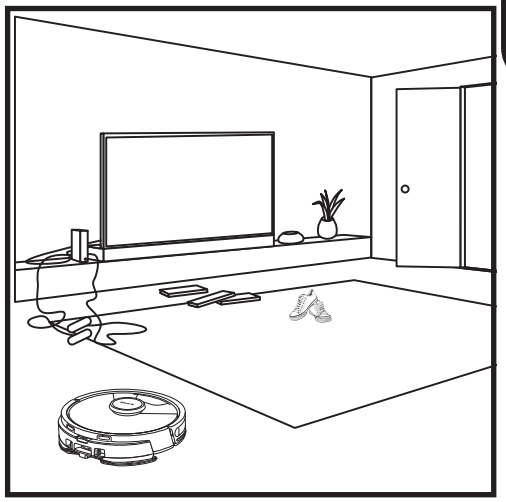

Die Objekterkennungstechnologie des Saugroboters hilft ihm dabei, Hindernisse von mehr als 11,5 cm Höhe zu umfahren. Entfernen Sie kleine Gegenstände, die den Reinigungspfad Ihres Roboters stören könnten.

Erstellen Sie in der App Sperrzonen, um Bereiche zu sperren, die der Roboter nicht betreten soll.

NUR SAUGEN – EINRICHTUNG

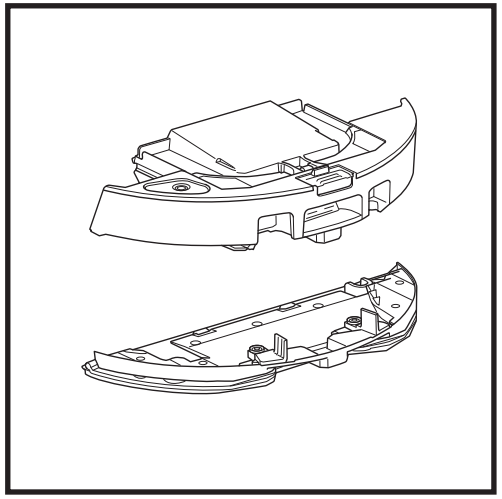

Um mit der reinen Staubsaugerreinigung zu starten, entfernen Sie die Wischplatte aus dem Staubbehälter des Saugroboters.

SAUG- UND WISCHROBOTER 2-IN-1 REINIGUNGSMODUS

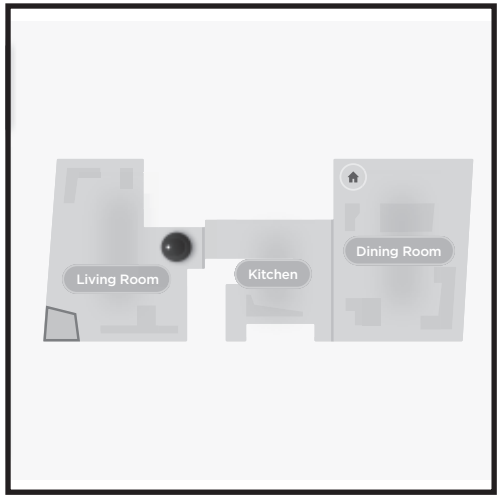

Reinigung des gesamten Hauses

Um eine komplette Hausreinigung mit Saugen und Wischen zu starten, drücken Sie die CLEAN-Taste (REINIGEN) am Saugroboter oder in der App. Der Saugroboter reinigt zuerst die Randbereiche und geht dann zu einem Reihenmuster über. Wenn der Flüssigkeitsbehälter leer ist, bevor die Reinigung des gesamten Hauses abgeschlossen ist, pausiert der Saugroboter bis zu 10 Minuten, um Ihnen das Nachfüllen zu ermöglichen, bevor er zur Basis zurückkehrt. Nach Abschluss der Reinigung des gesamten Hauses kehrt der Saugroboter zu seiner Basis zurück.

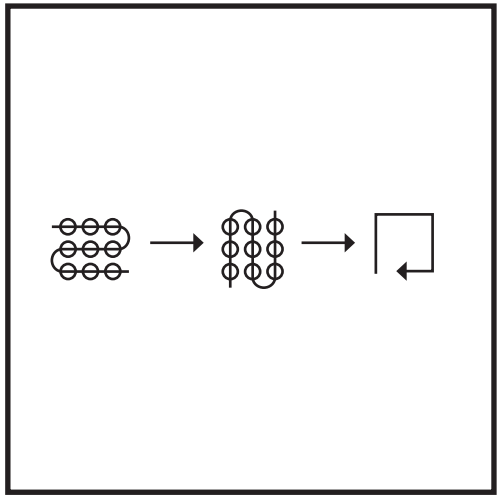

Spot Clean Matrix Mop

Um einen bestimmten Bereich von 1,5 m × 1,5 m zu reinigen, platzieren Sie den Saugroboter in dem zu reinigenden Bereich und halten Sie dann die CLEAN-Taste (REINIGEN) für 5 bis 7 Sekunden gedrückt. Der Saugroboter wird sich drehen und den Bereich im Matrix-Muster saugen und wischen. Spot Clean ist auch über die App verfügbar.

NUR-SAUGEN-REINIGUNGSMODI

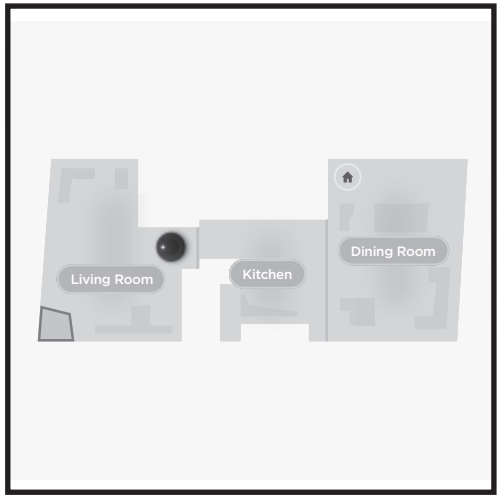

Reinigung des ganzen Hauses

Um im reinen Saugmodus eine Hausreinigung zu aktivieren, drücken Sie die Taste CLEAN (REINIGEN) am Roboter oder in der App. Der Saugroboter reinigt zuerst die Randbereiche und geht dann zu einem Reihenmuster über.

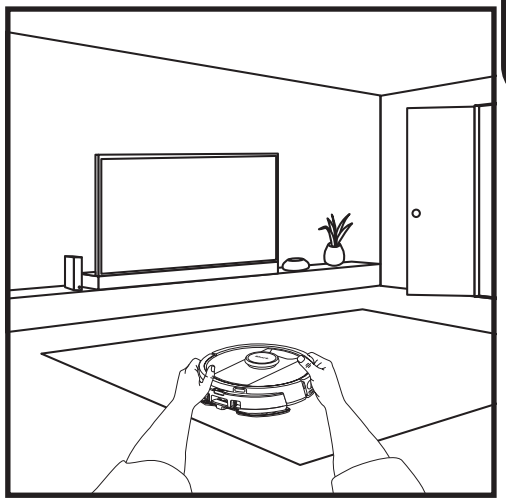

Einzelraum Matrix Clean

Sobald der Roboter eine Karte erstellt hat, können Sie einen bestimmten Raum auswählen, den er im Matrix Clean-Modus saugen soll. Stellen Sie den Roboter in den zu reinigenden Raum und drücken Sie dann die CLEAN-Taste (REINIGEN). Diese Funktion ist auch über die App verfügbar.

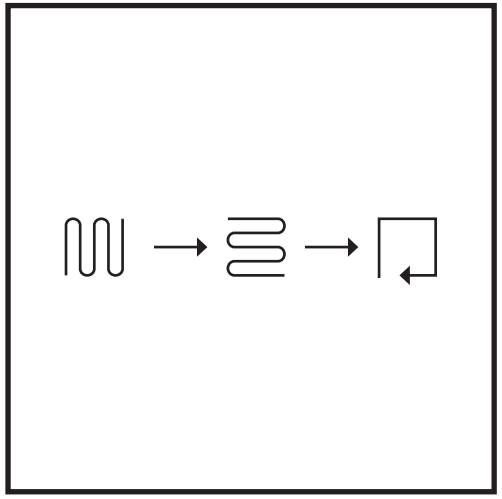

Spot Clean Matrix Mop

Um einen bestimmten Bereich von 1,5 m × 1,5 m zu reinigen, platzieren Sie den Roboter in dem zu reinigenden Bereich und halten Sie dann die Taste CLEAN (REINIGEN) 5 bis 7 Sekunden lang gedrückt. Der Saugroboter reinigt den Bereich in einem Matrixmuster. Spot Clean ist auch über die App verfügbar.

VAC & MOP 2-IN-1-EINRICHTUNG

HINWEIS: Bevor er wischen kann, **MUSS** der Saugroboter einen **Erkundungslauf** ohne Wischplatte durchführen. Nach dem Erkundungslauf haben Sie die Möglichkeit, Teppichzonen einzurichten und diese Teppiche in der App mit einem Teppichverifizierungslauf zu überprüfen. Dadurch wird sichergestellt, dass der Saugroboter beim Wischen Teppiche vermeidet.

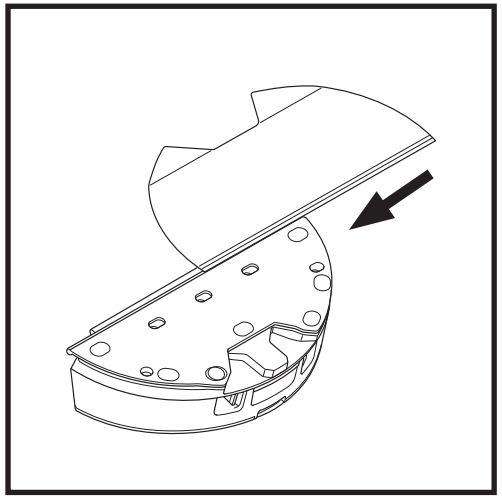

Befestigen Sie das Wischpad, indem Sie die flache Kante des Pads durch den Schlitz im Vac & Mop 2-in-1-Staubbehälter führen. Ziehen Sie das Wischpad ganz durch den Schlitz, bis es sicher eingesetzt ist.

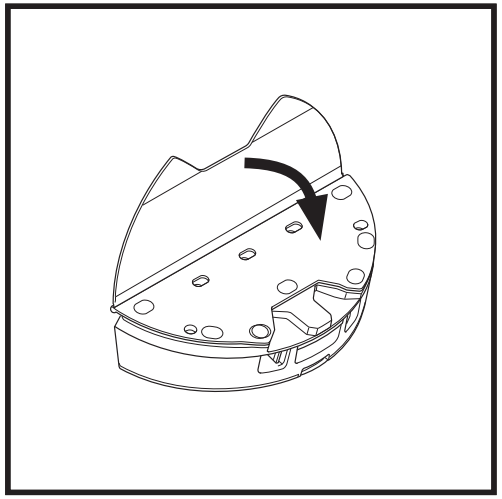

Befestigen Sie das Pad am Vac & Mop 2-in-1-Staubbehälter.

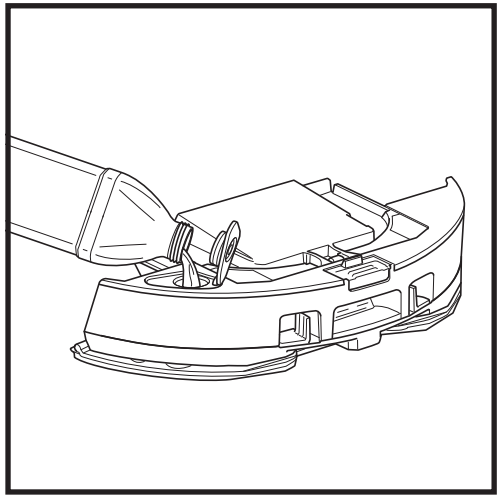

Öffnen Sie den Fülldeckel auf der Oberseite des Behälters. Bis zur Fülllinie mit Wasser füllen. Schließen Sie den Deckel und vergewissern Sie sich, dass er ordnungsgemäß abgedichtet ist.

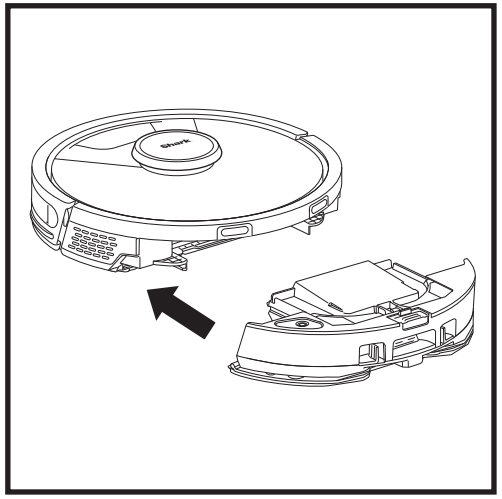

Schieben Sie den Vac & Mop 2-in-1-Staubbehälter fest in die Rückseite des Roboters und stellen Sie sicher, dass beide Verriegelungen einrasten. Die **CLEAN**-Taste auf dem Saugroboter leuchtet blau auf, wenn der Vac & Mop 2-in-1-Staubbehälter korrekt eingesetzt ist.

VERWENDUNG DES SHARK MATRIX™ PLUS 2-IN-1 SAUGROBOTERS

VAC & MOP 2-IN-1-EINRICHTUNG

HINWEIS: Entfernen Sie vor dem ersten Wischvorgang alle Teppiche oder Matten aus dem Weg des Roboters. Sie können auch verhindern, dass Ihr Roboter über Teppiche fährt, indem Sie in der App Teppichzonen einrichten.

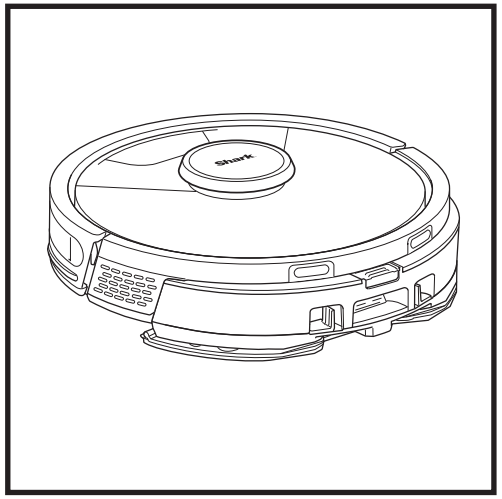

Wenn der Flüssigkeitsbehälter im Vac & Mop 2-in-1-Staubbehälter mit Flüssigkeit gefüllt und ordnungsgemäß installiert sowie das Wischpad angebracht ist, ist der Saugroboter bereit, gleichzeitig zu saugen und zu wischen. Drücken Sie die Taste **CLEAN** (Reinigen) auf dem Saugroboter oder in der App, um einen Staubsauger- und Wischlauf zu starten. Der Saugroboter sättigt das Wischpad, bevor er seinen Lauf beginnt.

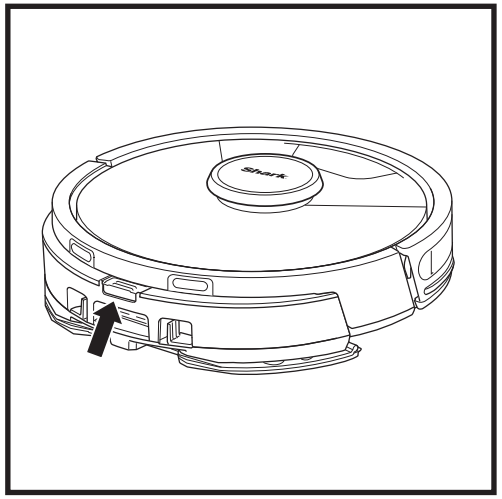

Wenn das Wischen beendet ist, entnehmen Sie den Vac & Mop 2-in-1-Staubbehälter, indem Sie den Fülllöffnungsknopf drücken und ihn herausschieben. Leeren Sie den Behälter nach jeder Verwendung.
Der Staubbehälter entleert sich automatisch in die selbstentleerende Basis, wenn der Saugroboter andockt.

VORSICHT: Böden können nach dem Wischen rutschig sein.

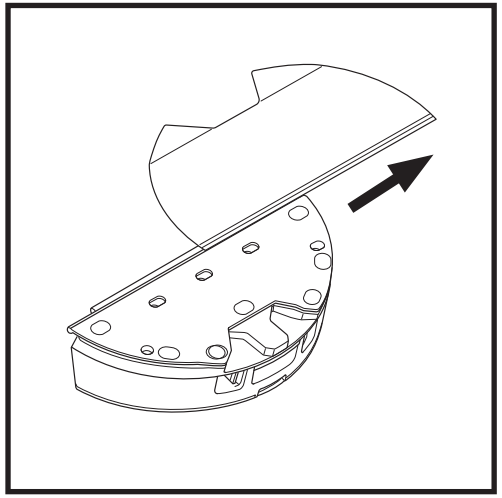

Um das Wischpad aus dem Vac & Mop 2-in-1-Staubbehälter zu entfernen, lösen Sie das Pad von der Rückseite der Wischplatte ab und schieben Sie es aus dem Schlitz heraus.

ENTLEERUNG DES STAUBBEHÄLTERS DER SELBSTENTLEERENDEN BASIS

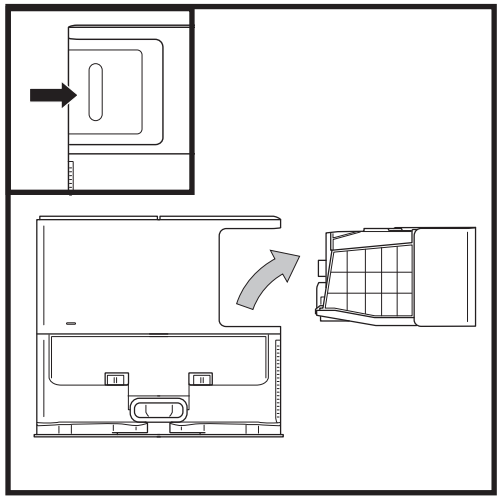

Je nach Größe der Basis, sollte der Staubbehälter der Basis alle 30–60 Tage bzw. nach Bedarf entleert werden.

Um den Behälter zu entnehmen, drücken Sie den Entriegelungsknopf des Staubbehälters, der sich hinten auf der rechten Seite der Basis befindet, und ziehe den Behälter heraus.

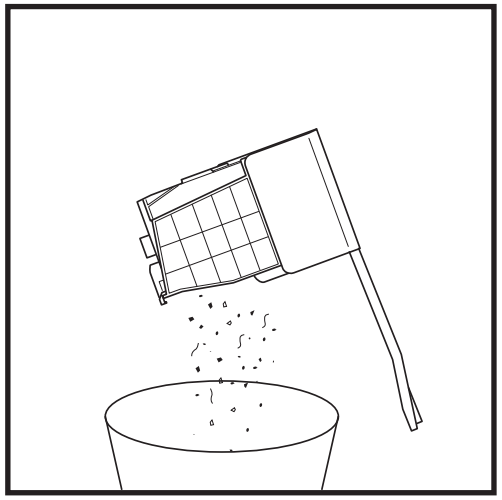

Um den Behälter zu leeren, halten Sie ihn über den Mülleimer und drücken Sie anschließend auf den Entriegelungsknopf mit dem Staubbehältersymbol an der Seite des Behälters. Der Behälterdeckel öffnet sich und gibt Staub und Schmutz frei. Klopfen Sie den Staubbehälter leicht gegen die Innenseite des Abfalleimers, um verbleibenden Schmutz zu lösen. Setzen Sie den Behälter wieder ein, indem Sie ihn in den Spalt in der Basisstation schieben, bis er einrastet.

Um den Roboter auszuschalten, nehmen Sie ihn von der Basis für die Selbstentleerung und halten Sie die auf dem Roboter befindliche DOCK-Taste (DOCK) 5 bis 7 Sekunden lang gedrückt.

VORSICHT: Schalten Sie das Gerät aus, bevor Sie Wartungsarbeiten durchführen. Entfernen Sie den Vac & Mop 2-in-1 Staubbehälter vor jeder Wartung.

WARTUNG DES VAC & MOP 2-IN-1-STAUBBEHÄLTERS

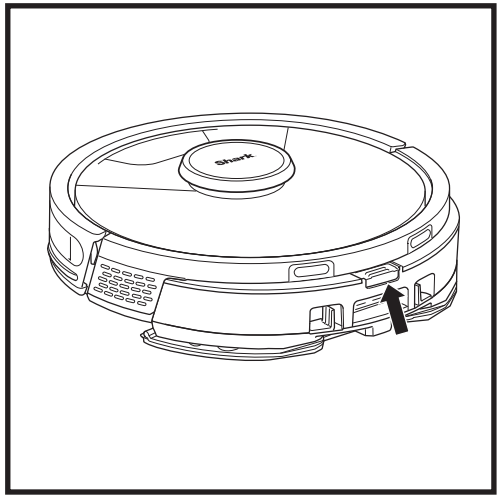

Um den **Vac & Mop 2-in-1 Staubbehälter** zu entnehmen, drücken Sie die Entriegelungstaste oben am Staubbehälter und schieben Sie ihn heraus.

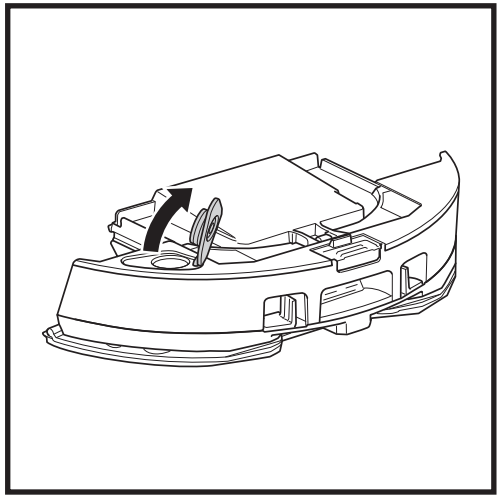

Um den Deckel des Staubbehälters zu öffnen, drücken Sie die seitlichen Verriegelungen in die Fingermulden und halten sie fest, während Sie den Deckel anheben.

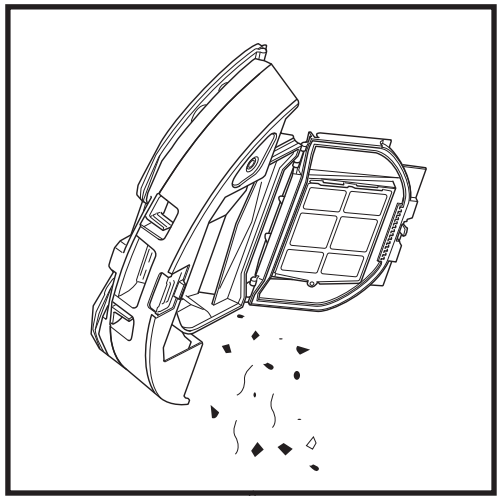

Nehmen Sie den Filter heraus und wischen Sie den Staubbehälter mit einem feuchten Tuch sauber. Lassen Sie den Behälter 24 Stunden lang an der Luft trocknen, bevor Sie ihn wieder einsetzen.

HINWEIS: Der Staubbehälter sitzt erst dann richtig, wenn er einrastet.

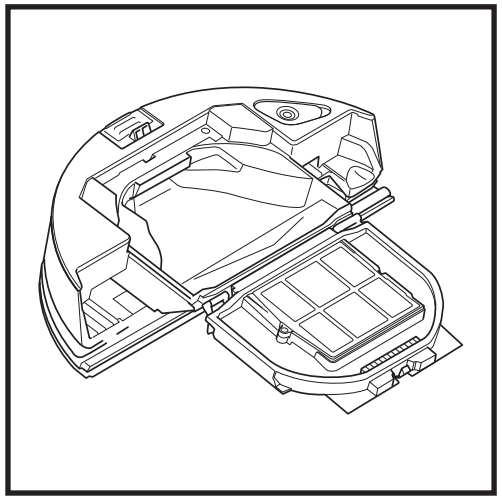

Überprüfen Sie den Raum zwischen dem Filter und der Plastikabdeckung und stellen Sie sicher, dass sich dort keine Schmutzansammlungen bilden.

REINIGUNG UND AUSTAUSCH DES FILTERS IN DER SELBSTENTLEERENDEN BASIS

Reinigen Sie regelmäßig die Filter, um stets die optimale Saugkraft Ihres Saugroboters zu gewährleisten. Ersetzen Sie die Filter alle 6–12 Monate oder bei Bedarf.

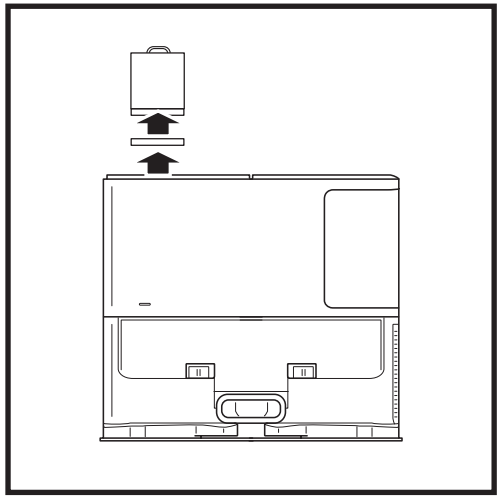

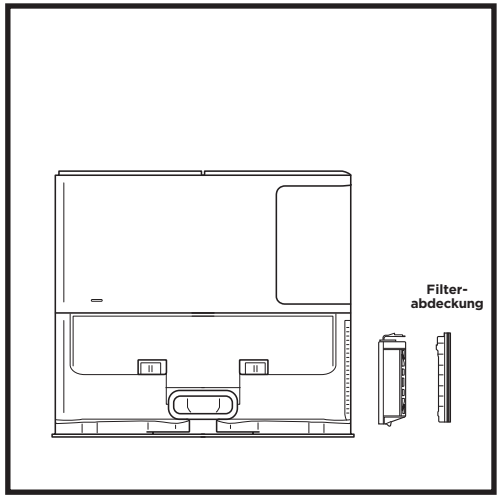

REINIGEN SIE DIE VORMOTORFILTER EINMAL IM MONAT

Um den Filtergehäusedeckel zu öffnen, halten Sie die linke obere Kante der Basis und ziehen Sie den Deckel nach oben. Nehmen Sie bei geöffnetem Deckel zunächst den Schaumstofffilter am oberen Griff heraus und entfernen Sie anschließend den darunter liegenden Filzfilter. Klopfen Sie die Filter über dem Abfallbehälter sauber und spülen Sie sie NUR mit kaltem Wasser aus, da Seife sie beschädigen kann. Lassen Sie die Filter vollständig an der Luft trocknen, bevor Sie sie wieder einsetzen. Die Filter müssen korrekt eingesetzt werden, damit die Basis richtig funktioniert. Setzen Sie zunächst den Filzfilter und dann den Schaumstofffilter wieder ein.

REINIGEN SIE DEN MOTORNACHFILTER EINMAL IM JAHR

Drücken Sie die Taste auf der oberen Seite der Filterabdeckung, kippen Sie die Abdeckung und nehmen Sie sie ab. Entfernen Sie den **Motornachfilter** von der Basis. Klopfen Sie den Filter über Ihrem Mülleimer ab. Er darf nur mit Wasser gewaschen werden und muss vollständig trocknen, bevor er wieder in die Basis eingesetzt wird. Um den Motornachfilter wieder einzusetzen, schieben Sie ihn wieder in die Basis ein und bringen Sie die Filterabdeckung an.

REINIGUNG UND AUSTAUSCH DER FILTER DES ROBOTERS

Für eine optimale Saugkraft sollten Sie den Filter des selbstleerenden Staubbehälters nach jedem Gebrauch reinigen und wieder einsetzen.
Ersatzteile und Zubehör finden Sie auf sharkclean.de.

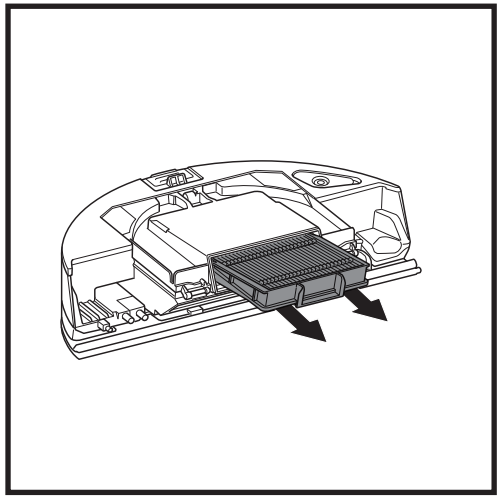

Entnehmen und leeren Sie den selbstentleerenden Staubbehälter. Ziehen Sie den Filter an den Laschen aus dem Staubbehälter heraus.

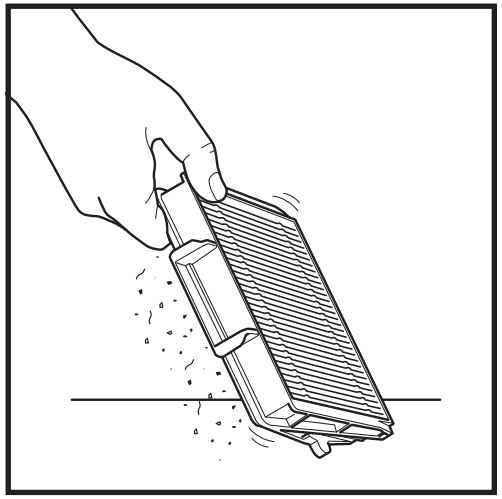

Klopfen Sie den Filter jedes Mal leicht aus, wenn Sie den Staubbehälter leeren, um Schmutz zu entfernen. Ersetzen Sie den Filter alle 6–12 Monate oder bei Bedarf.

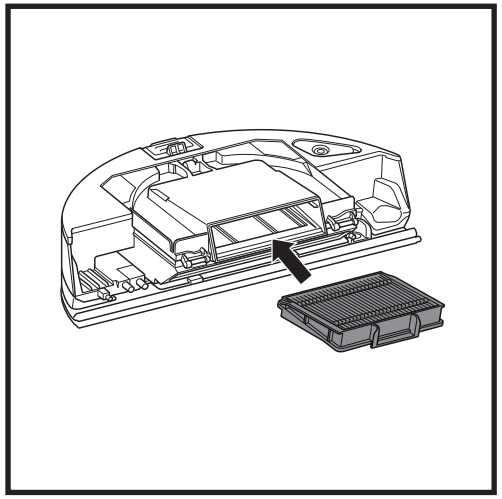

Setzen Sie den Filter wieder in den Staubbehälter ein und schieben Sie den Staubbehälter in den Saugroboter, bis er einrastet.

REINIGUNG DES VAC & MOP 2-IN-1 STAUBBEHÄLTERS UND DES WISCHPADS

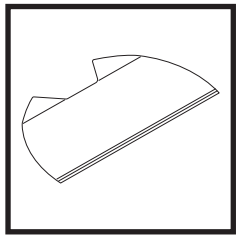

Waschen Sie die Pads warm mit hellen Farben in der Maschine. Verwenden Sie Feinwaschmittel und keine Bleichmittel oder Weichspüler. Lassen Sie die Pads an der Luft trocknen oder im Wäschetrockner auf niedriger Temperatur und ohne Trocknertücher.

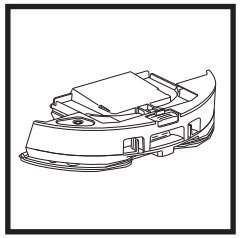

Leeren Sie die restliche Flüssigkeit und den Schmutz nach jedem Gebrauch aus dem Flüssigkeitsbehälter. Wischen Sie die Innenseite des Staubbehälters mit einem feuchten Tuch ab. Lassen Sie den Staubbehälter vor der erneuten Nutzung 24 Stunden trocknen. Der Vac & Mop 2-in-1-Staubbehälter ist NICHT spülmaschinenfest.

HINWEIS: Stellen Sie vor der Aufbewahrung sicher, dass der Vac & Mop 2-in-1-Staubbehälter und das Pad vollständig trocken sind. Lagern Sie sie an einem trockenen Ort, um Schäden zu vermeiden.

REINIGUNG DER SELBSTREINIGENDEN BÜRSTENROLLE

Die **selbstreinigende Bürstenrolle** entfernt aktiv verwickelte Haare, während der Saugroboter reinigt. Wenn sich noch Rückstände um die Bürstenrolle herum befinden, lassen Sie den Roboter weiterlaufen, damit die Bürstenrolle sich selbst reinigen kann. Wenn nach der fortgesetzten Reinigung noch Haare oder Schmutz zurückbleiben, entfernen Sie diese vorsichtig von der Bürstenrolle.

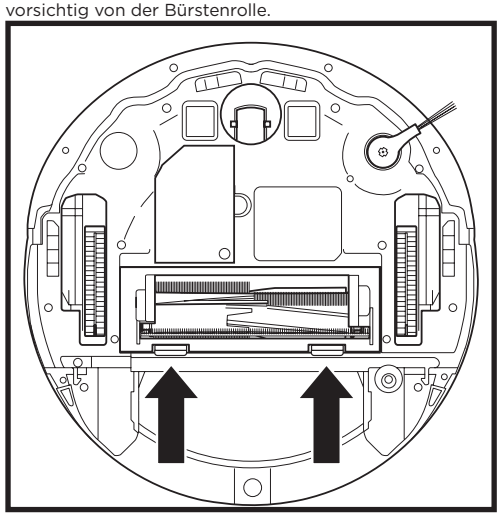

Um an die Bürstenrolle zu gelangen, drücken Sie die Laschen an der Bürstenrollenabdeckung nach oben und heben Sie die Abdeckung ab.

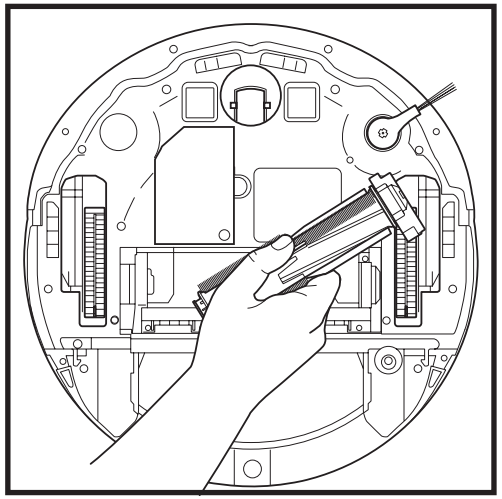

Nehmen Sie die Bürstenrolle heraus und befreien Sie sie von jeglichem Schmutz.
Entfernen Sie die Endkappe, um eingeklemmte Haare oder Verunreinigungen zu entfernen. Setzen Sie die Endkappe nach der Reinigung wieder auf.

Bringen Sie die Bürstenrolle mit dem flachen Ende voran wieder an. Schließen Sie die Bürstenrollenabdeckung und drücken Sie sie nach unten, bis beide Seiten einrasten.

HINWEIS: Tauschen sie die Bürstenrolle alle 6 bis 12 Monate aus (oder wenn sie sichtlich abgenutzt ist).
Ersatzteile finden Sie auf www.sharkclean.eu.

REINIGUNG DES LIDAR-NAVIGATIONSMODULS

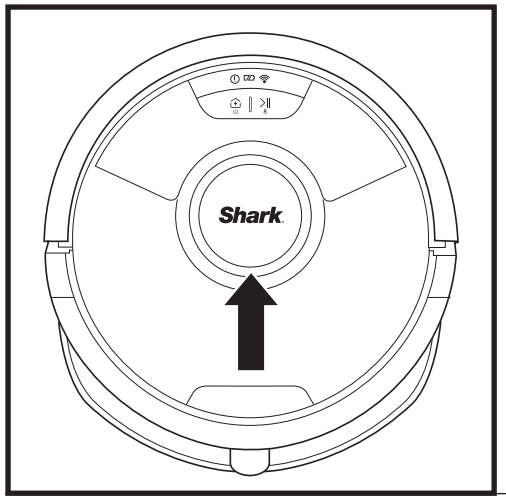

Überprüfen Sie das LIDAR-Navigationsmodul auf dem Saugroboter regelmäßig auf Haare und Schmutz. Entfernen Sie Haare und Schmutz vorsichtig vom Modul.

Für eine gründlichere Reinigung stellen Sie den Saugroboter auf eine ebene Fläche und stellen die Stromversorgung ab. Verwenden Sie ein Wattestäbchen, um das Modul vorsichtig fünfmal im Uhrzeigersinn zu drehen.

Stecken Sie das Wattestäbchen nicht in die Öffnungen des Moduls.

WARTUNG

REINIGUNG VON SENSOREN UND LADEKONTAKTEN

REINIGEN SIE DIE SENSOREN UND LADEKONTAKTE JE NACH BEDARF. Stauben Sie mit einem trockenen Tuch die Sensoren und Kontakte auf der Unterseite des Roboters und auf der Basis vorsichtig ab.

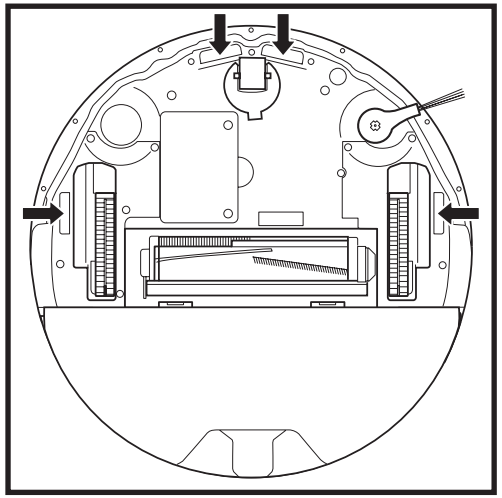

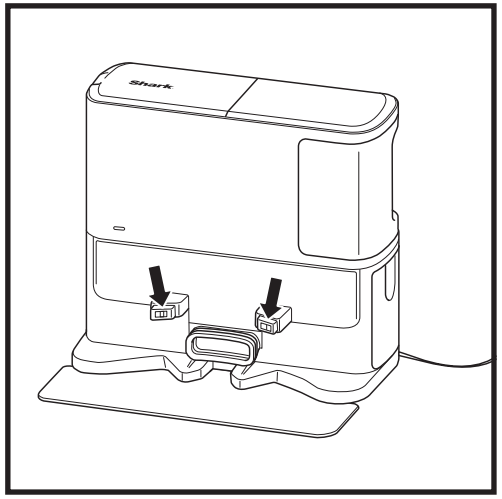

WICHTIG: Der Saugroboter verfügt über Abgrundsensoren, um Treppen und sonstige steile Kanten meiden zu können. Die Sensoren funktionieren möglicherweise weniger effektiv, wenn sie verschmutzt sind. Um die besten Ergebnisse zu erzielen, reinigen Sie die Sensoren regelmäßig.

REINIGUNG DER SEITENBÜRSTE

REINIGEN SIE DIE SEITENBÜRSTE JE NACH BEDARF.

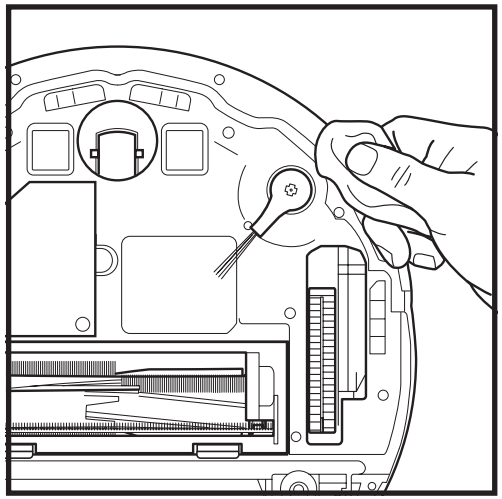

Entheddern und entfernen Sie vorsichtig alle Fäden oder Haare, die sich möglicherweise um die Seitenbürste gewickelt haben.

Reinigen Sie die Bürste vorsichtig mit einem trockenen Tuch. Schieben Sie zum Wiedereinbau die Bürste über die Stifte. Drehen Sie die Bürste mit der Hand, um sicherzustellen, dass sie richtig montiert ist.

HINWEIS: Entfernen Sie die Seitenbürste und tauschen Sie sie aus, wenn sie verbogen oder beschädigt ist. Um die Bürste zu entfernen, heben Sie sie aus ihrem Stift heraus. Tauschen Sie die Seitenbürsten alle 12 Monate aus oder wenn sie sichtlich abgenutzt sind.

VERWENDUNG DES SHARK MATRIX™ PLUS 2-IN-1 SAUGROBOTERS

Um die beste Reinigungsleistung Ihres Roboters zu erzielen, empfehlen wir, die neueste Version der SharkClean®-App herunterzuladen.

VERWENDUNG DER SHARKCLEAN® APP UND DER SPRACHSTEUERUNG

Mit diesen App-Funktionen nutzen Sie Ihren Roboter optimal:

- **Aufladen und Fortsetzen**
  Aktivieren Sie diese Funktion, um in größeren Häusern die Reinigung mehrerer Räume zu ermöglichen. Der Saugroboter kehrt zur Station zurück, lädt sich auf und kann dort weitermachen, wo er aufgehört hat.
- **Matrix Clean**: Zielgerichtete Tiefenreinigung eines bestimmten Raums oder einer einzelnen Stelle.
- **Sperrzonen**
  Verwenden Sie die Sperrzonen in der App, um Ihren Saugroboter von den Bereichen fernzuhalten, die Sie absperren möchten.
- **Zeitplanung**
  Lassen Sie das gesamte Haus zu bestimmen Zeitpunkten reinigen, an jedem beliebigen Tag.
- **Kontrolle von überall**
  Egal, wo Sie sind, Sie können Ihren Roboter steuern.
- **Reinigungsberichte**
  Jedes Mal, wenn Ihr Roboter reinigt, generiert die App einen Bericht.Suchen Sie im App Store bzw. auf Google Play nach **SharkClean** im AppStore und laden Sie die App auf Ihr iPhone™ oder Android™.-GERÄT.
- **Teppichzone**
  Sobald der Roboter Ihr Zuhause kartiert hat, richten Sie in der App Teppichzonen ein, um Ihre Teppichböden zu identifizieren, die Ihr Roboter beim Wischen auslassen soll.

Download on the App Store

GET IT ON Google Play

Wie verwende ich meinen Saugroboter mit Amazon Alexa?
Öffnen Sie die Amazon Alexa App, gehen Sie zum Menü und wählen Sie „Skills“ (Fähigkeiten). Alternativ können Sie den Alexa Skills Store auf der Amazon-Website besuchen. Suchen Sie „Shark Skill“. Wählen Sie „Shark® Skill“, um die Detail-Seite zu öffnen und wählen Sie anschließend die Option „Aktivieren“. Nach der Aktivierung können Sie Alexa auffordern, Ihren Saugroboter zu steuern (z. B. „Alexa, sag Shark®, er soll mit der Reinigung beginnen“).

Wie richte ich meinen Saugroboter mit dem Google Assistant auf einem Apple-Gerät ein?
1. Laden Sie die Google Assistant App herunter, öffnen sie und melden sich in der App an. **2.** Tippen Sie auf das „Erkunden“-Symbol. Suchen Sie nach „Shark“ und tippen Sie auf „Try it“ (Jetzt ausprobieren). **3.** Damit Google eine Verbindung zu Ihrem SharkClean® Konto herstellen kann, melden Sie sich bei Ihrem SharkClean Konto an. Das ist dasselbe Konto, das Sie bei der Einrichtung Ihres Shark®-Roboters in der SharkClean-App genutzt haben. Tippen Sie auf „Authorize“ (Autorisieren), um Ihr SharkClean Konto mit dem Google Assistant zu verknüpfen. Verwenden Sie den Sprachbefehl „Google, sag Shark®, er soll mit der Reinigung beginnen“, um Ihren Roboter in Aktion zu versetzen.

Wie richte ich meinen Saugroboter mit dem Google Assistant auf einem Android-Gerät ein?
1. Laden Sie die Google Assistant App herunter, öffnen sie und melden sich in der App an. **2.** Tippen Sie auf das „Erkunden“-Symbol. Suchen Sie nach „Shark“ und tippen Sie auf „Link“ (Verknüpfen). **3.** Melden Sie sich bei Ihrem SharkClean-Konto an. Das ist dasselbe Konto, das Sie bei der Einrichtung Ihres Shark®-Roboters in der SharkClean-App genutzt haben. Verwenden Sie den Sprachbefehl „Google, sag Shark®, er soll mit der Reinigung beginnen“, um Ihren Roboter in Aktion zu versetzen.

HIER SIND EINIGE DINGE, DIE SIE ZU GOOGLE ASSISTANT ODER AMAZON ALEXA SAGEN KÖNNEN.

Google Assistant:

Hey Google, beginne mit dem Staubsaugen.
Hey Google, sag (Saugroboter-Name), er soll staubsaugen.
Hey Google, pausiere das Staubsaugen.
Hey Google, sag (Saugroboter-Name), er soll zur Basis zurückkehren.
„Hey Google, bitte Shark®, meinen (Raumname) mit Matrix Clean zu reinigen.“

Amazon Alexa:

Alexa, bitte Shark®, mit dem Staubsaugen/Reinigen von (Zimmername) zu beginnen.
Alexa, starte/stoppe den Staubsauger.
Alexa, schicke den Staubsauger zur Basis.
„Alexa, bitte Shark®, meinen (Raumname) mit Matrix Clean zu reinigen.“

WLAN-FEHLERBEHEBUNG

Was muss ich tun, wenn meine WLAN-Verbindung willkürlich unterbrochen wird?
Es ist normal, dass Ihr Saugroboter vorübergehend die Verbindung verliert, wenn er unter Möbeln hindurchfährt oder sich weit vom Router entfernt. Der Shark® Saugroboter sollte sich automatisch wieder mit dem WLAN verbinden. Wenn der Saugroboter keine Verbindung herstellen kann, schalten Sie den Saugroboter aus, warten Sie 10 Sekunden, schalten Sie den Saugroboter wieder ein und stellen ihn erneut an die Basis. Nehmen Sie den Roboter von der Basis und halten Sie die DOCK-Taste (DOCK) auf dem Roboter 5 bis 7 Sekunden lang gedrückt, um die Energieversorgung auszuschalten. Setzen Sie den Saugroboter wieder auf die Basis, um ihn erneut einzuschalten. Schalten Sie Ihr Telefon aus. Warten Sie 30 Sekunden und schalten Sie Ihr Telefon dann wieder an. Öffnen Sie die WLAN-Einstellungen auf Ihrem Telefon, suchen Sie das Shark®-Netzwerk und wählen Sie „Netzwerk ignorieren“ aus. Öffnen Sie die SharkClean-App wieder und versuchen Sie den Verbindungsvorgang erneut.

Was muss ich tun, wenn ich ein falsches WLAN-Passwort verifiziert habe?
Schließen Sie die App und öffnen Sie sie dann erneut. Vergewissern Sie sich, dass Sie dieses Mal das richtige Passwort für das WLAN-Netzwerk eingegeben haben. Wählen Sie in den Netzwerkeinstellungen Ihres Telefons Ihr 2,4-GHz-Heimnetzwerk und wählen Sie „Forget“ (Ignorieren). Verbinden Sie sich wieder mit Ihrem Heimnetzwerk. Achten Sie darauf, das richtige Passwort zu verwenden. Wenn Sie sich mit Ihrem Heimnetzwerk verbinden konnten, fahren Sie mit der Einrichtung der App fort. Wir empfehlen, bei der Eingabe Ihres WLAN-Passworts das Augensymbol zu verwenden, um sicherzustellen, dass es korrekt ist. Wenn Sie Ihr WLAN-Passwort nicht finden können, wenden Sie sich bitte an Ihren Internetanbieter.

Was soll ich tun, wenn mein SharkNinja Benutzername oder Passwort ungültig ist?
Wir empfehlen, das Augensymbol neben der Passworteingabe zu verwenden, um zu überprüfen, ob das Passwort korrekt eingegeben wurde. Wählen Sie auf der Anmeldeseite die Option „Forgot Password“ (Passwort vergessen). Das automatisierte System sendet Ihnen per E-Mail einen Link zum Zurücksetzen Ihres Passworts. Wenn Sie keine E-Mail sehen, durchsuchen Sie Ihren Posteingang und Ihren Spam-Ordner nach E-Mails von „mysharkninja@sharkninja.com“. Mit der Option „Resend code“ (Code erneut senden) können Sie die E-Mail erneut senden.

Was muss ich tun, wenn beim Zurücksetzen des Passworts ein Problem auftritt (E-Mail ist nicht eingegangen oder Token war ungültig)?
Wenn Sie keine E-Mail sehen, durchsuchen Sie Ihren Posteingang und Ihren Spam-Ordner nach E-Mails von „mysharkninja@sharkninja.com“. Mit der Option „Resend code“ (Code erneut senden) können Sie die E-Mail erneut senden.

WLAN-FEHLERDIAGNOSE UND -BEHEBUNG

- Um die App nutzen zu können, muss Ihr Telefon mit einem **2,4-GHz**-Netzwerk verbunden sein. Die App funktioniert nur in einem 2,4-GHz-Netzwerk.
- Verwenden Sie keinen VPN- oder Proxy-Server.

SIE KÖNNEN KEINE VERBINDUNG HERSTELLEN?

Starten Sie den Saugroboter neu
- Wenn die Basis über einen Netzschalter verfügt, vergewissern Sie sich, dass er auf „EIN“ steht.
- Nehmen Sie den Roboter von der Basis und halten Sie die DOCK-Taste (DOCK) auf dem Roboter 5 bis 7 Sekunden lang gedrückt, um die Energieversorgung auszuschalten. Setzen Sie den Roboter wieder in die Basis, um ihn erneut einzuschalten.

Starten Sie Ihr Telefon neu
Schalten Sie Ihr Telefon aus, warten Sie ein paar Minuten, schalten Sie es wieder ein und stellen Sie eine Verbindung zum WLAN her.

Schalten Sie Ihren Router aus und wieder ein
- Ziehen Sie das Netzkabel des Routers für 30 Sekunden aus der Steckdose und schließen Sie es dann wieder an. Warten Sie einige Minuten, bis Ihr Router vollständig neu gestartet ist.

FEHLERCODE	PROBLEM
! (ROT) + WLAN-Anzeige (ROT blinkend)	Falsches WLAN-Passwort
! (rot blinkend) + WLAN (ROT)	SSID kann nicht gefunden werden. Versuchen Sie, sich erneut zu verbinden
! + WLAN (gleichzeitig ROT blinkend)	Keine Verbindung mit WLAN möglich

ERSATZTEILE

HINWEIS: Zum Bestellen von Ersatzteilen und Filtern, besuchen Sie **sharkclean.eu.**

ERSATZTEILE: ROBOTER

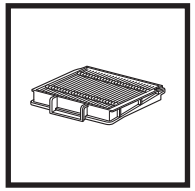
Saugroboterfilter

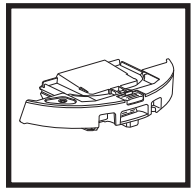
Selbstleerender Staubbehälter

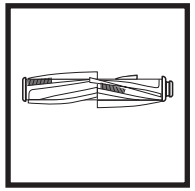
Bürstenrolle

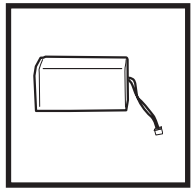
Akku

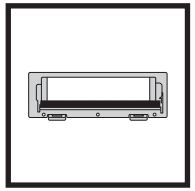
Bürstenrollen-abdeckung

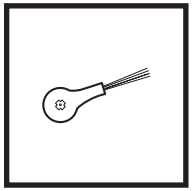
Seitenbürste

ERSATZTEILE: WISCHEN

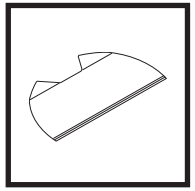
Wischpad

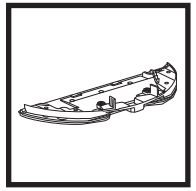
Wischplatte

ERSATZTEILE: BASIS

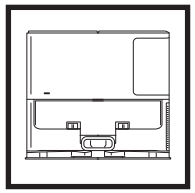
Ladestation

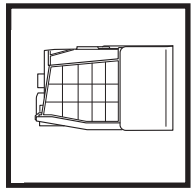
Basis-Staubbehälter

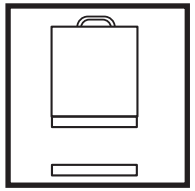
Schaumstoff- und Filzfilter-Kit für den Motorvorfilter der Basis

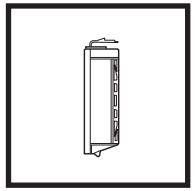
Motornachfilter der Basis

FEHLERCODES

Wenn an Ihrem Shark Matrix™ Plus 2-In-1 Roboter eine Fehleranzeige aufleuchtet oder blinkt, beachten Sie die folgende Fehlercode-Tabelle:

FEHLERCODE	LÖSUNG
CLEAN (ROT) blinkt **+ ! (ROT)** blinkt	Ausfall des Saugmotors. Entfernen und entleeren Sie den Staubbehälter, reinigen Sie die Filter und entfernen Sie etwaige Verstopfungen, um sicherzustellen, dass die Saugkraft nicht beeinträchtigt wird.
CLEAN (ROT) blinkt	Der Saugroboter steckt möglicherweise an einem Hindernis fest. Bewegen Sie den Roboter an einen neuen Ort auf einer ebenen Fläche.
DOCK (ROT) blinkt	Der Frontstoßfänger ist möglicherweise eingeklemmt. Reinigen Sie den Stoßfänger und achten Sie darauf, dass er sich frei ein- und ausfahren lässt.
CLEAN (ROT) + DOCK (ROT) blinken	Der Staubbehälter des Saugroboters wurde entfernt und muss wieder eingesetzt werden.
DOCK (ROT) + ! (ROT) blinkt	Die Seitenbürste steckt fest. Entfernen Sie alle Verschmutzungen um die Seitenbürsten herum.
CLEAN (ROT) + DOCK (ROT) + ! (ROT) blinkt	Ein Antriebsrad steckt fest. Reinigen Sie die Räder und entfernen Sie Verschmutzungen, die die Achsen blockieren.
CLEAN (WEISS) + DOCK (ROT) + ! (ROT) blinkt	Ausfall des Radmotorgebers. Schalten Sie ihn aus und wieder ein.
CLEAN (WEISS) + ! (ROT) blinkt	Die Bürstenrolle ist verstopft. Entfernen Sie alle Verschmutzungen um die Bürstenrolle herum.
CLEAN (ROT) + DOCK (WEISS) + ! (ROT) blinkt	Fehler beim Hochfahren des Saugroboters. Schalten Sie ihn aus und wieder ein.
CLEAN (WEISS) + DOCK (ROT) blinken	Der Saugroboter kann die Basis nicht finden. Heben Sie den Roboter vom Boden auf und platzieren Sie ihn auf die Basis.
AKKUSYMBOL (ROT) blinkt	Der Akku ist sehr schwach und muss aufgeladen werden. Wenn der Saugroboter nicht andocken kann, stellen Sie ihn manuell auf die Basis.
CLEAN (ROT) blinkt **+ DOCK (WEISS)** blinkt abwechselnd	Der Saugroboter steckt fest. Bewegen Sie ihn auf eine ebene Fläche.
CLEAN (REINIGEN) (GELB)	Der Flüssigkeitsbehälter des Vac & Mop 2-in-1-Staubbehälters ist leer. Füllen Sie den Behälter vor der Reinigung auf.

Sensor-Name	Beschreibung der Funktion
Abgrund-sensor	Abgrundsensoren erkennen Absätze u. Ä. mithilfe von Infrarot und verhindern, dass der Saugroboter stürzt. Wenn es eine Treppe nach unten gibt (wenn z. B. der weiße Boden höher als 50 mm oder der schwarze Boden höher als 30 mm ist), übersteigt dieser Wert den voreingestellten Wert, und der Roboter stoppt die Bewegung.
LIDAR-Sensor	Der LIDAR-Sensor unterstützt den Saugroboter mithilfe von Laser bei der Kartierung. Die Erkennungsdistanz beträgt 8 m.
Sensor zum Verfolgen der Wände	Der Wandverfolgungs-Sensor erkennt den Abstand zwischen den Objekten und der linken Seite des Saugroboters durch TOF-Ranging. Die Erkennungsdistanz beträgt 30 mm.

ENDBENUTZER-LIZENZVEREINBARUNG FÜR DIE SOFTWARE VON SHARKNINJA

WICHTIG: LESEN SIE BITTE DIE BEDINGUNGEN DIESER LIZENZVEREINBARUNG SORGFÄLTIG DURCH, BEVOR SIE MIT DER NUTZUNG DIESES PRODUKTS BEGINNEN

Diese Endbenutzer-Lizenzvereinbarung („EULA“) ist eine rechtliche Vereinbarung zwischen Ihnen und SharkNinja Operating LLC („SharkNinja“, „uns“ oder „wir“) für die SharkNinja-Computersoftware, die auf Ihrem SharkNinja-Gerät vorinstalliert ist, die Sie herunterladen, um das SharkNinja-Gerät von Ihrem Telefon oder Computer aus zu steuern, oder die in beiden Fällen durch Updates zur Verfügung gestellt wird (die „Software“), sowie alle gedruckten, Online- oder elektronischen Dokumente im Zusammenhang mit der Software (die „Dokumentation“).

Wir gewähren das Recht, die Software und Dokumentation entsprechend den Bedingungen dieser Lizenz zu nutzen. Wir verkaufen weder die Software noch die Dokumentation. Wir sind weiterhin jederzeit Eigentümer der Software und Dokumentation.

Wenn Sie mit den Bedingungen dieser EULA nicht einverstanden sind, dürfen Sie die Software, die Dokumentation oder das SharkNinja-Gerät nicht installieren oder benutzen. In diesem Fall können Sie das unbenutzte SharkNinja-Gerät gegen volle Rückerstattung an uns zurückgeben. Dies berührt weder Ihr gesetzliches Recht, Waren an Ihren Händler zurückzusenden, wenn Sie Ihre Meinung ändern oder wenn sie fehlerhaft sind, noch die Bedingungen unserer separaten Herstellergarantie, falls zutreffend.

1. LIZENZGEWÄHRUNG.

Installation und Nutzung. Im Gegenzug zu Ihrer Zustimmung zu den Bedingungen dieser EULA gewährt Ihnen SharkNinja das Recht, die Software und die Dokumentation zu nutzen und jeden kostenlosen ergänzenden Softwarecode oder jede Aktualisierung der Software mit „Patches“ und Fehlerkorrekturen, die vom Lizenzgeber von Zeit zu Zeit zur Verfügung gestellt werden, ausschließlich zum Zweck des häuslichen Gebrauchs und der Nutzung des SharkNinja-Geräts zu erhalten und zu nutzen, für das die Software geliefert wurde.

2. BESCHREIBUNG ANDERER RECHTE UND EINSCHRÄNKUNGEN.

2.1. Aufrechterhaltung der Urheberrechtshinweise. Es ist Ihnen nicht gestattet, Urheberrechtsvermerke auf jeglichen Kopien der Software und der Dokumentation zu entfernen oder zu verändern.

2.2. Vervielfältigung und Verbreitung. Sie dürfen keine Kopien der Software oder der Dokumentation erstellen oder an Dritte weitergeben.

2.3. Verbot der Rückentwicklung, Dekompilierung und Disassemblierung. Ungeachtet dieser Einschränkung ist die Rückentwicklung, Dekompilierung und Disassemblierung der Software untersagt, es sei denn, eine solche Tätigkeit ist nach geltendem Recht ausdrücklich zulässig.

2.4. Vermietung. Die Vermietung, das Leasing und der Verleih der Software oder der Dokumentation sind ohne schriftliche Genehmigung von SharkNinja nicht gestattet.

2.5. „Nicht zum Weiterverkauf bestimmte“ Software. Software, die als „Nicht zum Weiterverkauf bestimmt“ oder mit „NFR“ (Not for Resale) gekennzeichnet ist, darf nicht weiterverkauft, übertragen oder für andere Zwecke als für Demonstrations-, Test- oder Bewertungszwecke verwendet werden.

2.6. Supportdienste. SharkNinja kann Supportdienste für die Software oder Ihr SharkNinja-Gerät zur Verfügung stellen (die „Supportdienste“). Jeder zusätzliche Softwarecode, der Ihnen im Rahmen der Supportleistungen zur Verfügung gestellt wird, gilt als Teil der Software und unterliegt den Bedingungen dieser EULA.

2.7. Eigentumsrechte an der Software. Alle geistigen Eigentumsrechte an der Software und der Dokumentation verbleiben im Eigentum von SharkNinja.

2.8. Einhaltung geltender Gesetze. Sie müssen alle geltenden Gesetze bezüglich der Nutzung der Software und der Dokumentation einhalten.

3. UPDATES.

SharkNinja kann Aktualisierungen oder Updates der Software vornehmen oder von Ihnen verlangen, dass Sie Aktualisierungen oder Updates durchführen, vorausgesetzt, dass die Software stets der Beschreibung der Software entspricht, die wir Ihnen vor dem Kauf Ihres SharkNinja-Geräts zur Verfügung gestellt haben. Diese EULA gilt für alle von SharkNinja bereitgestellten Aktualisierungen oder Updates, die die auf Ihrem SharkNinja-Gerät vorinstallierte Software ersetzen und/oder ergänzen, es sei denn, eine solche Aktualisierung wird von einer separaten Endbenutzer-Lizenzvereinbarung begleitet; in diesem Fall gelten die Bedingungen dieser Endbenutzer-Lizenzvereinbarung.

4. DATENSCHUTZ UND PRIVATSPHÄRE.

SharkNinja verpflichtet sich, Ihre Privatsphäre zu schützen, indem es hohe Standards der Fairness und Integrität einhält und geltende Datenschutzgesetze einhält. Wir haben es uns zur Pflicht gemacht, unsere Kunden darüber zu informieren, wie wir die Informationen, die wir von ihnen durch die Nutzung der Software erhalten, verwenden. Unsere Datenschutzpraktiken werden genauer in der Datenschutzerklärung von SharkNinja sowie in separaten Hinweisen ausgeführt, die beim Kauf oder Herunterladen einer App, eines Produkts oder eines Dienstes enthalten sind. Ihre Daten werden zu jeder Zeit in Übereinstimmung mit der Datenschutzrichtlinie von SharkNinja behandelt, die durch Verweis in diese EULA aufgenommen wird und unter der folgenden URL eingesehen werden kann: https://www.sharkclean.de/robot-eula-de-cms-pg.RobotEulaDE. Bitte lesen Sie unsere Datenschutzrichtlinie und jegliche anderen relevanten Datenschutzhinweise sorgfältig, um zu verstehen, wie Ihre personenbezogenen Daten durch SharkNinja erfasst, verarbeitet und weitergeben werden, sowie um Ihre Datenschutzrechte in Bezug auf solche Daten zu kennen.

5. ANWENDUNGSBIBLIOTHEKEN VON DRITTANBIETERN UND EINGEBETTETE SOFTWARE

5.1 Sie erkennen an und bestätigen, dass Ayla Networks, Inc. („Ayla“) bestimmte Anwendungsbibliotheken bereitgestellt hat, die in die Software eingebettet sind („Ayla Anwendungsbibliotheken“) und es SharkNinja Geräten ermöglichen, sich mit dem Ayla Cloud Service („Ayla Eingebettete Software“) zu verbinden.

5.2 Sie dürfen die Ayla Anwendungsbibliotheken nur als integrierten Teil der Software verwenden, und zwar unverändert gegenüber der Ihnen zur Verfügung gestellten Form.

5.3 Sie dürfen die Ayla Embedded Software nur als Bestandteil Ihres SharkNinja Gerätes verwenden, und zwar unverändert gegenüber der Ihnen zur Verfügung gestellten Form.

5.4 Es ist Ihnen nicht gestattet, die Ayla Anwendungsbibliotheken oder die Ayla Embedded Software zurückzuentwickeln, zu dekompilieren oder zu disassemblieren, es sei denn, eine solche Tätigkeit ist ungeachtet dieser Einschränkung nach geltendem Recht ausdrücklich erlaubt.

5.5. SharkNinja behält die Eigentumsrechte an allen Rechten am geistigen Eigentum der Ayla Anwendungsbibliotheken und der Ayla Eingebetteten Software, die Bestandteil der Software sind.

5.6 Sie dürfen die Ayla Anwendungsbibliotheken oder die Ayla Embedded Software nicht verwenden, um zu versuchen, unbefugten Zugang zu den Systemen/Diensten der anderen Lizenzgeber von SharkNinja zu erlangen oder diese zu nutzen; Sie dürfen auch keine Viren, Würmer, Trojaner, Timebombs, Spyware, Malware, Cancelbots, passive Sammelmechanismen, Robots, Data-Mining-Software oder andere bösartige oder invasive Codes oder Programme in die Systeme/Dienste der anderen Lizenzgeber von SharkNinja übertragen.

5.7 Sie dürfen die Ayla Anwendungsbibliotheken oder die Ayla Embedded Software nicht verwenden, um Sicherheitsfunktionen, Authentifizierungsfunktionen oder andere Funktionen, die die Nutzung von oder den Zugang zu den Systemen/Dienstleistungen von SharkNinjas anderen Lizenzgebern einschränken oder erzwingen, zu beeinträchtigen, zu durchbrechen oder zu umgehen.

5.8 Sie dürfen die Systeme/Dienste anderer Lizenzgeber von SharkNinja nicht sondieren, angreifen, scannen oder auf ihre Verwundbarkeit testen.

5.9 Andere Lizenzgeber von SharkNinja für die Software, die Ayla Anwendungsbibliotheken und die Ayla Embedded Software sind die ausdrücklichen Drittbegünstigten dieser EULA, und die Bestimmungen dieses Abschnitts dieser EULA werden ausdrücklich zu Gunsten dieser Lizenzgeber getroffen und sind von diesen Lizenzgebern durchsetzbar.

6. KÜNDIGUNG. Ungeachtet aller anderen Rechte kann SharkNinja diese EULA terminieren, wenn Sie einen wesentlichen oder anhaltenden Verstoß gegen diese EULA begehen, den Sie nicht innerhalb von 14 Tagen nach Zustellung einer schriftlichen Aufforderung beheben (sofern dies möglich ist). Bei einer Beendigung aus irgendeinem Grund erlöschen alle Ihnen im Rahmen dieser EULA gewährten Rechte. Sie müssen alle durch diese EULA genehmigten Aktivitäten einstellen und die Software unverzüglich von allen in Ihrem Besitz befindlichen Computergeräten löschen oder entfernen und alle Kopien der Software, die sich zu diesem Zeitpunkt in Ihrem Besitz, in Ihrer Obhut oder unter Ihrer Kontrolle befinden, unverzüglich zerstören oder an uns zurückgeben (nach unserem Ermessen).

7. UNSERE VERANTWORTLICHKEIT FÜR VERLUSTE UND SCHÄDEN, DIE VERBRAUCHER ERLEIDEN.

7.1 Die Software ist zur privaten Verwendung im Haushalt bestimmt. Wenn Sie die Software für gewerbliche, geschäftliche oder Weiterverkaufszwecke nutzen, haften wir Ihnen gegenüber nicht für entgangenen Gewinn, Geschäftsverluste, Geschäftsunterbrechungen oder den Verlust von Geschäftsmöglichkeiten.

7.2 Sie erkennen an, dass die Software nicht für Ihre individuellen Anforderungen entwickelt wurde und dass es daher in Ihrer Verantwortung liegt, sicherzustellen, dass die Software, wie in den Dokumenten beschrieben, Ihren Anforderungen entspricht.

7.3 Wir haften für Verluste oder Schäden, die Sie erleiden und die eine vorhersehbare Folge davon sind, dass wir gegen diese EULA verstoßen oder es versäumt haben, angemessene Sorgfalt und Sachkenntnis walten zu lassen; wir haften jedoch nicht für Verluste oder Schäden, die nicht vorhersehbar sind, mit Ausnahme der unter 7.3 bis 7.4 unten aufgeführten Fälle. Ein Verlust oder Schaden ist vorhersehbar, wenn es entweder offensichtlich ist, dass er eintreten wird, oder wenn zum Zeitpunkt des Inkrafttretens dieser EULA sowohl Sie als auch wir wussten, dass er eintreten könnte.

7.4 Wenn fehlerhafte digitale Inhalte, die wir geliefert haben, ein Gerät oder digitale Inhalte beschädigen, die Ihnen gehören, werden wir gemäß Abschnitt 46 des Consumer Rights Act 2015 entweder den Schaden reparieren oder Ihnen eine Entschädigung zahlen. Wir haften jedoch nicht für Schäden, die Sie hätten vermeiden können, wenn Sie unserem Rat gefolgt wären, ein Ihnen kostenlos angebotenes Update oder Upgrade zu installieren, oder für Schäden, die dadurch entstanden sind, dass Sie die Installationsanweisungen nicht korrekt befolgt oder die von uns empfohlenen Mindestsystemanforderungen nicht erfüllt haben.

7.5 Wenn Sie das SharkNinja-Gerät direkt von SharkNinja oder einem seiner Tochterunternehmen gekauft haben, können wir oder unser Tochterunternehmen als Verkäufer Ihnen gegenüber im Rahmen des Kaufvertrags für Verluste oder Schäden verantwortlich sein, die durch Ihre Nutzung der Software verursacht werden. Sie finden die AGB zum Kauf hier: https://ninjakitchen.de/terms-and-conditions Wenn Sie das SharkNinja Gerät bei einem anderen Unternehmen gekauft haben, unterliegen diese möglicherweise einer ähnlichen Verantwortung Ihnen gegenüber.

7.6 Viele SharkNinja-Produkte verfügen über eine kostenlose Herstellergarantie. Falls Sie Verluste oder Schäden durch die Nutzung der Software erleiden, können Sie diese möglicherweise im Rahmen der Garantie geltend machen. Die Garantiebedingungen finden Sie hier: https://support.ninjakitchen.de/hc/de/articles/360016760939-Garantiebedingungen.

7.7 Wir schließen unsere Haftung Ihnen gegenüber in keiner Weise aus oder beschränken diese, wo dies rechtswidrig wäre. Dies schließt die Haftung für Tod oder Körperverletzung ein, die durch unsere Fahrlässigkeit oder die Fahrlässigkeit unserer Mitarbeiter, Vertreter oder Subunternehmer verursacht wurde, oder für Betrug oder betrügerische Falschdarstellung.

8. **ANWENDBARES RECHT UND GERICHTSBARKEIT**. Diese EULA unterliegt englischem Recht, und Sie können in Bezug auf die Produkte vor englischen Gerichten Klage erheben. Wenn Sie in Schottland wohnen, können Sie Klagen bezüglich der Produkte entweder vor dem schottischen oder dem englischen Gericht erheben. Wenn Sie in Nordirland wohnen, können Sie Klagen bezüglich der Produkte entweder vor dem nordirischen oder dem englischen Gericht erheben.

9. **ABTRETUNG**. Wir können unsere Rechte und Pflichten aus dieser EULA auf eine andere Organisation übertragen. Wir werden Ihnen immer schriftlich mitteilen, falls dies passiert, und wir werden sicherstellen, dass die Übertragung Ihre Rechte im Rahmen der EULA nicht beeinträchtigt.

Shark | NINJA

ZWEI (2) JAHRE BESCHRÄNKTE GARANTIE RV2620WAEU

Wenn Sie als Verbraucher ein Produkt in Deutschland kaufen, erhalten Sie automatisch Ihre gesetzlichen Gewährleistungsrechte hinsichtlich der Mangelfreiheit des jeweiligen Produktes. Sie können diese gesetzlichen Rechte Ihrem Einzelhändler, bei dem Sie das Produkt erworben haben, gegenüber geltend machen oder uns gegenüber, sofern Sie das Produkt direkt bei Shark erworben haben. Die Inanspruchnahme dieser gesetzlichen Rechte ist unentgeltlich.

Allerdings haben wir bei Shark so großes Vertrauen in die Qualität unserer Produkte, dass wir Ihnen eine zusätzliche Herstellergarantie von zwei (2) Jahren bieten. Diese Garantie schränkt Ihre gesetzlichen Rechte aus dem Kaufvertrag mit dem Einzelhändler, bei dem Sie das Produkt erworben haben, oder die Verpflichtungen Ihres Einzelhändlers aus dem Kaufvertrag mit ihm nicht ein. Das gilt auch gegenüber uns, wenn Sie das Produkt direkt von Shark erworben haben.

Nachfolgend werden die Bedingungen und der Umfang unserer Herstellergarantie beschrieben, die SharkNinja Germany GmbH, Rotfeder-Ring 9, 60327 Frankfurt am Main (Deutschland) gibt.

Shark®-Garantie

Ein Haushaltsgerät bedeutet eine beträchtliche Investition. Ihr neues Gerät sollte daher so lange wie möglich funktionieren. Die Garantie spielt dabei eine wichtige Rolle und spiegelt wider, wie viel Vertrauen der Hersteller in sein Produkt und die Herstellungsqualität hat

Wie lang ist die Garantie auf unsere Produkte?

Da wir großes Vertrauen in unser Design und die Qualitätskontrolle setzen, ist die Garantie für Ihr Produkt für eine Dauer von zwei (2) Jahren ab dem Kaufdatum gültig.

Wo ist die Garantie räumlich gültig?

Bitte beachten Sie, dass die zwei Jahres-Garantie für alle Produkte Geltung hat, die bei einem Händler (online und offline) mit Sitz in der EU gekauft wurden.

Wie mache ich die Garantie geltend?

Wenden Sie sich hierzu bitte an unseren Kundendienst. Unsere Kundendienst-Helpline **(0800 000 9063)** ist von Montag bis Freitag von 9.00 bis 18.00 Uhr für Sie da. Der Anruf ist kostenlos, und Sie werden sofort zu einem Mitarbeiter von uns durchgestellt. Halten Sie hierzu auch bitte Ihren Kaufbeleg bereit. Bitte bewahren Sie den Kaufbeleg immer auf. Wenn ein Garantiefall eintritt, brauchen wir den Kaufbeleg, um zu prüfen, ob die Informationen, die Sie uns gegeben haben, korrekt sind. Wenn Sie keinen gültigen Kaufbeleg vorlegen können, verlieren Sie dadurch Ihren Garantieanspruch.

Sie können unserem Kundendienst auch eine E-Mail an **kundendienst-de@sharkninja.com** schicken. Bitte fügen Sie auch hier eine Kopie Ihres Kaufbeleges bei und schildern Sie uns Ihren Garantiefall so detailliert wie möglich.

Wenn Sie uns mit einem Garantieanspruch kontaktieren, werden wir in erster Linie entsprechende Fehlerbehebungsmaßnahmen mit Ihnen durchführen und, je nach Ergebnis, den weiteren Verlauf mit Ihnen besprechen. In den meisten Fällen werden wir Ihnen Ersatzteile schicken oder Ihr Gerät komplett ersetzen, falls der Fehler nicht mit einem Ersatzteil gelöst werden kann.

Sie erhalten auch Online-Unterstützung unter **www.sharkclean.eu**

Wie registriere ich meine Garantie?

Sie können Ihre Garantie innerhalb von 28 Tagen ab dem Kaufdatum online registrieren.

Um Zeit zu sparen, halten Sie bitte die folgenden Informationen zu Ihrem Gerät bereit:

- Modellnummer
- Seriennummer (falls verfügbar)
- Kaufdatum des Produkts (Kauf- oder Lieferbeleg)

Um sich zu registrieren, besuchen Sie bitte **www.sharkclean.eu**

Welche Vorteile habe ich von der Registrierung meiner Garantie?

Die Registrierung der Garantie ist keine Voraussetzung für deren Geltendmachung. Wenn Sie Ihre Garantie aber registrieren, können Sie auch unseren Newsletter mit Tipps, Ratschlägen und Gewinnspielen abonnieren. Über den Newsletter erhalten Sie aktuelle Nachrichten zu neuen Technologien und Produkten von Shark. Wenn Sie Ihre Garantie online registrieren, erhalten Sie sofort eine Bestätigung, dass Ihre Daten bei uns eingegangen sind.

Details zu unserer Datenschutzrichtlinie finden Sie unter **www.sharkclean.eu**

Was wird durch die Garantie abgedeckt?

Reparatur oder Ersatz Ihres Produkts (nach Wahl von uns), einschließlich aller Teile und der Arbeitszeit bei Konstruktions-, Material- und Verarbeitungsfehlern (inklusive Transport- und Versandkosten).

ZWEI (2) JAHRE BESCHRÄNKTE GARANTIE RV2620WAEU

Was wird durch die Garantien nicht abgedeckt?

- Normaler Verschleiß.
- Versehentliche Beschädigungen, Fehler, verursacht durch fahrlässigen Gebrauch oder nachlässige Pflege, Fehlbedienung, Vernachlässigung, achtlose oder unsachgemäße Handhabung des Haushaltsgerät, die nicht in Übereinstimmung mit den Anweisungen in der mitgelieferten Bedienungsanleitung von Shark® zu Ihrem Gerät erfolgt.
- Gebrauch des Luftreinigers zu anderen Zwecken als dem normalen Gebrauch im Haushalt.
- Der Gebrauch von Teilen, die nicht in Übereinstimmung mit den Anweisungen in der Bedienungsanleitung montiert oder installiert wurden.
- Verwendung von Teilen und Zubehör, die keine Originalkomponenten von Shark® sind.
- Fehlerhafte Installation (außer, wenn die Installation von Shark durchgeführt wurde).
- Wenn Reparaturen oder Änderungen, die nicht von Shark und seinen Handelsvertretern oder Vertragshändlern, sondern von Dritten durchgeführt wurden, es sei denn, Sie können nachweisen, dass die Reparaturen oder Änderungen, die von anderen durchgeführt wurden, nicht mit dem Mangel zusammenhängen, für den Sie die erweiterte Garantie ausüben.

Was geschieht, wenn meine Garantie ausläuft?

Shark stellt keine Geräte her, die nur für eine begrenzte Zeit funktionieren. Wir wissen es zu schätzen, wenn Kunden ihren Luftreiniger auch nach Ablauf der Garantiefrist reparieren lassen möchten. Bitte kontaktieren Sie in diesem Falle unsere Kundendienst-Helpline unter der Rufnummer **0800 000 9063**, und fragen Sie nach unserem Kundenprogramm für abgelaufene Garantien.

Wo kann ich Originalersatzteile und Originalzubehör von Shark kaufen?

Ersatzteile und Zubehör von Shark werden von denselben Ingenieuren entwickelt, die auch Ihr Shark entwickelt haben. Die vollständige Palette der Ersatz- und Zubehörteile von Shark für alle Shark-Geräte finden Sie unter **www.sharkclean.eu**

BITTE AUFMERKSAM DURCHLESEN UND ZUR INFORMATION AUFBEWAHREN

Diese Bedienungsanleitung hilft dir dabei, deinen Shark Robot bestmöglich zu verwenden.

SharkNinja Europe Ltd,

1st/2nd Floor Building 3150,
Thorpe Park,
Century Way,
Leeds, England,
LS15 8ZB

SharkNinja Germany GmbH

Rotfeder-Ring 9
60327 Frankfurt am Main, Deutschland
sharkclean.de

Die Abbildungen können vom tatsächlichen Produkt abweichen. Im ständigen Bemühen um die fortlaufende Verbesserung unserer Produkte behalten wir uns Änderungen der hierin enthaltenen Spezifikationen ohne Ankündigung vor.

ANMERKUNGEN

INSTRUCCIONES DE SEGURIDAD IMPORTANTES

LÉELAS ATENTAMENTE ANTES DE USAR EL PRODUCTO • PARA USO EXCLUSIVAMENTE DOMÉSTICO

Si el cabezal de carga no encaja por completo en el enchufe, dale la vuelta. Si, a pesar de ello, sigue sin encajar, ponte en contacto con un electricista cualificado. NO lo fuerces en la toma de corriente ni trates de modificarlo para que encaje.

⚠ ADVERTENCIA

Para reducir el riesgo de incendio, descarga eléctrica, lesiones o daños materiales:

ADVERTENCIAS GENERALES

Cuando usas aparatos eléctricos, es conveniente tomar en todo momento precauciones básicas, como las siguientes:

1. Este producto consiste en un robot aspirador y una base de carga con fuente de alimentación. Estos componentes contienen conexiones eléctricas, cableado eléctrico y piezas móviles que representan un posible riesgo para el usuario.
2. Retira los cables de los aparatos electrónicos que se encuentren en la zona que vas a limpiar.
3. Antes de usar el producto, inspecciona minuciosamente todas las piezas por si presentasen daños. Si alguna pieza está dañada, no sigas utilizando el producto.
4. Utiliza únicamente recambios idénticos adquiridos a través de sharkclean.es.
5. Este robot aspirador no contiene piezas reparables.
6. Utiliza el robot aspirador exclusivamente de la manera en que se indica en la Guía del usuario, disponible en sharkclean.es. **NO** lo utilices para fines distintos de los que se describen en esta guía.
7. A excepción de los filtros, el depósito de polvo y las almohadillas, **NO** pongas en contacto con agua u otros líquidos ninguna pieza del robot aspirador.
8. **NO** metas las manos en ninguna abertura de la base ni del robot.

Advertencias DE USO

9. Este producto pueden utilizarlo menores a partir de ocho años de edad, personas en situación de discapacidad física, sensorial o intelectual, o personas que carezcan de experiencia y conocimientos, siempre que lo hagan bajo supervisión o hayan recibido instrucciones para utilizarlo en condiciones de seguridad y sean conscientes de los riesgos que comporta.
   a) Los niños no deben jugar con este producto.
   b) Los niños no deben encargarse de la limpieza y el mantenimiento sin supervisión.
10. Para minimizar el riesgo de que el robot aspirador se desplace a una zona peligrosa (bordes de escaleras, desniveles, chimeneas, zonas con agua), establece estas áreas como «zonas prohibidas» utilizando la función de mapeo en la aplicación móvil SharkClean®. Tras establecer los límites, pon el robot aspirador a funcionar y confirma visualmente que los ajustes evitan de manera efectiva que el robot rebase los límites establecidos. Ajusta la configuración según sea necesario.
11. Apaga siempre el robot aspirador antes de introducir o retirar el filtro, el depósito de polvo o los cepillos laterales.
12. **NO** manipules el enchufe, la base de carga, el cargador ni el robot aspirador con las manos mojadas. Los niños no deben encargarse de la limpieza y el mantenimiento sin supervisión.
13. **NO** utilices el robot aspirador sin que estén instalados el depósito de polvo, el cepillo giratorio o el cepillo lateral.
14. **NO** dañes el cable:
    a) **NO** tires del cable para desplazar la base de carga ni lo como asa.
    b) **NO** tires del cable para desenchufar el producto. Tira de la clavija, no del cable.
    c) **NO** dejes el cable aprisionado al cerrar las puertas, no tires de él para doblar ángulos muy cerrados ni lo dejes cerca de superficies calientes.
15. **NO** introduzcas ningún objeto en las aberturas del cabezal de los accesorios. **NO** utilices el producto si hay alguna abertura obstruida; mantén las aberturas libres de polvo, pelusa, cabellos y todo lo que pueda reducir el flujo de aire.
16. **NO** utilices el robot aspirador si el flujo de aire es escaso. Si los conductos de aire están obstruidos, apaga el robot aspirador y retira cualquier obstrucción antes de volver a encender la unidad.
17. Mantén todas las aberturas del robot aspirador alejados del cabello, la cara, los dedos, los pies descalzos y la ropa suelta.
18. **NO** utilices el robot aspirador si no funciona correctamente, o si se ha caído, ha sufrido daños, se ha dejado a la intemperie o se ha sumergido en agua.
19. **NO** pongas el robot aspirador sobre superficies inestables.
20. Si el robot aspirador no inicia la limpieza desde la base de carga, debes situarlo, como mínimo, a una distancia de 45 cm de cualquier borde de escalera o escalera.
21. **NO** lo utilices para recoger:
    a) Líquidos derramados.
    b) Objetos de gran tamaño.
    c) Objetos duros o afilados (cristales, clavos, tornillos o monedas).
    d) Grandes cantidades de polvo (polvo de yeso, cenizas de chimeneas o ascuas).
    e) Objetos humeantes o en combustión (brasas, colillas de cigarrillos o cerillas).
    f) Materiales inflamables o combustibles (líquido para encender fuego, gasolina o queroseno).
    g) Materiales tóxicos (altas concentraciones de lejía, amoniaco o limpiadores de tuberías).
22. **NO** lo utilices en este tipo de lugares:
    a) Lugares al aire libre cerca de chimeneas con accesos abiertos.
    b) Espacios cerrados o que puedan contener humos o vapores explosivos o tóxicos (líquido para encender fuego, gasolina, queroseno, pintura, diluyentes de pintura, antipolillas o polvo inflamable).
    c) En una zona con un calentador de resistencia.
    d) Cerca de chimeneas con accesos abiertos.
23. Apaga el robot aspirador antes de realizar cualquier tarea de ajuste, limpieza, mantenimiento o de solucionar cualquier problema.
24. Deja que todos los filtros se sequen completamente al aire antes de volver a instalarlos en el robot aspirador para evitar que entre líquido en los componentes eléctricos.
25. **NO** alteres ni intentes reparar el robot aspirador ni la batería tú mismo, a menos que sigas las indicaciones de la Guía de usuario. **NO** utilices el robot aspirador si se ha alterado o dañado.
26. Elimina cualquier tipo de líquido derramado de la alfombrilla de la base de carga, de la base o del suelo, ya que podría causar un cortocircuito.
27. Cuando llenes el depósito de líquido, comprueba que no haya fugas, ya que los líquidos derramados pueden provocar resbalones o causar un cortocircuito. Si el depósito de líquido está dañado, hay que sustituirlo.
28. Ten cuidado al caminar por suelos recién fregados, ya que puedes resbalarte mientras están húmedos.
29. Para que los sensores de desnivel del robot aspirador funcionen correctamente, todas las alfombras, moquetas o pequeños bordes (como barreras infantiles) deben estar al menos a 20 cm de cualquier escalera (o extenderse más allá del borde de las escaleras). Si una alfombra, moqueta o pequeño borde está a menos de 20 cm de las escaleras y no se puede mover, debes establecer una zona prohibida para bloquear las escaleras.
30. **NO** utilices el robot aspirador como accesorio de herramientas eléctricas para la recogida de polvo.
31. **NO** utilices el robot aspirador en una superficie húmeda (a menos que sea un robot aspirador para limpieza húmeda y seca).
32. **NO** utilices el robot aspirador en una habitación donde esté durmiendo un bebé o un niño.
33. **NO** utilices el robot aspirador en una zona donde haya velas encendidas u objetos frágiles en el suelo que se va a limpiar.
34. **NO** utilices el robot aspirador en una habitación en la que haya velas encendidas encima de muebles que el robot pueda golpear o contra los que pueda chocar accidentalmente.
35. **NO** permitas que los niños se sienten en el robot aspirador.

USO DE LA BATERÍA

36. Este robot aspirador recibe alimentación por medio de la batería. Lee y sigue cuidadosamente todas las instrucciones de carga.
37. Para evitar que el robot aspirador se ponga en marcha accidentalmente, asegúrate de que esté apagado antes de cogerlo o transportarlo.
38. Utiliza **EXCLUSIVAMENTE** las bases de carga Shark® XDRV2600WAEU y la batería RVBAT850 (EUK) de 26 V. El uso de otras baterías o cargadores puede suponer un riesgo de incendio.
39. Mantén la batería alejada de objetos metálicos como clips, monedas, llaves, clavos o tornillos. Si se produce un cortocircuito entre los terminales de la batería, aumenta el riesgo de incendio o quemaduras.
40. En caso de mal uso, la batería puede expulsar líquido. Evita el contacto con el líquido, ya que puede provocar irritaciones o quemaduras. Si se produce contacto, enjuágate con agua. Si el líquido entra en contacto con los ojos, pide ayuda médica.
41. No debes guardar, cargar ni utilizar el robot aspirador a temperaturas inferiores a 10 °C (50 °F) ni superiores a 40 °C (104 °F). Asegúrate de que la batería y el robot aspirador hayan alcanzado la temperatura ambiente antes de cargarlo o utilizarlo. Exponer el robot aspirador o la batería a temperaturas que no estén comprendidas dentro del rango especificado podría dañar la batería y aumentar el riesgo de incendio.
42. **NO** expongas el robot aspirador o la batería al fuego ni a temperaturas superiores a 130 °C (265 °F), ya que podrían explotar.
43. Las baterías no se pueden recargar.

ZONAS PROHIBIDAS O RESTRINGIDAS

44. Utiliza siempre las zonas prohibidas alrededor de suelos y superficies reflectantes.
45. Las zonas prohibidas deben usarse cerca de escaleras enmoquetadas.
46. **NO** utilices las zonas prohibidas a menos de 3 metros de la base de carga.

ADVERTENCIA SOBRE EL LÁSER

47. Este producto tiene un láser de clase 1. Es seguro en condiciones razonablemente previsibles (como se define en la Guía del usuario). Desconecta el robot aspirador siempre antes de levantarlo o de realizar cualquier mantenimiento.
48. **NO** mires directamente al láser.

GUARDA ESTE MANUAL DE INSTRUCCIONES

Para conocer las advertencias y precauciones más recientes, visita **support.sharkclean.es/hc/es.**

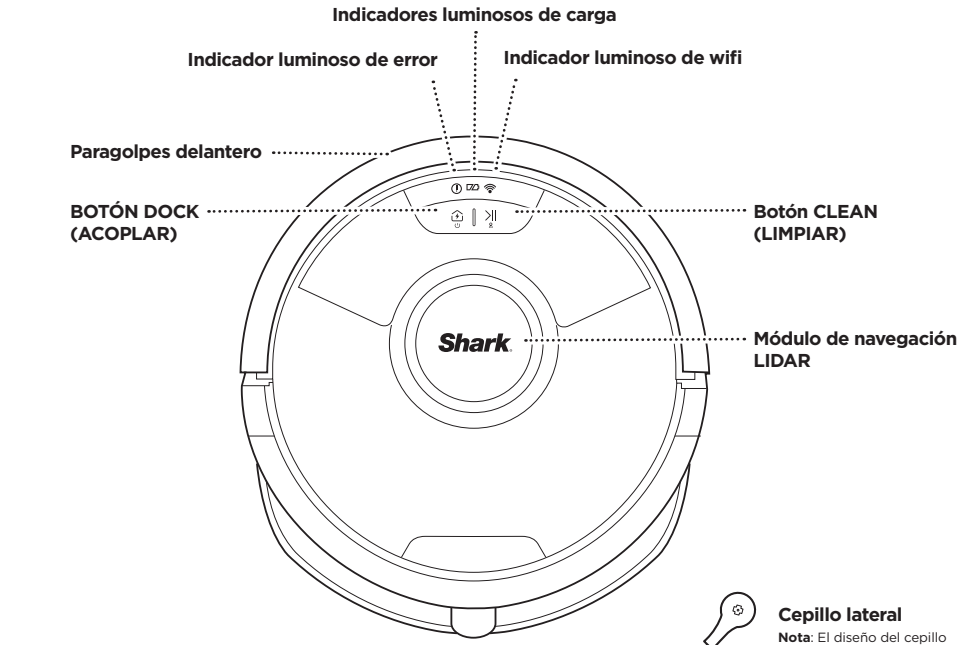

Cepillo lateral

Nota: El diseño del cepillo lateral puede cambiar según el modelo.

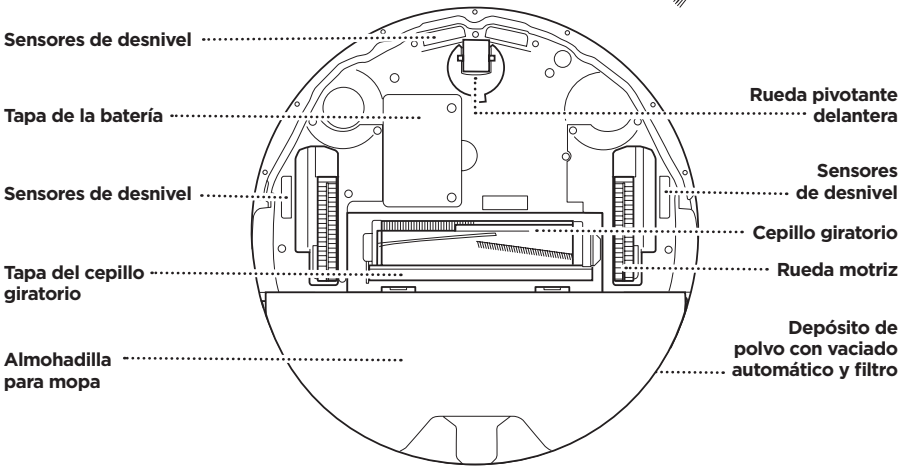

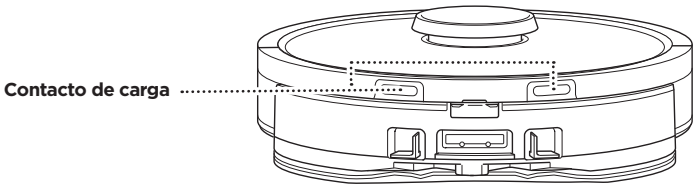

CONOCE EL ROBOT ASPIRADOR 2 EN 1 SHARK MATRIX™ PLUS

DEPÓSITO DE POLVO DEL ROBOT ASPIRADOR

Depósito de polvo del robot aspirador y mopa 2 en 1

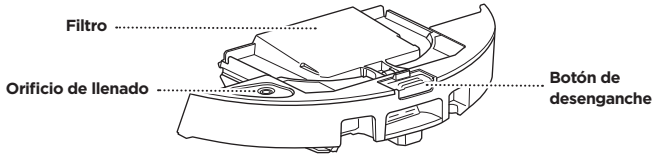

Almacena la suciedad y los residuos del modo aspiradora y el agua del modo fregado.

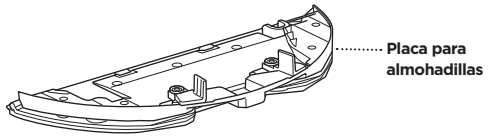

Cuando se acopla el depósito de polvo del robot aspirador, sujeta la almohadilla para mopa y permite que pueda utilizarse el modo fregado.

PARTE DELANTERA DE LA BASE DE AUTOVACIADO

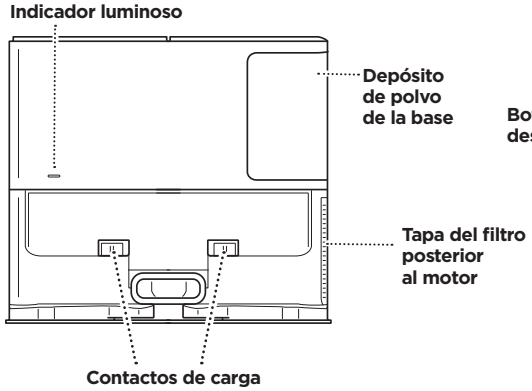

PARTE TRASERA DE LA BASE DE AUTOVACIADO

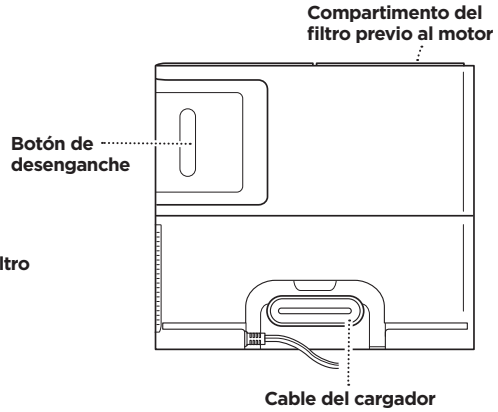

ALFOMBRILLA PARA LA BASE

(Esta parte hacia arriba)

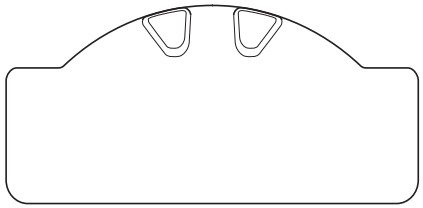

BASE DE AUTOVACIADO

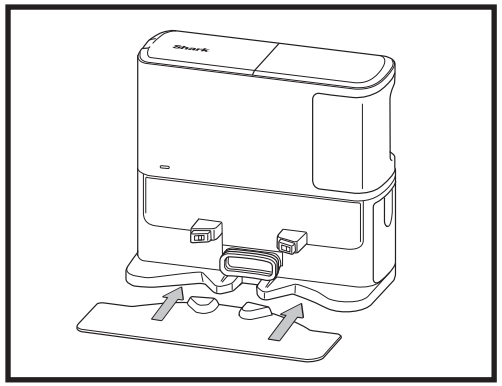

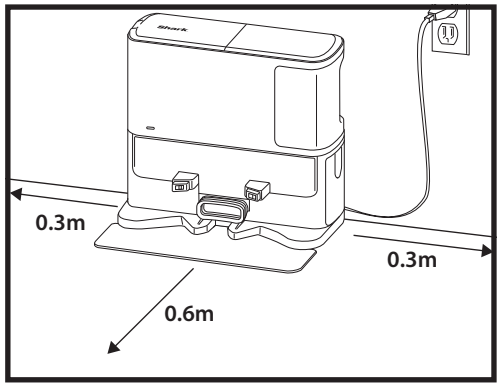

Pon la alfombrilla para la base en el suelo y coloca la base de autovaciado sobre ella de manera que quede alineada y fijada en su sitio.

- Elige una ubicación **permanente** para la **base de autovaciado.** Retira el film protector del robot aspirador y de la base de carga.
- Coloca la base con la parte trasera contra una pared vacía. Selecciona una superficie del suelo nivelada y despejada y que se encuentre en una zona céntrica con una **fuerte señal de wifi**. No la coloques frente a aparatos de calefacción.
- **Retira cualquier objeto** que esté a una distancia inferior a 30 cm de los laterales de la base o inferior a 60 cm de la parte delantera de la base.
- Enchufa la base. El icono de encendido de la base ( ), situado en el lado superior derecho de la base, **se iluminará cuando la base esté cargada**.

Si cambias la base de sitio después de haber configurado el robot aspirador, es posible que no pueda volver a la base y que tengas que volver a mapear tu casa.

INSTALACIÓN DEL CEPILLO LATERAL

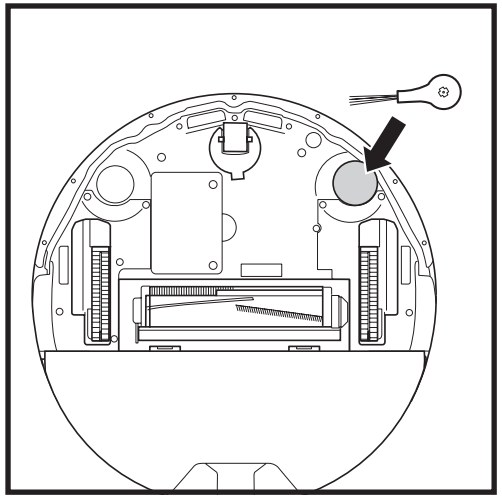

Acopla en la clavija cuadrada de la parte inferior del robot el cepillo lateral que viene en la caja. El cepillo girará en el sentido de las agujas del reloj cuando esté acoplado correctamente.

Nota: El diseño del cepillo lateral puede cambiar según el modelo.

INDICADORES LUMINOSOS DE LA BATERÍA DEL ROBOT

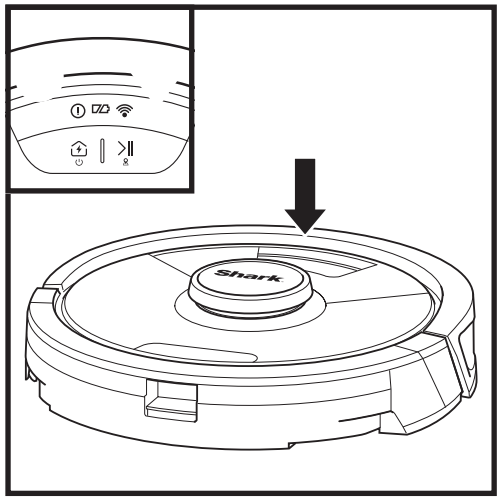

En uso

Mientras está cargando (Blanco)

Sin carga o apagado

Los indicadores luminosos blancos muestran el nivel de carga de la batería.

Mientras el robot esté cargándose, los dos LED blancos parpadearán. Cuando la carga se complete, ambos LED permanecerán encendidos. La batería del robot puede tardar hasta 6 horas en cargarse totalmente.

Si el robot permanece inactivo fuera de la base de carga durante 10 minutos, cambiará al **modo de reposo**. Los indicadores luminosos se apagarán, pero las luces de la batería y de la wifi permanecerán encendidas en modo de reposo. Despierta al robot tocando cualquier botón.

NOTA: Si la luz de carga baja parpadea en rojo, el robot no dispone de carga suficiente para volver a la base. Coloca el robot en la base de forma manual.

CONSEJO: Para conservar la vida útil de la batería, si el robot no se va a usar durante un periodo largo de tiempo, apágalo dejando apretado el botón DOCK (ACOPLAR) entre 5 y 7 segundos. El robot debe recargarse al menos una vez cada tres meses.

CARGA

IMPORTANTE: El robot aspirador 2 en 1 Shark Matrix™ Plus cuenta con una batería recargable preinstalada. Antes de usarlo por primera vez, carga la batería por completo. La batería puede tardar hasta 6 horas en cargarse totalmente.

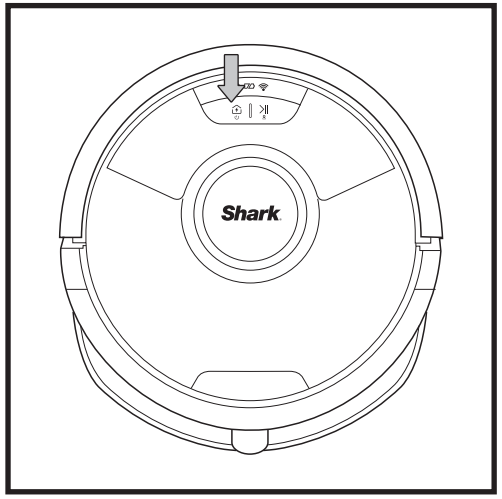

Para encender el robot aspirador, mantén pulsado el botón DOCK (ACOPLAR) entre 5 y 7 segundos. Para cargarlo, coloca el robot aspirador en la base. Cuando el robot empiece a cargarse, emitirá un pitido y el indicador luminoso de la base se iluminará.

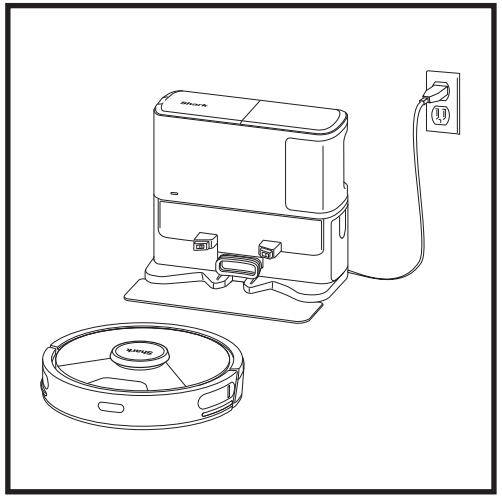

Cuando el ciclo de limpieza finalice o si la batería está a punto de agotarse, el robot aspirador buscará la base. Si el robot no regresa a la base, es posible que se haya quedado sin batería o, si está en modo de fregado, puede que una alfombra o moqueta se lo impida.

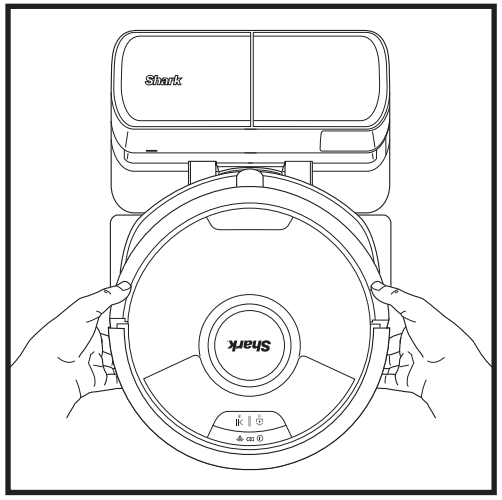

El robot aspirador se acoplará con la **PARTE TRASERA** hacia la base para que pueda vaciarse automáticamente.

NOTA: Si el robot no tiene batería y no puede volver a la base, llévalo hasta ella manualmente. Al colocar el robot en la base de forma manual, asegúrate de que los **contactos de carga** de la parte posterior del robot están en contacto con los de la base. Al levantar el robot, ten cuidado de no meter los dedos entre el paragolpes y la parte inferior del robot.

BOTONES E INDICADORES LUMINOSOS

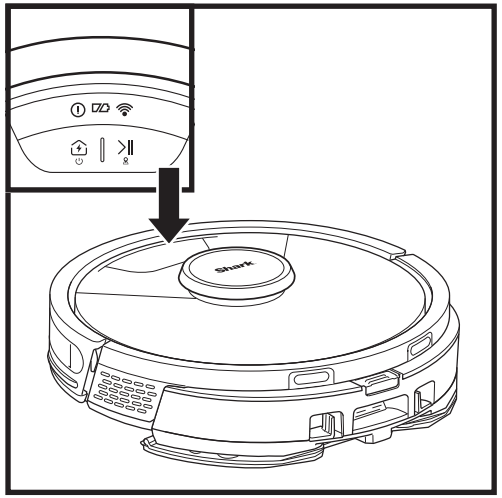

BOTÓN CLEAN (LIMPIAR)

Púlsalo para iniciar una sesión de limpieza y vuelve a pulsarlo para pausarla. Para activar la función de limpieza en cuadrícula Matrix Clean en zonas localizadas y que el robot se centre en una zona de 1,5 x 1,5 metros, mantén pulsado el botón CLEAN (LIMPIAR) durante 5 segundos.

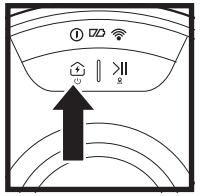

BOTÓN DOCK (ACOPLAR)

Púlsalo para enviar el robot de vuelta a la base de carga. Para apagar el robot, retíralo de la base de autovaciado y pulsa el botón DOCK (ACOPLAR) del robot entre 5 y 7 segundos.

INDICADORES LUMINOSOS DE CARGA

Muestran el nivel de carga de la batería.

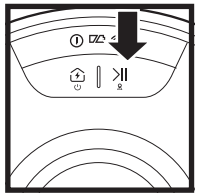

INDICADOR LUMINOSO DE FREGADO

La zona situada sobre el botón CLEAN (LIMPIAR) se iluminará en azul cuando el depósito de líquido esté instalado correctamente. El botón CLEAN (LIMPIAR) se iluminará en amarillo si el depósito está vacío y es necesario rellenarlo.

INDICADOR DE ERROR «!»

Consulta una lista completa de códigos de error en la sección de resolución de problemas.

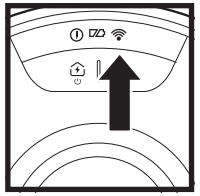

INDICADOR LUMINOSO DE WIFI

Luz blanca: el robot aspirador está conectado a la red wifi.

Luz roja: el robot está desconectado.

Luz blanca intermitente: modo de configuración del robot.

Sin luz: todavía no se ha configurado el robot aspirador.

PREPARA TU CASA

Tu robot se guía mediante una serie de sensores para orientarse entre paredes, patas del mobiliario y otros obstáculos durante la limpieza. Para evitar que el robot entre en zonas a las que no quieres que acceda, crea zonas prohibidas en la aplicación. Para obtener los mejores resultados, prepara tu casa como se indica a continuación y programa una limpieza diaria para garantizar que toda el área se limpia regularmente.

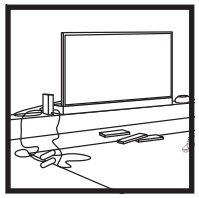

OBSTRUCCIONES
Aparta los cables y pequeños objetos de menos de 11,5 cm de altura que haya por el suelo y abre las puertas para que consigas mapear toda la casa.

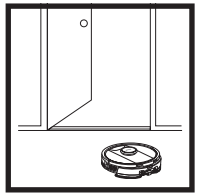

UMBRALES
El robot puede saltar por encima de la mayoría de los bordes para pasar de una estancia a otra, pero si alguno es demasiado alto, configura una zona prohibida en la aplicación para bloquearlo.

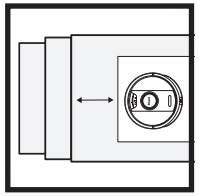

ESCALERAS
Para que los sensores de desnivel del robot funcionen correctamente, todas las pasilleras, alfombras, moquetas o pequeños bordes (como barreras infantiles) deben estar al menos a 20 cm de cualquier escalera (o extenderse más allá del borde de las escaleras). Si una alfombra, moqueta o pequeño borde está cerca de las escaleras y no se puede mover, debes establecer una zona prohibida para bloquear las escaleras.

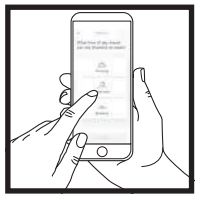

PROGRAMACIÓN
Cuando el robot aspirador esté limpiando, no lo levantes ni lo cambies de sitio, ya que podría afectar a la navegación del robot. Si cambias de sitio la base de carga, tendrás que volver a mapear tu casa, ya que, de lo contrario, se verá afectada la capacidad del robot para volver a la base de carga una vez finalizada la limpieza.

EVITA MOVER EL ROBOT ASPIRADOR O LA BASE
Cuando el robot aspirador esté limpiando, no lo levantes ni lo cambies de sitio, ya que podría afectar a la navegación del robot. Si cambias de sitio la base de carga, tendrás que volver a mapear tu casa, ya que, de lo contrario, se verá afectada la capacidad del robot para volver a la base de carga una vez finalizada la limpieza.

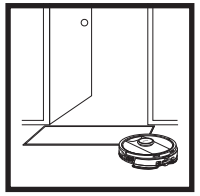

QUITA LAS ALFOMBRAS DE LAS PUERTAS CUANDO ESTÉ FREGANDO
Antes de fregar, te aconsejamos crear zonas de alfombras en la aplicación y quitar las alfombras si bloquean el acceso a suelos que quieras que el robot friegue.

MODO DE LIMPIEZA MANUAL

Para iniciar un ciclo de limpieza de forma manual, presiona el botón **CLEAN (LIMPIAR)** en el robot aspirador. Para mandar al robot aspirador inmediatamente a la base de autovaciado, presiona el botón **DOCK (ACOPLAR)**.

El robot aspirador se acoplará con la PARTE TRASERA hacia la base para que pueda vaciarse automáticamente.

MATRIX CLEAN

La limpieza en cuadrícula **Matrix Clean** permite efectuar una limpieza localizada y a fondo de estancias o zonas específicas. Puedes activarla a través de la aplicación SharkClean® o de forma manual.
Para activar la función **Matrix Clean** desde la **aplicación SharkClean:** para configurar **Matrix Clean** desde la aplicación, tienes que seleccionar en el mapa la estancia o la zona específica que quieres limpiar. El robot aspirador limpiará esta área concreta que has indicado centrándose en una zona de 1,5 x 1,5 metros. También puedes activar la función MatrixClean de forma manual. Para ello, coloca el robot aspirador en la zona que quieres limpiar y mantén pulsado el botón **CLEAN (LIMPIAR)** entre 5 y 7 segundos.

NOTA: Asegúrate de cargar el robot completamente antes de la primera limpieza para que pueda explorar, mapear y limpiar la mayor extensión posible de tu casa. La batería del robot puede tardar hasta 6 horas en cargarse totalmente.

NOTA: No muevas la base. Si la cambias de sitio, es posible que el robot aspirador no pueda volver a la base y tendrás que volver a mapear tu casa. Si la cambias de sitio mientras el robot está en uso, es posible que no pueda seguir su ruta inteligente de limpieza ni encontrar su camino de vuelta a la base.

USO DEL ROBOT ASPIRADOR 2 EN 1 SHARK MATRIX™ PLUS

AI LASER NAVIGATION™

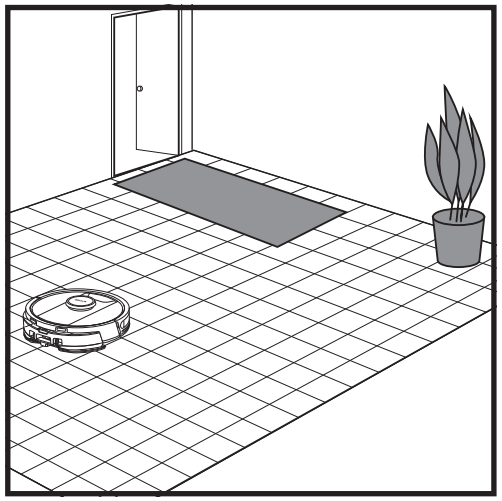

Una vez que hayas completado la configuración, sigue las instrucciones en la aplicación para ayudar a que el robot realice un **recorrido de exploración** para crear un mapa inicial de tu casa. Asegúrate de que el depósito de polvo con vaciado automático está instalado antes de llevar a cabo el recorrido de exploración.

El robot irá de una estancia a otra para identificar paredes, muebles y otros obstáculos a medida que limpia. Este recorrido llevará menos tiempo que una limpieza total, ya que no cubre todo el suelo.

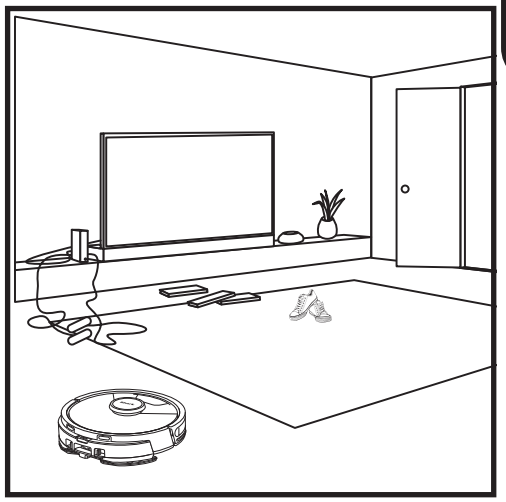

La tecnología de detección de objetos del robot aspirador le permite rodear obstáculos que miden más de 11,5 cm de alto. Despeja la zona de objetos pequeños que puedan interferir en la ruta de limpieza del robot.

Crea zonas prohibidas en la aplicación para bloquear aquellas a las que no quieres que el robot acceda.

CONFIGURACIÓN PARA ASPIRAR SIN FREGAR

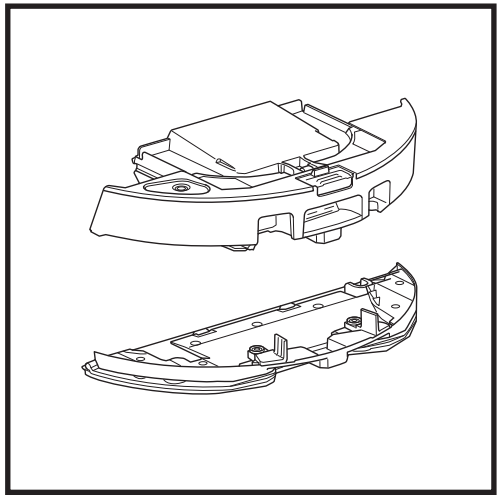

Para preparar el robot aspirador para que únicamente aspire, retira la placa para almohadillas del depósito de polvo.

MODO DE LIMPIEZA ROBOT ASPIRADOR Y MOPA 2 EN 1

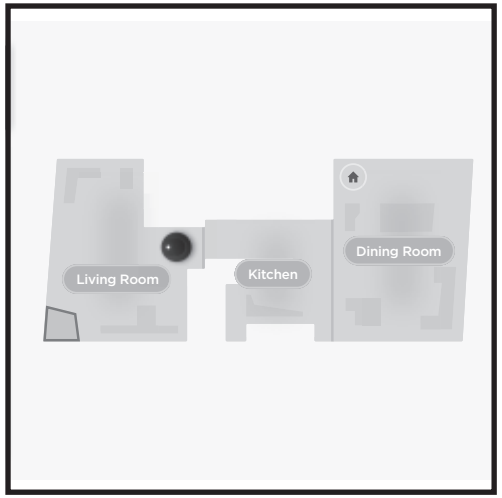

Limpieza de todo el hogar

Para iniciar un recorrido de limpieza y fregado del hogar, pulsa el botón CLEAN (LIMPIAR) en el robot o en la aplicación. Primero, el robot limpiará el perímetro de las distintas zonas de tu vivienda y luego pasará a usar un patrón de limpieza tramo a tramo. Si el depósito de líquido se agota antes de que haya finalizado el recorrido por el hogar, el robot aspirador se detendrá durante un máximo de 10 minutos para que puedas rellenar el depósito antes de que vuelva a la base. Cuando haya completado todo el recorrido, el robot volverá a su base.

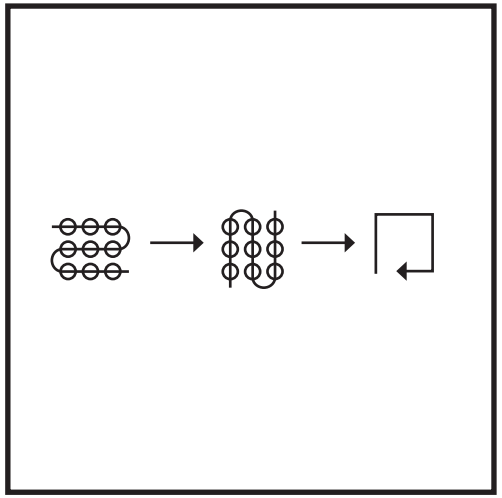

Limpieza localizada con el modo Matrix Clean

Para limpiar una zona específica de 1,5 x 1,5 metros, coloca el robot aspirador en el área que quieras limpiar y, a continuación, mantén pulsado el botón CLEAN (LIMPIAR) entre 5 y 7 segundos. El robot se desplazará por esa zona en una figura de cuadrícula al tiempo que aspira y friega. La función de limpieza localizada o «Spot Clean» también está disponible a través de la aplicación.

MODOS DE LIMPIEZA PARA ASPIRAR SIN FREGAR

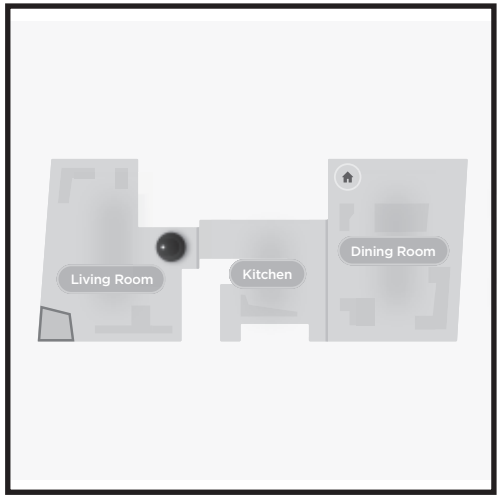

Limpieza de todo el hogar

Para efectuar una limpieza completa del hogar en el modo para aspirar sin fregar, pulsa el botón CLEAN (LIMPIAR) en el robot o en la aplicación. Primero, el robot limpiará el perímetro de las distintas zonas de tu vivienda y luego pasará a usar un patrón de limpieza tramo a tramo.

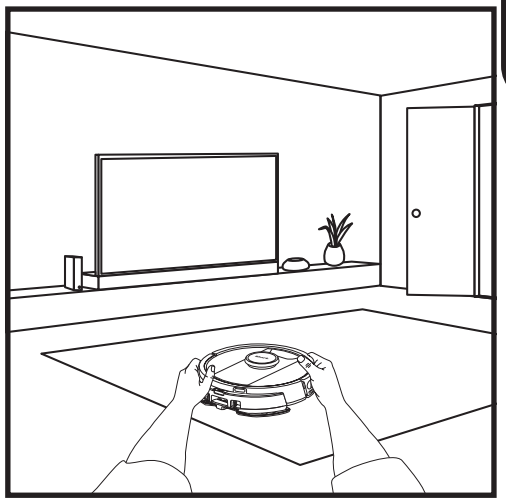

Limpieza de una única estancia con el modo Matrix Clean

Una vez que el robot haya creado un mapa, puedes seleccionar una habitación específica para que la aspire con el modo Matrix Clean. Coloca el robot en la habitación que quieras limpiar y, a continuación, pulsa el botón CLEAN (LIMPIAR). Esta función también está disponible a través de la aplicación.

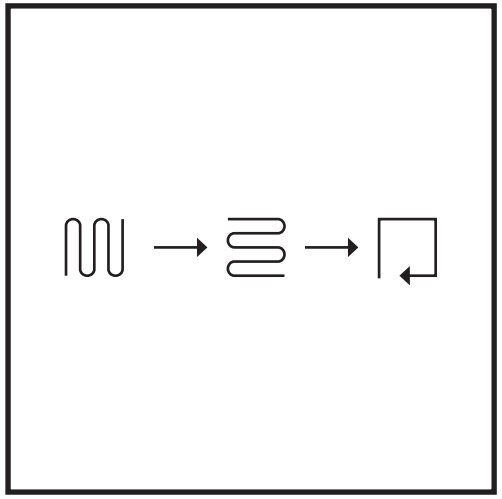

Limpieza localizada con el modo Matrix Clean

Para limpiar una zona específica de 1,5 x 1,5 metros, coloca el robot aspirador en el área que quieras limpiar y, a continuación, mantén pulsado el botón CLEAN (LIMPIAR) entre 5 y 7 segundos. El robot aspirará la zona desplazándose en una figura de cuadrícula. La función de limpieza localizada o «Spot Clean» también está disponible a través de la aplicación.

INSTALACIÓN DEL DEPÓSITO DE POLVO DEL ROBOT ASPIRADOR Y MOPA 2 EN 1

NOTA: Antes de que pueda fregar, el robot **DEBE** hacer un **recorrido de exploración** sin la placa para almohadillas. Después del recorrido de exploración, tendrás la opción de crear zonas de alfombras y verificarlas en la aplicación con un recorrido de verificación de alfombras. Esto hará que el robot evite las alfombras o moquetas cuando esté en modo de fregado.

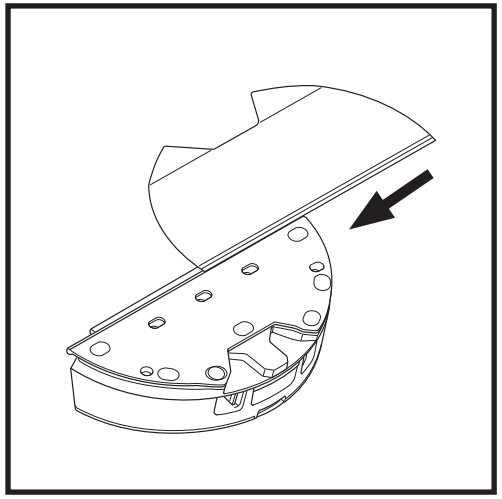

Coloca la almohadilla insertando el extremo recto por la ranura del depósito de polvo del robot aspirador y mopa 2 en 1. Tira de la almohadilla hasta el final, hasta que quede bien colocada.

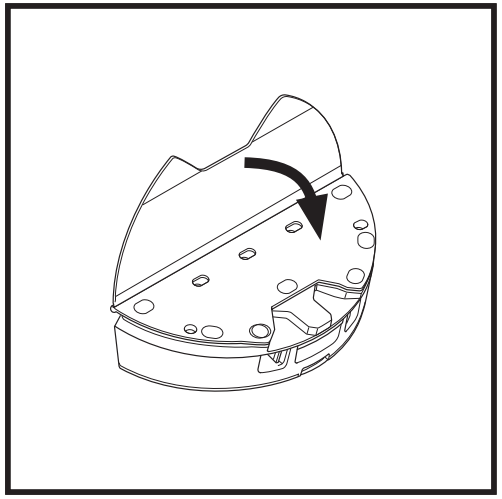

Fija la almohadilla al depósito de polvo del robot aspirador y mopa 2 en 1.

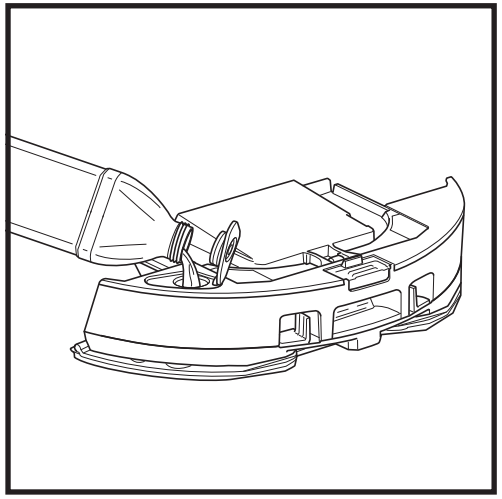

Levanta la tapa de llenado en la parte superior del depósito de líquido. Rellena el depósito con agua hasta la línea de llenado máximo MAX FILL. Cierra bien la tapa.

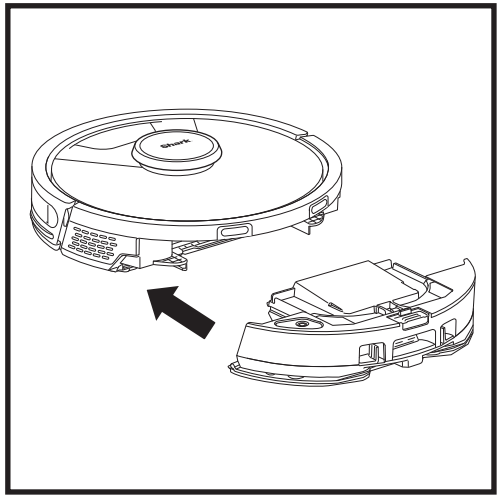

Acopla firmemente el depósito de polvo del robot aspirador y mopa 2 en 1 en la parte posterior del robot, y asegúrate de que las dos lengüetas encajen en su sitio. El botón **CLEAN (LIMPIAR)** del robot se iluminará en azul cuando el depósito esté correctamente insertado.

USO DEL ROBOT ASPIRADOR 2 EN 1 SHARK MATRIX™ PLUS

INSTALACIÓN DEL DEPÓSITO DE POLVO DEL ROBOT ASPIRADOR Y MOPA 2 EN 1

NOTA: Antes de utilizar el robot para fregar por primera vez, retira todas las alfombras del recorrido del robot. También puedes crear zonas de alfombras en la aplicación para evitar que el robot pase por ellas.

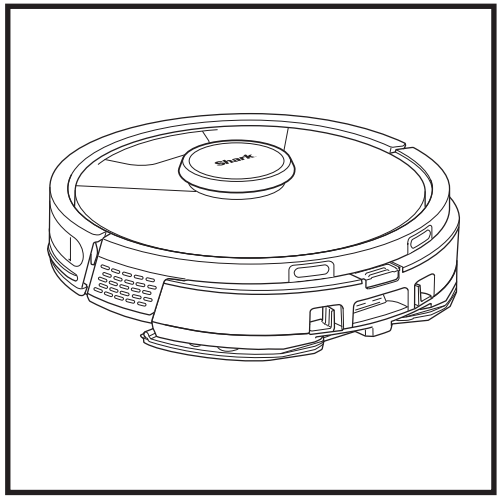

Cuando el depósito de líquido que forma parte del depósito de polvo del robot aspirador y mopa 2 en 1 tenga líquido y esté insertado correctamente, con la almohadilla colocada, el robot estará listo para aspirar y fregar a la vez. Pulsa el botón **CLEAN (LIMPIAR)** del robot o en la aplicación para comenzar el recorrido de aspirado y fregado. El robot mojará la almohadilla antes de empezar su recorrido.

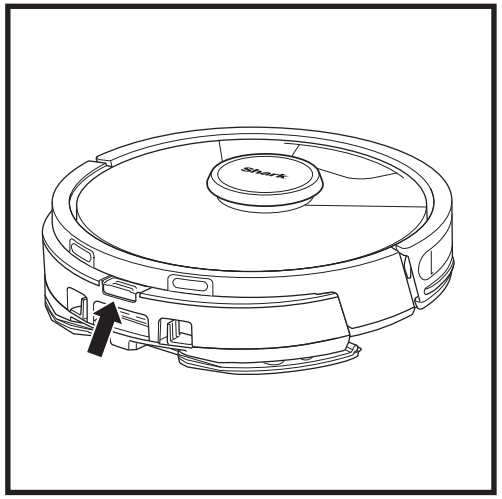

Cuando el robot haya terminado de fregar, extrae el depósito de polvo del robot aspirador y mopa 2 en 1 apretando el botón del orificio de llenado y tirando de él hacia fuera. Vacía el depósito de líquido tras cada uso. El depósito de polvo expulsará automáticamente la suciedad y los residuos en las base de autovaciado una vez que el robot se acople a la base.

PRECAUCIÓN: Los suelos pueden resbalar después de fregar.

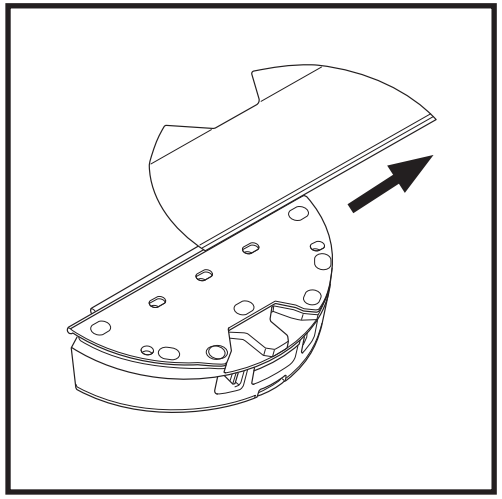

Para retirar la almohadilla del depósito de polvo del robot aspirador y mopa 2 en 1, desacóplala de la placa para almohadillas y sácala deslizándola por la ranura.

VACIADO DEL DEPÓSITO DE POLVO DE LA BASE DE AUTOVACIADO

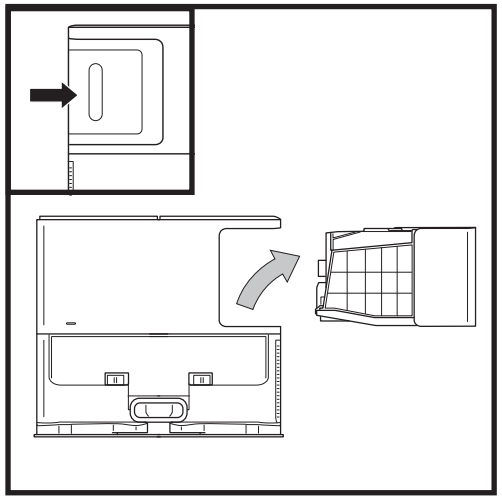

Según el tamaño de la base, vacía el depósito de polvo entre 30 y 60 días o según sea necesario.

Para quitar el depósito, presiona el botón de desenganche del depósito de polvo situado en la parte posterior de la base y deslízalo hacia fuera.

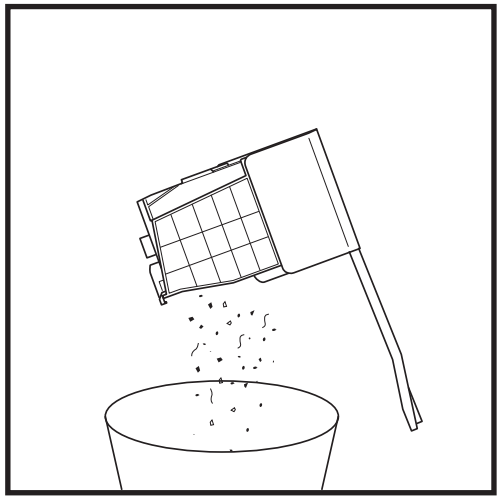

Para vaciar el depósito, sostenlo sobre el cubo de basura y, a continuación, presiona el botón de desenganche con el icono del cubo de basura que hay el lateral del depósito. La tapa del depósito se abrirá, soltando el polvo y la suciedad. Golpea suavemente el depósito contra el interior del cubo de basura para que caiga cualquier resto de suciedad. Vuelve a colocar el depósito en la ranura de la base hasta que haga clic en su sitio.

Para apagar el robot, retíralo de la base de autovaciado y pulsa el botón DOCK (ACOPLAR) del robot entre 5 y 7 segundos.

PRECAUCIÓN: Apaga el robot antes de realizar cualquier tarea de mantenimiento. Retira el depósito de polvo del robot aspirador y mopa 2 en 1 antes de realizar cualquier tarea de mantenimiento.

MANTENIMIENTO DEL DEPÓSITO DE POLVO DEL ROBOT ASPIRADOR Y MOPA 2 EN 1

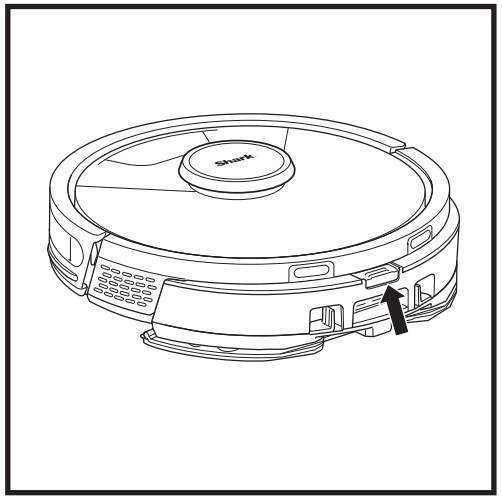

Para retirar el **depósito de polvo del robot aspirador y mopa 2 en 1**, presiona el botón de desenganche situado en la parte superior del depósito y deslízalo hacia fuera.

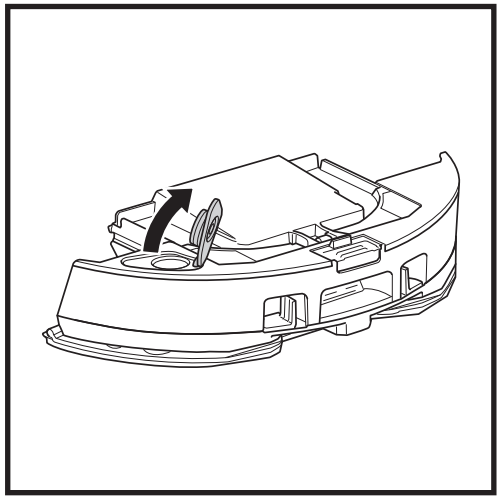

Para abrir la tapa del depósito de polvo, introduce los dedos en los huecos de los laterales y aprieta mientras levantas la tapa.

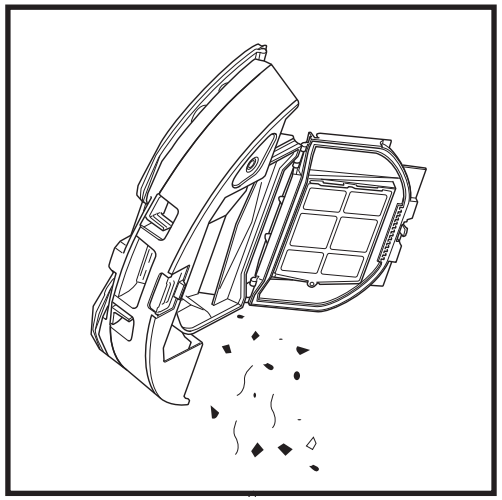

Retira el filtro y limpia el depósito de polvo con un paño húmedo. Deja que el depósito se seque al aire durante 24 horas antes de volver a instalarlo.

NOTA: Asegúrate de introducir el depósito de polvo completamente hasta escuchar un clic.

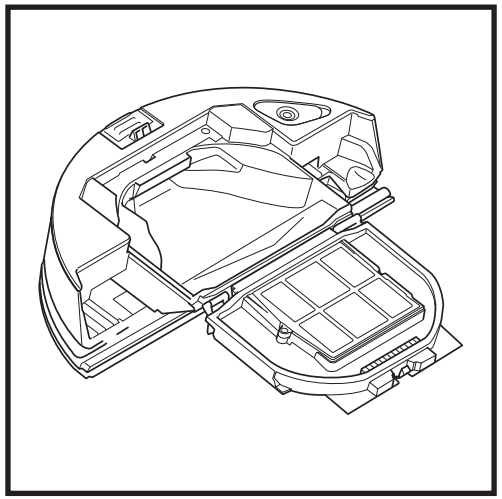

Mira entre el filtro y el protector de plástico y asegúrate de que no haya residuos acumulados.

LIMPIEZA Y SUSTITUCIÓN DE LOS FILTROS DE LA BASE DE AUTOVACIADO

Limpia los filtros periódicamente para mantener la capacidad de succión del robot aspirador en perfectas condiciones. Sustituye los filtros cada 6-12 meses o según sea necesario.

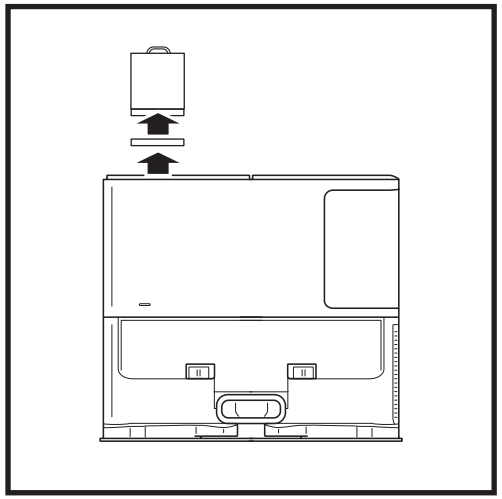

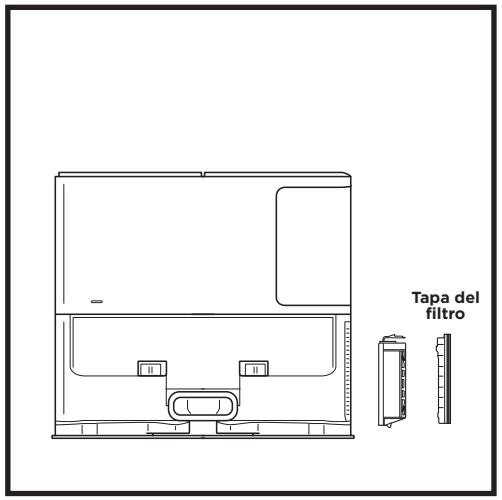

LIMPIA LOS FILTROS ANTERIORES AL MOTOR UNA VEZ AL MES

Para abrir la tapa del filtro, sujeta la esquina superior izquierda de la base y levanta la tapa. Cuando la tapa se abra, quita el filtro de espuma por el tirador superior y luego levanta el filtro de fieltro de debajo. Sacude los filtros en la basura, luego acláralos con agua fría SOLAMENTE, ya que el jabón puede dañarlos. Deja secar los filtros al aire antes de volver a colocarlos. Los filtros deben estar instalados correctamente para que la base funcione correctamente. Vuelve a colocar el filtro de fieltro primero y el filtro de espuma después.

LIMPIA EL FILTRO POSTERIOR AL MOTOR UNA VEZ AL AÑO

Pulsa el botón de la parte superior de la tapa del filtro y desliza el pestillo hacia abajo para levantar la tapa del filtro. Retira el **filtro posterior al motor** de la base. Limpia el filtro sobre un cubo de basura. Límpialo únicamente con agua y asegúrate de que esté totalmente seco antes de volver a colocarlo en la base. Para volver a instalar el filtro posterior al motor, insértalo en la base y vuelve a colocar la tapa del filtro.

LIMPIEZA Y SUSTITUCIÓN DE LOS FILTROS DEL ROBOT

Para poder aprovechar toda la potencia de succión, limpia y vuelve a colocar el filtro del depósito de polvo con vaciado automático cada vez que lo uses.
Para adquirir accesorios y piezas de recambio, visita sharkclean.es.

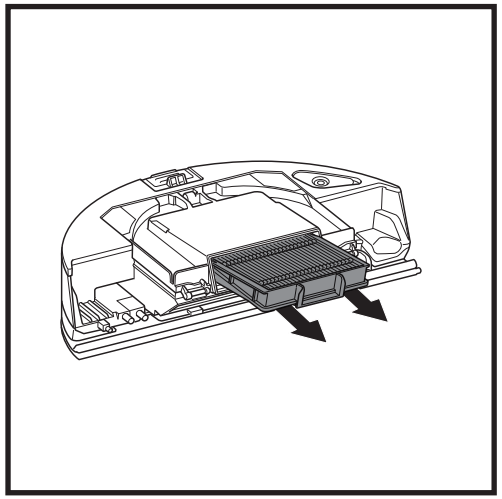

Extrae y vacía el depósito de polvo con vaciado automático. Saca el filtro del depósito de polvo tirando de las pestañas.

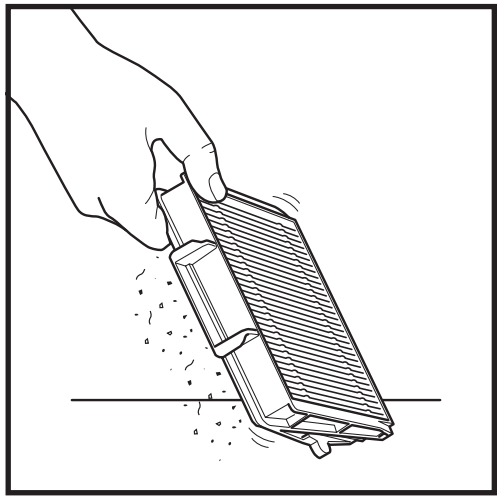

Dale unos golpecitos al filtro para eliminar la suciedad cada vez que vacíes el depósito de polvo. Sustituye el filtro cada 6-12 meses o según sea necesario.

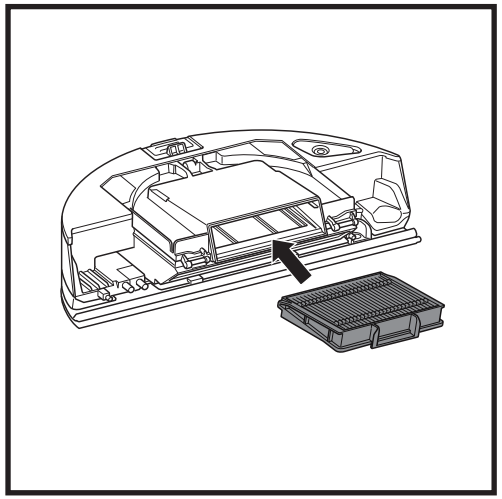

Vuelve a insertar el filtro en el depósito de polvo y, a continuación, desliza el depósito de polvo en el robot aspirador hasta que encaje de nuevo en su sitio.

LIMPIEZA DEL DEPÓSITO DE POLVO DEL ROBOT ASPIRADOR Y MOPA 2 EN 1 Y DE LA ALMOHADILLA DE FREGADO

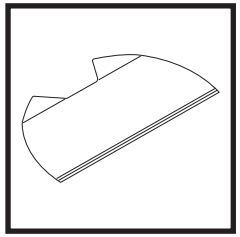

Para limpiar las almohadillas, lávalas en la lavadora con agua templada con la ropa de color claro. Usa detergentes suaves, nunca lejía o suavizante. Puedes secarlas al aire o en la secadora a baja temperatura, pero sin toallitas suavizantes.

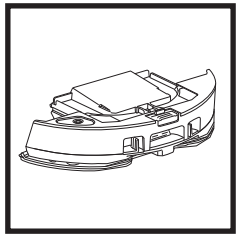

Vacía el líquido restante y los residuos del depósito de líquido tras cada uso. Para limpiar el interior del depósito de polvo, utiliza un paño húmedo. Deja que el depósito se seque al aire durante 24 horas antes de utilizarlo. No laves el depósito de polvo del robot aspirador y mopa 2 en 1 en el lavavajillas.

NOTA: Antes de guardarlo, asegúrate de que tanto el depósito de polvo del robot aspirador y mopa 2 en 1 como la almohadilla estén completamente secos. Guárdalos en un lugar seco para evitar que se estropeen.

LIMPIEZA DEL CEPILLO GIRATORIO AUTOLIMPIABLE

El **cepillo giratorio autolimpiable** elimina activamente el pelo enredado mientras el robot limpia. Si queda algún residuo enrollado en el cepillo giratorio, sigue limpiando para que el cepillo termine de limpiarse solo. Si aún queda algún pelo enredado o suciedad al cabo de un rato, quítalos del cepillo giratorio con cuidado.

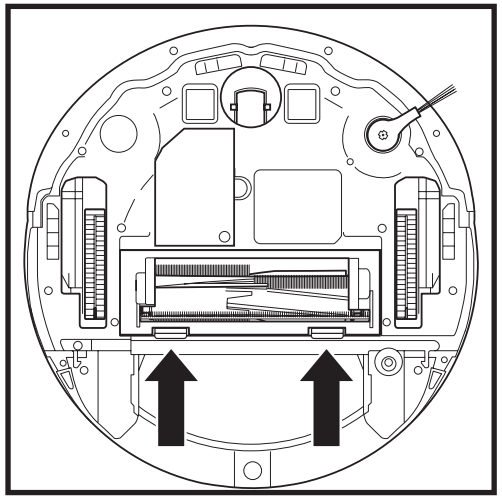

Para acceder al cepillo giratorio, presiona las pestañas de la tapa de acceso y, a continuación, retira la tapa.

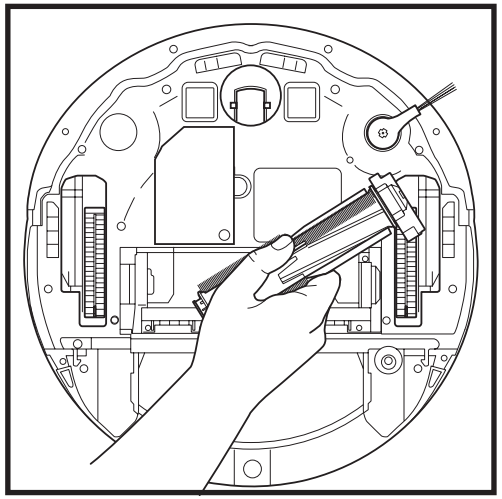

Levanta el cepillo giratorio y elimina los residuos. Retira la tapa del extremo del cepillo para limpiar la suciedad o eliminar el cabello enredado. Vuelve a colocar el extremo del cepillo una vez lo hayas limpiado.

Vuelve a instalar el cepillo giratorio insertando el extremo plano en primer lugar. Cierra la tapa del cepillo giratorio y presiona hasta que ambos lados hagan clic.

NOTA: Sustituye el cepillo giratorio cada 6 a 12 meses, o cuando veas que está gastado. Visita sharkclean.es para adquirir piezas de recambio.

LIMPIEZA DEL MÓDULO DE NAVEGACIÓN LIDAR

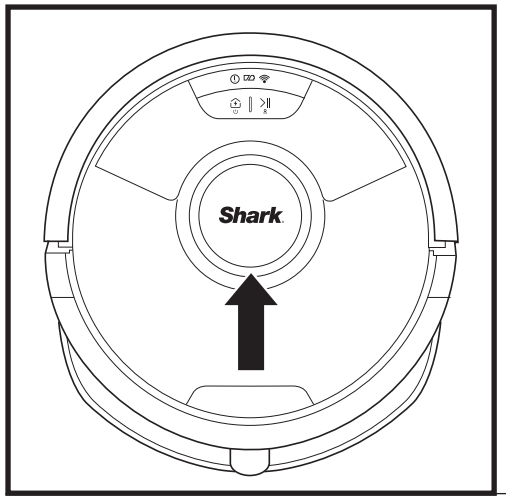

Comprueba periódicamente el módulo de navegación LIDAR de la parte superior del robot aspirador por si hay pelo o residuos. Limpia suavemente cualquier pelo o residuo del módulo.

Para limpiarlo más a fondo, coloca el robot aspirador sobre una superficie nivelada y apaga la alimentación. Utiliza un bastoncillo para girar suavemente el módulo en el sentido de las agujas del reloj cinco veces.

No introduzcas bastoncillos de algodón en las aberturas del módulo.

MANTENIMIENTO

LIMPIEZA DE LOS SENSORES Y CONTACTOS DE CARGA

LIMPIA LOS SENSORES Y CONTACTOS DE CARGA CUANDO SEA NECESARIO. Usando un paño seco, elimina suavemente el polvo de los sensores y contactos ubicados en la parte inferior del robot y de la base de carga.

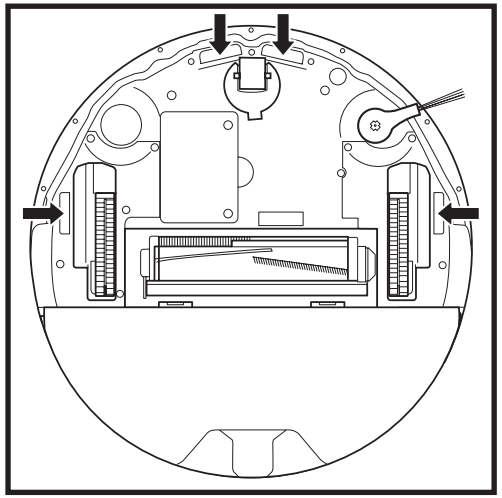

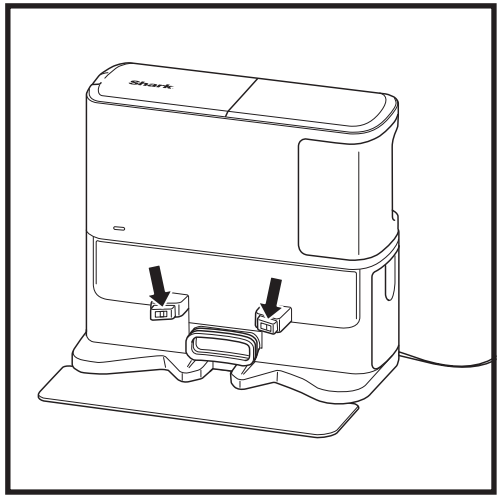

IMPORTANTE: El robot emplea sensores de desnivel para evitar las escaleras y descensos pronunciados. Los sensores pueden perder efectividad si están sucios. Para obtener los mejores resultados, limpia los sensores periódicamente.

LIMPIEZA DEL CEPILLO LATERAL

LIMPIA EL CEPILLO LATERAL CUANDO SEA NECESARIO.

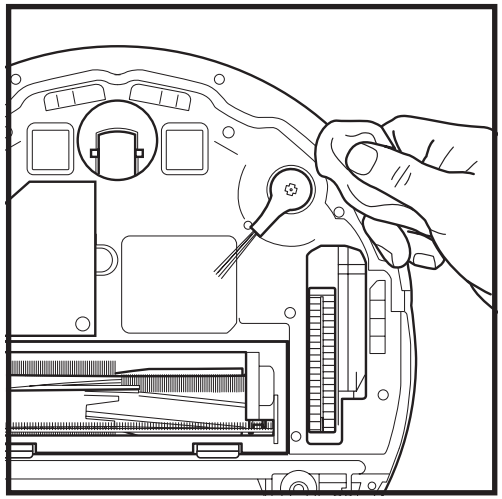

Desenrolla y extrae cuidadosamente cualquier hilo o cabello enrollado en el cepillo lateral.

Limpia el cepillo suavemente con un paño seco. Para volver a instalarlo, acóplalo en las clavijas. Gira el cepillo manualmente para asegurarte de que esté instalado correctamente.

NOTA: Retira y sustituye el cepillo lateral si está doblado o deteriorado. Para extraer el cepillo, sácalo de su clavija. Sustituye los cepillos laterales cada 12 meses, o cuando veas que están gastados.

USO DEL ROBOT ASPIRADOR 2 EN 1 SHARK MATRIX™ PLUS

Para disfrutar del mejor rendimiento de limpieza del robot aspirador, te aconsejamos descargar la última versión de la aplicación SharkClean®.

USO DE LA APLICACIÓN SHARKCLEAN® Y LOS CONTROLES DE VOZ

Sácale todo el partido a tu robot con estas funciones de la aplicación:

- **Recargar y reanudar**
  Habilita esta función para gestionar la limpieza de varias estancias en casas grandes. El robot volverá a la base, se cargará y retomará el trabajo donde lo dejó.
- **Matrix Clean**: Para llevar a cabo una limpieza a fondo en una estancia específica o área concreta.
- **Zonas prohibidas**
  Usa la función zonas prohibidas en la aplicación para que el robot no entre en los sitios en los que no quieres.
- **Programación**
  Programa una limpieza de toda la casa a cualquier hora y cualquier día.
- **Control remoto**
  Controla tu robot estés donde estés.
- **Informes de limpieza**
  Cada vez que el robot limpie, la aplicación generará un informe de limpieza. Busca **SharkClean** en la tienda de aplicaciones y descarga la aplicación en tu iPhone™ o Android™.
- **Zona de alfombras**
  Una vez que el robot haya mapeado tu casa, activa la función de zonas de alfombras en la aplicación para identificarlas. Así el robot las evitará cuando friegue.

Download on the App Store

GET IT ON Google Play

¿Cómo utilizo el robot con Amazon Alexa?

Abre la aplicación Amazon Alexa, accede al menú y selecciona «Skills» (Habilidades). O accede a la tienda de Alexa Skills en el sitio web de Amazon. Busca la skill Shark. Selecciona la skill Shark® para abrir la página de detalles y, a continuación, selecciona la opción «Enable Skill» (Habilitar habilidad). Cuando esté habilitada, puedes pedir a Alexa que controle tu robot (p. ej., «Alexa, dile a Shark® que empiece a limpiar»).

¿Cómo configuro el robot con el Asistente de Google en un producto Apple?

1. Descarga la aplicación del Asistente de Google, ábrela e inicia sesión. **2.** Selecciona el icono «Explore» (Explorar). Busca «Shark» y selecciona «Try it» (Pruébalo). **3.** Para permitir que Google se vincule a tu cuenta de SharkClean®, debes iniciar sesión en tu cuenta de SharkClean. Es la misma cuenta que utilizaste para configurar tu robot Shark® en la aplicación SharkClean. Selecciona «Authorize» (Autorizar) para vincular tu cuenta de SharkClean con el Asistente de Google. Para que el robot limpie, utiliza el comando de voz: «OK Google, dile a Shark que empiece a limpiar».

¿Cómo configuro el robot con el Asistente de Google en Android?

1. Descarga la aplicación del Asistente de Google, ábrela e inicia sesión. **2.** Selecciona el icono «Explore» (Explorar). Busca «Shark» y selecciona «Link» (Vincular). **3.** Inicia sesión en tu cuenta de SharkClean. Es la misma cuenta que utilizaste para configurar tu robot Shark® en la aplicación SharkClean. Para que el robot limpie, utiliza el comando de voz: «OK Google, dile a Shark que empiece a limpiar».

A CONTINUACIÓN TE DEJAMOS ALGUNOS EJEMPLOS DE ÓRDENES QUE PUEDAS DAR AL ASISTENTE DE GOOGLE O A AMAZON ALEXA.

Asistente de Google:

Ok Google, inicia la aspiración.
Ok Google, dile a (nombre del robot aspirador) que aspire.
Ok Google, pausa la aspiración.
Ok Google, dile a (nombre del robot aspirador) que vuelva a casa.
OK Google, pídele a Shark® que efectúe una limpieza Matrix Clean de (nombre de la habitación).

Amazon Alexa:

Alexa, pídele a Shark que comience a aspirar/limpiar (nombre de la habitación).
Alexa, inicia/para la aspiradora.
Alexa, envía la aspiradora a la base.
Alexa, pídele a Shark® que efectúe una limpieza Matrix Clean de (nombre de la habitación).

RESOLUCIÓN DE PROBLEMAS WIFI

¿Qué debo hacer si mi wifi se desconecta por casualidad?
Es normal que el robot pierda la conexión temporalmente cuando está bajo los muebles o se aleja del router. Tu robot Shark® se volverá a conectar al wifi automáticamente. Si el robot no se vuelve a conectar, apágalo, espera 10 segundos, vuelve a encenderlo y colócalo de nuevo en la base. Retira el robot de la base y mantén presionado el botón DOCK (ACOPLAR) del robot entre 5 y 7 segundos para apagarlo. Vuelve a colocar el robot aspirador en la base para volver a encenderlo. Apaga el teléfono. Espera 30 segundos y vuelve a encenderlo. Abre los ajustes de la wifi en tu teléfono, localiza la red de Shark® y selecciona «Olvidar red». Vuelve a abrir la aplicación SharkClean y reinicia el proceso de conexión.

¿Qué debo hacer si he verificado la contraseña de una red inalámbrica incorrecta?
Cierra la aplicación y vuelve a abrirla. Asegúrate de haber introducido la contraseña de red wifi correcta. En la configuración de red de tu teléfono, elige la red doméstica de 2,4 GHz y selecciona «Olvidar». Vuelve a conectarte a la red doméstica. Asegúrate de utilizar la contraseña correcta. Si has podido conectarte a la red doméstica, continúa con el proceso de configuración de la aplicación. Te recomendamos que utilices el icono del ojo cuando introduzcas la contraseña para asegurarte de que sea correcta. Si no encuentras la contraseña del wifi, ponte en contacto con el proveedor de servicios de Internet para recuperarla.

¿Qué debo hacer si mi nombre de usuario o contraseña de SharkNinja no son válidos?
Te recomendamos que selecciones el icono del ojo junto al campo de contraseña para asegurarte de que estás introduciendo la contraseña correctamente. Selecciona la opción «He olvidado la contraseña» en la página de inicio de sesión. El sistema automatizado te enviará por correo electrónico un enlace para restablecer la contraseña. Si no ves ningún correo electrónico, busca en tu bandeja de entrada y en la carpeta de spam correos electrónicos de mysharkninja@sharkninja.com. Puedes utilizar la opción «Resend Code» (Reenviar código) para volver a enviar el correo electrónico.

¿Qué debo hacer si hay algún problema al restablecer la contraseña (no he recibido el correo electrónico o el token no es válido)?
Si no ves ningún correo electrónico, busca en tu bandeja de entrada y en la carpeta de spam correos electrónicos de mysharkninja@sharkninja.com. Puedes utilizar la opción «Resend Code» (Reenviar código) para volver a enviar el correo electrónico.

RESOLUCIÓN DE PROBLEMAS DE WIFI

- Para usar la aplicación, el teléfono debe estar conectado a una red de **2,4 GHz**. La aplicación solo funcionará en una red 2,4 GHz.
- No utilices una VPN ni un servidor proxy.

¿NO SE CONECTA?

Reinicia el robot aspirador
- Si la base tiene un interruptor, comprueba que esté en la posición ON (ENCENDIDO).
- Retira el robot de la base y mantén presionado el botón DOCK (ACOPLAR) del robot entre 5 y 7 segundos para apagarlo. Vuelve a colocar el robot en la base para cargarlo.

Reinicia el teléfono
Apaga el teléfono, espera unos minutos, vuelve a encenderlo y conéctalo al wifi.

Reinicia el router
- Desenchufa el cable de alimentación del router durante 30 segundos y luego vuelve a enchufarlo. Espera unos minutos hasta que tu router termine de reiniciarse.

CÓDIGO DE ERROR	PROBLEMA
! (rojo) + Indicador de wifi (parpadeo rojo)	Contraseña wifi incorrecta
! (parpadeo rojo) + Wifi (rojo)	No se encuentra el SSID; intenta conectarte de nuevo
! + Wifi (parpadeo rojo simultáneo)	No puede contarse a la red wifi

PIEZAS DE RECAMBIO

NOTA: Para pedir piezas y filtros de recambio, visita la **sección Accesorios de sharkclean.es.**

PIEZAS DE RECAMBIO: ROBOT

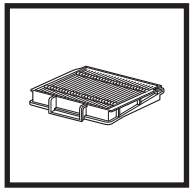
Filtro del robot

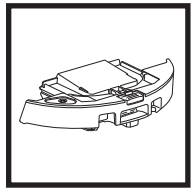
Depósito de polvo con vaciado automático

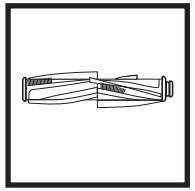
Cepillo giratorio

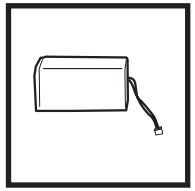
Batería

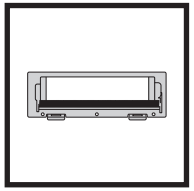
Tapa del cepillo giratorio

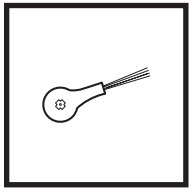
Cepillo lateral

PIEZAS DE RECAMBIO: MÓDULO DE FREGADO

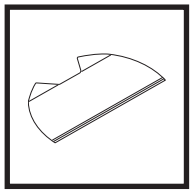
Almohadilla para mopa

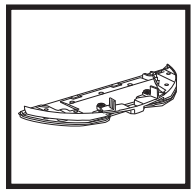
Placa para almohadillas

PIEZAS DE RECAMBIO: BASE

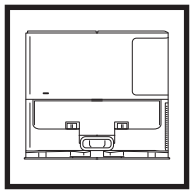
Base de carga

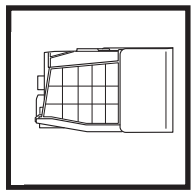
Depósito de polvo de la base

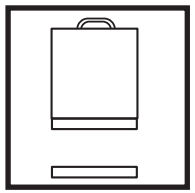
Kit de filtros de espuma y fieltro anteriores al motor de la base

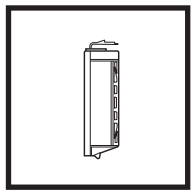
Filtro posterior al motor de la base

CÓDIGOS DE ERROR

Si se enciende o parpadea alguna luz de error del robot aspirador 2 en 1 Shark Matrix™ Plus, consulta la siguiente tabla de códigos de error:

CÓDIGO DE ERROR	SOLUCIÓN
CLEAN (LIMPIAR) (ROJO) parpadeante **+ ! (ROJO)** parpadeante	Fallo del motor de succión. Retira y vacía el depósito de polvo, limpia los filtros y elimina las obstrucciones para garantizar que nada dificulta la succión.
CLEAN (LIMPIAR) (ROJO) parpadeante	El robot puede haberse atascado en un obstáculo. Mueve el robot a una nueva ubicación en una superficie nivelada.
DOCK (BASE) (ROJO) parpadeante	El paragolpes delantero puede haberse atascado. Limpia el paragolpes y asegúrate de que se mueve adentro y afuera sin dificultad.
CLEAN (BASE) (ROJO) + DOCK (BASE) (ROJO) parpadeante	El depósito de polvo del robot se ha extraído y hay que volver a insertarlo.
DOCK (BASE) (ROJO) + ! (ROJO) parpadeante	El cepillo lateral está atascado. Elimina la suciedad alrededor del cepillo lateral.
CLEAN (LIMPIAR) (ROJO) + DOCK (BASE) (ROJO) + ! (ROJO) parpadeante	Una rueda motriz se ha atascado. Limpia las ruedas y elimina la suciedad alrededor de los ejes.
CLEAN (LIMPIAR) (BLANCO) + DOCK (BASE) (ROJO) + ! (ROJO) parpadeante	Fallo del codificador del motor de las ruedas. Apágalo y vuelve a encenderlo.
CLEAN (LIMPIAR) (BLANCO) + ! (ROJO) parpadeante	Obstrucción del cepillo giratorio. Elimina los residuos alrededor del cepillo giratorio.
CLEAN (LIMPIAR) (ROJO) + DOCK (BASE) (BLANCO) + ! (ROJO) parpadeante	El robot ha detectado un error durante el arranque. Apágalo y vuelve a encenderlo.
CLEAN (LIMPIAR) (BLANCO) + DOCK (BASE) (ROJO) parpadeante	El robot no puede localizar la base. Coloca el robot en la base.
ICONO DE LA BATERÍA (ROJO) parpadeante	El nivel de la batería es muy bajo y hay que recargarla. Si el robot no es capaz de volver a la base, colócalo en ella manualmente.
CLEAN (LIMPIAR) (ROJO) parpadeante **+ DOCK (BASE) (BLANCO)** parpadeante alternos	El robot está atascado. Mueve el robot a una superficie nivelada.
CLEAN (LIMPIAR) (AMARILLO)	El depósito de líquido del depósito de polvo del robot aspirador y mopa 2 en 1 está vacío. Llénalo antes de limpiar.

Nombre del sensor	Descripción funcional
Sensor de desnivel	Los sensores de desnivel controlan el desnivel para evitar caer mediante rangos de infrarrojos. Si delante hay una escalera hacia abajo (p. ej., la altura del fondo blanco es superior a 50 mm o el fondo negro es superior a 30 mm), el valor de lectura del sensor supera el ajuste predefinido y el robot aspirador deja de moverse hacia delante.
Sensor LIDAR	El sensor LIDAR ayuda al robot aspirador a mapear mediante los rangos de infrarrojos. La distancia de detección es de 8 m.
Sensor de seguimiento de paredes	El sensor de seguimiento de paredes detecta la distancia entre los objetos y el lateral izquierdo del robot aspirador mediante rangos TOF. La distancia de detección es de 30 mm.

CONTRATO DE LICENCIA DE USUARIO FINAL DEL SOFTWARE DE SHARKNINJA

IMPORTANTE: LEE LOS TÉRMINOS Y CONDICIONES DE ESTE ACUERDO DE LICENCIA CON ATENCIÓN ANTES DE COMENZAR A USAR ESTE PRODUCTO

Este Contrato de Licencia de Usuario Final («CLUF») es un acuerdo legal entre tú y SharkNinja Operating LLC («SharkNinja», «nos» o «nosotros») relativo al software informático [de SharkNinja] que viene ya instalado en tu producto SharkNinja, que descargas para controlar el producto SharkNinja desde tu teléfono u ordenador, o bien, en cualquier caso, a tu disposición mediante actualizaciones (el «Software»), así como cualquier documento impreso, en línea o electrónico relacionado con el Software (la «Documentación»).

Te concedemos el derecho de uso del Software y la Documentación según los términos de esta licencia. No te vendemos el Software ni la Documentación. Seguimos siendo los propietarios del Software y de la Documentación en todo momento.

Si no aceptas los términos de este CLUF, no instales ni uses el Software, la Documentación ni el producto SharkNinja. En ese caso, puedes devolvernos el producto SharkNinja sin usar para un reembolso completo. Esto no afecta a tus derechos legales de devolución de productos a tu minorista si cambias de opinión o si son defectuosos, o los términos de nuestra garantía del fabricante independiente, de haberla.

1. CONCESIÓN DE LICENCIA.

Instalación y uso. A cambio de tu aceptación de cumplir los términos de este CLUF, SharkNinja te concede el derecho de usar el Software y la Documentación, así como de recibir y usar cualquier código o actualización de software complementario gratuito del Software que incorpore «parches» y correcciones de errores que pueda proporcionar el licenciante en ocasiones, únicamente para fines de funcionamiento y uso domésticos del producto SharkNinja en relación con el que se ha proporcionado el Software.

2. DESCRIPCIÓN DE OTROS DERECHOS Y LIMITACIONES.

2.1. Mantenimiento de menciones de propiedad intelectual. No debes eliminar ni modificar las menciones de propiedad intelectual de alguna o todas las copias del Software y la Documentación.

2.2. Copia y distribución. No debes realizar ni distribuir a terceros copias del Software o de la Documentación.

2.3. Prohibición de efectuar ingeniería inversa, descompilar o desensamblar. No debes utilizar ingeniería inversa, descompilar o desensamblar el Software, salvo y únicamente en la medida en que la ley en vigor permita expresamente tal actividad a pesar de esta limitación.

2.4. Alquiler. No debes alquilar, arrendar ni dar en préstamo el Software ni la Documentación sin el permiso por escrito de SharkNinja.

2.5. Software no destinado a la venta. El Software identificado con «Not for Resale» (prohibida su venta) o «NFR» (prohibida su venta, por sus siglas en inglés) no puede venderse, transferirse ni utilizarse con un fin distinto al de la demostración, la prueba o la evaluación.

2.6. Servicios de ayuda. SharkNinja puede ofrecerte servicios de ayuda relacionados con el Software o el producto SharkNinja («Servicios de ayuda»). Cualquier código de software adicional que se te proporcione como parte de los Servicios de ayuda se considerará parte del Software y estará sujeto a los términos y condiciones de este CLUF.

2.7. Propiedad del Software. SharkNinja conserva propiedad de todos los derechos de propiedad intelectual del Software y de la Documentación.

2.8. Conformidad con la legislación vigente. Deberás cumplir toda la legislación vigente en relación con el uso del Software y de la Documentación.

3. ACTUALIZACIONES.

SharkNinja puede actualizar o mejorar, o bien exigirte que actualices o mejores, el Software, siempre que el Software coincida con la descripción que te proporcionamos antes de que compraras tu producto SharkNinja. Este CLUF regirá todas las mejoras o actualizaciones proporcionadas por SharkNinja que reemplacen y/o complementen el Software suministrado precargado en tu producto SharkNinja, salvo que tales mejoras vayan acompañadas de un Contrato de Licencia de Usuario Final aparte, en cuyo caso se regirán por dicho Contrato.

4. DATOS Y PRIVACIDAD.

SharkNinja se compromete a seguir los estándares más elevados de honestidad e integridad para garantizar tu privacidad y cumplir las leyes de protección de datos aplicables. Nos comprometemos a mantenerte informado sobre el uso que damos a la información que recopilamos sobre ti mediante el uso del Software. Nuestras prácticas de privacidad se describen en la Política de Privacidad de SharkNinja, además de en avisos aparte que proporcionamos cuando compras o descargas una aplicación, adquieres un producto o contratas un servicio. Tu información será tratada según la Política de Privacidad de SharkNinja, que se incorpora en este CLUF a modo de referencia y se puede consultar en la siguiente URL: https://ninjakitchen.es/datenschutzbestimmungen-cms-systeminclude.dialog.privacyPolicy.pagelet2-Include. Lee y revisa detenidamente la Política de Privacidad y cualquier otra declaración de privacidad pertinente para comprender el modo en que SharkNinja recopila, trata y comparte tus datos personales, y tus derechos de interesado en relación con dichos datos.

5. BIBLIOTECAS DE APLICACIONES Y SOFTWARE INSERTADO DE TERCEROS

5.1 Reconoces que Ayla Networks, Inc. («Ayla») ha proporcionado determinadas bibliotecas de aplicaciones que se han incluido el Software («Bibliotecas de Aplicaciones de Ayla») y permite que los productos SharkNinja se conecten al Servicio de Nube de Ayla («Software Insertado de Ayla»).

5.2 No utilizarás las Bibliotecas de Aplicaciones de Ayla salvo como porción incluida en el Software, sin modificarlas de la forma en que se te facilitaron.

5.3 No utilizarás el Software Integrado de Ayla salvo como porción incluida en tu producto SharkNinja, sin modificarlo de la forma en que se te facilitó.

5.4 No debes utilizar ingeniería inversa, descompilar o desensamblar las Bibliotecas de Aplicaciones de Ayla o el Software Integrado de Ayla, salvo y únicamente en la medida en que la ley en vigor permita expresamente tal actividad a pesar de esta limitación.

5.5 SharkNinja conserva propiedad de todos los derechos de propiedad intelectual de las Bibliotecas de Aplicaciones de Ayla y del Software Integrado de Ayla incorporados en el Software.

5.6 No debes utilizar las Bibliotecas de Aplicaciones de Ayla o el Software Integrado de Ayla para obtener acceso no autorizado a los sistemas o servicios de otros licenciantes de SharkNinja ni para utilizar dichos sistemas o servicios; ni transmitirás virus, gusanos, troyanos, bombas de tiempo, spyware, malware, canceladores de correo, mecanismos de recopilación pasiva, robots, software de minería de datos ni ningún otro código o programa malicioso o invasivo en los sistemas o servicios de otros licenciantes de SharkNinja.

5.7 No debes utilizar las Bibliotecas de Aplicaciones de Ayla ni el Software Integrado de Ayla para vulnerar, eludir o interferir en ninguna medida de protección, medida de autenticación ni ninguna otra medida que restrinja o imponga limitaciones al uso de los sistemas o servicios de otros licenciantes de SharkNinja o al acceso a dichos sistemas o servicios.

5.8 No sondearás, atacarás, analizarás ni pondrás a prueba la vulnerabilidad de los sistemas/servicios de otros licenciantes de SharkNinja.

5.9 Otros licenciantes de SharkNinja del Software, las Bibliotecas de Aplicaciones de Ayla y el Software Integrado de Ayla son los beneficiarios externos expresos de este CLUF y las cláusulas de esta sección del CLUF se especifican de forma manifiesta en beneficio de dichos licenciantes y podrán ser ejecutadas por ellos.

6. RESCISIÓN. Sin perjuicio del resto de derechos, SharkNinja puede rescindir este CLUF si tú cometes un incumplimiento importante o persistente de este CLUF que no soluciones (si se puede solucionar) en el plazo de 14 días después de que recibas una aviso por escrito que te exija hacerlo. Tras la rescisión por cualquier motivo, cesarán todos los derechos que se te concedieron en virtud de este CLUF, deberás cesar todas las actividades autorizadas por este CLUF y deberás eliminar o retirar inmediatamente el Software de todo el equipo informático que poseas y destruir o devolvernos inmediatamente (a tu discreción) todas las copias del Software que poseas, custodies o controles.

7. NUESTRA RESPONSABILIDAD POR DAÑOS O PERJUICIOS QUE LOS CONSUMIDORES PUEDAN SUFRIR.

7.1 El Software está destinado a un uso doméstico y privado. Si utilizas el Software con cualquier fin comercial, empresarial o de reventa, quedamos exentos de toda responsabilidad por cualquier lucro cesante, pérdida de actividad comercial, interrupción comercial o pérdida de oportunidades comerciales en que incurras.

7.2 Reconoces que el Software se ha desarrollado para cumplir tus requisitos individuales y que, por lo tanto, es tu responsabilidad garantizar que el Software según lo descrito en los Documentos cumpla tus requisitos.

7.3 Nos corresponde asumir los daños y perjuicios que sufras que sean consecuencia previsible del incumplimiento por nuestra parte de este CLUF o de nuestra falta de diligencia razonable; no obstante, no asumimos responsabilidad por daños y pérdidas que sean imprevisibles, excepto lo establecido en 7.3 y 7.4 a continuación. Los daños y perjuicios son previsibles si es obvio que van a producirse o si, en el momento de la entrada en vigor de este CLUF, tanto tú como nosotros sabíamos que podrían producirse.

7.4 Si el contenido digital defectuoso que hemos suministrado ocasiona daños en un producto o contenido digital que te pertenezca, de acuerdo con la sección 46 de la Ley de Derechos del Consumidor de 2015, repararemos el daño o te pagaremos una compensación. Sin embargo, nosotros no responderemos por daños que podrías haber evitado aplicando cualquier actualización que te hubiéramos aconsejado y que se te hubiera ofrecido de manera gratuita o por daños provocados por no seguir correctamente las instrucciones de instalación o no contar con los requisitos mínimos del sistema que te aconsejamos.

7.5 Si compraste el producto SharkNinja directamente a SharkNinja o uno de sus empresas del grupo, nosotros o nuestra empresa del grupo, como vendedor, podemos ser responsables ante ti en virtud del contrato de venta de daños o perjuicios provocados por tu uso del Software. Puedes encontrar nuestros términos y condiciones de venta aquí: https://ninjakitchen.es/terms-and-conditions Si compraste el producto SharkNinja a otra empresa, esta puede tener responsabilidades similares ante ti.

7.6 Muchos productos SharkNinja incluyen una garantía del fabricante gratuita. Si sufres daños o perjuicios como resultado del uso del Software, puedes reclamar en virtud de la garantía. Puedes encontrar los términos de nuestra garantía aquí: https://support.ninjakitchen.es/hc/es/articles/4404645586322-Condiciones-de-la-garant%C3%ADa.

7.7 No excluiremos ni limitaremos en modo alguno nuestra responsabilidad ante ti cuando sea ilegal hacerlo. Se incluye aquí responsabilidad por fallecimiento o lesión ocasionados por nuestra negligencia o por negligencia de nuestros empleados, agentes o subcontratistas o por fraude o falsedad fraudulenta.

8. **LEGISLACIÓN Y JURISDICCIÓN APLICABLES**. Este CLUF se rige por la legislación inglesa y puedes emprender acciones legales en relación con los productos en los tribunales ingleses. Si vives en Escocia, puedes emprender acciones legales con respecto a los productos en los tribunales escoceses o ingleses. Si vives en Irlanda del Norte, puedes emprender acciones legales en relación con los productos en los tribunales de Irlanda del Norte o en los tribunales ingleses.

9. **CESIÓN**. Nosotros podremos ceder los derechos y las obligaciones que nos corresponden en virtud del presente CLUF a otra organización. Siempre le informaremos por escrito en dicho caso y nos aseguraremos de que la transferencia no afecta a tus derechos derivados del CLUF.

Shark | NINJA

DOS (2) AÑOS DE GARANTÍA LIMITADA RV2620WAEU

Cuando un consumidor compra un producto en la Unión Europea, está amparado por los derechos legales en lo que respecta a la calidad de dicho producto (tus derechos legales). Puedes hacer valer esos derechos ante tu proveedor. No obstante, Shark® confía tanto en la calidad de sus productos que te otorga una garantía adicional del fabricante de dos años. Estos términos y condiciones se refieren únicamente a la garantía que ofrece el fabricante: tus derechos legales no se ven afectados.

A continuación, se detallan los requisitos previos y el alcance de nuestra garantía, los cuales son emitidos por SharkNinja Germany GmbH, Rotfeder-Ring 9, 60327 Frankfurt am Main (Alemania) (“nos”, “nuestro[s]”, “nuestra[s]” o “nosotros”). Dichas condiciones no afectan a sus derechos legales, a las obligaciones de su proveedor ni a los acuerdos que usted haya estipulado con él. Lo anteriormente mencionado resulta igualmente aplicable en el caso de que usted haya comprado el producto a Shark de forma directa.

Garantías de Shark®

Tu ventilador Shark constituye una inversión considerable. El Shark debe funcionar correctamente el mayor tiempo posible. La garantía que lo acompaña es un compromiso importante y refleja el grado de confianza del fabricante en la calidad de sus productos.

Todos los electrodomésticos Shark están respaldados por una garantía gratuita contra defectos de materiales o mano de obra. Nuestro servicio de asistencia telefónica **900 839 453** está operativo de lunes a viernes, de 9:00 a 18:00 h. La llamada es gratuita y te permitirá ponerte en contacto directo con un representante de Shark. También puedes encontrar ayuda en línea en **sharkclean.eu**

¿Cómo debo registrar mi garantía Shark?

Puede registrar su garantía en línea en un plazo de 28 días a partir de la fecha de compra. Para ahorrar tiempo, te informamos de que necesitarás los siguientes datos de tu Shark:
• Fecha de compra del Shark (factura, recibo o albarán).
Para el registro en línea, entra en **sharkclean.eu**

IMPORTANTE:

• La garantía cubre el producto durante dos (2) años a partir de la fecha de compra.
• Le rogamos que conserve en todo momento la factura o el recibo de compra. Si necesita utilizar la garantía, deberá proporcionarnos la factura o el recibo de compra para comprobar que la información suministrada es correcta. En caso de no poder presentar una factura o un recibo de compra válido, la garantía quedará invalidada.

¿Cuáles son los beneficios de registrar mi garantía?

Al registrarte, nos permites disponer de tus datos por si necesitamos contactar contigo.

Si lo deseas, también puedes recibir consejos para optimizar el uso de tu ventilador Shark e información sobre nuevos productos y tecnologías Shark®. Si registras tu garantía en línea, recibirás inmediatamente la confirmación de que hemos recibido tus datos.

¿Cuánto duran las garantías de las máquinas nuevas Shark?
Nuestra confianza en nuestro diseño y control de calidad significa que tu ventilador Shark está garantizado por un total de dos años.

¿Qué cubre la garantía gratuita Shark?

Reparación o sustitución de su máquina Shark (a discreción de Shark), incluyendo todas las piezas y la mano de obra. La garantía Shark es adicional a tus derechos legales como consumidor.

¿Qué aspectos no cubre la garantía gratuita Shark?

1. El desgaste normal y deterioro de las piezas (como, p. ej., los accesorios) no está cubierto por esta garantía. Las piezas de repuesto están disponibles para su compra en **sharkclean.eu**
2. El daño causado por usos incorrectos, abusivos o una manipulación negligente, falta de mantenimiento requerido o daño debido a una mala manipulación en el transporte.
3. Daños causados por un mantenimiento no autorizado por Shark.

¿Dónde puedo adquirir recambios y accesorios originales Shark?

Los recambios y accesorios Shark están diseñados por los mismos ingenieros que desarrollan los ventiladores Shark. Puedes ver el catálogo de recambios, piezas de repuesto y accesorios Shark correspondientes a todas las máquinas Shark en **sharkclean.eu**

Recuerda que los daños causados por el uso de recambios que no sean de Shark podrían no estar cubiertos por la garantía.

LEE ESTE DOCUMENTO CON ATENCIÓN Y GUÁRDALO PARA FUTURAS CONSULTAS

Estas instrucciones se han diseñado para ayudarte a mantener la autonomía óptima de tu robot aspirador Shark.

SharkNinja Europe Ltd.,
1st/2nd Floor Building 3150,
Thorpe Park,
Century Way,
Leeds (Inglaterra)
LS15 8ZB

SharkNinja Germany GmbH,
Rotfeder-Ring 9,
60327 Fráncfort del Meno (Alemania)
sharkclean.es

Las ilustraciones podrían variar respecto al producto. Nos esforzamos continuamente por mejorar nuestros productos; por lo tanto, las especificaciones incluidas en la presente guía están sujetas a cambios sin aviso previo.

NOTAS

CONSIGNES DE SÉCURITÉ IMPORTANTES

VEUILLEZ LIRE ATTENTIVEMENT AVANT UTILISATION • DESTINÉ À UN USAGE DOMESTIQUE UNIQUEMENT

Si la fiche du câble de charge n'entre pas complètement dans la prise, retournez-la. Si elle n'entre toujours pas dans la prise électrique, contactez un électricien qualifié. NE forcez PAS sur la prise électrique et n'essayez pas de la modifier pour que la fiche entre.

⚠ AVERTISSEMENT

Pour réduire les risques d'incendie, de chocs électriques, de blessures ou de dommages matériels :

AVERTISSEMENTS GÉNÉRAUX

Lors de l'utilisation d'un appareil électrique, il faut toujours prendre quelques simples précautions et respecter les consignes de sécurité qui suivent :

1. Cet appareil se compose d'un robot aspirateur et d'une station de charge avec alimentation électrique. Ces composants contiennent des branchements électriques, un câblage électrique et des pièces mobiles pouvant exposer l'utilisateur à des risques.

2. Placez les cordons des autres appareils hors de la zone à nettoyer.

3. Avant chaque utilisation, vérifier soigneusement qu'aucune pièce n'est endommagée. Si une pièce est endommagée, cessez d'utiliser l'appareil.

4. Utiliser uniquement des pièces de rechange identiques aux pièces originales trouvées sur sharkclean.com

5. Ce robot aspirateur ne comporte aucune pièces réparables.

6. Utilisez-le uniquement comme indiqué dans la notice d'utilisation fournie sur sharkclean.com. N'utilisez **PAS** le robot aspirateur à d'autres fins que celles décrites dans la notice d'utilisation.

7. À l'exception des filtres, du réservoir à poussière et des tampons, N'exposez **PAS** les pièces du robot aspirateur à l'eau ou à d'autres liquides.

8. Veillez à **NE PAS** insérer les mains dans les ouvertures de la station ou du robot.

AVERTISSEMENTS D'UTILISATION

9. Cet appareil peut être utilisé par des enfants âgés de 8 ans et plus, ainsi que par des personnes dont les capacités mentales, sensorielles ou physiques sont réduites, ou présentant un manque d'expérience et de connaissances, à condition qu'ils soient surveillés ou aient reçu des consignes sur la manière d'utiliser l'appareil en toute sécurité, et qu'ils comprennent les risques liés à son utilisation.
- a) Les enfants ne doivent pas jouer avec l'appareil.
- b) Le nettoyage et l'entretien par l'utilisateur ne doivent pas être effectués par des enfants sans surveillance.

10. Pour minimiser le risque que le robot se déplace au-delà d'une limite dangereuse (escaliers/rebords, cheminées, zones d'eau) définissez ces zones comme des zones interdites en utilisant la fonction de cartographie dans l'application mobile SharkClean®. Lorsque vous définissez ces limites, faites fonctionner l'aspirateur et vérifiez que les paramètres empêchent réellement l'aspirateur de franchir les limites définies. Adaptez les paramètres si nécessaire.

11. Éteignez toujours le robot aspirateur de sols avant d'insérer ou de retirer le filtre, le bac à poussière ou les brosses latérales.

12. **NE PAS** tenir la prise, la station de charge, le câble de charge ou le robot aspirateur avec les mains mouillées. Le nettoyage et l'entretien par l'utilisateur ne doivent pas être effectués par des enfants sans surveillance.

13. N'utilisez **PAS** le robot aspirateur sans le réservoir à poussière, le filtre, la brosse rotative et les brosses latérales en place.

14. Veillez à **NE PAS** abîmer le cordon d'alimentation :
- a) Veillez à **NE PAS** tirer sur le cordon d'alimentation de la station de charge ou s'en servir pour transporter l'aspirateur ou comme poignée.
- b) **NE débranchez PAS** l'appareil en tirant sur le cordon d'alimentation. Débranchez-le en tirant sur la prise et non le câble.
- c) **NE coincez PAS** le cordon dans une porte, ne le faites pas passer sur des arêtes tranchantes ou des angles vifs et ne le laissez pas à proximité de surfaces chaudes.

15. N'introduisez **PAS** d'objets dans la brosse ou dans les ouvertures des accessoires. N'utilisez **PAS** l'appareil si une ouverture est bouchée ; enlevez la poussière, les peluches, les poils et tout ce qui peut gêner le flux d'air.

16. N'utilisez **PAS** l'appareil si le passage de l'air dans le robot aspirateur est restreint. Si le passage de l'air est bloqué, éteignez l'aspirateur et retirez toute obstruction avant de le rallumer.

17. N'approchez pas les ouvertures de l'aspirateur des cheveux, du visage, des doigts, de pieds nus ou de vêtements amples.

18. **NE PAS** utiliser le robot aspirateur s'il ne fonctionne pas correctement, s'il est tombé par terre ou dans de l'eau, s'il a été endommagé ou encore s'il a été laissé à l'extérieur.

19. **NE posez PAS** le robot aspirateur sur des surfaces instables.

20. Si le robot aspirateur ne démarre pas de la station d'accueil, il doit être placé à au moins 45 cm de tout escalier ou rebord.

21. **NE PAS** utiliser l'appareil pour aspirer :
- a) des déversements de liquides ;
- b) de gros objets ;
- c) des objets durs ou tranchants (verre, clous, vis ou pièces de monnaie) ;
- d) de grosses quantités de poussière (poussière de plâtre, cendres, braises).
- e) Objets fumants ou en cours de combustion (cendres chaudes, mégots de cigarettes ou allumettes).
- f) Des produits inflammables ou combustibles (essence à briquet, carburant ou kérosène).
- g) Des matières toxiques (liquides à concentration élevée d'eau de javel, d'ammoniaque ou solution de nettoyage des canalisations).

22. N'utilisez **PAS** l'appareil dans les zones suivantes :
- a) zones extérieures près de cheminées dont l'entrée n'est pas fermée ;
- b) espaces fermés pouvant contenir des vapeurs ou fumées explosives ou toxiques (essence à briquet, carburant, kérosène, peinture, diluants à peinture, produits antimites ou poussières inflammables) ;
- c) zones équipées d'un chauffage d'appoint ;
- d) près des cheminées dont l'entrée n'est pas fermée.

23. Éteignez le robot aspirateur avant toute activité d'ajustement, de nettoyage, d'entretien ou de dépannage.

24. Laissez tous les filtres sécher complètement à l'air libre avant de les réinstaller dans le robot aspirateur pour éviter que du liquide ne soit aspiré dans les pièces électriques.

25. **NE PAS** modifier et essayer de réparer vous-même le robot aspirateur ou la batterie, sauf dans les cas indiqués dans le notice d'utilisation. **NE PAS** utiliser l'aspirateur s'il a été modifié ou endommagé.

26. Nettoyez tout liquide renversé sur le tapis de réception de la station, la base ou le sol, car cela pourrait entraîner un risque de choc électrique.

27. Au moment de remplir le réservoir, vérifiez l'absence de fuites. Les liquides issus d'une fuite créent un risque de chute et peuvent provoquer un choc électrique. Si le réservoir est endommagé, il doit être remplacé.

28. Faites attention en marchant sur un sol humide, il pourrait être glissant.

29. Afin de permettre un fonctionnement efficace des capteurs de vide de votre robot aspirateur, les tapis de couloir, les carpettes, les moquettes ou les petits seuils (par exemple, le bas d'une barrière de sécurité pour enfants) doivent se trouver à 20 cm de la première marche d'escalier (ou ne pas s'arrêter et recouvrir le nez-de-marche). S'il est impossible de déplacer un tapis de couloir, une carpette, un lé de moquette ou un petit seuil se trouvant à moins de 20 centimètres de la première marche, vous devez utiliser une zone interdite pour bloquer l'accès à l'escalier.

30. **N'UTILISEZ PAS** l'appareil comme accessoire pour alimenter des outils destinés à la collecte de la poussière.

31. **N'UTILISEZ PAS** l'aspirateur sur une surface mouillée (sauf s'il s'agit d'un aspirateur à vidage automatique).

32. **NE FAITES PAS** fonctionner l'aspirateur dans une pièce où un nourrisson ou un enfant dort.

33. **NE FAITES PAS** fonctionner l'aspirateur dans une pièce où il y a des bougies allumées ou des objets fragiles sur le sol à nettoyer.

34. **NE FAITES PAS** fonctionner l'aspirateur dans une pièce où se trouvent des bougies allumées sur des meubles que l'aspirateur pourrait heurter accidentellement ou dans lesquels il pourrait se cogner.

35. **NE LAISSEZ PAS** les enfants s'asseoir sur l'aspirateur.

UTILISATION DE LA BATTERIE

36. La batterie est la source d'alimentation de l'aspirateur. Lire et suivre attentivement les consignes relatives à la recharge.

37. Afin d'éviter toute mise sous tension involontaire, éteignez toujours l'aspirateur avant de le soulever ou de le porter.

38. Utilisez **UNIQUEMENT** la station de charge Shark® XDRV2600WAEU et utilisez uniquement la batterie RVBAT850 (EUK) 26V. L'utilisation de batteries ou de chargeurs de batteries autres que ceux indiqués pourrait créer un risque d'incendie.

39. Tenez la batterie à l'abri des objets métalliques tels que les trombones, les pièces de monnaie, les clés, les clous ou les vis. Le court-circuit des bornes de la batterie augmente le risque d'incendie ou de brûlures.

40. Dans des conditions abusives, du liquide peut être éjecté de la batterie. Évitez tout contact avec ce liquide, car il peut provoquer des irritations ou des brûlures. En cas de contact, lavez la zone à l'eau. En cas de contact du liquide avec les yeux, faites appel à un professionnel de la santé.

41. Le robot aspirateur ne doit pas être stocké, chargé ou utilisé à des températures inférieures à 10 °C (50 °F) ou supérieures à 40 °C (104 °F). Assurez-vous que la batterie et l'aspirateur sont à température ambiante avant de charger ou d'utiliser l'appareil. L'exposition du robot ou de la batterie à une température ne respectant pas la plage de températures indiquée risque d'endommager la batterie et d'augmenter les risques d'incendie.

42. **N'EXPOSEZ PAS** le robot aspirateur ou la batterie au feu ou à une température supérieure à 130 °C (265 °F) car il existe un risque d'explosion.

43. Les batteries non rechargeables ne peuvent pas être rechargées.

ZONES INTERDITES

44. Utilisez toujours des zones interdites autour de surfaces et sols réfléchissants.

45. Des zones interdites doivent toujours être utilisées à proximité des escaliers recouverts de moquette.

46. **N'UTILISEZ PAS** de zones interdites à moins de 3 m de la station.

AVERTISSEMENT LASER

47. Ce produit possède un laser de classe 1. Il est sans danger si utilisé dans des conditions raisonnablement prévisibles (telles que définies dans la notice d'utilisation). Éteignez toujours l'alimentation avant de soulever le robot aspirateur ou d'effectuer un entretien quelconque..

48. **NE** regardez **PAS** le laser directement.

CONSERVER CETTE NOTICE D'UTILISATION

Pour obtenir les derniers avertissements et mises en garde, rendez-vous sur **support.sharkclean.fr**

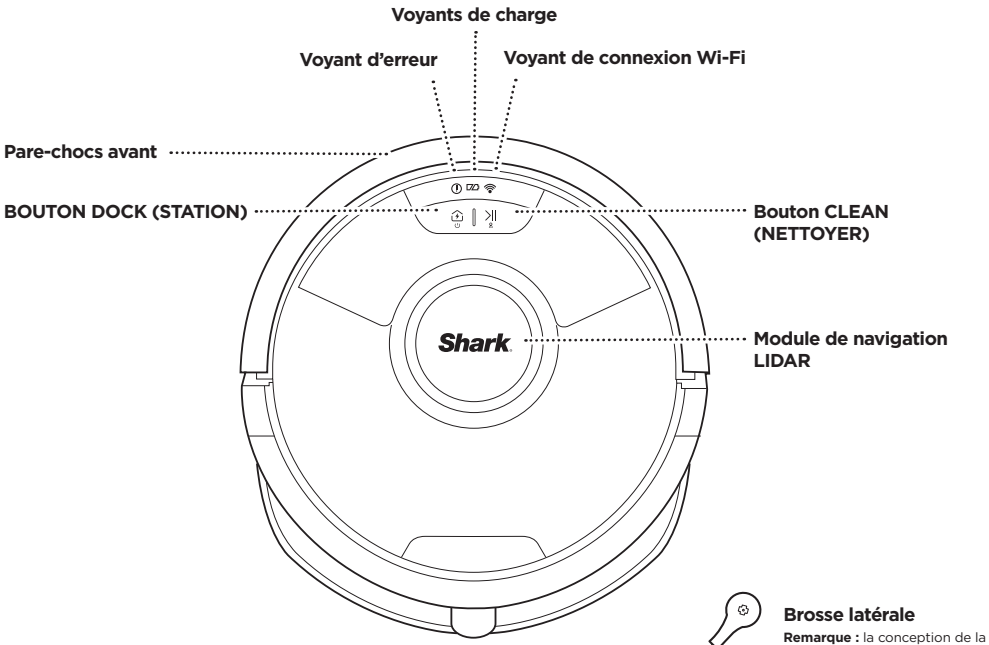

Brosse latérale

Remarque : la conception de la brosse latérale peut varier

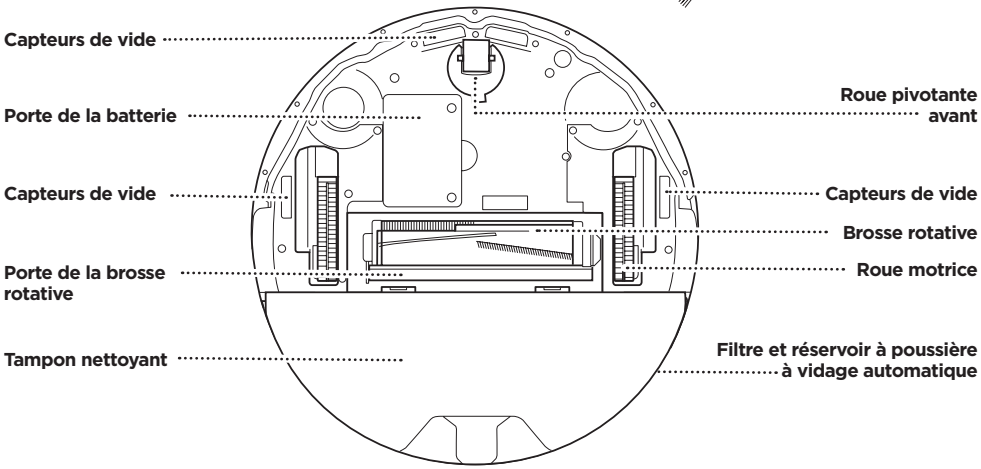

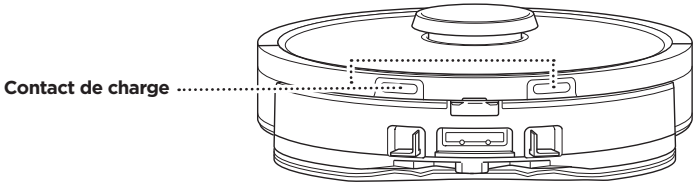

APPRENDRE À CONNAÎTRE VOTRE ROBOT SHARK MATRIX™ PLUS 2-EN-1

BAC À POUSSIÈRE DU ROBOT

Réservoir à poussière VAC & MOP 2-en-1

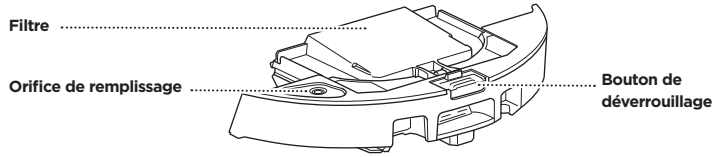

Retient les débris secs pour l'aspirateur et l'eau pour le balai

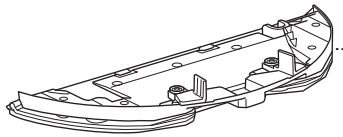

Accueille le tampon de lavage et active le mode lavage lorsqu'il est fixé au bac à poussière du robot

STATION À VIDAGE AUTOMATIQUE (AVANT)

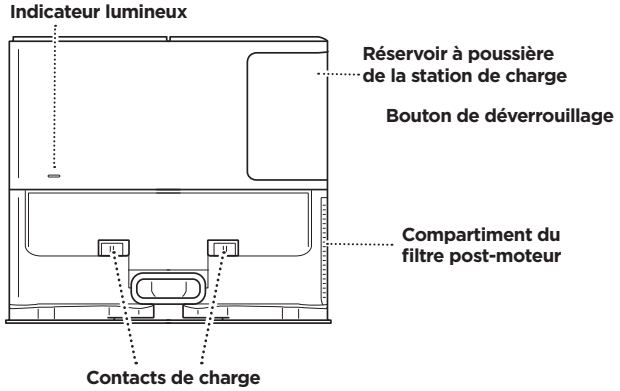

STATION À VIDAGE AUTOMATIQUE (ARRIÈRE)

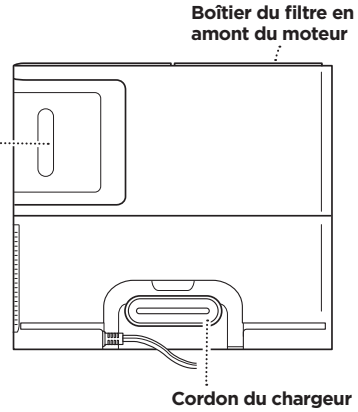

TAPIS DE RÉCEPTION

(ce côté orienté vers le haut)

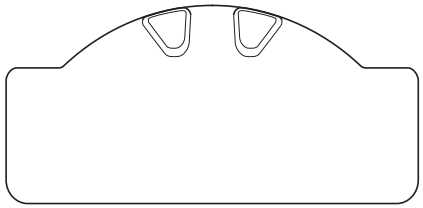

STATION À VIDAGE AUTOMATIQUE

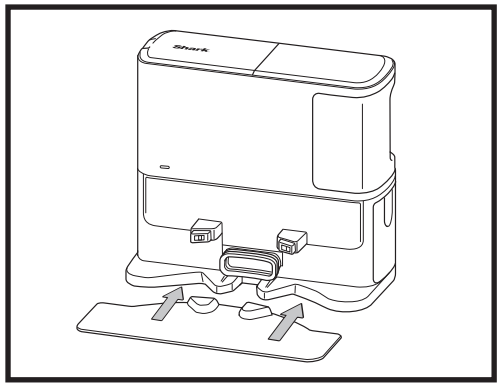

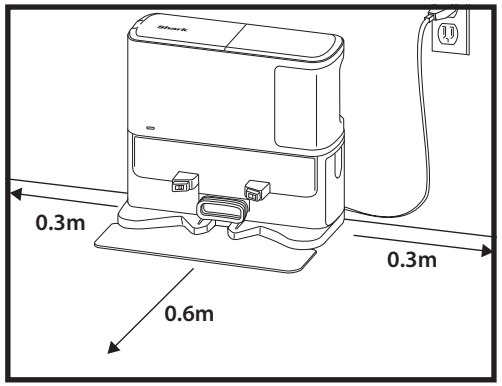

Placez le tapis de réception sur le sol et alignez la station à vidage automatique sur le dessus de manière à ce qu'elle se mette en place

- Choisissez un emplacement **permanent** pour la **station à vidage automatique.** Retirez le film de protection du robot et de la station.
- Placez la station adossée à un mur, sur un mur nu. Choisissez une surface plane sur un sol nu, dans un endroit central présentant un **bon signal Wi-Fi**. Ne placez pas la station contre des plinthes chauffantes ou autres éléments chauffants.
- **Retirez tous les objets** situés à moins de 30 cm de chaque côté de la station, ou à moins de 60 cm de l'avant de la station.
- Branchez la station. L'indicateur lumineux d'alimentation ( ) sur le côté droit supérieur de la station s'allume **lorsque la station est sous tension**.

Si la station est déplacée après l'installation, il se peut que le robot ne puisse pas retrouver son chemin et qu'il doive refaire entièrement la cartographie de votre maison.

INSTALLATION DE LA BROSSE LATÉRALE

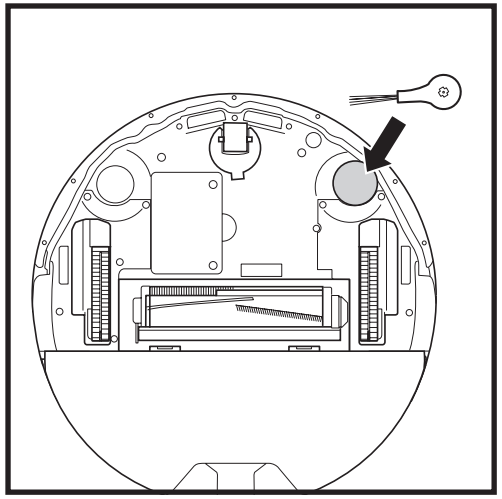

Placez la brosse latérale fournie sur la cheville carrée sous le robot. La brosse tourne dans le sens des aiguilles d'une montre lorsqu'elle est correctement assemblée.

Remarque : la conception de la brosse latérale peut varier.

INDICATEURS LUMINEUX DE BATTERIE DU ROBOT

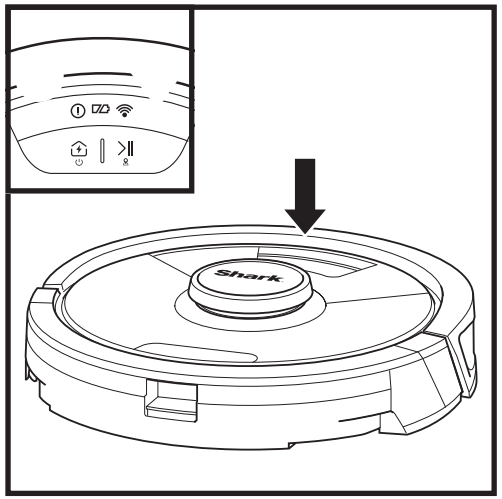

En cours d'utilisation

Charge en cours (blanc)

Déchargé ou éteint

Les voyants de charge blancs du robot indiquent le niveau de batterie restant.

Pendant le chargement du robot, les voyants LED blancs clignotent. Une fois l'appareil complètement rechargé, les deux indicateurs lumineux s'allument en continu. Une charge complète de la batterie peut prendre jusqu'à 6 heures.

Si le robot est inutilisé et ne se trouve pas sur la station de charge pendant 10 minutes, il passe en **mode veille**. Les indicateurs lumineux s'éteignent, mais les indicateurs lumineux du Wi-Fi et de la batterie restent allumés en mode de veille. Pour réactiver le robot, appuyez sur l'un des boutons.

REMARQUE : si le voyant indiquant un faible niveau de batterie clignote en rouge, cela signifie que le robot n'est pas suffisamment chargé pour retourner à la station. Placez le robot manuellement sur la station.

CONSEIL : mettez l'appareil hors tension en appuyant sur le bouton DOCK (STATION) pendant 5 à 7 secondes si vous ne prévoyez pas d'utiliser le robot pendant une période prolongée. Vous préserverez ainsi la durée de vie de la batterie. Le robot doit être rechargé au moins une fois tous les trois mois.

CHARGEMENT EN COURS

IMPORTANT : le robot Shark Matrix™ Plus 2-en-1 est doté d'une batterie rechargeable préinstallée. Effectuez une charge complète de la batterie avant la première utilisation. Une charge complète peut prendre jusqu'à 6 heures.

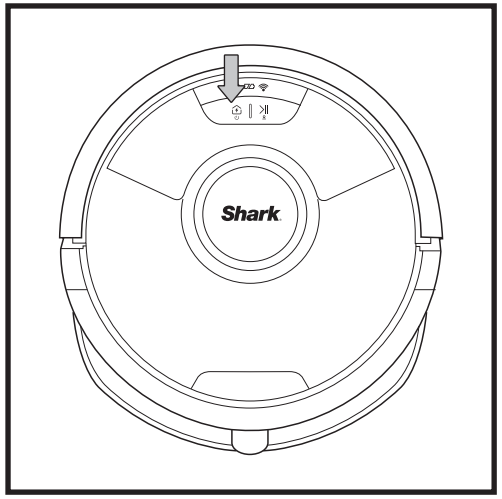

Allumez le robot en appuyant sur le bouton DOCK (STATION) pendant 5 à 7 secondes. Placez le robot sur la station pour le mettre en charge. Le robot émet un signal sonore lorsque la charge commence et le voyant de charge sur la station s'allume.

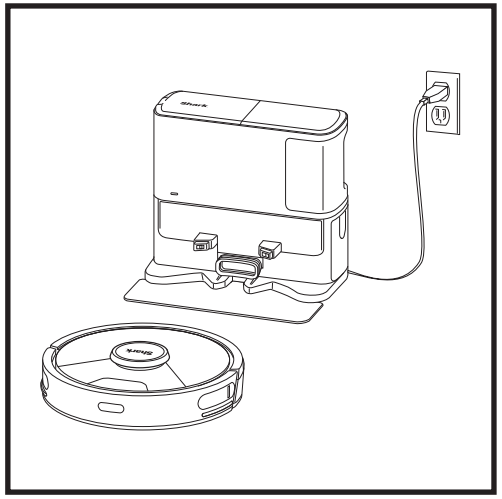

Lorsque le cycle de nettoyage est terminé, ou si la batterie est faible, le robot retournera vers le socle. Si le robot ne retourne pas à la station, il est possible qu'il soit à court de batterie ou, s'il est en mode lavage, que la station soit bloquée par un tapis ou de la moquette.

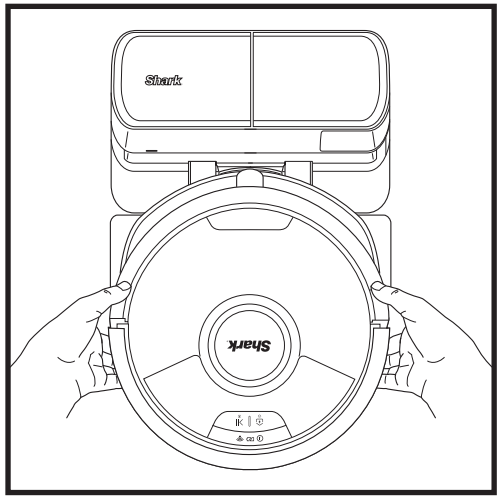

Le robot s'arrimera sa **PARTIE ARRIÈRE** à la station pour pouvoir se vider automatiquement.

REMARQUE : si le robot est déchargé ou ne peut pas retourner à la station, placez-le manuellement sur la station. Lorsque vous placez manuellement le robot sur la station, assurez-vous que les **contacts de charge** à l'arrière du robot touchent ceux de la station. lorsque vous prenez le robot, assurez-vous de ne pas placer vos doigts entre le pare-chocs et la base du robot.

BOUTONS ET VOYANTS

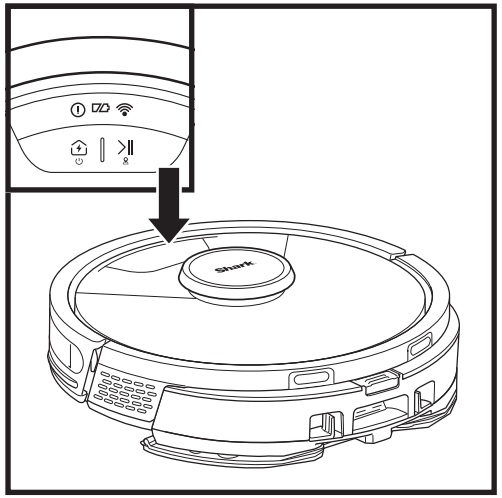

BOUTON CLEAN (NETTOYER)

Appuyez pour commencer le nettoyage et appuyez à nouveau pour l'interrompre. Pour activer Matrix Clean afin qu'il se concentre sur une zone de 1,5 m par 1,5 m, appuyez sur le bouton CLEAN (NETTOYER) et maintenez-le enfoncé pendant 5 secondes.

BOUTON DOCK (STATION)

Appuyez sur ce bouton pour renvoyer le robot vers la station. Pour mettre le robot hors tension, retirez-le de la station à vidage automatique, puis appuyez sur le bouton DOCK (STATION) sur le robot pendant 5 à 7 secondes.

VOYANTS DE CHARGE

Affichent le niveau de batterie restant.

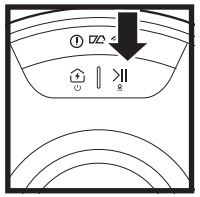

VOYANT DE LAVAGE

La zone située au-dessus du bouton CLEAN (NETTOYER) s'allume en bleu lorsque le réservoir de liquide est correctement installé. Le bouton CLEAN (NETTOYER) s'allume en jaune lorsque le réservoir est vide et doit être rempli.

VOYANT D'ERREUR « ! »

Reportez-vous à la section Résolution des problèmes pour obtenir la liste complète des codes d'erreur.

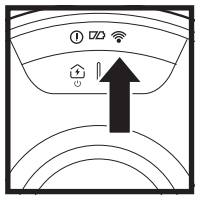

VOYANT WI-FI

Lumière blanche : connecté au Wi-Fi.

Lumière rouge : déconnecté.

Voyant blanc clignotant : mode configuration.

Pas de lumière : pas encore configuré.

PRÉPARATION DE VOTRE MAISON

Votre robot utilise une série de capteurs pour se déplacer autour des murs, pieds des meubles et autres obstacles pendant le nettoyage. Pour éviter qu'il accède à certains endroits, configurez des zones interdites dans l'application. Pour obtenir un résultat optimal, préparez votre maison tel qu'indiqué ci-dessous et programmez un nettoyage quotidien de manière à entretenir régulièrement tous vos sols.

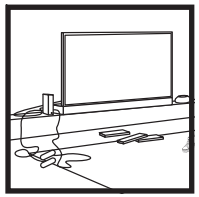

OBSTACLES
Enlevez les cordons d'alimentation et les objets de moins de 11,5 cm de hauteur et ouvrez les portes intérieures afin que le robot puisse effectuer une cartographie complète de votre maison.

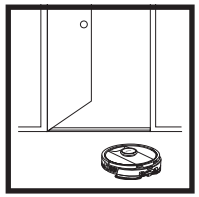

SEUILS
Votre robot peut franchir la plupart des seuils pour aller de pièce en pièce. Si un seuil est trop haut, définissez une zone interdite dans l'application pour bloquer l'accès à cette pièce.

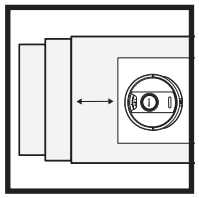

ESCALIERS
Afin de permettre un fonctionnement efficace des capteurs de vide du robot, tous les tapis longs et classiques ou les petits rebords (par exemple le bas d'une barrière de sécurité pour enfants) doivent être positionnés à au moins 20 cm de distance des escaliers (ou recouvrir le sol en continu jusqu'au bord). S'il est impossible de déplacer un tapis de couloir, un tapis, une moquette ou un petit seuil près de la première marche, vous devez utiliser une zone interdite pour bloquer l'accès à l'escalier.

PROGRAMMATION
Pendant que votre robot nettoie, ne le prenez pas et ne le déplacez pas, car cela aurait un impact sur la navigation du robot. Si vous déplacez la station de charge vers un nouvel emplacement, vous devrez recartographier votre maison. Cela aura une incidence sur la capacité du robot à retourner à la station d'accueil une fois le nettoyage terminé.

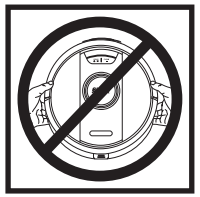

ÉVITEZ DE DÉPLACER LE ROBOT OU LA STATION
Pendant que votre robot nettoie, ne le prenez pas et ne le déplacez pas, car cela aurait un impact sur la navigation du robot. Si vous déplacez la station de charge vers un nouvel emplacement, vous devrez recartographier votre maison. Cela aura une incidence sur la capacité du robot à retourner à la station d'accueil une fois le nettoyage terminé.

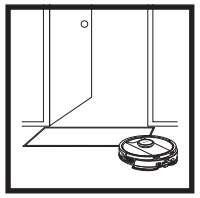

RETIREZ LES TAPIS DES SEUILS LORS DU LAVAGE
Avant le lavage, nous vous conseillons de configurer des zones de tapis/moquette dans l'application et déplacer les tapis qui bloquent l'accès aux sols que vous voulez laver.

MODE DE NETTOYAGE MANUEL

Pour lancer un cycle de nettoyage manuellement, appuyez sur le bouton **CLEAN (NETTOYER)** sur le robot.
Pour renvoyer immédiatement le robot vers la station à vidage automatique, appuyez sur le bouton **DOCK (STATION)**.

Le robot s'arrimera sa PARTIE ARRIÈRE à la station pour pouvoir se vider automatiquement.

NETTOYAGE MATRIX

Nettoyage Matrix est un nettoyage en profondeur ciblé d'une pièce ou d'un endroit spécifique. Un nettoyage Matrix peut être activé avec l'application SharkClean®, ou manuellement sans l'application.
Nettoyage Matrix avec l'application **SharkClean :** Pour configurer un **nettoyage Matrix avec l'application, sélectionnez une pièce ou un endroit spécifique à nettoyer sur la carte. Votre robot nettoiera cette zone ciblée à la demande dans une zone de 1,5 m par 1,5 m.** Vous pouvez également lancer MatrixClean manuellement en plaçant le robot à l'endroit à nettoyer, puis en appuyant sur le bouton CLEAN (NETTOYER) et en le maintenant enfoncé pendant 5 à 7 secondes.

REMARQUE : Veillez à effectuer une charge complète du robot avant le premier nettoyage, afin qu'il puisse explorer, cartographier et nettoyer au maximum votre maison. Une charge complète de la batterie peut prendre jusqu'à 6 heures.

REMARQUE : Évitez de déplacer la station. Si elle est déplacée, le robot risque de ne pas pouvoir retrouver le chemin de la station, et vous devrez de nouveau cartographier votre domicile. Si vous déplacez le robot pendant un cycle, il est possible qu'il ne puisse pas suivre le parcours de nettoyage qu'il a appris ou ne retrouve pas le chemin jusqu'à la station.

UTILISATION DU ROBOT SHARK MATRIX™ PLUS 2-EN-1

AI LASER NAVIGATION™

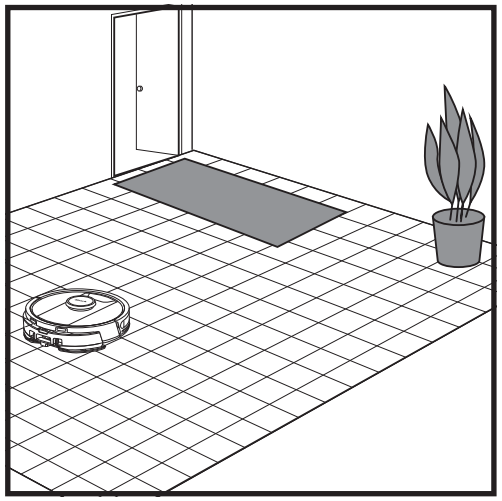

Une fois la configuration terminée, suivez les consignes dans l'application pour aider votre robot à réaliser un **cycle d'exploration** et créer une première carte de votre maison. Assurez-vous que le réservoir à poussière à vidage automatique est inséré lors du cycle d'exploration.

Le robot se déplacera de pièce en pièce pour identifier les murs, les meubles et les autres obstacles sur son parcours de nettoyage. Ce cycle prend moins de temps qu'un nettoyage complet, car il ne couvre pas l'intégralité du sol.

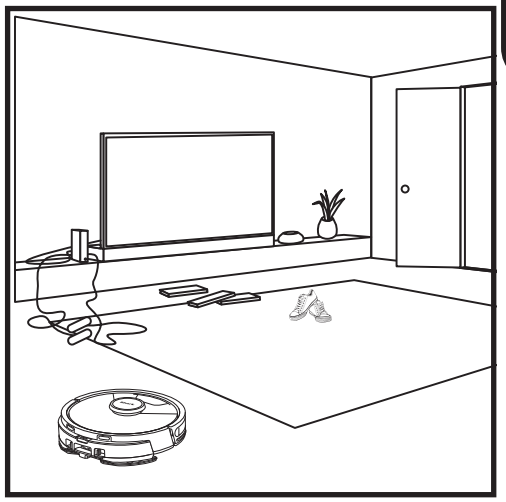

La technologie de détection des objets du robot lui permet de se déplacer autour des obstacles d'une hauteur supérieure à 11,5 cm. Veillez à retirer les petits objets qui pourraient se trouver sur le parcours de nettoyage du robot.

Créez des zones interdites dans l'application pour bloquer les zones dont vous souhaitez tenir votre robot éloigné.

CONFIGURATION DE L'ASPIRATEUR

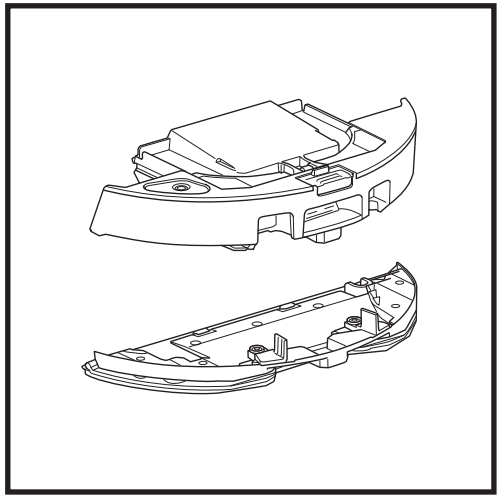

Pour commencer les cycles d'aspiration uniquement, retirez la plaque de protection du bac à poussière du robot.

MODE DE NETTOYAGE VAC & MOP 2-EN-1

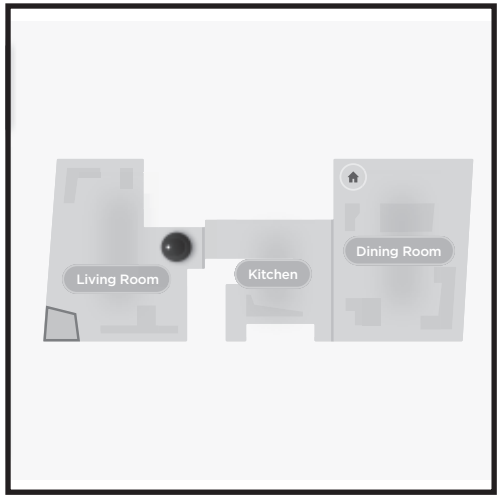

Nettoyage de toute la maison

Appuyez sur le bouton CLEAN (NETTOYER) sur le robot pour lancer un cycle d'aspiration et de lavage. Le robot nettoiera d'abord les zones périmétriques, puis passera à un schéma rangée par rangée. Si le réservoir de liquide se vide avant la fin du passage dans toute la maison, le robot se met en pause pendant 10 minutes pour vous permettre de remplir le réservoir avant de retourner à la station. Lorsque le cycle de nettoyage de toute la maison est terminé, le robot retourne à sa station.

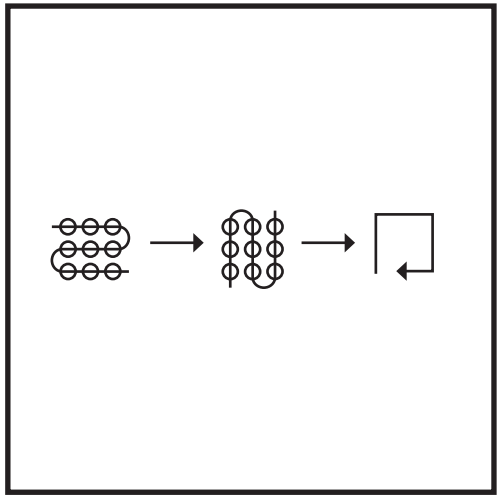

Cycle de lavage ponctuel Matrix

Pour nettoyer un endroit précis de 1,5 m sur 1,5 m, placez le robot dans la zone à nettoyer, puis appuyez sur le bouton CLEAN (NETTOYER) et maintenez-le enfoncé pendant 5 à 7 secondes. Le robot pivotera tout en aspirant et en passant la serpillière sur la zone selon un motif matriciel. La fonction de nettoyage ponctuel est également disponible via l'application.

MODES DE NETTOYAGE PAR CYCLE D'ASPIRATION UNIQUEMENT

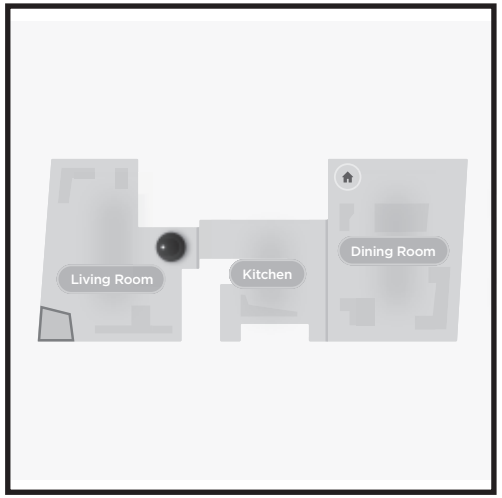

Nettoyage de toute la maison

Pour activer un cycle de nettoyage de toute la maison en mode aspirateur seul, appuyez sur le bouton CLEAN (NETTOYER) sur le robot ou dans l'application. Le robot nettoiera d'abord les zones périmétriques, puis passera à un schéma rangée par rangée.

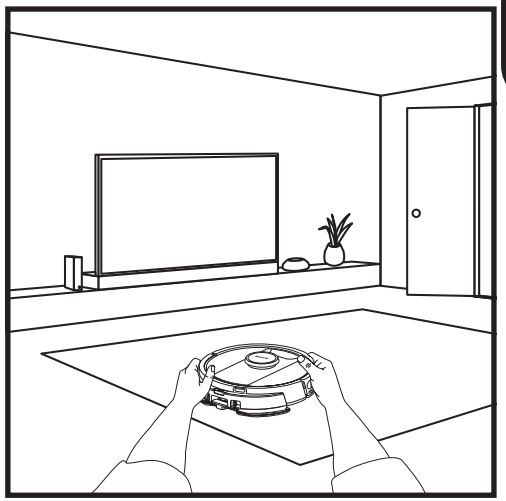

Nettoyage matriciel d'une seule pièce

Une fois que le robot a créé une carte, vous pouvez sélectionner une pièce spécifique pour qu'il passe l'aspirateur en mode de nettoyage Matrix. Placez le robot dans la pièce à nettoyer, puis appuyez sur le bouton CLEAN (NETTOYER). Ce programme est également disponible via l'application.

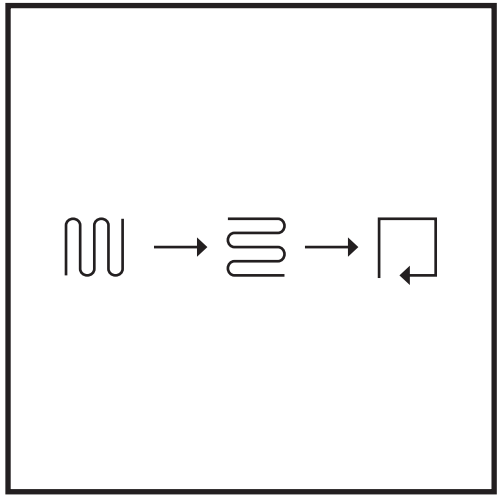

Nettoyage ponctuel Matrix

Pour nettoyer un endroit précis de 1,5 m sur 1,5 m, placez le robot dans la zone à nettoyer, puis appuyez sur le bouton CLEAN (NETTOYER) et maintenez-le enfoncé pendant 5 à 7 secondes. Le robot nettoiera la zone selon un motif matriciel. La fonction de nettoyage ponctuel est également disponible via l'application.

CONFIGURATION VAC & MOP 2-EN-1

REMARQUE : avant de pouvoir laver le sol, le robot **DOIT** effectuer un **cycle d'exploration** avec la plaque de protection retirée. Vous aurez ensuite la possibilité de définir des zones de tapis/moquette et de vérifier ces éléments dans l'application avec un cycle d'exploration des tapis/moquette. Cela permet de s'assurer que le robot évite les tapis et moquettes lors du lavage.

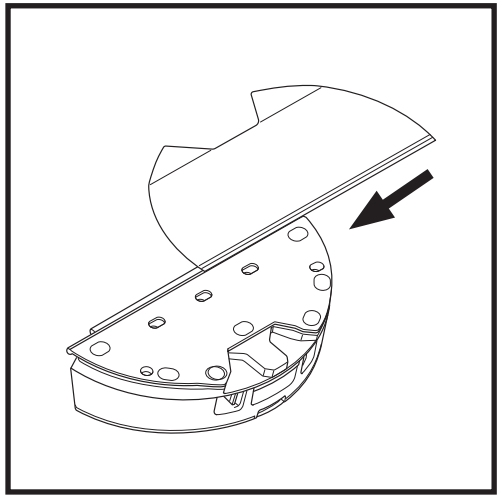

Placez le tampon en insérant son bord plat dans la fente du réservoir à poussière Vac & Mop 2-en-1. Tirez-le sur toute la longueur de la fente, jusqu'à ce qu'il soit complètement inséré.

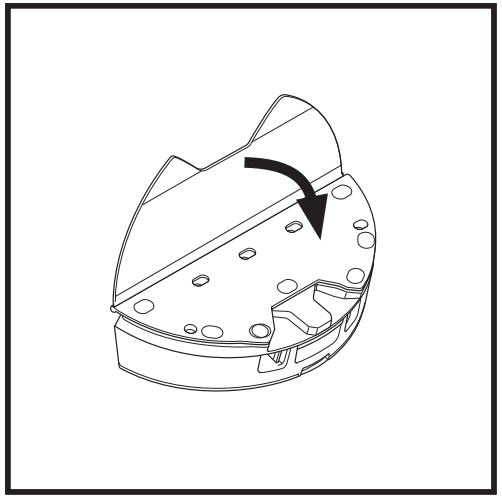

Fixez le tampon sur le réservoir à poussière Vac & Mop 2-en-1.

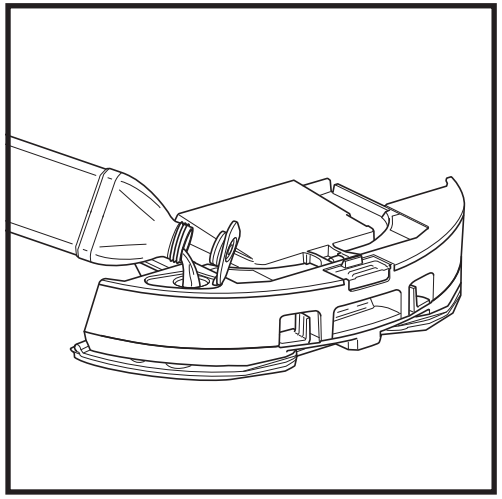

Soulevez le capuchon de remplissage sur le dessus du réservoir. Ajouter de l'eau jusqu'à la ligne de remplissage maximum. Fermez le capuchon et assurez-vous qu'il est bien fixé.

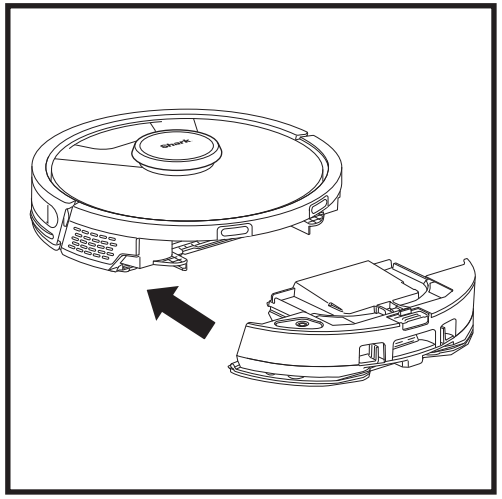

Insérez fermement le réservoir à poussière Vac & Mop 2-en-1 sur l'arrière du robot, et assurez-vous que les deux loquets se mettent bien en place en émettant un déclic. Le bouton **CLEAN (NETTOYER)** du robot s'allume en bleu lorsque le réservoir à poussière Vac & Mop 2-en-1 est correctement inséré.

UTILISATION DU ROBOT SHARK MATRIX™ PLUS 2-EN-1

CONFIGURATION VAC & MOP 2-EN-1

REMARQUE : avant le premier cycle de lavage, retirez tous les tapis ou carpettes qui se trouvent sur la trajectoire du robot. Vous pouvez également empêcher votre robot de se déplacer sur des tapis et des moquettes en configurant des Zones de tapis/moquettes dans l'application.

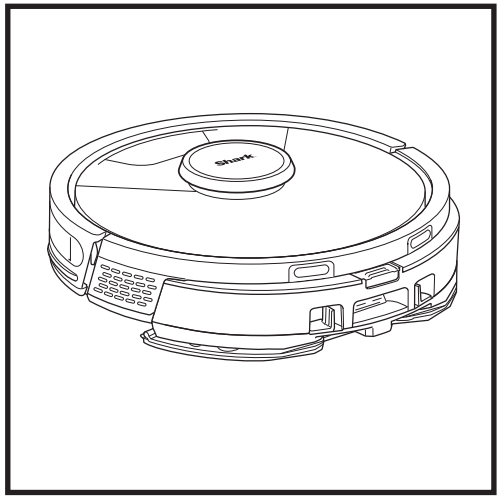

Lorsque le réservoir du réservoir à poussière Vac & Mop 2-en-1 est rempli et bien installé, et que le tampon est fixé, le robot est prêt à aspirer et à laver simultanément. Appuyez sur le bouton **CLEAN (NETTOYER)** sur le robot ou dans l'application pour lancer un cycle d'aspiration et de lavage. Le robot pré-saturera le tampon de lavage avant de commencer son cycle.

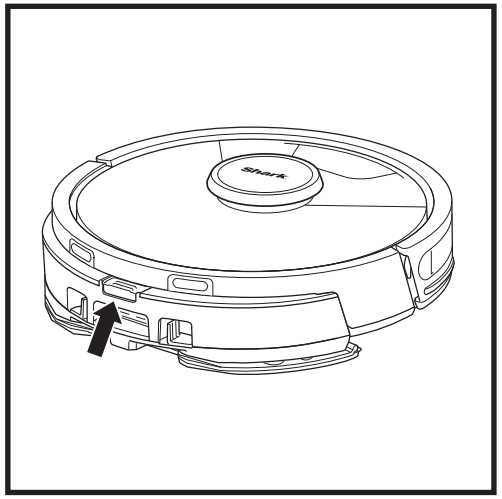

Lorsque le lavage est terminé, retirez le réservoir à poussière Vac & Mop 2-en-1 en appuyant sur le bouton du port de remplissage et en le faisant glisser. Videz le réservoir après chaque utilisation. Le réservoir à poussière s'évacuera automatiquement dans la station à vidage automatique lorsque le robot s'amarrera.

ATTENTION : les sols peuvent être glissants après le lavage.

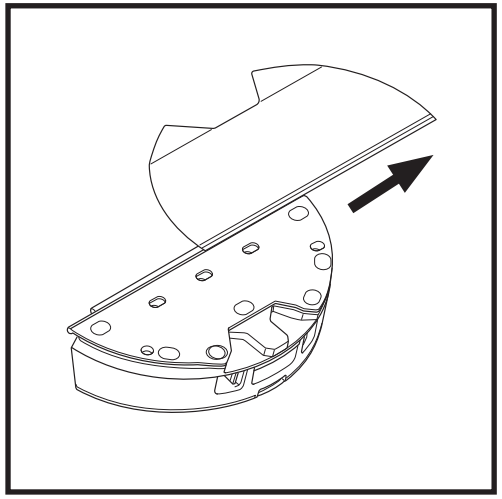

Pour retirer le tampon du réservoir à poussière Vac & Mop 2-en-1, détachez-le de l'arrière de la plaque de protection et faites glisser le tampon hors de la fente.

VIDAGE DU RÉSERVOIR À POUSSIÈRE DE LA STATION À VIDAGE AUTOMATIQUE

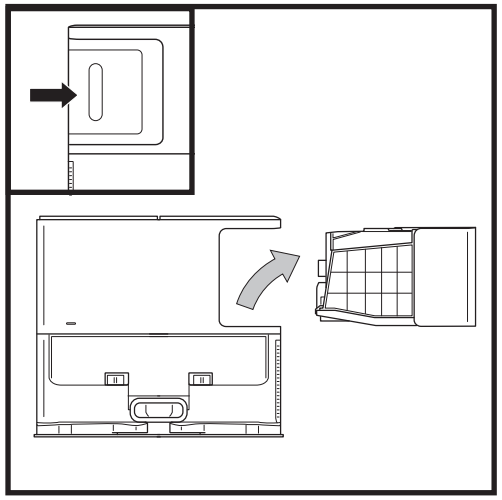

En fonction de la taille de la station, videz le bac à poussière de la station tous les 30 à 60 jours ou selon les besoins.

Pour détacher le réservoir, appuyez sur le bouton de déverrouillage du réservoir à poussière à l'arrière à droite de la station, et faites glisser le réservoir pour le sortir.

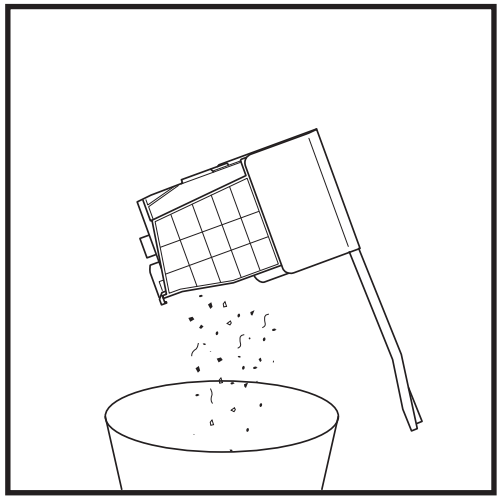

Pour vider le bac, tenez-le au-dessus de la poubelle, puis appuyez sur le bouton de déverrouillage avec l'icône poubelle sur le côté du bac. Le couvercle du bac s'ouvre, libérant la poussière et les débris. Tapotez légèrement le bac contre l'intérieur de la poubelle pour décoller les éventuels débris restants. Replacez le bac en le faisant glisser dans la fente de la station jusqu'à ce que vous entendiez un déclic.

Pour mettre le robot hors tension, retirez-le de la station à vidage automatique, puis appuyez sur le bouton DOCK (STATION) sur le robot pendant 5 à 7 secondes.

ATTENTION : coupez l'alimentation avant toute opération d'entretien. Retirez le bac à poussière Vac & Mop 2-en-1 avant toute opération d'entretien.

ENTRETIEN DU BAC À POUSSIÈRE VAC & MOP 2-EN-1

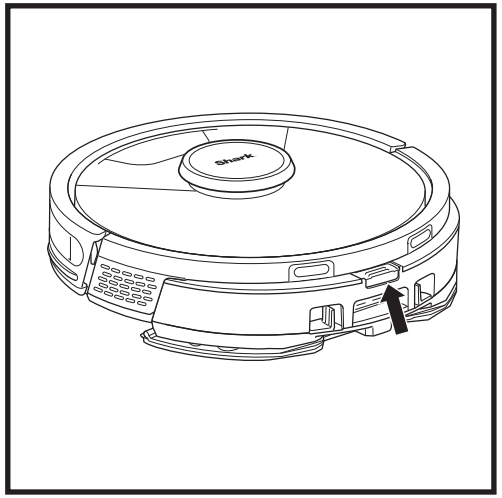

Pour retirer le **réservoir à poussière Vac & Mop 2-en-1**, appuyez sur le bouton de déverrouillage situé en haut du réservoir à poussière et faites-le glisser.

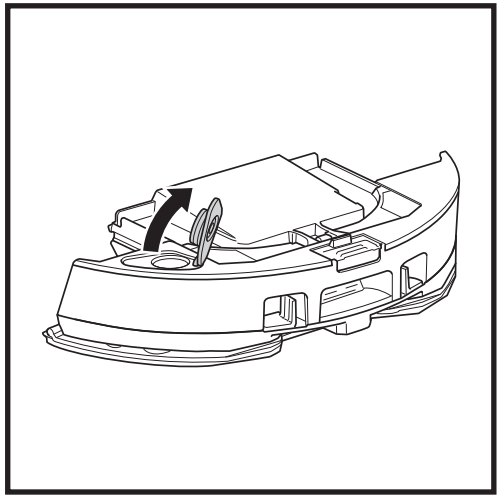

Pour ouvrir le couvercle du réservoir à poussière, pincez les loquets d'accompagnement dans les fentes pour les doigts et maintenez-les tout en levant le couvercle.

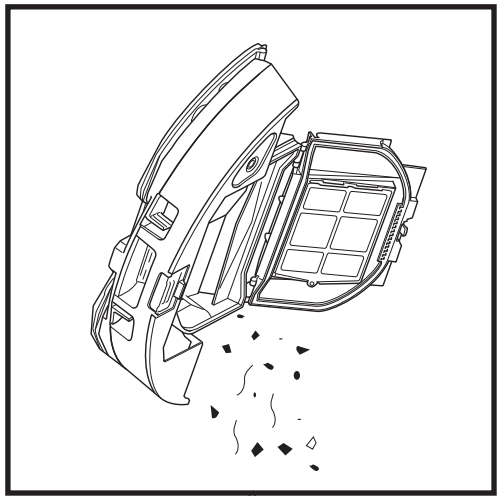

Retirez le filtre et utilisez un chiffon humide pour nettoyer le bac à poussière. Laissez le bac sécher à l'air libre pendant 24 heures avant de le remettre en place.

REMARQUE : assurez-vous d'insérer complètement le bac à poussière, jusqu'à entendre un clic.

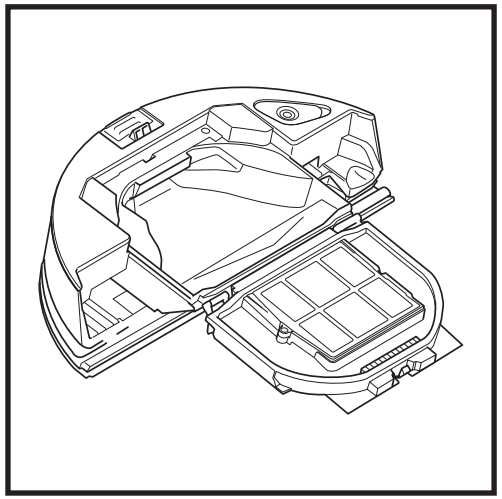

Assurez-vous qu'il n'y a pas de dépôt de débris dans l'espace entre le filtre et la protection en plastique.

NETTOYAGE ET REMPLACEMENT DES FILTRES DE LA STATION À VIDAGE AUTOMATIQUE

Nettoyez régulièrement les filtres pour conserver une puissance d'aspiration optimale sur le robot. Remplacez les filtres tous les 6 à 12 mois ou selon les besoins.

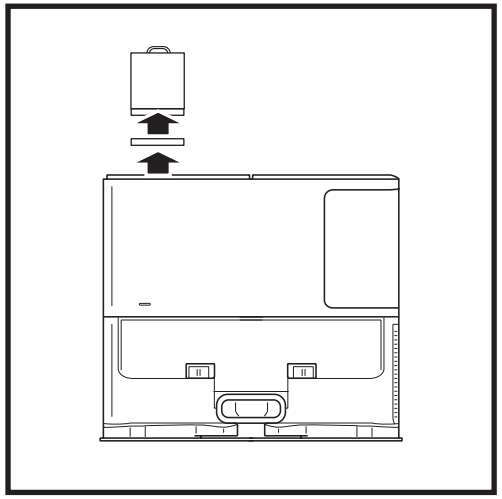

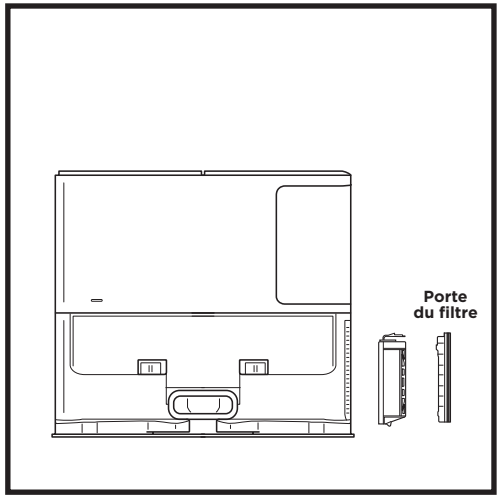

NETTOYAGE DES FILTRES EN AMONT DU MOTEUR UNE FOIS PAR MOIS

Pour ouvrir le couvercle du boîtier du filtre, tenez le bord supérieur gauche de la station et tirez le couvercle vers le haut. Une fois le couvercle ouvert, retirez le filtre en mousse à l'aide de la poignée supérieure, puis soulevez et sortez le filtre en feutre en dessous. Tapotez les filtres au-dessus d'une poubelle pour les nettoyer, puis rincez-les à l'eau froide UNIQUEMENT. Laissez les filtres sécher à l'air complètement avant de les réinstaller. Les filtres doivent être installés correctement pour que la station fonctionne correctement. Réinsérez en premier le filtre en feutre, puis le filtre en mousse.

NETTOYEZ LE FILTRE POST-MOTEUR DE RECHANGE TOUS LES ANS

Appuyez sur le bouton situé en haut de la porte du filtre et faites glisser le loquet vers le bas pour lever la porte du filtre. Retirez le **filtre post-moteur** de la station de charge. Tapotez le filtre contre le rebord d'une poubelle pour le nettoyer. Vous pouvez le nettoyer à l'eau uniquement et veillez à le sécher complètement avant de le réinsérer dans la station. Pour remettre le filtre post-moteur de rechange, insérez-le dans la station et remettez la porte du filtre.

NETTOYAGE ET REMPLACEMENT DES FILTRES DU ROBOT

Pour assurer une puissance d'aspiration optimale, nettoyez et réinsérez le filtre dans le réservoir à poussière à vidage automatique après chaque utilisation. **Consultez le site sharkclean.fr pour obtenir des pièces de rechange et des accessoires.**

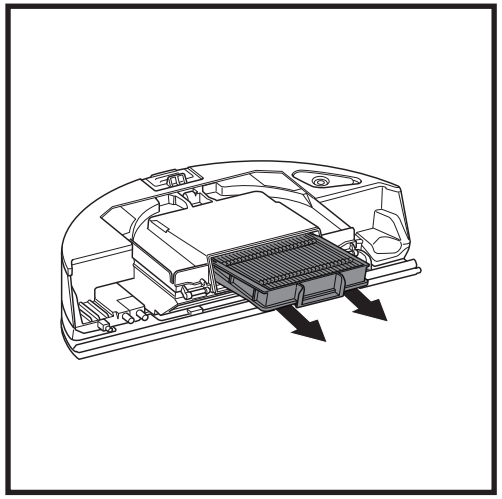

Retirez et videz le réservoir à poussière à vidage automatique. Tirez le filtre par les languettes pour le sortir du bac à poussière.

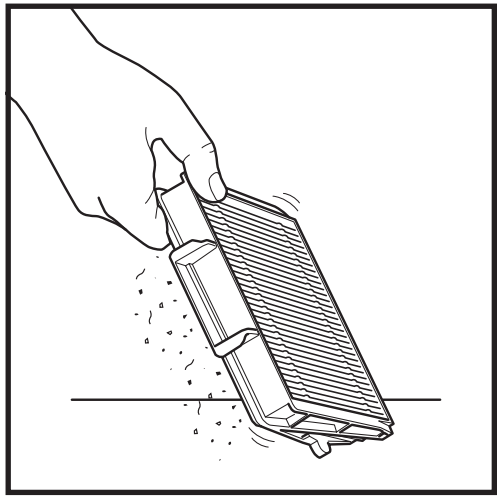

Tapotez légèrement le filtre pour éliminer les débris à chaque fois que vous videz le bac à poussière. Remplacez le filtre tous les 6 à 12 mois ou selon les besoins.

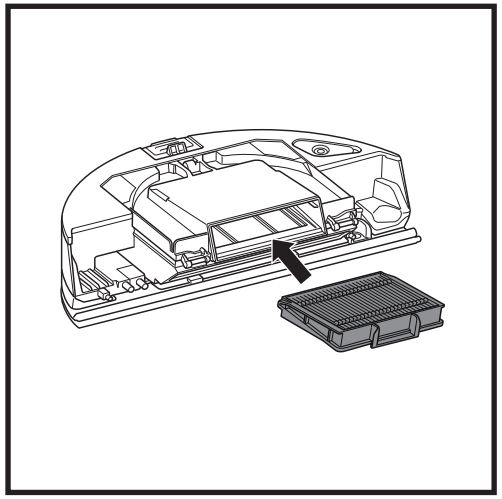

Réinsérez le filtre dans le bac à poussière, puis faites glisser le bac dans son emplacement jusqu'à entendre un clic.

NETTOYAGE DU BAC À POUSSIÈRE VAC & MOP 2-EN-1 ET DU TAMPON NETTOYANT

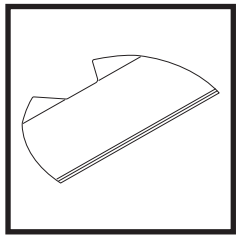

Pour nettoyer les tampons, réalisez un cycle chaud en machine avec des couleurs claires. Utilisez un détergent doux et n'utilisez pas d'eau de Javel ni d'adoucissant. Laissez sécher à l'air libre ou faites sécher au sèche-linge avec un programme doux, sans feuilles assouplissantes.

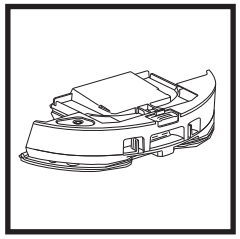

Videz le liquide restant et les débris du réservoir de liquide après chaque utilisation. À l'aide d'un chiffon humide, essuyez l'intérieur du réservoir à poussière. Laissez le réservoir à poussière sécher à l'air libre pendant 24 heures avant de l'utiliser. Ne METTEZ PAS le réservoir à poussière Vac & Mop 2-en-1 au lave-vaisselle.

REMARQUE : avant de les ranger, veillez à ce que le réservoir à poussière Vac & Mop 2-en-1 et le tampon soient complètement secs. Rangez-les dans un endroit sec pour éviter de les endommager.

NETTOYAGE DE LA BROSSE ROTATIVE AUTONETTOYANTE

La **brosse rotative autonettoyante** se débarrasse d'elle-même des poils et cheveux pris dans ses brins pendant que le robot effectue son nettoyage. Si certains débris restent enroulés autour de la brosse rotative, poursuivez le nettoyage afin de permettre à la brosse de réaliser un autonettoyage. S'il reste des poils, cheveux ou débris à l'issue de ce nettoyage, retirez-les avec précaution de la brosse rotative.

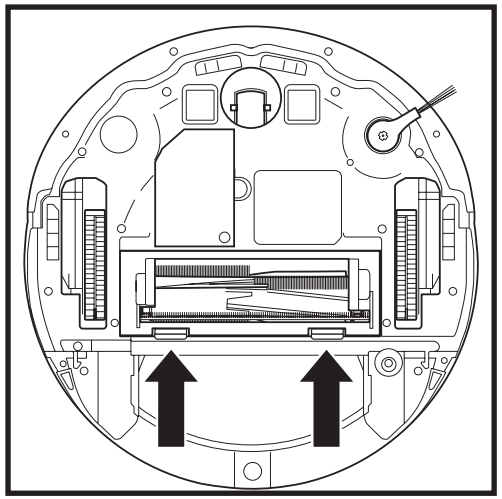

Pour accéder à la brosse rotative, poussez vers le haut les languettes situées sur la porte de la brosse rotative, puis soulevez et retirez la porte.

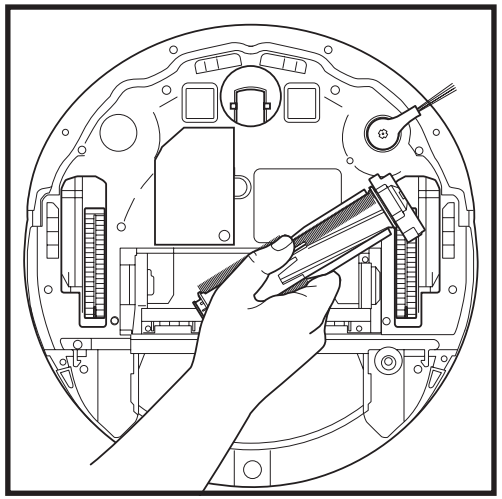

Soulevez et retirez la brosse rotative, puis retirez les débris. Retirez l'embout pour nettoyer les cheveux ou les débris coincés. Remettez l'embout en place une fois propre.

Réinstallez la brosse rotative en insérant la partie plate en premier. Fermez la porte de la brosse rotative et appuyez vers le bas jusqu'à entendre un déclic sur les deux côtés.

REMARQUE : remplacez la brosse rotative tous les 6 à 12 mois, ou lorsqu'elle présente une usure visible. Consultez le site www.sharkclean.eu pour acheter des pièces de rechange.

NETTOYAGE DU MODULE DE NAVIGATION LIDAR

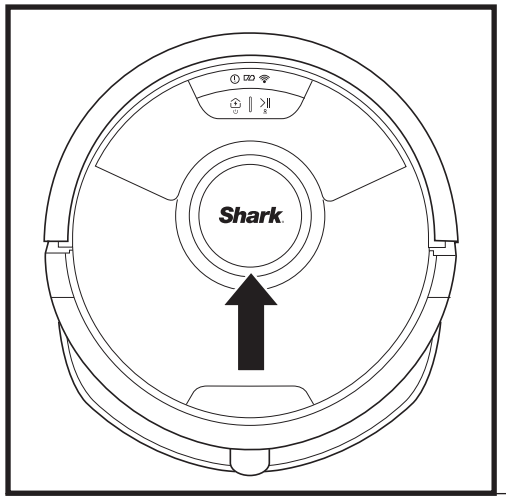

Vérifiez régulièrement que le module de navigation LIDAR sur le dessus du robot ne contient ni cheveux ni débris. Essuyez délicatement les cheveux ou les débris du module.

Pour un nettoyage plus minutieux, placez le robot sur une surface plane et coupez l'alimentation. Utilisez un coton-tige pour faire tourner délicatement le module dans le sens des aiguilles d'une montre à cinq reprises.

N'insérez pas le coton-tige dans les fentes du module.

ENTRETIEN

NETTOYAGE DES CAPTEURS ET DES CONTACTS DE CHARGE

NETTOYEZ LES CAPTEURS ET LES CONTACTS DE CHARGE SI CELA EST NÉCESSAIRE. Utilisez un chiffon sec pour dépoussiérer en douceur les capteurs et contacts situés sous le robot et sur la station de charge.

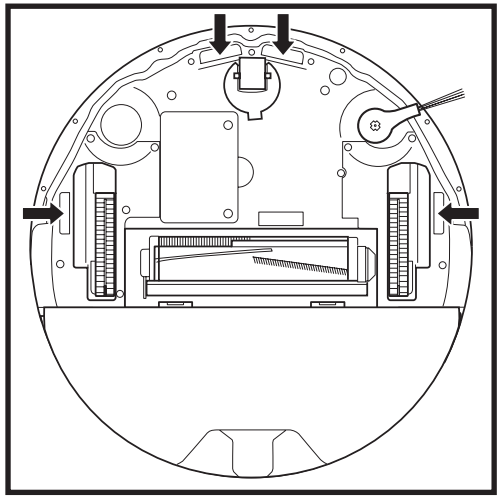

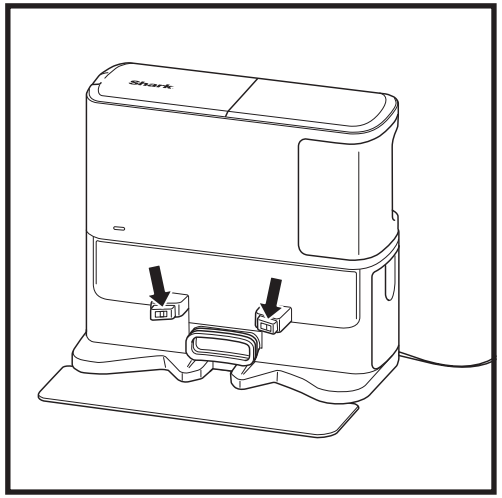

IMPORTANT : le robot utilise des capteurs de vide pour éviter les escaliers et autres points de chute. Les capteurs sont susceptibles de fonctionner moins efficacement s'ils sont sales. Pour des résultats optimaux, nettoyez régulièrement les capteurs.

NETTOYAGE DE LA BROSSE LATÉRALE

NETTOYEZ LA BROSSE LATÉRALE SI CELA EST NÉCESSAIRE.

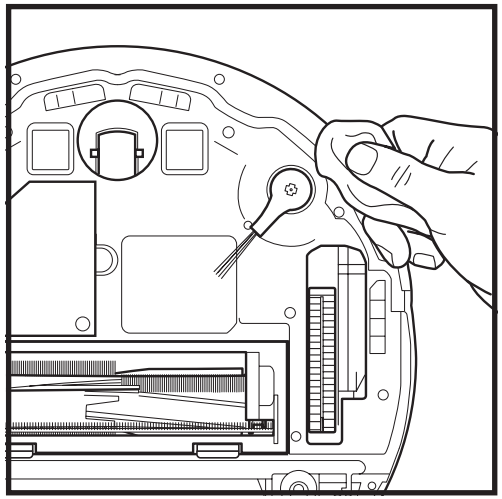

Déroulez et retirez doucement tout fil ou cheveu enroulé autour de la brosse.

Essuyez délicatement la brosse avec un chiffon sec. Pour la réinstaller, fixez-la sur la cheville. Faites tourner la brosse manuellement pour vous assurer qu'elle est bien installée.

REMARQUE : retirez et remplacez toute brosse latérale déformée ou endommagée. Pour retirer la brosse de la cheville, soulevez-la. Remplacez les brosses latérales tous les 12 mois ou lorsqu'elles sont visiblement usées.

UTILISATION DU ROBOT SHARK MATRIX™ PLUS 2-EN-1

Pour obtenir les meilleures performances de nettoyage de votre robot, nous vous recommandons de télécharger la dernière version de l'application SharkClean®.

UTILISATION DES COMMANDES VOCALES ET DE L'APPLICATION SHARKCLEAN®

Obtenez le meilleur de votre robot grâce aux fonctionnalités suivantes dans l'application :

- **Recharge and Resume (Recharger et reprendre)** Activez cette fonctionnalité pour permettre le nettoyage de plusieurs pièces dans les grandes maisons. Le robot retournera à la station pour se recharger avant de reprendre là où il s'était arrêté.
- **Matrix Clean (Nettoyage Matrix)** : réalisez un nettoyage en profondeur ciblé dans une pièce spécifique ou un endroit précis.
- **No-Go Zones (Zones interdites)** Définissez des zones interdites dans l'application pour tenir votre robot éloigné des zones que vous souhaitez qu'il évite.
- **Scheduling (Programmation)** Planifiez le nettoyage complet de la maison à tout moment et n'importe quel jour.
- **Control From Anywhere (Contrôle à distance)** Contrôlez votre robot où que vous soyez.
- **Cleaning Reports (Rapports de nettoyage)** L'application génère un rapport de nettoyage à chaque fois que votre robot nettoie un espace. Recherchez l'application **SharkClean** dans la boutique d'applications appropriée et téléchargez-la sur votre appareil iPhone™ ou Android™.
- **Carpet Zone (Zone de tapis/moquettes)** Une fois que votre robot a cartographié votre maison, configurez les zones de tapis/moquettes dans l'application pour identifier les zones que vous ne voulez pas que votre robot lave.

Download on the App Store

GET IT ON Google Play

Comment utiliser mon robot avec Amazon Alexa ?

Ouvrez l'application Amazon Alexa, allez dans le menu et sélectionnez Skills. Vous pouvez également accéder à la boutique Alexa Skills sur le site Web d'Amazon. Recherchez « Shark Skill ». Sélectionnez la skill Shark® pour ouvrir la page détaillée, puis l'option Enable Skill (Activer la skill). Une fois l'option activée, vous pouvez demander à Alexa de contrôler votre robot (p. ex. « Alexa, dis à Shark® de commencer à nettoyer »).

Comment puis-je configurer mon robot avec l'Assistant Google sur un appareil Apple ?

1. Téléchargez, ouvrez et connectez-vous à l'application Google Assistant. **2.** Sélectionnez l'icône « Explore » (Exploration). Recherchez « Shark » et appuyez sur « Try it » (Tester). **3.** Pour permettre à Google de se connecter à votre compte SharkClean®, connectez-vous à votre compte SharkClean. Il s'agit du même compte que vous avez utilisé pour configurer votre robot Shark® dans l'application SharkClean. Appuyez sur « Authorize » (Autoriser) pour associer votre compte SharkClean à l'Assistant Google. Lancez votre robot avec la commande vocale « OK Google, dis à Shark® de commencer à nettoyer ».

Comment puis-je configurer mon robot avec l'Assistant Google sur un appareil Android ?

1. Téléchargez, ouvrez et connectez-vous à l'application Google Assistant. **2.** Sélectionnez l'icône « Explore » (Exploration). Recherchez « Shark » et appuyez sur « Link » (Associer). **3.** Connectez-vous à votre compte SharkClean. Il s'agit du même compte que vous avez utilisé pour configurer votre robot Shark® dans l'application SharkClean. Lancez votre robot avec la commande vocale « OK Google, dis à Shark® de commencer à nettoyer ».

VOICI CE QUE VOUS POUVEZ DIRE À L'ASSISTANT GOOGLE OU À ALEXA D'AMAZON.

Assistant Google :

Ok Google, passe l'aspirateur.
Ok Google, dis à (nom du robot) de passer l'aspirateur.
Ok Google, mets l'aspirateur en pause.
Ok Google, dis à (nom du robot) de retourner à sa base.
Hey Google, demande à Shark® de nettoyer (nom de la pièce).

Amazon Alexa :

Alexa, demande à Shark® d'aspirer/nettoyer le (nom de la pièce).
Alexa, allume/éteins l'aspirateur.
Alexa, envoie l'aspirateur à la station.
Alexa, demande à Shark® de nettoyer (nom de la pièce).

RÉSOLUTION DES PROBLÈMES DE CONNEXION WI-FI

Que dois-je faire si mon Wi-Fi se déconnecte de manière aléatoire ?
Il est normal que votre robot perde temporairement la connectivité lorsqu'il passe sous les meubles ou s'éloigne du routeur. Votre robot Shark® devrait se reconnecter automatiquement au Wi-Fi. Si le robot ne se reconnecte pas, éteignez-le, patientez 10 secondes, rallumez-le et replacez-le sur la station de charge. Retirez le robot de la station et appuyez sur le bouton DOCK (STATION) sur le robot pendant 5 à 7 secondes pour mettre l'appareil hors tension. Pour le remettre sous tension, remettez le robot sur la station. Éteignez votre téléphone. Patientez 30 secondes, puis rallumez-le. Ouvrez les paramètres Wi-Fi de votre téléphone, localisez le réseau Shark® et sélectionnez Forget Network (Oublier ce réseau). Rouvrez l'application SharkClean et relancez le processus de connexion.

Que dois-je faire si j'ai vérifié un mot de passe de réseau sans fil qui est incorrect ?
Fermez l'application, puis rouvrez-la. Assurez-vous que vous avez entré le bon mot de passe réseau Wi-Fi. Dans les paramètres réseau de votre téléphone, choisissez votre réseau 2,4 GHz domestique et sélectionnez Forget (Oublier ce réseau). Reconnectez-vous à votre réseau domestique. Vérifiez que vous utilisez le bon mot de passe. Si vous avez pu vous connecter à votre réseau domestique, passez au processus de configuration de l'application. Nous vous recommandons de cliquer sur l'icône en forme d'œil lorsque vous saisissez votre mot de passe pour vous assurer qu'il est correct. Si vous ne parvenez pas à localiser votre mot de passe Wi-Fi, veuillez contacter votre fournisseur d'accès Internet.

Que dois-je faire si mon nom d'utilisateur et mon mot de passe SharkNinja ne sont pas valides ?
Nous vous recommandons de cliquer sur l'icône en forme d'œil à côté du champ de mot de passe, afin de vérifier que vous avez bien saisi votre mot de passe. Sélectionnez l'option « Forgot Password » (Mot de passe oublié) sur la page de connexion. Le système automatisé va vous envoyer par e-mail un lien permettant de réinitialiser votre mot de passe. Si vous ne voyez pas d'e-mail, recherchez dans votre boîte de réception et dans votre dossier de spam les e-mails provenant de mysharkninja@sharkninja.com. Vous pouvez utiliser l'option « Resend code » (Renvoyer le code) pour recevoir à nouveau l'e-mail.

Que dois-je faire s'il y a un problème de réinitialisation du mot de passe (mot de passe non reçu ou jeton non valide) ?
Si vous ne voyez pas d'e-mail, recherchez dans votre boîte de réception et dans votre dossier de spam les e-mails provenant de mysharkninja@sharkninja.com. Vous pouvez utiliser l'option « Resend code » (Renvoyer le code) pour recevoir à nouveau l'e-mail.

RÉSOLUTION DES PROBLÈMES DE CONNEXION WI-FI

- Pour utiliser l'application, votre téléphone doit être connecté à un réseau **2,4 GHz**. L'application fonctionne uniquement avec un réseau 2,4 GHz.
- N'utilisez pas de VPN ou de serveur proxy.

VOUS N'ARRIVEZ PAS À ÉTABLIR LA CONNEXION ?

Redémarrez votre robot
- Si votre station est équipée d'un interrupteur d'alimentation, assurez-vous qu'il est en position ON.
- Retirez le robot de la station et appuyez sur le bouton DOCK (STATION) sur le robot pendant 5 à 7 secondes pour mettre l'appareil hors tension. Remettez le robot sur la station pour le remettre sous tension.

Redémarrez votre téléphone
Éteignez votre téléphone, patientez quelques minutes, puis rallumez-le et connectez-le au Wi-Fi.

Réinitialisez votre routeur
- Débranchez le câble d'alimentation du routeur pendant 30 secondes, puis rebranchez-le. Patientez plusieurs minutes, le temps que votre routeur se réinitialise complètement.

CODE D'ERREUR	PROBLÈME
! (ROUGE) + Indicateur Wi-Fi (ROUGE clignotant)	Mot de passe Wi-Fi erroné
! (Rouge clignotant) + Wi-Fi (ROUGE)	SSID introuvable ; essayez de rétablir la connexion
! + Wi-Fi (ROUGE clignotant en même temps)	Connexion au réseau Wi-Fi impossible

PIÈCES DE RECHANGE

REMARQUE : pour commander des pièces de rechange et des filtres, rendez-vous sur **www.sharkclean.eu**

PIÈCES DE RECHANGE : ROBOT

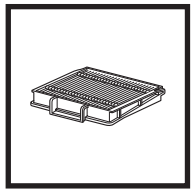
Filtre du robot

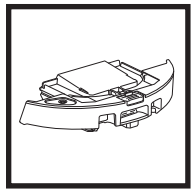
Réservoir à poussière à vidage automatique

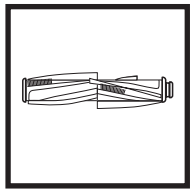
Brosse rotative

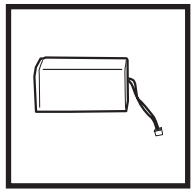
Batterie

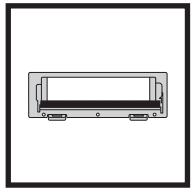
Porte de la brosse rotative

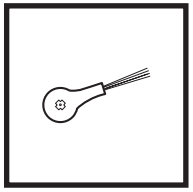
Brosse latérale

PIÈCES DE RECHANGE : LAVAGE

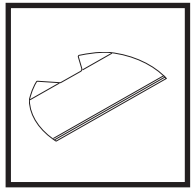
Tampon nettoyant

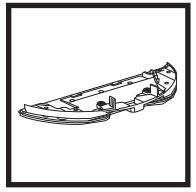
Plaque de protection

PIÈCES DE RECHANGE : STATION

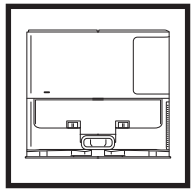
Station de charge

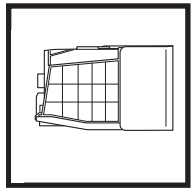
Réservoir à poussière de la station de charge

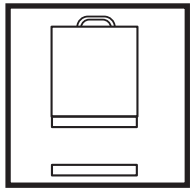
Kit filtres en amont du moteur (mousse et feutre) pour la station

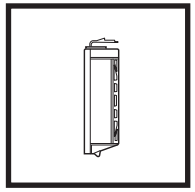
Filtre post-moteur de rechange

CODES D'ERREUR

Si des voyants d'erreur s'allument ou clignotent sur votre robot Shark Matrix™ Plus 2-en-1, consultez le tableau des codes d'erreur ci-dessous :

CODE D'ERREUR	SOLUTION
CLEAN (NETTOYAGE) (ROUGE) clignotant **+ ! (ROUGE)** clignotant	Défaillance du moteur d'aspiration. Retirez et videz le réservoir à poussière, nettoyez les filtres et éliminez les obstructions pour vous assurer que rien n'entrave l'aspiration.
CLEAN (NETTOYAGE) (ROUGE) clignotant	Le robot est peut être coincé par un obstacle. Déplacez le robot à un autre endroit avec une surface plane.
DOCK (STATION) (ROUGE) clignotant	Le pare-chocs avant est peut être bloqué. Nettoyez le pare-chocs et assurez-vous qu'il bouge librement.
CLEAN (NETTOYAGE) (ROUGE) + DOCK (STATION) (ROUGE) clignotant	Le réservoir à poussière du robot a été retiré et doit être réinstallé.
DOCK (STATION) (ROUGE) + ! (ROUGE) clignotant	La brosse latérale est coincée. Retirez les débris autour de la brosse latérale.
CLEAN (NETTOYAGE) (ROUGE) + DOCK (STATION) (ROUGE) + ! (ROUGE) clignotant	Une roue motrice est coincée. Nettoyez les roues et retirez les débris enroulés autour des axes.
CLEAN (NETTOYAGE) (BLANC) + DOCK (STATION) (ROUGE) + ! (ROUGE) clignotant	Défaillance de l'encodeur du moteur de la roue. Éteignez puis rallumez le robot.
CLEAN (NETTOYAGE) (BLANC) + ! (ROUGE) clignotant	La brosse rotative est coincée. Retirez les débris situés autour de la brosse rotative.
CLEAN (NETTOYAGE) (ROUGE) + DOCK (STATION) (BLANC) + ! (ROUGE) clignotant	Le robot a rencontré une erreur au démarrage. Éteignez puis rallumez le robot.
CLEAN (NETTOYAGE) (BLANC) + DOCK (STATION) (ROUGE) clignotant	Le robot ne peut pas localiser la station. Prenez votre robot et placez-le sur la station.
ICÔNE DE BATTERIE (ROUGE) clignotante	Le niveau de charge de la batterie est très faible et le robot doit être rechargé. Si votre robot ne parvient pas à rejoindre la station, placez-le manuellement dessus.
CLEAN (NETTOYAGE) (ROUGE) clignotant **+ DOCK (STATION) (BLANC)** clignotant alternativement	Le robot est coincé. Déplacez-le sur une surface plane.
CLEAN (NETTOYAGE) (JAUNE)	Le réservoir de liquide du réservoir à poussière Vac & Mop 2-en-1 est vide. Remplissez-le avant le nettoyage.

Nom du capteur	Description de la fonction
Capteur de vide	Les capteurs de vide surveillent le vide pour éviter les chutes grâce à la télémétrie infrarouge. S'il y a une marche descendante devant le robot (par exemple, la hauteur du sol blanc est supérieure à 50 mm, ou le sol noir est supérieur à 30 mm), la valeur de lecture du capteur dépasse la valeur prédéfinie, et le robot arrête d'avancer.
Capteur LiDAR	Le capteur LIDAR aide le robot à cartographier grâce à la télémétrie laser. La distance de détection est de 8 mètres.
Capteur de suivi des murs	Le capteur de suivi des murs détecte la distance entre les objets et le côté gauche du robot grâce à la télémétrie TOF. La distance de détection est de 30 mm.

CONTRAT DE LICENCE DE L'UTILISATEUR FINAL POUR LE LOGICIEL SHARKNINJA

IMPORTANT : VEUILLEZ LIRE ATTENTIVEMENT LES CONDITIONS DU PRÉSENT CONTRAT DE LICENCE AVANT DE COMMENCER À UTILISER CE PRODUIT

Le présent contrat de licence d'utilisateur final (« CLUF ») est un accord juridique entre vous et SharkNinja Operating LLC's (« SharkNinja », « nous » ou « notre ») pour [le]/le logiciel informatique de [SharkNinja] préinstallé sur votre appareil SharkNinja, que vous téléchargez afin de contrôler l'appareil SharkNinja à partir de votre téléphone ou de votre ordinateur, ou, dans les deux cas, qui est mis à disposition par le biais de mises à jour (le « Logiciel »), ainsi que tous les documents imprimés, en ligne ou électroniques relatifs au Logiciel (la « Documentation »).

Nous vous accordons le droit d'utiliser le Logiciel et la Documentation selon les termes de la présente licence. Nous ne vous vendons pas le Logiciel ou la Documentation. Nous restons propriétaires du Logiciel et de la Documentation à tout moment.

Si vous n'acceptez pas les termes du présent CLUF, n'installez pas et n'utilisez pas le logiciel, la documentation ou l'appareil SharkNinja. Dans ce cas, vous pouvez nous renvoyer l'appareil SharkNinja non utilisé pour un remboursement complet. Ceci n'affecte pas vos droits légaux de retourner les marchandises à votre détaillant si vous changez d'avis ou si elles sont défectueuses, ou les termes de notre garantie séparée du fabricant, le cas échéant.

1. OCTROI DE LA LICENCE.

Installation et utilisation. En contrepartie de votre acceptation de respecter les termes du présent CLUF, SharkNinja vous accorde le droit d'utiliser le Logiciel et la Documentation, ainsi que de recevoir et d'utiliser tout code logiciel supplémentaire gratuit ou toute mise à jour du Logiciel incorporant des « patches » et des corrections d'erreurs pouvant être fournis par le Concédant de temps à autre, uniquement dans le but d'assurer le fonctionnement et l'utilisation domestiques de l'appareil SharkNinja en relation avec lequel le Logiciel a été fourni.

2. DESCRIPTION DES AUTRES DROITS ET LIMITATIONS.

2.1. Maintien des avis de droit d'auteur. Vous ne devez supprimer ou modifier aucun avis de droit d'auteur sur aucune des copies du Logiciel et de la Documentation.

2.2. Copie et distribution. Vous ne devez pas faire ou distribuer des copies du Logiciel ou de la Documentation à des tiers.

2.3. Interdiction de rétro-ingénierie, de décompilation et de démontage. Il est interdit d'effectuer une ingénierie inverse, décompiler ou démonter le Logiciel, sauf si et seulement si une telle activité est expressément autorisée par la législation en vigueur nonobstant la présente limitation.

2.4. Location. Il est interdit de louer ou de prêter le Logiciel ou la Documentation sans l'autorisation écrite de SharkNinja.

2.5. Logiciel « non destiné à la revente ». Les logiciels identifiés comme « non destiné à la revente » ne peuvent pas être revendus, transférés ou utilisés à d'autres fins que celles de démonstration, de test ou d'évaluation.

2.6. Services d'assistance. SharkNinja peut vous fournir des services d'assistance relatifs au Logiciel ou à votre appareil SharkNinja (les « services d'assistance »). Tout code logiciel complémentaire qui vous est fourni dans le cadre des services d'assistance doit être considéré comme une partie du Logiciel et est soumis aux conditions du présent CLUF.

2.7. Propriété du logiciel. SharkNinja conserve tous les droits de propriété intellectuelle sur le Logiciel et la Documentation.

2.8. Conformité avec les lois applicables. Vous devez vous conformer à l'ensemble des lois en vigueur en ce qui concerne l'utilisation du Logiciel et de la Documentation.

3. MISES À JOUR

SharkNinja peut mettre à niveau ou mettre à jour, ou vous demander de mettre à niveau ou de mettre à jour, le Logiciel, à condition que le Logiciel corresponde toujours à la description que nous vous avons fournie avant que vous n'achetiez votre appareil SharkNinja. Le présent CLUF régit toutes les mises à niveau ou mises à jour fournies par SharkNinja qui remplacent et/ou complètent le Logiciel fourni préchargé sur votre appareil SharkNinja, à moins que cette mise à niveau ne soit accompagnée d'un contrat de licence d'utilisateur final distinct, auquel cas les conditions de ce contrat de licence d'utilisateur final s'appliqueront.

4. DONNÉES ET CONFIDENTIALITÉ.

SharkNinja s'engage à veiller à la confidentialité de vos informations en respectant des normes élevées en matière d'équité et d'intégrité, et en se conformant aux lois applicables en matière de protection des données. Nous nous engageons à tenir nos clients informés de la manière dont nous utilisons les informations que nous collectons à leur sujet lorsqu'ils utilisent le Logiciel. Nos pratiques en matière de confidentialité sont décrites dans la Politique de confidentialité de SharkNinja, ainsi que dans des avis distincts fournis lors de l'achat ou du téléchargement d'une application, d'un produit ou d'un service. Vos informations sont en permanence traitées conformément à la Politique de confidentialité de SharkNinja, qui est intégrée au présent CLUF par renvoi et peut être consultée à l'adresse suivante : https ://www.ninjakitchen.fr/systempage.privacypolicy.pagelet2-page-cms-systempage.privacyPolicy.pagelet2-Page. Veuillez lire attentivement notre politique de confidentialité et tout autre avis de confidentialité pertinent pour comprendre comment vos données personnelles sont collectées, traitées et partagées par SharkNinja, et quels sont vos droits en tant que personne concernée par ces données.

5. BIBLIOTHÈQUES D'APPLICATIONS ET LOGICIELS INTÉGRÉS FOURNIS PAR DES TIERS

5.1 Vous reconnaissez que l'éditeur Ayla Networks, Inc. (« Ayla ») fournit certaines bibliothèques d'applications qui sont intégrées au Logiciel (« Bibliothèques d'applications Ayla ») et permet aux appareils SharkNinja de se connecter au service cloud d'Ayla (« Logiciel intégré Ayla »).

5.2 Vous acceptez d'utiliser les bibliothèques d'applications Ayla exclusivement sous leur forme intégrée au Logiciel, sans modification par rapport à la forme qui vous est fournie.

5.3 Vous acceptez d'utiliser le Logiciel intégré Ayla exclusivement sous sa forme intégrée à votre appareil SharkNinja, sans modification par rapport à la forme qui vous est fournie.

5.4 Il est interdit d'effectuer une ingénierie inverse, décompiler ou démonter les bibliothèques d'applications Ayla ou le logiciel intégré Ayla, sauf si et seulement si une telle activité est expressément autorisée par la législation en vigueur nonobstant la présente limitation.

5.5 SharkNinja conserve tous les droits de propriété intellectuelle sur les bibliothèques d'applications Ayla ou le logiciel intégré Ayla incorporé dans le Logiciel.

5.6 Vous renoncez à utiliser les Bibliothèques d'applications Ayla ou le Logiciel intégré Ayla afin de tenter d'obtenir un accès non autorisé aux systèmes/services des autres concédants de SharkNinja ou d'utiliser ces systèmes/services. Vous acceptez de ne pas transmettre de virus, vers, chevaux de Troie, bombes à retardement, logiciels espions, malwares, robots d'annulation, mécanismes de collecte passifs, robots, logiciels d'extraction de données ou tout autre code ou programme invasif ou malveillant aux systèmes/services des autres concédants de SharkNinja.

5.7 Vous renoncez à utiliser les Bibliothèques d'applications Ayla ou le Logiciel intégré Ayla afin de perturber, violer ou contourner toute fonctionnalité de sécurité, d'authentification ou limitant/permettant de limiter l'utilisation ou l'accès aux systèmes/services des autres concédants de SharkNinja.

5.8 Vous renoncez à explorer, attaquer, analyser ou tester la vulnérabilité des systèmes/services des autres concédants de SharkNinja.

5.9 Les autres concédants de SharkNinja pour le Logiciel, les Bibliothèques d'applications Ayla et le Logiciel intégré Ayla constituent les bénéficiaires tiers exprès de ce CLUF. Les dispositions de cette section du CLUF sont conçues expressément pour le bénéfice de tels concédants et sont applicables par de tels concédants.

6. RÉSILIATION. Sans préjudice aux autres droits, SharkNinja peut mettre un terme au présent CLUF si vous commettez une violation substantielle ou persistante du présent CLUF à laquelle vous ne remédiez pas (s'il est possible d'y remédier) dans les 14 jours suivant la signification d'une notification écrite vous enjoignant de le faire. En cas de résiliation pour quelque raison que ce soit, tous les droits qui vous sont accordés en vertu du présent CLUF cesseront, vous devrez cesser toutes les activités autorisées par le présent CLUF et vous devrez immédiatement supprimer ou retirer le Logiciel de tous les équipements informatiques en votre possession et détruire ou nous renvoyer immédiatement (à notre choix) toutes les copies du Logiciel alors en votre possession, sous votre garde ou sous votre contrôle.

7. NOTRE RESPONSABILITÉ POUR LES PERTES ET DOMMAGES SUBIS PAR LES CONSOMMATEURS.

7.1 Le Logiciel est destiné à un usage domestique et privé. Si vous utilisez le Logiciel à toute fin commerciale, d'exploitation ou de revente, nous ne sommes pas responsables envers vous de toute perte de bénéfice, de perte d'exploitation, d'interruption d'activité ou de perte d'opportunités commerciales.

7.2 Vous reconnaissez que le Logiciel n'a pas été développé pour répondre à vos besoins individuels et qu'il est donc de votre responsabilité de vous assurer que le Logiciel tel que décrit dans les Documents répond à vos besoins.

7.3 Nous sommes responsables des pertes ou des dommages que vous subissez et qui sont le résultat prévisible d'une violation du présent CLUF ou d'un manque de diligence et de compétence de notre part, mais nous ne sommes pas responsables des pertes ou des dommages qui ne sont pas prévisibles, sauf dans les cas prévus aux points 7.3 et 7.4 ci-dessous. La perte ou le dommage est prévisible s'il est évident que cela se produira ou si, au moment de l'entrée en vigueur du présent CLUF, vous et nous savions que cela pourrait se produire.

7.4 Si un contenu numérique défectueux que nous avons fourni endommage un appareil ou un contenu numérique vous appartenant, alors, conformément à l'article 46 du Consumer Rights Act 2015, nous réparerons le dommage ou vous verserons une indemnité. Toutefois, nous ne serons pas responsables des dommages que vous auriez pu éviter en suivant notre conseil d'appliquer une mise à jour ou une mise à niveau qui vous est offerte gratuitement ou des dommages causés par le fait que vous n'avez pas suivi correctement les consignes d'installation ou que vous n'avez pas mis en place la configuration minimale requise conseillée par nous.

7.5 Si vous avez acheté l'appareil SharkNinja directement auprès de SharkNinja ou de l'une des sociétés de son groupe, nous ou la société de notre groupe, en tant que vendeur, pouvons être responsables envers vous, en vertu du contrat de vente, des pertes ou dommages causés par l'utilisation du logiciel. Vous trouverez nos conditions de vente ici : https ://ninjakitchen.fr/terms-and-conditions. Si vous avez acheté l'appareil SharkNinja auprès d'une autre société, celle-ci peut avoir une responsabilité similaire à votre égard.

7.6 De nombreux produits SharkNinja sont assortis d'une garantie gratuite du fabricant. Si vous subissez une perte ou un dommage à la suite de l'utilisation du logiciel, vous pouvez bénéficier de la garantie. Vous trouverez les conditions de notre garantie ici : https ://support.ninjakitchen.fr/hc/fr/articles/360013838359-Ninja-Guarantee-Terms-Conditions.

7.7 Nous n'excluons pas ni ne limitons d'une quelconque manière notre responsabilité envers vous, lorsque cela est à l'encontre des lois. Cela comprend la responsabilité en cas de décès ou de blessure du fait de notre négligence ou de la négligence de nos employés, agents ou sous-traitants ou en cas de fraude ou de déclaration frauduleuse.

8. **DROIT APPLICABLE ET JURIDICTION**. Le présent CLUF est régi par le droit français et vous pouvez intenter une action en justice concernant les produits devant les tribunaux français. Si vous résidez en Écosse, vous pouvez intenter des procédures relatives aux produits devant les tribunaux écossais ou anglais. Si vous résidez en Irlande du Nord, vous pouvez intenter des procédures relatives aux produits devant les tribunaux d'Irlande du Nord ou anglais.

9. **ATTRIBUTION**. Vous pouvez transférer à une autre organisation nos droits et obligations en vertu du présent CLUF. Dans ce cas, nous vous en informerons toujours par écrit et nous veillerons à ce que le transfert n'affecte pas vos droits en vertu du CLUF.

Shark | NINJA

CONTRAT DE GARANTIE COMMERCIALE RV2620WAEU

Lorsqu'un client achète un produit en Europe, il bénéficie des droits légaux relatifs à la qualité du produit (vos droits légaux : garantie légale de conformité de 2 ans à compter de la délivrance et garantie légale des vices cachés de 2 ans à compter de la découverte du vice). Le client peut faire valoir ces droits à l'encontre de son détaillant. Shark a une grande confiance dans la qualité de ses produits et fournit donc une garantie commerciale supplémentaire gratuite pouvant aller jusqu'à deux ans.

Ces conditions contractuelles se réfèrent uniquement à la garantie commerciale et ne portent aucune atteinte à vos droits légaux. Nos conditions de garantie commerciale sont les suivantes. Elles n'affectent en rien vos droits légaux ni les obligations de votre revendeur à votre égard.

Garantie commerciale Shark®

Votre appareil Shark constitue un investissement important. Votre nouvel appareil doit donc fonctionner correctement le plus longtemps possible. La garantie commerciale fournie avec l'appareil reflète la confiance du fabricant dans ses produits et témoigne de leur qualité de fabrication.

Chaque produit Shark® bénéficie de garanties légales (conformité et vices cachés). Notre service client **(+33 (800) 908874)** est ouvert du lundi au vendredi de 8h à 20h, le samedi de 9h à 19h et le dimanche de 10h à 18h30. L'appel est gratuit et vous serez directement mis en relation avec un représentant Shark. Vous trouverez également une assistance en ligne sur le site **sharkclean.eu**

Comment puis-je enregistrer ma garantie commerciale Shark ?

Vous pouvez enregistrer votre garantie commerciale en ligne dans un délai de 28 jours après la date d'achat de votre produit. Pour gagner du temps, préparez les informations suivantes à propos de votre appareil :

- Date d'achat de l'appareil (ticket de caisse ou bon de livraison)

Pour l'enregistrer en ligne, rendez-vous sur le site **sharkclean.eu**. "**Les produits achetés directement auprès de Shark® sont automatiquement enregistrés**."

IMPORTANT

- La garantie commerciale couvre votre Produit pendant 2 ans à partir de la date d'achat
- Il est indispensable de conserver le justificatif d'achat.

Pour utiliser la garantie commerciale, vous devez présenter votre justificatif d'achat afin que nous puissions vérifier vos droits. L'impossibilité de présenter un justificatif d'achat valable peut annuler la garantie commerciale

Quels sont les avantages de l'enregistrement de ma garantie commerciale gratuite Shark ?

Si vous enregistrez votre garantie commerciale, nous disposons de vos coordonnées au cas où nous aurions besoin de vous contacter.

Vous pourrez également recevoir des conseils et astuces pour vous aider à mieux utiliser votre appareil Shark, et des informations concernant les nouvelles technologies et les nouveaux produits Shark®. Si vous enregistrez votre garantie commerciale en ligne, vous recevrez immédiatement la confirmation de la réception de vos coordonnées.

Quelle est la durée de la garantie commerciale pour les appareils Shark neufs ?

Compte tenu de notre confiance dans notre design et notre contrôle qualité, votre nouvel appareil Shark est garanti pour une durée totale de deux ans à partir de la date d'achat.

Qu'est-ce qui est couvert par la garantie commerciale Shark ?

La réparation ou le remplacement de votre appareil Shark® (à la discrétion de Shark®), y compris les pièces et la main-d'œuvre. Cette garantie Shark® s'ajoute à vos droits légaux en tant que consommateur.

Qu'est-ce qui n'est pas couvert par la garantie commerciale Shark ?

1. L'usure normale des pièces d'usure (comme les accessoires) n'est pas couverte par cette garantie. Les pièces de rechange peuvent être achetées sur le site **sharkclean.eu**
2. Dommages causés par une utilisation incorrecte ou abusive, une manipulation négligente, un manquement à l'entretien requis ou des dommages dus à une mauvaise manipulation pendant le transport.
3. Dommages causés par une maintenance non autorisée par Shark.

Que se passe-t-il lorsque ma garantie commerciale arrive à échéance ?

Shark conçoit des produits destinés à durer longtemps. Toutefois, il se peut que certains de nos clients souhaitent faire réparer leur appareil après la fin de la garantie commerciale. Dans ce cas, veuillez contacter notre service client et demander des renseignements sur notre programme d'intervention hors garantie commerciale au **+33 (800) 908874**.

Où puis-je acheter des pièces de rechange et des accessoires d'origine Shark ?

Les pièces de rechange et les accessoires Shark sont développés par les mêmes ingénieurs qui ont conçu votre appareil Shark. Vous trouverez une gamme complète de pièces de rechange et d'accessoires Shark pour tous les appareils Shark sur le site **sharkclean.eu**

Veuillez noter que la garantie commerciale ne couvre pas les dommages résultant de l'installation ou de l'utilisation de pièces détachées autres que les pièces détachées Shark.

GARANTIES LÉGALES

Cette garantie commerciale s'applique sans préjudice du droit du consommateur de bénéficier de la garantie légale de conformité, dans les conditions prévues aux articles L217-3 et suivants du code de la consommation et de celle relative aux vices cachés, dans les conditions prévues aux articles 1641 à 1648 et 2232 du code civi

Le consommateur dispose d'un délai de deux ans à compter de la délivrance du bien pour obtenir la mise en œuvre de la garantie légale de conformité en cas d'apparition d'un défaut de conformité. Durant ce délai, le consommateur n'est tenu d'établir que l'existence du défaut de conformité et non la date d'apparition de celui-ci.

Lorsque le contrat de vente du bien prévoit la fourniture d'un contenu numérique ou d'un service numérique de manière continue pendant une durée supérieure à deux ans, la garantie légale est applicable à ce contenu numérique ou ce service numérique tout au long de la période de fourniture prévue. Durant ce délai, le consommateur n'est tenu d'établir que l'existence du défaut de conformité affectant le contenu numérique ou le service numérique et non la date d'apparition de celui-ci.

La garantie légale de conformité emporte obligation pour le professionnel, le cas échéant, de fournir toutes les mises à jour nécessaires au maintien de la conformité du bien.

La garantie légale de conformité donne au consommateur droit à la réparation ou au remplacement du bien dans un délai de trente jours suivant sa demande, sans frais et sans inconvénient majeur pour lui.

Si le bien est réparé dans le cadre de la garantie légale de conformité, le consommateur bénéficie d'une extension de six mois de la garantie initiale.

Si le consommateur demande la réparation du bien, mais que le vendeur impose le remplacement, la garantie légale de conformité est renouvelée pour une période de deux ans à compter de la date de remplacement du bien.

Le consommateur peut obtenir une réduction du prix d'achat en conservant le bien ou mettre fin au contrat en se faisant rembourser intégralement contre restitution du bien, si :

1° Le professionnel refuse de réparer ou de remplacer le bien ;

2° La réparation ou le remplacement du bien intervient après un délai de trente jours ;

3° La réparation ou le remplacement du bien occasionne un inconvénient majeur pour le consommateur, notamment lorsque le consommateur supporte définitivement les frais de reprise ou d'enlèvement du bien non conforme, ou s'il supporte les frais d'installation du bien réparé ou de remplacement ;

4° La non-conformité du bien persiste en dépit de la tentative de mise en conformité du vendeur restée infructueuse.

Le consommateur a également droit à une réduction du prix du bien ou à la résolution du contrat lorsque le défaut de conformité est si grave qu'il justifie que la réduction du prix ou la résolution du contrat soit immédiate. Le consommateur n'est alors pas tenu de demander la réparation ou le remplacement du bien au préalable.

Le consommateur n'a pas droit à la résolution de la vente si le défaut de conformité est mineur.

Toute période d'immobilisation du bien en vue de sa réparation ou de son remplacement suspend la garantie qui restait à courir jusqu'à la délivrance du bien remis en état.

Les droits mentionnés ci-dessus résultent de l'application des articles L. 217-1 à L. 217-32 du code de la consommation.

Le vendeur qui fait obstacle de mauvaise foi à la mise en œuvre de la garantie légale de conformité encourt une amende civile d'un montant maximal de 300 000 euros, qui peut être porté jusqu'à 10 % du chiffre d'affaires moyen annuel (article L. 241-5 du code de la consommation).

Le consommateur bénéficie également de la garantie légale des vices cachés en application des articles 1641 à 1649 du code civil, pendant une durée de deux ans à compter de la découverte du défaut. Cette garantie donne droit à une réduction de prix si le bien est conservé ou à un remboursement intégral contre restitution du bien. »

À LIRE ATTENTIVEMENT ET À CONSERVER POUR CONSULTATION ULTÉRIEURE

Cette notice d'utilisation est conçue pour vous aider à assurer un fonctionnement optimal de votre robot aspirateur Shark.

Les illustrations peuvent être différentes du produit réel. Nous nous efforçons d'améliorer constamment nos produits ; par conséquent, les spécifications contenues dans ce manuel sont susceptibles d'être modifiées sans préavis.

REMARQUES

IMPORTANTI ISTRUZIONI DI SICUREZZA

LEGGERE ATTENTAMENTE PRIMA DELL'UTILIZZO • SOLO PER IMPIEGO DOMESTICO

Se la spina del cavo di ricarica non entra completamente nella presa, girarla. Se anche in questo modo l'inserimento non è completo, contattare un elettricista qualificato. NON forzare la spina per farla entrare nella presa elettrica e non provare a modificarla per favorire l'inserimento.

⚠ AVVERTENZA

Per ridurre il rischio di incendio, scosse elettriche, lesioni o danni materiali:

AVVERTENZE GENERALI

Quando si utilizza un elettrodomestico, osservare sempre le precauzioni di sicurezza, tra cui:

1. L'apparecchio è composto da un robot aspirapolvere e da una base di ricarica con alimentatore. Tali componenti contengono parti mobili, collegamenti e cavi elettrici che possono comportare rischi per l'utente.

2. Allontanare i cavi di altri elettrodomestici dall'area destinata alla pulizia.

3. Prima di ogni utilizzo, controllare tutte le parti per individuare eventuali danni. In caso di danneggiamento di una delle parti, sospendere l'utilizzo.

4. Utilizzare solo pezzi di ricambio originali disponibili su sharkclean.it

5. Questo robot aspirapolvere non contiene componenti riparabili.

6. Utilizzare solo come descritto nel manuale d'uso fornito su sharkclean.it.
NON utilizzare il robot aspirapolvere per scopi diversi da quelli descritti nel manuale d'uso.

7. A eccezione di filtri, contenitori raccoglipolvere e panni, **NON** esporre alcuna parte del robot aspirapolvere ad acqua o altri liquidi.

8. **NON** inserire le mani in nessuna delle aperture della base o del robot.

AVVERTENZE PER L'USO

9. Questo elettrodomestico può essere utilizzato da bambini di età non inferiore a 8 anni e da persone con capacità fisiche, sensoriali o mentali ridotte o prive di esperienza e conoscenze solo sotto supervisione oppure dopo aver ricevuto istruzioni adeguate sull'uso dell'apparecchio, sulla sicurezza e sui possibili pericoli.
a) Non permettere ai bambini di usare l'elettrodomestico come un giocattolo.
b) La manutenzione e la pulizia non devono essere effettuate da bambini senza la supervisione di un adulto.

10. Per ridurre al minimo il rischio che il robot superi un limite non sicuro (spigoli di scale o dislivelli, caminetti, rischio di presenza d'acqua), impostare queste aree come "zone ad accesso vietato" usando la funzionalità di mappatura nell'app mobile SharkClean®. Al momento di impostare il limite, attivare l'aspirapolvere e accertarsi visivamente che le impostazioni impediscano effettivamente al robot di superare il limite stabilito. Regolare le impostazioni in modo adeguato alle proprie esigenze.

11. Spegnere sempre il robot aspirapolvere prima di inserire o rimuovere il filtro, il contenitore raccoglipolvere o le spazzole laterali.

12. **NON** toccare la spina, la base di ricarica, il cavo di ricarica o il robot aspirapolvere con le mani bagnate. La manutenzione e la pulizia non devono essere effettuate da bambini senza la supervisione di un adulto.

13. **NON** utilizzare il robot aspirapolvere privo di contenitore raccoglipolvere, filtro, spazzola e spazzola laterale.

14. **NON** danneggiare il cavo di ricarica:
a) **NON** tirare o trasportare la base di ricarica tenendola per il cavo o utilizzare il cavo come un'impugnatura.
b) **NON** staccare la spina tirando il cavo. Afferrare la spina, non il cavo.
c) **NON** fare passare il cavo sotto a eventuali porte, non instradarlo facendolo passare attorno agli spigoli e non lasciarlo nei pressi di superfici calde.

15. **NON** inserire alcun oggetto nella bocchetta o nelle aperture degli accessori. **NON** utilizzare il robot aspirapolvere in caso di aperture ostruite; tenere le aperture libere da polvere, pelucchi, capelli e qualsiasi cosa che possa ridurre il flusso d'aria.

16. **NON** utilizzare se il flusso d'aria del robot aspirapolvere è ridotto. Se i passaggi dell'aria sono ostruiti, spegnere il robot aspirapolvere e rimuovere tutte le ostruzioni prima di accenderlo nuovamente.

17. Tenere tutte le aperture dell'aspirapolvere lontano da capelli, viso, dita, piedi scalzi o indumenti larghi.

18. **NON** utilizzare il robot aspirapolvere se non funziona correttamente, è caduto, presenta danni, è rimasto all'aperto o è caduto in acqua.

19. **NON** collocare il robot aspirapolvere su superfici instabili.

20. Se il robot aspirapolvere non parte dalla base, deve essere collocato ad almeno 45 cm di distanza da scale o sporgenze.

21. **NON** utilizzare per aspirare:
a) Fuoriuscite di liquido.
b) Oggetti di grandi dimensioni.
c) Oggetti duri o appuntiti (vetro, chiodi, viti o monete).
d) Quantità consistenti di polvere (polvere di gesso, cenere di camino o braci).
e) Oggetti fumanti o che bruciano (carboni ardenti, mozziconi di sigarette o fiammiferi).
f) Materiali infiammabili o combustibili (liquido per accendini, benzina o cherosene).
g) Sostanze tossiche (elevate concentrazioni di candeggina, elevate concentrazioni di ammoniaca o prodotto sturalavandini).

22. **NON** utilizzare in presenza delle seguenti condizioni:
a) All'aperto in prossimità di focolari con accesso privo di ostacoli.
b) Spazi chiusi o altri spazi che possono contenere esplosivi, fumi o vapori tossici (liquidi per accendini, benzina, cherosene, vernici, diluenti, sostanze antitarme o polvere infiammabile).
c) In aree con stufette elettriche.
d) In prossimità di camini con accesso privo di ostacoli.

23. Spegnere il robot aspirapolvere prima di qualsiasi intervento di regolazione, pulizia, manutenzione o risoluzione dei problemi.

24. Per prevenire il versamento di liquidi all'interno delle parti elettriche, lasciare asciugare completamente tutti i filtri all'aria prima di installarli di nuovo nel robot aspirapolvere.

25. **NON** modificare o provare a riparare il robot aspirapolvere o la batteria, salvo quanto indicato nel manuale d'uso. **NON** utilizzare l'aspirapolvere se è stato modificato o danneggiato.

26. Rimuovere ogni traccia di liquido versato o traboccato dal tappetino della base, dalla base stessa e dal pavimento, poiché potrebbe essere causa di scosse elettriche.

27. Durante il riempimento del serbatoio verificare che non vi siano perdite, poiché eventuali pozze di liquido possono essere causa di cadute e scosse elettriche. Se il serbatoio è danneggiato, va sostituito.

28. Camminare con cautela sui pavimenti appena lavati, dal momento che, finché rimangono umidi, possono essere scivolosi.

29. Per far sì che i sensori di dislivello del robot aspirapolvere funzionino correttamente, tutti i tappeti, le passatoie, le moquette o le soglie di piccole dimensioni (come i cancelletti per bambini) devono trovarsi ad almeno 20 cm dalle scale (oppure devono estendersi oltre lo spigolo delle stesse). Laddove non fosse possibile spostare eventuali tappeti, passatoie, moquette o soglie posizionate a meno di 20 cm dalle scale, è necessario impostare una zona ad accesso vietato per bloccare l'accesso.

30. **NON** utilizzare come accessorio per alimentare strumenti per la raccolta della polvere.

31. **NON** utilizzare l'aspirapolvere su una superficie bagnata, a meno che non si tratti di un aspirapolvere WD

32. **NON** utilizzare l'aspirapolvere all'interno di stanze occupate da neonati o bambini che dormono.

33. **NON** UTILIZZARE l'aspirapolvere nei pressi di candele accese o oggetti fragili sul pavimento.

34. **NON** UTILIZZARE l'aspirapolvere in un ambiente in cui sono presenti candele accese su mobili che potrebbero essere accidentalmente colpite o urtate.

35. **NON** CONSENTIRE ai bambini di sedersi sull'aspirapolvere.

USO DELLA BATTERIA

36. La batteria è la fonte di alimentazione della scopa elettrica. Leggere e seguire con cura tutte le istruzioni per la ricarica.

37. Per prevenirne l'accensione involontaria, assicurarsi che l'aspirapolvere sia spento prima di sollevarlo o trasportarlo.

38. Utilizzare **SOLO** con la base di ricarica Shark® XDRV2600WAEU e solo con la batteria RVBAT850 (EUK) 26V. L'uso di batterie o di caricabatterie diversi da quelli indicati può creare un rischio d'incendio.

39. Tenere la batteria lontano da oggetti metallici come graffette, monete, chiavi, chiodi o viti. Il cortocircuito tra i morsetti della batteria aumenta il rischio di incendi o ustioni.

40. Un uso improprio della batteria potrebbe causare la fuoriuscita del liquido interno. Evitare ogni contatto con tale liquido in quanto questo può causare irritazione o ustioni. In caso di contatto risciacquare con acqua. In caso di contatto con gli occhi consultare un medico.

41. Il robot aspirapolvere non deve essere riposto, caricato o utilizzato a temperature inferiori a 10 °C o superiori a 40 °C. Prima della ricarica o dell'utilizzo, verificare che la batteria e l'aspirapolvere abbiano una temperatura ambiente. L'esposizione del robot o della batteria a temperature che non rientrano in questo intervallo potrebbe danneggiare la batteria e aumentare il rischio di incendio.

42. **NON** esporre il robot aspirapolvere o la batteria al fuoco o a temperature superiori a 130 °C in quanto potrebbe esplodere.

43. Non è possibile ricaricare le batterie non ricaricabili.

ZONE AD ACCESSO VIETATO

44. Utilizzare sempre le zone ad accesso vietato attorno a pavimenti e superfici riflettenti.

45. Le zone ad accesso vietato vanno sempre utilizzate vicino alle scale con moquette.

46. **NON** utilizzare le zone ad accesso vietato entro 3 metri dalla base.

AVVERTENZE RELATIVE AL LASER

47. Questo prodotto ha un laser di classe 1. È sicuro in condizioni ragionevolmente prevedibili (come definito nel manuale d'uso). Staccare sempre l'alimentazione prima di sollevare il robot aspirapolvere o di sottoporlo a interventi di manutenzione.

48. **NON** guardare direttamente nel laser.

CONSERVARE QUESTE ISTRUZIONI

Per le avvertenze e gli ammonimenti più recenti visitare il sito **support.sharkclean.it**

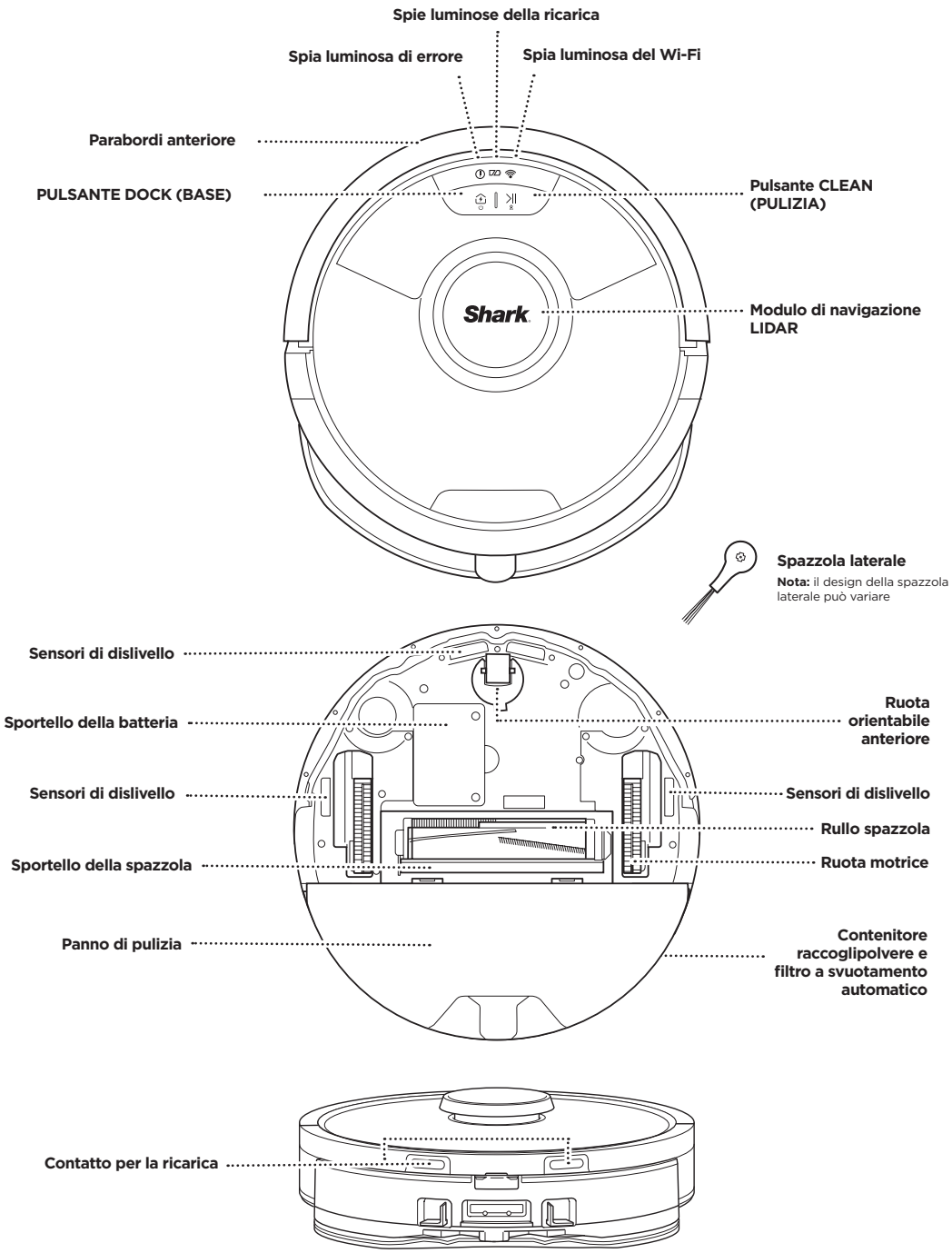

ACQUISIRE FAMILIARITÀ CON IL ROBOT SHARK MATRIX™ PLUS 2 IN 1

CONTENITORE RACCOGLIPOLVERE DEL ROBOT

Contenitore raccoglipolvere VAC & MOP 2 in 1

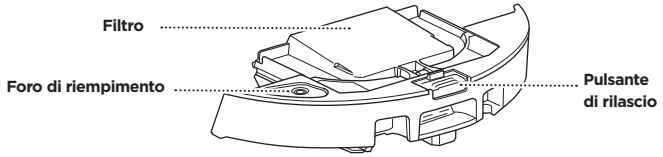

Raccoglie sporcizia in modalità aspirapolvere e acqua in modalità lavaggio

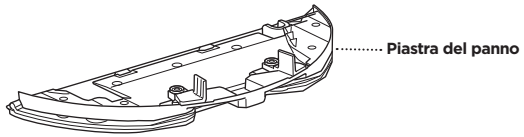

Ospita il panno di pulizia e consente di operare in modalità mopping (pulizia con acqua) quando è fissato al contenitore raccoglipolvere del robot

PARTE ANTERIORE BASE A SVUOTAMENTO AUTOMATICO

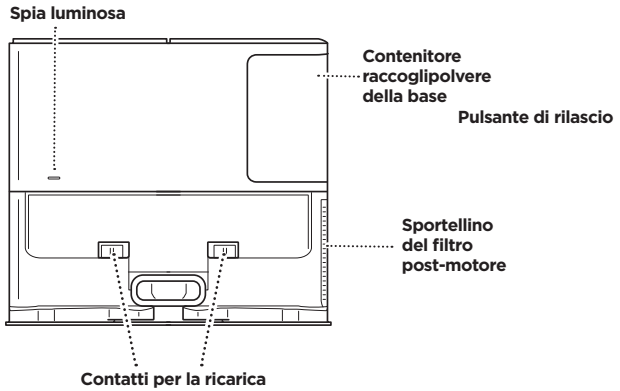

PARTE POSTERIORE BASE A SVUOTAMENTO AUTOMATICO

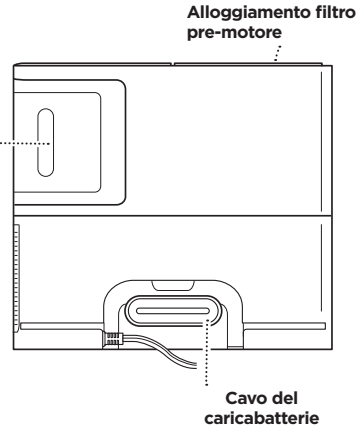

TAPPETINO
(lato superiore)

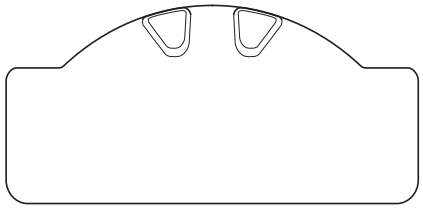

BASE A SVUOTAMENTO AUTOMATICO

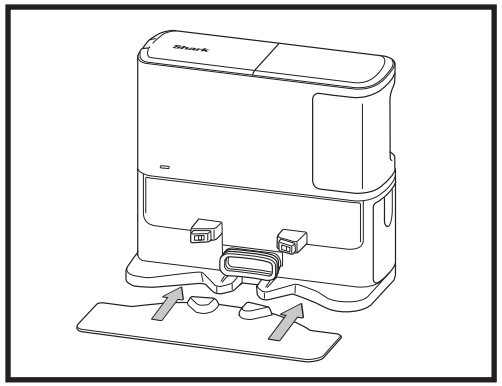

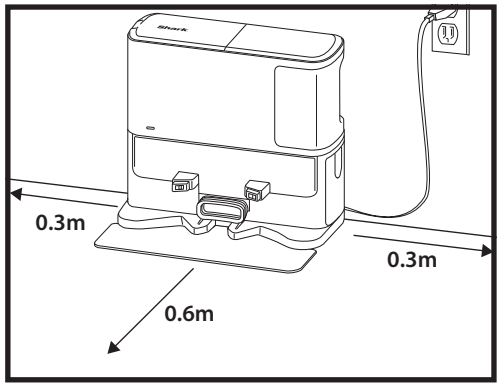

Mettere il tappetino per terra e allineare la base a svuotamento automatico sul tappetino in modo da fissarla in posizione

- Selezionare una posizione **permanente** per la **base a svuotamento automatico.** Rimuovere la pellicola protettiva dal robot e dalla base.
- Posizionare la base appoggiandone il retro contro una parete vuota. Selezionare una superficie piana su un pavimento libero, in un'area centrale della casa, e con un **forte segnale Wi-Fi**. Non posizionare la base contro radiatori a battiscopa o altri elementi riscaldanti.
- **Rimuovere eventuali oggetti** posti a una distanza inferiore a 33 cm da entrambi i lati della base o inferiore a 66 cm dalla parte anteriore della stessa.
- Collegare la base. L'icona della spia di accensione della base ( ) sul lato in alto a destra della base si **illumina quando la base viene alimentata**.

Se la base viene collocata altrove dopo la configurazione, il robot potrebbe non essere in grado di farvi ritorno e sarà necessario rimappare di nuovo l'intera casa.

INSTALLAZIONE DELLE SPAZZOLE LATERALI

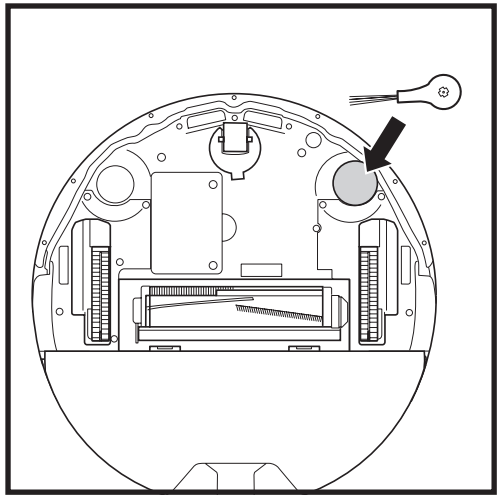

Innestare la spazzola laterale inclusa nei pioli quadrati situati nella parte inferiore del robot. Quando è montata correttamente, la spazzola gira in senso orario.

Nota: il design della spazzola laterale può variare.

SPIE LUMINOSE DELLA BATTERIA DEL ROBOT

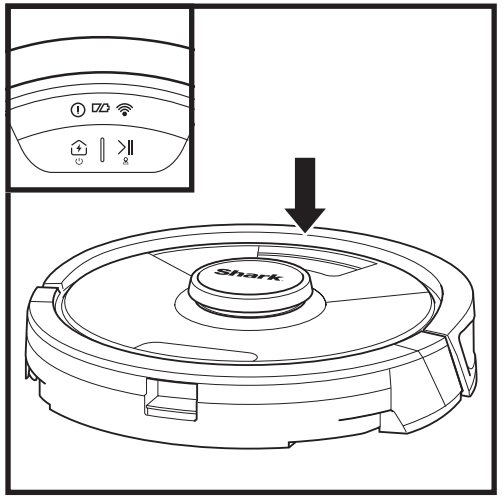

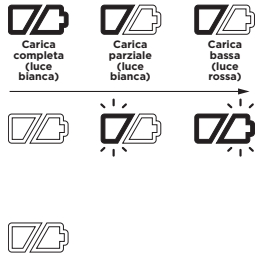

Le spie luminose bianche mostrano il livello di carica della batteria rimanente.

Mentre il robot è in carica, entrambe le spie bianche a LED lampeggiano. Quando la carica è completa, entrambe emettono una luce fissa. La carica completa del robot potrebbe richiedere fino a 6 ore.

Se non è attivo e si trova lontano dalla base di ricarica per 10 minuti, il robot entra in **modalità sospensione**. Durante la modalità sospensione, restano accese solo le spie luminose della batteria e del Wi-Fi. Per riattivare il robot è sufficiente premere un pulsante qualsiasi.

NOTA: se la spia di livello di carica basso emette una luce rossa lampeggiante, il robot non ha carica sufficiente per tornare alla base. Posizionare manualmente il robot sulla base.

SUGGERIMENTO: per preservare la durata della batteria, in caso di inutilizzo prolungato, spegnere il robot tenendo premuto il pulsante DOCK (BASE) per 5-7 secondi. Ricaricare il robot almeno una volta ogni tre mesi.

RICARICA

IMPORTANTE: il Robot Shark Matrix™ Plus 2 in 1 è dotato di una batteria ricaricabile preinstallata. Caricare completamente la batteria prima del primo utilizzo. La ricarica completa potrebbe richiedere fino a 6 ore.

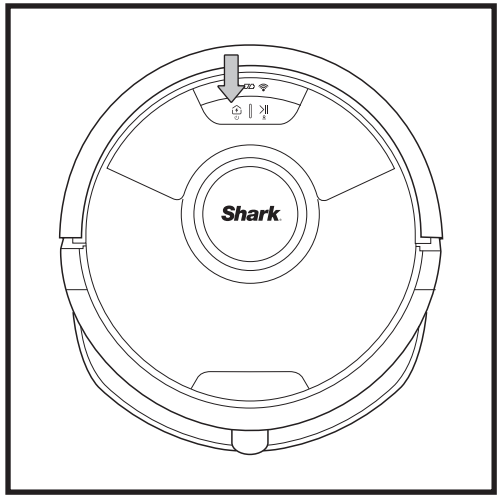

Per ACCENDERE il robot, tenere premuto il pulsante DOCK (BASE) per 5-7 secondi. Per la ricarica, posizionare il robot sulla base. Quando il robot inizia a caricarsi, emetterà un segnale acustico (bip) e la spia luminosa della base si accenderà.

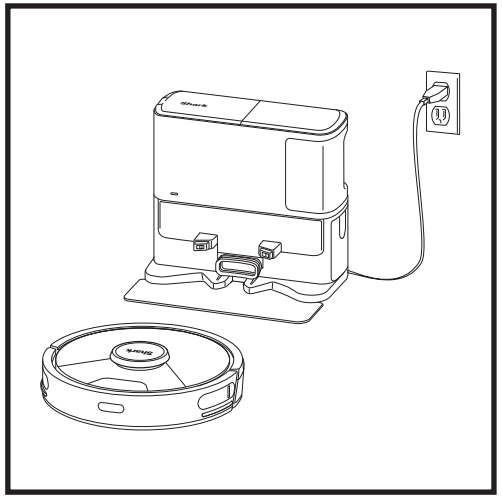

Quando il ciclo di pulizia è completo oppure il livello di carica della batteria diventa basso, il robot cercherà la base. Se il robot non torna alla base, potrebbe aver esaurito la carica o, laddove fosse in modalità mopping (pulizia con acqua), la base potrebbe essere ostruita da un tappeto.

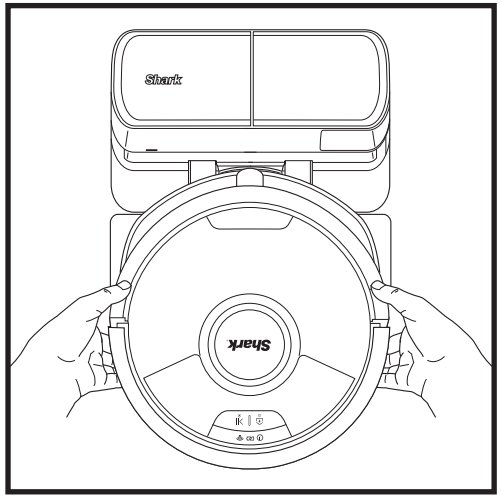

Il robot si aggancia con il **RETRO** alla base in modo da potersi svuotare automaticamente.

NOTA: se il robot è scarico o non torna alla base, posizionarlo su di essa manualmente. Durante il posizionamento manuale del robot sulla base, assicurarsi che i **contatti per la ricarica** collocati nella parte inferiore dell'elettrodomestico siano a contatto con quelli della base. Quando si solleva il robot, fare attenzione a non mettere le dita tra il parabordi e la base dell'elettrodomestico.

PULSANTI E SPIE LUMINOSE

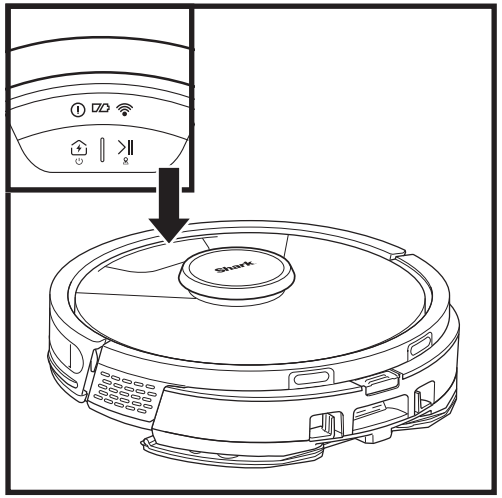

PULSANTE CLEAN (PULIZIA)

Premere per iniziare un ciclo di pulizia e premere di nuovo per interromperlo. Per attivare la funzione Matrix Clean (Pulizia a matrice) e concentrarsi su un'area di 1,5 m x 1,5 m, tenere premuto il pulsante CLEAN (PULIZIA) per 5 secondi.

PULSANTE DOCK (BASE)

Premere per inviare immediatamente il robot alla base. Per spegnere il robot, rimuoverlo dalla base a svuotamento automatico e tenere premuto il pulsante DOCK (BASE) per 5-7 secondi.

SPIE LUMINOSE DI RICARICA

Mostrano il livello di carica rimanente nella batteria.

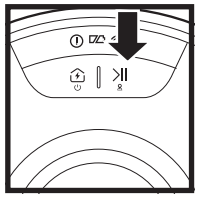

SPIA LUMINOSA PULIZIA CON ACQUA

L'area sovrastante il pulsante CLEAN (PULIZIA) si illumina di blu quando il serbatoio del liquido è installato correttamente. Il pulsante CLEAN (PULIZIA) si illumina di giallo se il serbatoio è vuoto e deve essere riempito.

INDICATORE DI ERRORE "!"

Per un elenco completo dei codici di errore, consultare la sezione Risoluzione dei problemi.

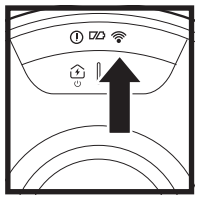

SPIA LUMINOSA DEL WI-FI

Spia bianca: unità collegata alla rete Wi-Fi.

Spia rossa: unità scollegata.

Spia bianca lampeggiante: modalità di configurazione.

Spia non illuminata: unità non ancora configurata.

PREPARAZIONE DELLA CASA

Mentre pulisce, il robot utilizza una serie di sensori per navigare attorno alle pareti, ai piedi dei mobili e ad altri ostacoli. Per impedire al robot di accedere ad aree dove non deve, impostare le zone ad accesso vietato nell'app. Per ottenere risultati ottimali, preparare la propria casa come indicato di seguito e programmare una pulizia giornaliera per mantenere regolarmente pulito il pavimento.

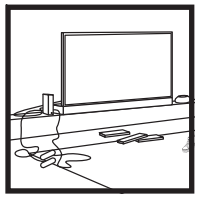

OSTRUZIONI
Rimuovere fili e oggetti ad un'altezza di meno di 11,5 cm e aprire le porte interne per garantire la copertura completa della casa.

PROGRAMMAZIONE
Mentre il robot sta pulendo, non sollevarlo per spostarlo, in quanto potrebbe influire sulla sua capacità di navigazione. Se si sposta la base di ricarica in una nuova posizione, sarà necessario rimappare la casa, il che potrebbe compromettere la capacità del robot di tornare alla base una volta completata la pulizia.

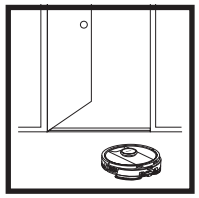

SOGLIE
Il robot è in grado di scavalcare la maggior parte delle soglie per passare da una stanza all'altra. Tuttavia, in caso di soglie particolarmente alte, bloccare l'accesso all'area impostando una zona ad accesso vietato nell'app.

EVITARE DI SPOSTARE IL ROBOT O LA BASE
Mentre il robot sta pulendo, non sollevarlo per spostarlo, in quanto potrebbe influire sulla sua capacità di navigazione. Se si sposta la base di ricarica in una nuova posizione, sarà necessario rimappare la casa, il che potrebbe compromettere la capacità del robot di tornare alla base una volta completata la pulizia.

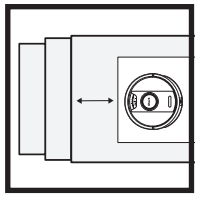

SCALE
Per far sì che i sensori di dislivello del robot funzionino correttamente, tutti i tappeti, i runner, le moquette o le soglie basse (come i cancelletti per bambini) devono trovarsi ad almeno 20 cm dalle scale (oppure devono estendersi oltre lo spigolo delle stesse). Laddove non fosse possibile spostare eventuali tappeti, passatoie, moquette o soglie posizionate in prossimità delle scale, è necessario impostare una zona ad accesso vietato per bloccare l'accesso.

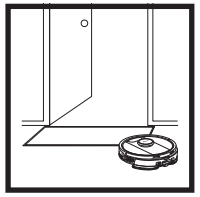

RIMUOVERE TAPPETI DAI VANI DELLE PORTE DURANTE IL LAVAGGIO
Prima di pulire con acqua consigliamo di impostare la funzione Carpet Zones (Zone tappeti) nell'app e spostare eventuali tappeti o zerbini che impediscano l'accesso ai pavimenti che si desidera vengano lavati dal robot.

MODALITÀ DI PULIZIA MANUALE

Per avviare manualmente un ciclo di pulizia, premere il pulsante **CLEAN (PULIZIA)** sul robot.
Per inviare immediatamente il robot alla base a svuotamento automatico, premere il pulsante **DOCK (BASE)**..

Il robot si aggancia con il RETRO alla base in modo da potersi svuotare automaticamente.

MATRIX CLEAN

Matrix Clean è una modalità che consente la pulizia profonda e mirata di un ambiente o un punto specifico.
È possibile attivare un ciclo Matrix Clean con l'app SharkClean® o manualmente, senza l'app.

Matrix Clean con l'**app SharkClean:** Per impostare un ciclo di **Matrix Clean** con l'app, selezionare sulla mappa un ambiente o un punto da pulire. Il robot pulirà, su richiesta, l'area designata coprendo un'area di un 1,5 m per 1,5 m.
È inoltre possibile attivare MatrixClean manualmente collocando il robot sul punto da pulire e tenendo premuto il pulsante **CLEAN (PULIZIA)** per 5-7 secondi.

NOTA: assicurarsi di caricare completamente il robot prima del primo ciclo di pulizia, in modo che possa esplorare, mappare e pulire la maggiore superficie possibile. La carica completa del robot potrebbe richiedere fino a 6 ore.

NOTA: evitare di spostare la base. Se viene collocata altrove, il robot potrebbe non essere in grado di farvi ritorno e sarà necessario rimappare la casa. Se il robot viene spostato durante l'uso potrebbe non essere in grado di seguire il proprio percorso intelligente o trovare la strada per tornare alla base.

UTILIZZO DEL ROBOT SHARK MATRIX™ PLUS 2 IN 1

AI LASER NAVIGATION™ (NAVIGAZIONE LASER AI)

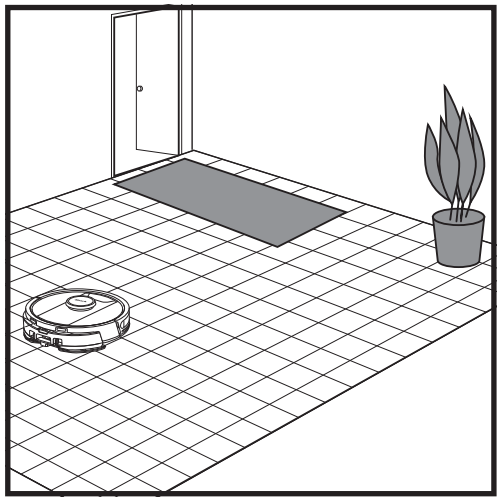

Una volta completata l'impostazione, seguire le istruzioni nell'app per aiutare il robot a effettuare un **ciclo di esplorazione**, al fine di creare una mappa iniziale della casa. Assicurarsi che il contenitore raccoglipolvere a svuotamento automatico sia inserito per il ciclo di esplorazione.

Il robot si sposta da una stanza all'altra individuando pareti, mobili e altri ostacoli durante la pulizia. Questo ciclo richiede meno tempo di una pulizia completa, dal momento che il robot non percorre il pavimento per intero.

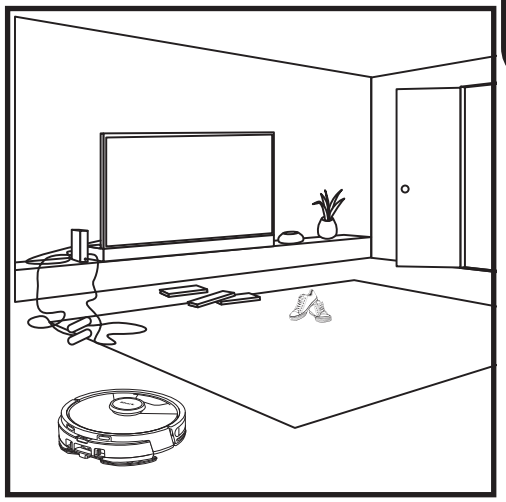

La tecnologia di rilevamento degli oggetti del robot lo aiuta ad aggirare gli ostacoli di altezza superiore a 11,5 cm. Rimuovere gli oggetti piccoli che possono interferire con il percorso di lavaggio del robot.

Creare zone ad accesso vietato nell'app per bloccare aree a cui si desidera che il robot non acceda.

CONFIGURAZIONE PER LA SOLA ASPIRAZIONE

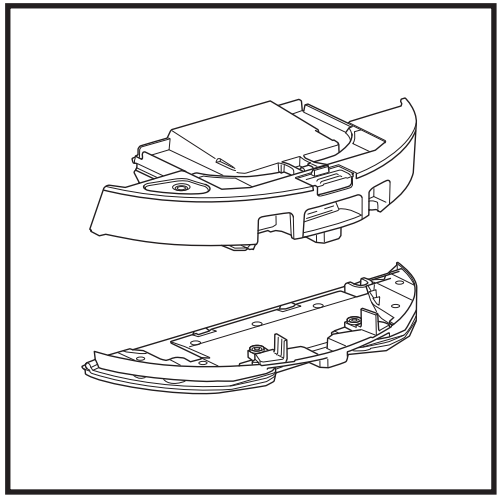

Per iniziare a pulire con la sola aspirazione, rimuovere la piastra del panno dal contenitore raccoglipolvere del robot.

MODALITÀ DI PULIZIA VAC & MOP 2 IN 1

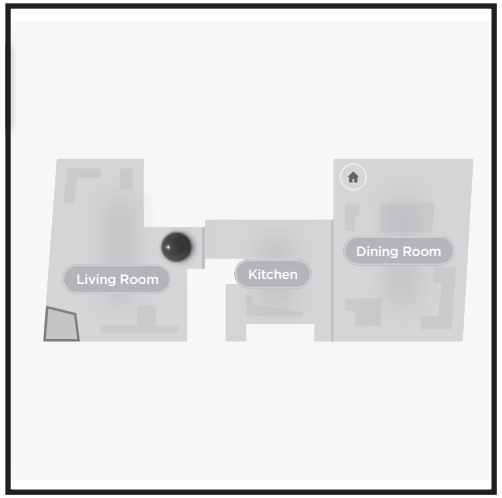

Pulizia di tutta la casa

Per iniziare un ciclo di aspirazione e lavaggio di tutta la casa, premere il pulsante CLEAN (PULIZIA) sul robot o nell'app. Inizialmente, il robot pulirà le aree perimetrali per poi passare a uno schema di pulizia per linee. Se il serbatoio per liquidi dovesse svuotarsi prima di aver completato il ciclo di pulizia di tutta la casa, il robot sosterà 10 minuti in attesa che il serbatoio venga ricaricato prima di tornare alla base. Quando il ciclo di pulizia di tutta la casa è stato completato, il robot tornerà alla base.

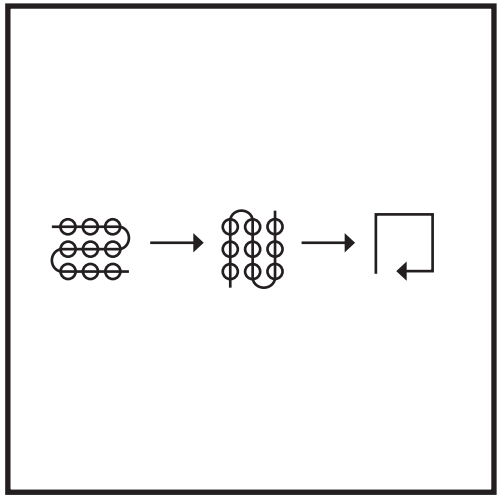

Pulizia mirata con Matrix Clean

Per pulire un punto specifico in un'area di 1,5 m per 1,5 m, collocare il robot nell'area da pulire, quindi tenere premuto il pulsante CLEAN (PULIZIA) per 5-7 secondi. Mentre aspira e lava l'area designata, il robot ruoterà seguendo uno schema a matrice. La modalità Spot Clean (Pulizia mirata) è anche disponibile sull'app.

MODALITÀ DI PULIZIA A SOLA ASPIRAZIONE

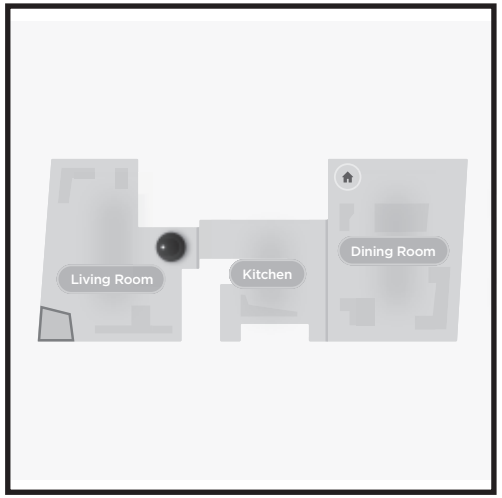

Pulizia di tutta la casa

Per attivare il ciclo di pulizia di tutta la casa in modalità a sola aspirazione, premere il pulsante CLEAN (PULIZIA) sul robot o nell'app. Inizialmente, il robot pulirà le aree perimetrali per poi passare a uno schema di pulizia per linee.

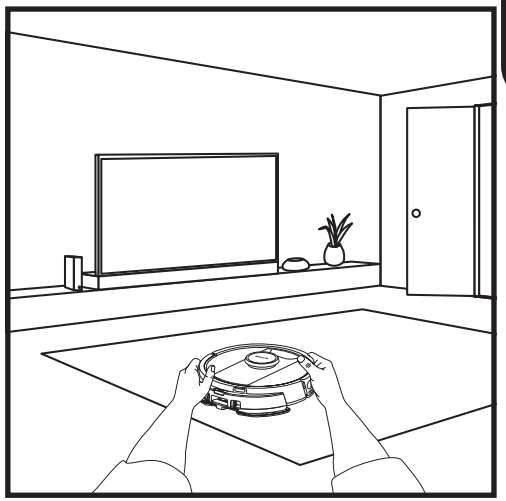

Matrix Clean di una singola stanza

Una volta che il robot ha creato una mappa, puoi selezionare un ambiente specifico da pulire con sola aspirazione in modalità Matrix Clean. Collocare il robot nell'ambiente designato, quindi premere il pulsante CLEAN (PULIZIA). Questa funzione è anche disponibile sull'app.

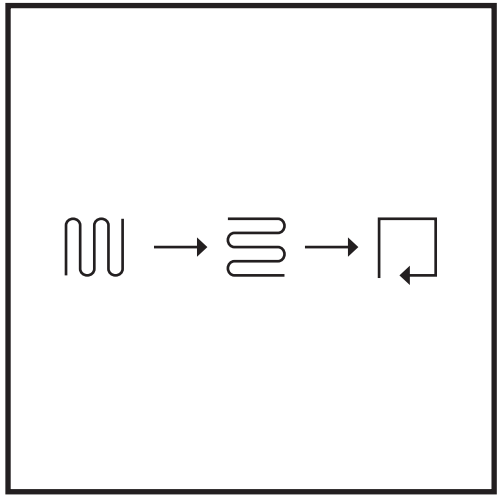

Pulizia mirata con Matrix Clean

Per pulire un punto specifico in un'area di 1,5 m per 1,5 m, collocare il robot nell'area da pulire, quindi tenere premuto il pulsante CLEAN (PULIZIA) per 5-7 secondi. Il robot pulirà l'area seguendo uno schema a matrice. La modalità Spot Clean (Pulizia mirata) è anche disponibile sull'app.

CONFIGURAZIONE VAC & MOP 2 IN 1

NOTA: prima di poter lavare, il robot **DEVE** completare un **ciclo di esplorazione** senza la piastra del panno. A questo punto sarà possibile impostare le zone dei tappeti e confermarle nell'app con una sessione di verifica. In questo modo il robot eviterà tappeti e zerbini durante la pulizia con acqua.

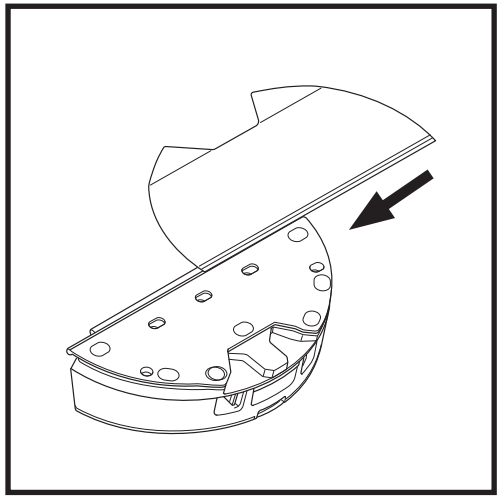

Fissare il panno di pulizia inserendone il bordo piatto attraverso la fessura nel contenitore raccoglipolvere Vac & Mop 2 in 1. Tirare completamente il panno attraverso la fessura, finché non sia inserito saldamente.

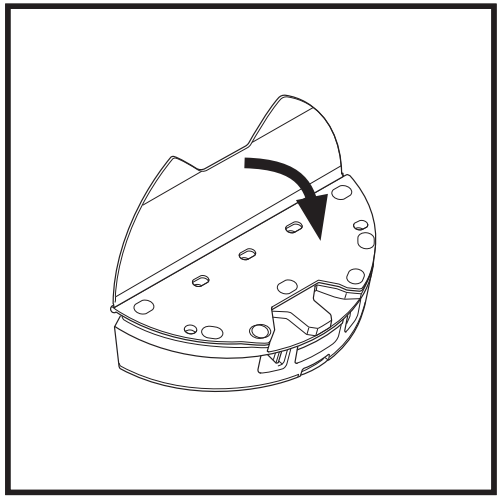

Fissare il panno al contenitore raccoglipolvere Vac & Mop 2 in 1.

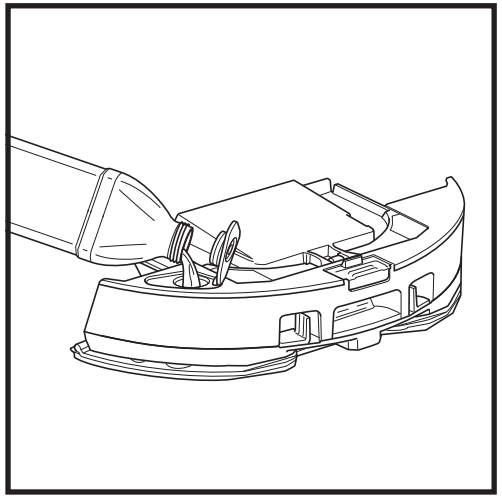

Sollevare il tappo di riempimento nella parte superiore del serbatoio. Aggiungere acqua fino all'apposita linea. Chiudere il tappo e assicurarsi che sia adeguatamente sigillato.

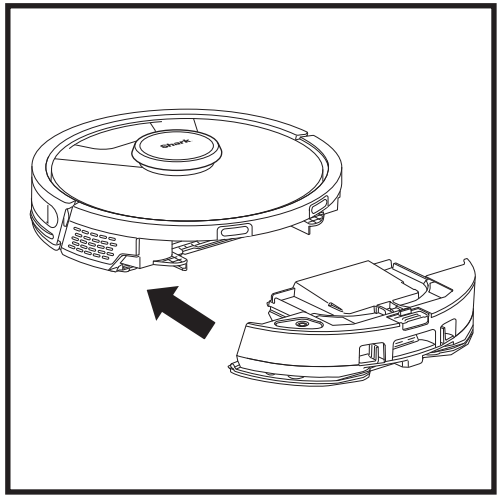

Inserire con decisione il contenitore raccoglipolvere Vac & Mop 2 in 1 nella parte posteriore del robot e assicurarsi che entrambi gli innesti scattino in posizione. Il pulsante **CLEAN (PULIZIA)** sul robot diventa blu quando il contenitore raccoglipolvere Vac & Mop 2 in 1 è stato inserito correttamente.

UTILIZZO DEL ROBOT SHARK MATRIX™ PLUS 2 IN 1

CONFIGURAZIONE VAC & MOP 2 IN 1

NOTA: prima di effettuare il primo ciclo di pulizia con acqua, rimuovere tappeti e zerbini dal percorso del robot. Per evitare che il robot passi sopra tappeti e zerbini, impostare la funzione Carpet Zones (Zone tappeti) nell'app.

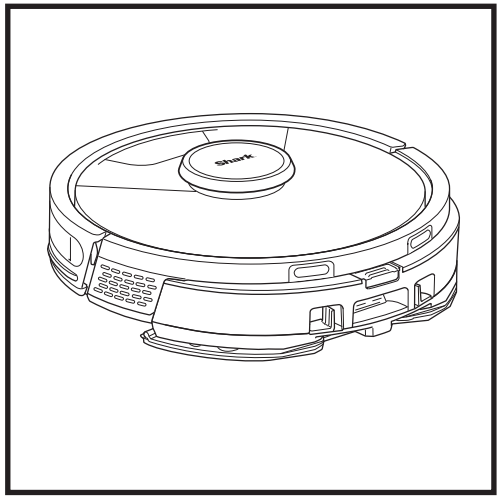

Quando il serbatoio del contenitore raccoglipolvere Vac & Mop 2 in 1 contiene del liquido ed è installato correttamente, con il panno di pulizia fissato, il robot è pronto ad aspirare e lavare contemporaneamente. Premere il pulsante **CLEAN (PULIZIA)** sul robot o nell'app per avviare un ciclo di aspirazione e pulizia con acqua. Il robot pre-impregna il panno di pulizia, prima di iniziare il ciclo.

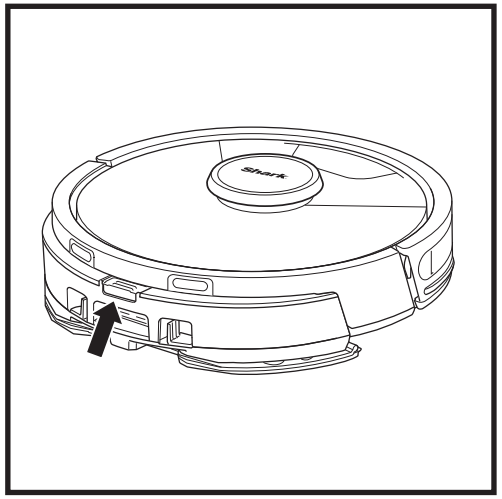

Al termine del lavaggio, rimuovere il contenitore raccoglipolvere Vac & Mop 2 in 1 premendo il pulsante di riempimento e facendolo scorrere fuori. Svuotare il serbatoio dopo ogni utilizzo.
Il contenitore raccoglipolvere si svuota automaticamente quando il robot si aggancia alla base a svuotamento automatico.

ATTENZIONE: i pavimenti possono risultare scivolosi dopo la pulizia con acqua.

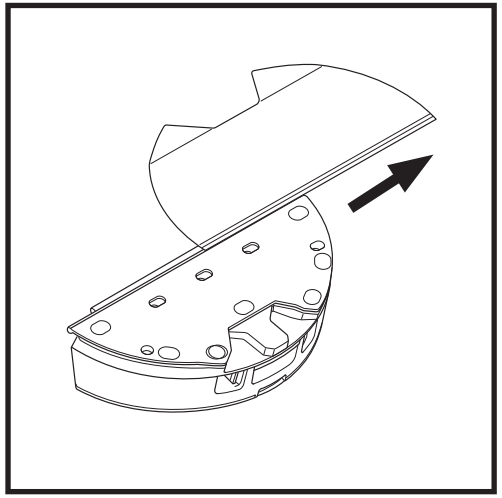

Per rimuovere il panno di pulizia dal contenitore raccoglipolvere Vac & Mop 2 in 1, staccarlo dalla piastra ed estrarlo dalla fessura.

SVUOTAMENTO DEL CONTENITORE RACCOGLIPOLVERE DELLA BASE

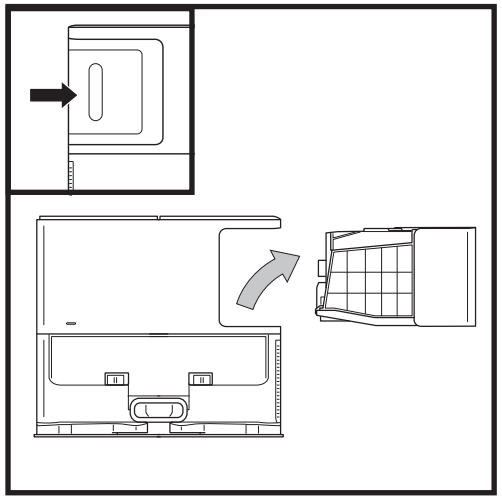

In base alle dimensioni della base, è consigliabile svuotarla ogni 30-60 giorni o secondo necessità.

Per rimuovere il contenitore, premere l'apposito pulsante di rilascio sulla parte posteriore destra della base, quindi estrarlo facendolo scivolare.

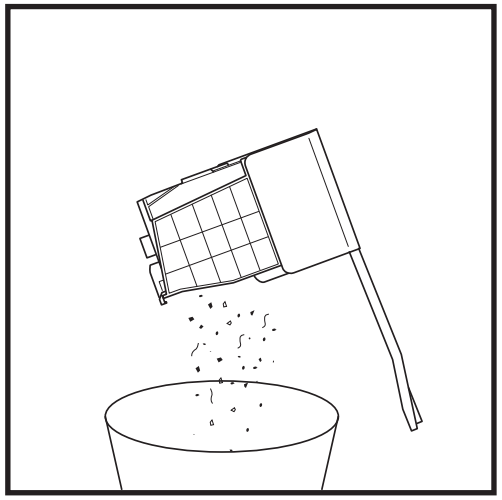

Per svuotare il contenitore, tenerlo al di sopra della pattumiera, quindi premere il pulsante di rilascio con l'icona del bidone della spazzatura che si trova sul lato del contenitore. Il coperchio del contenitore si aprirà, lasciando fuoriuscire la sporcizia. Sbattere delicatamente il contenitore contro l'interno della pattumiera per far cadere tutta la sporcizia presente. Riposizionare il contenitore facendolo scivolare nell'alloggiamento della base fino a quando non scatta in posizione.

Per spegnere il robot, rimuoverlo dalla base a svuotamento automatico e tenere premuto il pulsante DOCK (BASE) per 5-7 secondi.

ATTENZIONE: spegnere l'alimentazione prima di eseguire qualsiasi intervento di manutenzione. Prima di effettuare la manutezione, è necessario rimuovere il contenitore raccoglipolvere Vac & Mop 2 in 1.

MANUTENZIONE DEL CONTENITORE RACCOGLIPOLVERE VAC & MOP 2 IN 1

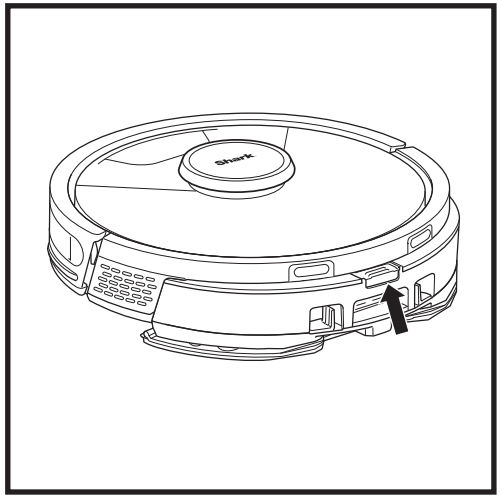

Per rimuovere il **contenitore raccoglipolvere Vac & Mop 2 in 1** premere il pulsante di rilascio nella parte superiore del contenitore raccoglipolvere e farlo scorrere verso l'esterno.

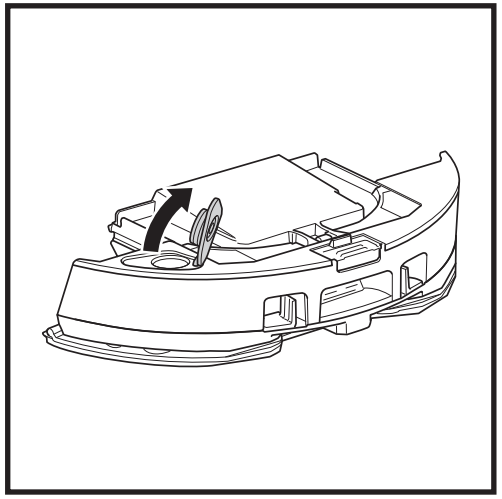

Per aprire il coperchio del contenitore raccoglipolvere, premere i fermi laterali all'interno delle fessure per le dita continuando a mantenerli mentre si solleva il coperchio.

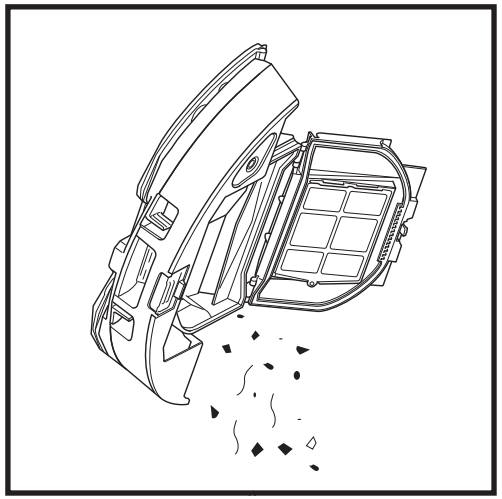

Rimuovere il filtro e pulire il contenitore raccoglipolvere con un panno umido. Lasciare asciugare all'aria per 24 ore prima di reinstallarlo.

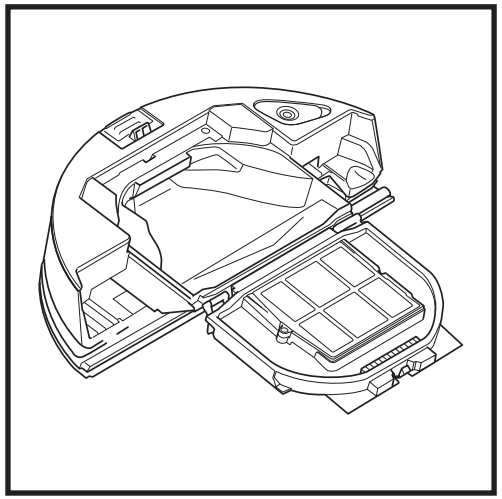

Esaminare la parte tra il filtro e la protezione in plastica per assicurarsi che non vi sia accumulo di detriti.

NOTA: assicurarsi di inserire completamente il contenitore raccoglipolvere fino a sentire un clic.

PULIZIA E SOSTITUZIONE DEI FILTRI DELLA BASE A SVUOTAMENTO AUTOMATICO

Effettuare regolarmente la pulizia dei filtri per mantenere la potenza di aspirazione del robot aspirapolvere a livelli ottimali. Sostituire i filtri ogni 6-12 mesi o secondo necessità.

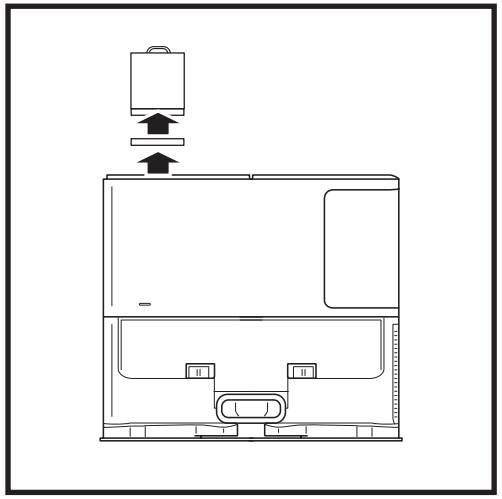

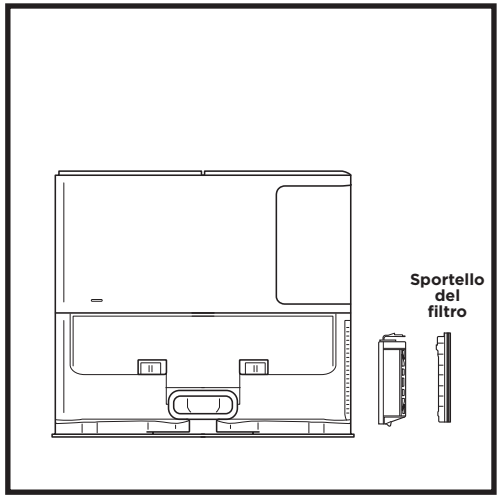

PULIRE I FILTRI PRE-MOTORE UNA VOLTA AL MESE

Per aprire il coperchio dell'alloggiamento dei filtri, tenere il bordo sinistro superiore della base e tirare il coperchio verso l'alto. Una volta aperto il coperchio, rimuovere il filtro in schiuma dalla maniglia superiore, quindi estrarre il filtro in feltro da sotto. Dare dei colpetti ai filtri tenendoli sopra la pattumiera, quindi sciacquare SOLO con acqua fredda, in quanto il sapone potrebbe danneggiarli. Lasciare che i filtri si asciughino completamente all'aria prima di reinstallarli. I filtri devono essere installati in modo corretto affinché la base funzioni adeguatamente. Reinserire prima il filtro in feltro, poi il filtro in schiuma.

PULIRE IL FILTRO POST-MOTORE OGNI ANNO

Premere il pulsante sulla parte superiore dello sportello del filtro e far scorrere il fermo verso il basso per estrarre lo sportello del filtro. Rimuovere il filtro **post-motore** dalla base. Picchiettare i filtri sopra un cestino dell'immondizia per pulirli. È possibile lavare il filtro con sola acqua avendo cura di asciugarlo completamente prima di reinserirlo nella base. Per reinstallare il filtro post-motore, inserirlo nella base e riposizionare lo sportello del filtro.

PULIZIA E SOSTITUZIONE DEI FILTRI DEL ROBOT

Per una potenza di aspirazione ottimale, pulire e reinserire il filtro all'interno del contenitore raccoglipolvere a svuotamento automatico del robot dopo ogni utilizzo.
Per gli accessori e le parti di ricambio, visitare il sito sharkclean.it.

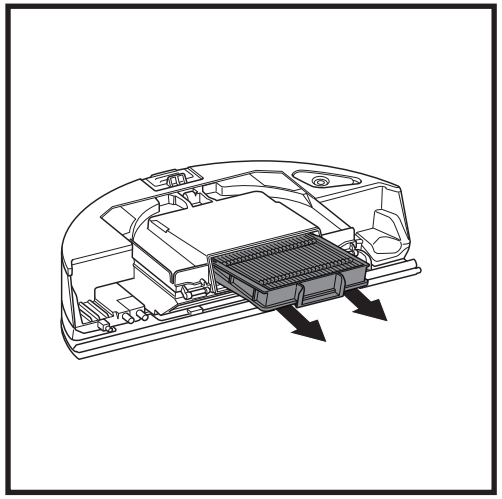

Rimuovere e svuotare il contenitore raccoglipolvere a svuotamento automatico. Estrarre il filtro dal contenitore raccoglipolvere afferrandolo per le linguette.

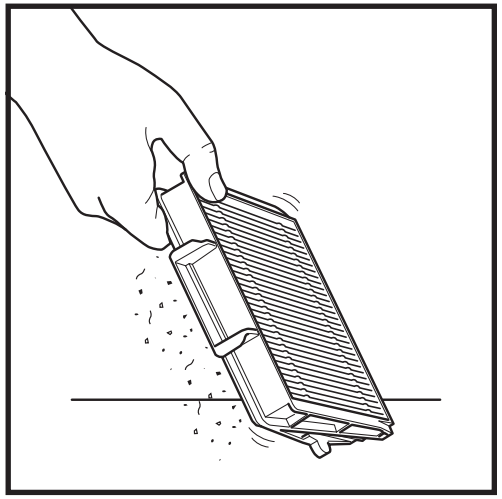

Picchiettare delicatamente sul filtro per rimuovere i detriti ogni volta che si svuota il contenitore raccoglipolvere. Sostituire il filtro ogni 6-12 mesi o secondo necessità.

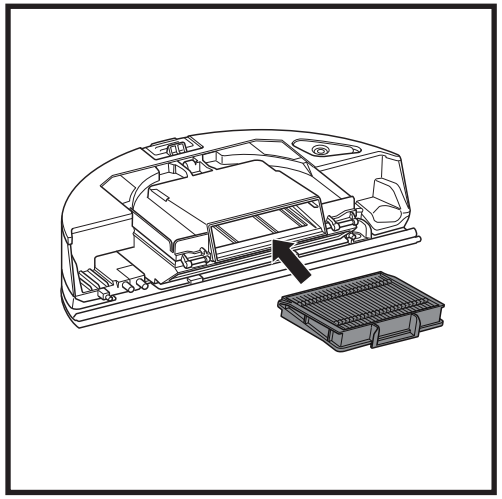

Reinserire il filtro nel contenitore raccoglipolvere, quindi inserire quest'ultimo nel robot fino a sentire un clic.

PULIZIA DEL CONTENITORE RACCOGLIPOLVERE VAC & MOP 2 IN 1 E DEL PANNO DI PULIZIA

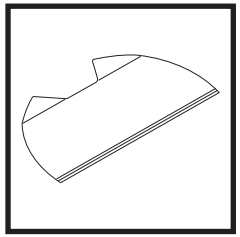

Per pulire i panni, lavarli in lavatrice con acqua calda assieme a colori chiari. Usare detergenti delicati, evitando candeggina o ammorbidenti. Asciugarli all'aria o in asciugatrice a basso regime senza salviette.

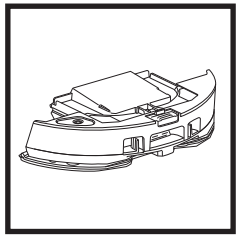

Eliminare il liquido rimanente e i frammenti dal serbatoio del liquido dopo ogni utilizzo. Pulire l'interno del contenitore raccoglipolvere con un panno umido. Lasciare che si asciughi all'aria per 24 ore prima di un nuovo utilizzo. NON mettere il contenitore raccoglipolvere Vac & Mop 2-in-1 nella lavastoviglie.

NOTA: prima di riporli, assicurarsi che il contenitore raccoglipolvere Vac & Mop 2 in 1 e il panno siano completamente asciutti. Conservarli in un luogo asciutto per evitare danni.

PULIZIA DELLA SPAZZOLA AUTOPULENTE

La **spazzola autopulente** rimuove attivamente i grovigli di capelli mentre il robot pulisce. Se nella spazzola rimangono attorcigliati dei frammenti, continuare a utilizzare il robot per consentire l'autopulizia. Se dopo un lavaggio continuativo rimangono grovigli di capelli o frammenti, rimuoverli con cura dalla spazzola.

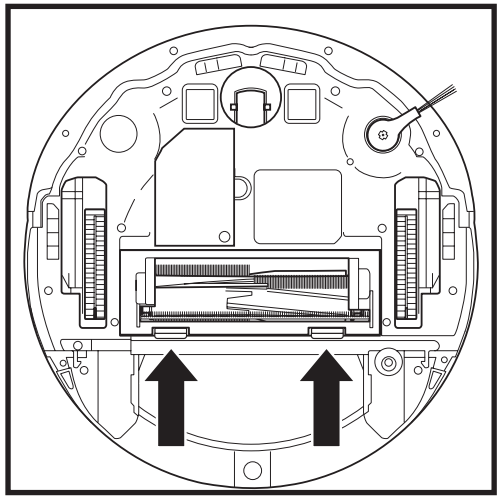

Per accedere alla spazzola, premere sulle linguette poste sullo sportello, quindi estrarre quest'ultimo sollevandolo.

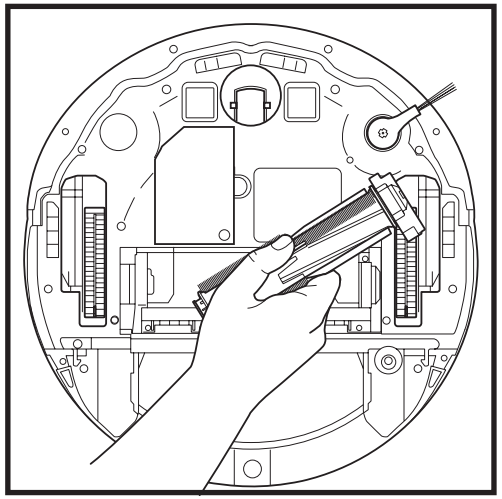

Estrarre il rullo spazzola e rimuovere eventuali detriti. Rimuovere il cappuccio all'estremità per rimuovere eventuali capelli o sporcizia intrappolata. Una volta pulito, reinserire il cappuccio all'estremità.

Reinstallare il rullo spazzola inserendo prima l'estremità piatta. Chiudere lo sportello del rullo spazzola e premere su entrambi i lati fino a quando non scatta in posizione.

NOTA: sostituire la spazzola ogni 6-12 mesi o quando è visibilmente usurata. Per le parti di ricambio, visitare il sito sharkclean.eu.

PULIZIA DEL MODULO DI NAVIGAZIONE LIDAR

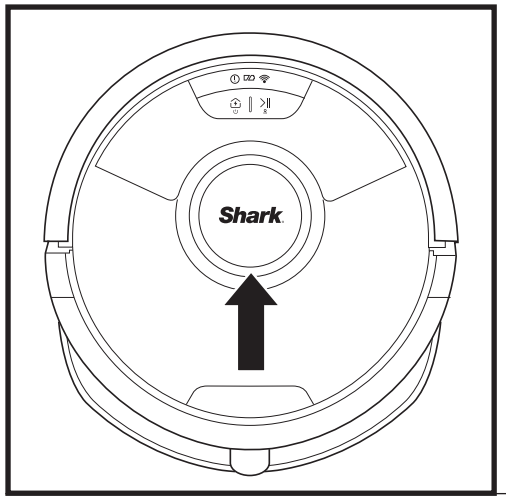

Verificare periodicamente che non ci siano capelli e detriti nel modulo di navigazione LIDAR sulla parte superiore del robot. Rimuovere delicatamente capelli o detriti dal modulo.

Per una pulizia completa, posizionare il robot su una superficie piana e spegnere l'alimentazione. Ruotare delicatamente il modulo cinque volte in senso orario utilizzando un cotton fioc.

Non inserire il cotton fioc all'interno delle aperture sul modulo.

MANUTENZIONE

PULIZIA DEI SENSORI E DEI CONTATTI PER LA RICARICA

PULIRE I SENSORI E I CONTATTI PER LA RICARICA IN BASE ALLE ESIGENZE. Utilizzando un panno asciutto, spolverare i sensori e i contatti collocati nella parte inferiore del robot e sulla base.

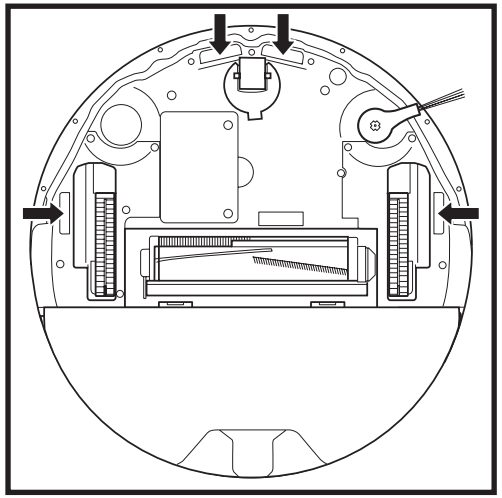

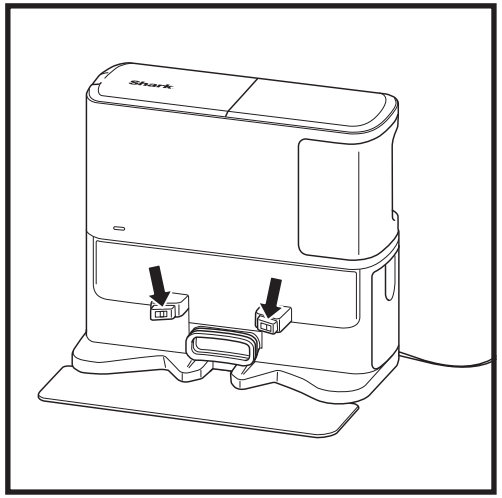

IMPORTANTE: il robot utilizza i sensori di dislivello per evitare scale e altri punti con dislivelli ripidi. Se i sensori sono sporchi, la loro efficacia potrebbe risultare compromessa. Per ottenere risultati ottimali, pulirli regolarmente.

PULIZIA DELLE SPAZZOLE LATERALI

PULIRE LA SPAZZOLA LATERALE IN BASE ALLE ESIGENZE.

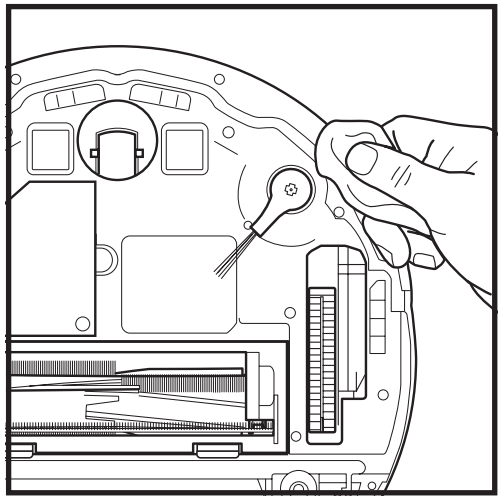

Srotolare delicatamente e rimuovere fili o grovigli eventualmente avvolti attorno alla spazzola.

Pulire delicatamente la spazzola con un panno asciutto. Reinstallare la spazzola fissandola ai relativi pioli. Ruotare manualmente la spazzola per assicurarsi che sia installata correttamente.

NOTA: rimuovere e sostituire eventuali spazzole laterali piegate o danneggiate. Per rimuovere una spazzola, estrarla dal relativo piolo. Sostituire le spazzole laterali ogni 12 mesi o quando sono visibilmente usurate.

UTILIZZO DEL ROBOT SHARK MATRIX™ PLUS 2 IN 1

Per ottimizzare le prestazioni di pulizia del robot, si consiglia di scaricare l'ultima versione dell'app SharkClean®.

UTILIZZO DELL'APP SHARKCLEAN® E DEI CONTROLLI VOCALI

È possibile sfruttare al meglio il robot con le funzioni dell'app seguenti:

- **Recharge and Resume (Ricarica e riprendi)**
  Abilitare questa funzione per gestire la pulizia di più stanze in case grandi. Il robot torna alla base, si ricarica e può riprendere da dove aveva interrotto.
- **Matrix Clean**: Pulizia profonda e mirata per una stanza specifica o una zona singola.
- **No-Go Zones (Zone ad accesso vietato)**
  Usare le zone ad accesso vietato nell'app per impedire al robot di accedere a determinate aree.
- **Scheduling (Programmazione)**
  Consente di configurare i cicli di pulizia per l'intera casa, per qualsiasi ora e giorno.
- **Control From Anywhere (Gestione da remoto)**
  Consente di controllare il robot anche quando ci si trova fuori casa.
- **Cleaning Reports (Report di pulizia)**
  Ogni volta che il robot esegue la pulizia, l'app genera un report. Cercare **SharkClean** nell'app store e scaricarla sul proprio iPhone™ o dispositivo Android™.
- **Carpet Zone (Zona tappeti)**
  Una volta che il robot ha realizzato una mappa della casa, impostare le zone tappeti nell'app per identificare le aree dei pavimenti in moquette che non si desidera siano lavate dal robot.

Download on the App Store

GET IT ON Google Play

Come utilizzo il mio robot con Amazon Alexa?

Aprire l'app Amazon Alexa, andare sul menu e selezionare Skill. Oppure andare sullo store delle Skill di Alexa sul sito di Amazon. Cercare "Shark Skill". Selezionare Shark® Skill per aprire la pagina dei dettagli, quindi selezionare l'opzione "Enable Skill" (Abilita skill). Una volta attivata l'opzione è possibile chiedere ad Alexa di controllare il robot (per es.: "Alexa, dì a Shark di iniziare a pulire").

Come imposto il robot con Assistente Google su un dispositivo Apple?

1. Scaricare, aprire e accedere all'app Assistente Google. **2.** Selezionare l'icona "Explore" (Esplora). Cercare "Shark" e selezionare "Try it" (Provalo). **3.** Per consentire a Google di collegarsi al proprio account SharkClean®, eseguire l'accesso all'account SharkClean. È lo stesso account usato per l'impostazione del robot Shark® nell'app SharkClean. Selezionare "Authorize" (Autorizza) per collegare l'account SharkClean ad Assistente Google. Per avviare un ciclo di pulizia del robot, usare il comando vocale "Google, tell Shark® to start cleaning" ("Google, di' a Shark® di iniziare a pulire").

Come imposto il robot con Assistente Google su Android?

1. Scaricare, aprire e accedere all'app Assistente Google. **2.** Selezionare l'icona "Explore" (Esplora). Cercare "Shark" e selezionare "Link" (Collega). **3.** Accedere all'account SharkClean. È lo stesso account usato per l'impostazione del robot Shark® nell'app SharkClean. Per avviare un ciclo di pulizia del robot, usare il comando vocale "Google, tell Shark® to start cleaning" ("Google, di' a Shark® di iniziare a pulire").

ECCO COSA È POSSIBILE DIRE ALL'ASSISTENTE GOOGLE O AD AMAZON ALEXA.

Assistente Google:

Ehi Google, inizia a pulire.
Ehi Google, di' a (nome robot) di pulire.
Ehi Google, interrompi la pulizia.
Ehi Google, di' a (nome robot) di tornare alla base.
Ehi Google, chiedi a Shark® di eseguire la Matrix Clean della mia stanza (nome stanza).

Amazon Alexa:

Alexa, chiedi a Shark® di iniziare a pulire (nome stanza).
Alexa, inizia/interrompi la pulizia.
Alexa, fai tornare il robot alla base.
Alexa, chiedi a Shark® di eseguire la Matrix Clean della mia stanza (nome stanza).

RISOLUZIONE DEI PROBLEMI DEL WI-FI

Cosa devo fare se il mio Wi-Fi a volte si disconnette?
È normale che il robot possa perdere temporaneamente la connettività quando passa sotto un mobile o si allontana dal router. Il robot Shark® è progettato per riconnettersi automaticamente al Wi-Fi. Se così non fosse, spegnere il robot, attendere 10 secondi, riaccenderlo e riposizionarlo sulla base. Rimuovere il robot dalla base e tenere premuto il pulsante DOCK (BASE) sul robot per 5-7 secondi per spegnerlo. Riposizionare il robot sulla base per riaccenderlo. Spegnere lo smartphone. Attendere 30 secondi, poi riaccenderlo. Aprire le impostazioni Wi-Fi sullo smartphone, trovare la rete Shark® e selezionare "Forget Network" (abbandona rete). Riaprire l'app SharkClean e riprovare la procedura di connessione.

Cosa devo fare se ho verificato una password di rete wireless errata?
Chiudere e poi riaprire l'app. Assicurarsi di avere inserito la password di rete Wi-Fi corretta. Nelle impostazioni di rete dello smartphone, scegliere la rete domestica da 2,4 GHz e selezionare "Forget" (abbandona). Riconnettersi alla rete domestica. Assicurarsi di utilizzare la password corretta. Se la connessione alla rete domestica è andata a buon fine, procedere con la configurazione dell'app. Si consiglia di utilizzare l'icona dell'occhio quando si inserisce la password per essere certi della sua correttezza. Se non è possibile trovare la password del Wi-Fi, contattare il proprio provider di servizi Internet.

Cosa devo fare se il mio nome utente e la mia password SharkNinja non sono validi?
Si consiglia di utilizzare l'icona dell'occhio accanto al campo di inserimento della password per essere certi della sua correttezza. Selezionare l'opzione "Forgot Password" (Password dimenticata) nella pagina di accesso. Il sistema automatizzato invierà un link per la reimpostazione della password. Cercare l'e-mail con mittente "mysharkninja@sharkninja.com" nella cartella della posta in arrivo e dello spam. Si può usare l'opzione "Resend code" (Rinvia codice) per ricevere una nuova e-mail.

Cosa devo fare se c'è un problema di reimpostazione della password (non ho ricevuto l'e-mail o il token non era valido)?
Cercare l'e-mail con mittente "mysharkninja@sharkninja.com" nella cartella della posta in arrivo e dello spam. Si può usare l'opzione "Resend code" (Rinvia codice) per ricevere una nuova e-mail.

RISOLUZIONE DEI PROBLEMI DEL WI-FI

- Per utilizzare l'app, lo smartphone **deve essere connesso a una rete da 2,4 GHz**. L'app è in grado di funzionare solo con una rete da 2,4 GHz.
- Non utilizzare una VPN o un server proxy.

IMPOSSIBILE CONNETTERSI?

Riavviare il robot
- Se la base è provvista di un pulsante di accensione, assicurarsi sia posizionato su ON.
- Rimuovere il robot dalla base e tenere premuto il pulsante DOCK (BASE) sul robot per 5-7 secondi per spegnerlo. Riposizionare il robot sulla base per riaccenderlo.

Riavviare lo smartphone
Spegnere lo smartphone, attendere qualche minuto, riaccenderlo e connetterlo al Wi-Fi.

Riavviare il router
- Scollegare il cavo di alimentazione del router per 30 secondi, dopodiché ricollegarlo. Attendere diversi minuti, in modo che il router si riavvii completamente.

CODICE ERRORE	PROBLEMA
! (ROSSO) + Indicatore Wi-Fi (ROSSO lampeggiante)	Password del Wi-Fi errata
! (rosso lampeggiante) + Wi-Fi (ROSSO)	Impossibile trovare l'SSID. Provare nuovamente la connessione
! + Wi-Fi (ROSSO lampeggiante, contemporaneamente)	Impossibile connettersi al Wi-Fi

PEZZI DI RICAMBIO

NOTA: per ordinare pezzi di ricambio e filtri, visitare **sharkclean.eu**

PEZZI DI RICAMBIO: ROBOT

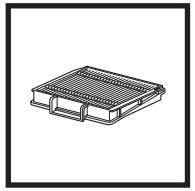
Filtro del robot

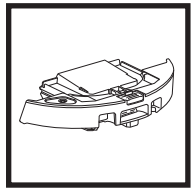
Contenitore raccoglipolvere a svuotamento automatico

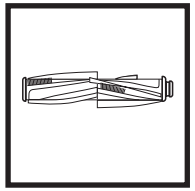
Rullo spazzola

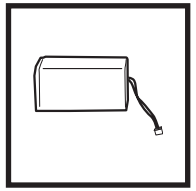
Batteria

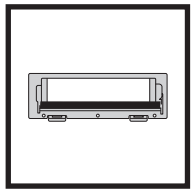
Sportello della spazzola

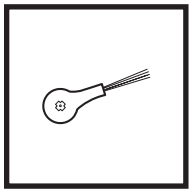
Spazzola laterale

PEZZI DI RICAMBIO: LAVAGGIO

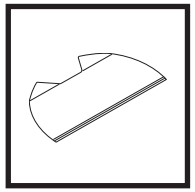
Panno di pulizia

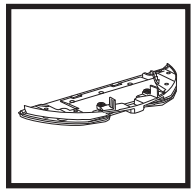
Piastra del panno

PEZZI DI RICAMBIO: BASE

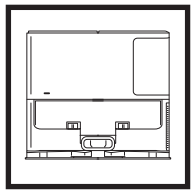
Base di ricarica

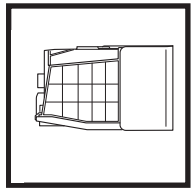
Contenitore raccoglipolvere della base

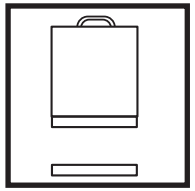
Kit filtri pre-motore (schiuma e feltro) della base

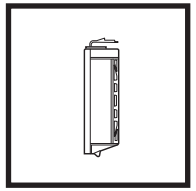
Filtro post-motore della base

CODICI ERRORE

Se il robot Shark Matrix™ Plus 2 in 1 presenta spie luminose di errore accese o lampeggianti, consultare la tabella con i codici di errore riportata di seguito:

CODICE ERRORE	SOLUZIONE
CLEAN (PULIZIA) (ROSSO) lampeggiante **+ ! (ROSSO)** lampeggiante	Malfunzionamento del motore di aspirazione. Rimuovere e svuotare il contenitore raccoglipolvere, pulire i filtri e rimuovere eventuali ostruzioni per assicurarsi che non venga ridotta la potenza di aspirazione.
CLEAN (PULIZIA) (ROSSO) lampeggiante	Il robot può essere bloccato da un ostacolo. Spostare il robot in una posizione differente su una superficie piana.
DOCK (BASE) (ROSSO) lampeggiante	Il parabordi anteriore può essere intasato. Pulire il parabordi e assicurarsi che si muova liberamente.
CLEAN (PULIZIA) (ROSSO) + DOCK (BASE) (ROSSO) lampeggiante	Il contenitore raccoglipolvere del robot è stato rimosso e deve essere reinserito.
DOCK (BASE) (ROSSO) + ! (ROSSO) lampeggiante	La spazzola laterale è bloccata. Rimuovere eventuali detriti accumulati attorno alla spazzola laterale.
CLEAN (PULIZIA) (ROSSO) + DOCK (BASE) (ROSSO) + ! (ROSSO) lampeggiante	Una ruota motrice è bloccata. Pulire le ruote e rimuovere eventuali detriti avvolti attorno agli assi.
CLEAN (PULIZIA) (BIANCO) + DOCK (BASE) (ROSSO) + ! (ROSSO) lampeggiante	Errore dell'encoder del motore delle ruote. Spegnere e riaccendere.
CLEAN (PULIZIA) (BIANCO) + ! (ROSSO) lampeggiante	Blocco all'interno della spazzola. Rimuovere eventuali detriti accumulati attorno alla spazzola.
CLEAN (PULIZIA) (ROSSO) + DOCK (BASE) (BIANCO) + ! (ROSSO) lampeggiante	Il robot ha riscontrato un errore durante l'avvio. Spegnere e riaccendere.
CLEAN (PULIZIA) (BIANCO) + DOCK (BASE) (ROSSO) lampeggiante	Il robot non riesce a individuare la base. Sollevare il robot e posizionarlo sulla base.
ICONA BATTERIA (ROSSO) lampeggiante	Il livello della batteria è significativamente basso, pertanto il robot deve essere ricaricato. Se il robot non è in grado di raggiungere la base, collocarvelo manualmente.
CLEAN (PULIZIA) (ROSSO) lampeggiante **+ DOCK (BASE) (BIANCO)** lampeggianti in modo alternato	Il robot è bloccato. Spostarlo su una superficie piana.
CLEAN (PULIZIA) (GIALLO)	Il serbatoio del liquido del contenitore raccoglipolvere Vac & Mop 2 in 1 è vuoto. Riempirlo prima del lavaggio.

Nome sensore	Descrizione funzionale
Sensori di dislivello	I sensori di dislivello monitorano il dislivello usando lo spettro dell'infrarosso per evitare cadute del robot. Se si trova davanti a delle scale in discesa (ad es. l'altezza del pavimento chiaro è superiore a 50 mm o quella del pavimento scuro è superiore a 30 mm) e il valore di lettura del sensore supera quello preimpostato, allora il robot si arresta.
Il sensore Lidar	Il sensore Lidar consente al robot di mappare la casa grazie al raggio laser. La distanza di rilevamento è di 8 m.
Sensore di rilevamento delle pareti	I sensori di rilevamento delle pareti rilevano la distanza tra eventuali oggetti e il lato sinistro del robot tramite la gamma TOF. La distanza di rilevamento è di 30 mm.

CONTRATTO DI LICENZA CON L'UTENTE FINALE PER IL SOFTWARE SHARKNINJA

IMPORTANTE: LEGGERE CON ATTENZIONE I TERMINI E LE CONDIZIONI DEL PRESENTE CONTRATTO DI LICENZA PRIMA DI PROCEDERE ALL'UTILIZZO DI QUESTO PRODOTTO

Il presente Contratto di licenza con l'utente finale (End-User License Agreement, EULA) è un accordo legale tra l'utente e SharkNinja Operating LLC ("SharkNinja", "noi" o "nostro") riguardante il software [di SharkNinja] già installato sul dispositivo SharkNinja dell'utente, scaricato dall'utente affinché quest'ultimo possa controllare il dispositivo SharkNinja dal proprio telefono o computer, o che, in ogni caso, sia reso disponibile tramite aggiornamenti (il "Software"), nonché qualsiasi documento stampato, elettronico e online relativo al Software (la "Documentazione").

Concediamo all'utente il diritto di utilizzare il Software e la Documentazione secondo i termini di questa Licenza. Non vendiamo il Software o la Documentazione all'utente. Il Software e la Documentazione rimangono sempre di nostra proprietà.

Se l'utente non è d'accordo con i termini del presente EULA, non deve installare o utilizzare il Software, la Documentazione o il dispositivo SharkNinja. In tal caso, chiediamo all'utente di restituirci il dispositivo inutilizzato SharkNinja per ottenere un rimborso completo. Tale restituzione non pregiudica i diritti legali di restituzione dei prodotti al venditore dell'utente nel caso cambiasse idea o se il prodotto risultasse difettoso, né pregiudica i termini della nostra garanzia del produttore, se presente.

1. CONCESSIONE DI LICENZA.

Installazione e utilizzo. In conformità ai termini del presente EULA, SharkNinja concede all'utente il diritto di utilizzare il Software e la Documentazione, e di ricevere e utilizzare qualsiasi codice o aggiornamento software aggiuntivo gratuito, tra cui "patch" e correzioni di errori, così come forniti dal Licenziante di volta in volta, esclusivamente allo scopo di eseguire operazioni domestiche con il dispositivo SharkNinja per cui è stato fornito il Software.

2. DESCRIZIONE DI ALTRI DIRITTI E LIMITAZIONI.

2.1. Mantenimento degli avvisi sul copyright. L'utente non deve rimuovere o modificare alcun avviso sul copyright riportato su tutte le copie del Software e della Documentazione.

2.2. Copia e distribuzione. All'utente è fatto divieto di riprodurre o distribuire a terzi copie del Software o della Documentazione.

2.3. All'utente è fatto divieto di eseguire operazioni di "reverse engineering", decompilazione e disassemblaggio. L'utente non può decompilare, disassemblare o effettuare il reverse engineering del Software, tranne e solo nella misura in cui tali attività siano espressamente consentite dalla legge vigente derogando questa limitazione.

2.4. Noleggio. All'utente è fatto divieto di noleggiare, affittare o fornire in prestito a terzi il Software o la Documentazione senza l'autorizzazione scritta di SharkNinja.

2.5. Software "non destinato alla rivendita". Il Software identificato come "Not for Resale" (Non destinato alla rivendita) o "NFR" non può essere rivenduto, trasferito o utilizzato per qualsiasi operazione che non sia dimostrativa, diagnostica o di valutazione.

2.6. Servizi di supporto. SharkNinja può fornire servizi di supporto all'utente correlati al Software o al dispositivo SharkNinja (i "Servizi di supporto"). Eventuali codici software aggiuntivi forniti all'utente come parte dei Servizi di supporto devono essere considerati come parte del Software ed essere soggetti ai termini e alle condizioni del presente EULA.

2.7. Proprietà del Software. SharkNinja detiene tutti i diritti di proprietà intellettuale del Software e della Documentazione.

2.8. Conformità alle leggi applicabili. L'utente deve rispettare la conformità alle leggi vigenti relative all'uso del Software e della Documentazione.

3. AGGIORNAMENTI.

SharkNinja può effettuare l'upgrade o aggiornare il Software, oppure richiedere all'utente di effettuare questa operazione, a condizione che il Software corrisponda sempre alla descrizione fornita all'utente prima che quest'ultimo acquisti il dispositivo SharkNinja. Il presente EULA disciplinerà qualsiasi aggiornamento o upgrade fornito da SharkNinja che sostituisca e/o integri il Software fornito pre-caricato nel dispositivo SharkNinja dell'utente, a meno che tale upgrade non sia accompagnato da un Contratto di licenza dell'utente finale separato; in tal caso saranno i termini di quest'ultimo EULA a prevalere.

4. DATI E PRIVACY.

SharkNinja si impegna ad assicurare la privacy dell'utente mediante l'adesione a elevati standard di correttezza e integrità, e la conformità a leggi sulla protezione dei relativi dati. Ci impegniamo inoltre a mantenere informati i clienti sulla modalità di utilizzo delle informazioni che raccogliamo dagli stessi mediante il loro utilizzo del Software.
Le pratiche adottate da SharkNinja in merito alla privacy sono descritte nell'Informativa sulla privacy dell'azienda e negli avvisi separati forniti quando si acquista o si scarica l'app, il prodotto o il servizio. Le informazioni dell'utente saranno sempre trattate in conformità all'Informativa sulla privacy di SharkNinja, incorporata per riferimento nel presente EULA e disponibile al seguente URL: https://ninjakitchen.eu/systempage.privacypolicy.pagelet2-page-cms-systempage.privacyPolicy.pagelet2-Page. L'utente è pregato di leggere attentamente e prendere conoscenza della nostra Informativa sulla privacy e di qualsiasi altra notifica relativa alla stessa per comprendere come i suoi dati personali sono raccolti, elaborati e condivisi da SharkNinja, nonché i diritti del soggetto interessato in relazione a tali dati.

5. LIBRERIE DI APPLICAZIONI E SOFTWARE INCORPORATO DI TERZE PARTI

5.1 L'Utente riconosce che Ayla Networks, Inc. ("Ayla") ha fornito alcune librerie di applicazioni che sono state incorporate nel Software ("Ayla Application Libraries") e che consentono ai dispositivi SharkNinja di connettersi ad Ayla Cloud Service ("Ayla Embedded Software").

5.2 All'Utente è vietato utilizzare le Ayla Application Libraries se non come componente integrato del Software, non modificato rispetto alla forma in cui gli è stata fornita.

5.3 All'utente è vietato utilizzare Ayla Embedded Software tranne che come componente incorporato del proprio dispositivo SharkNinja, non modificato rispetto alla forma in cui gli è stato fornito.

5.4 L'utente non può decompilare, disassemblare o effettuare il reverse engineering delle Ayla Application Libraries o dell'Ayla Embedded Software, tranne e solo nella misura in cui tali attività siano espressamente consentite dalla legge vigente derogando questa limitazione.

5.5 SharkNinja detiene tutti i diritti di proprietà intellettuale delle Ayla Application Libraries e dell'Ayla Embedded Software incorporati nel Software.

5.6 All'utente è vietato l'uso di Ayla Application Libraries o Ayla Embedded Software per tentare di utilizzare oppure ottenere accesso non autorizzato a sistemi/servizi di altri licenzianti di SharkNinja; all'utente è vietato trasmettere virus, worm, Trojan, bombe a tempo, spyware, malware, cancelbot, meccanismi di raccolta passivi, robot, software di data mining o altri codici o programmi dannosi o invasivi nei sistemi/servizi degli altri licenzianti di SharkNinja.

5.7 L'Utente non utilizzerà Ayla Application Libraries o Ayla Embedded Software per violare, eludere o interferire con eventuali funzioni di sicurezza o di autenticazione, oppure eventuali altre funzioni che limitano o restringono l'uso o l'accesso ai sistemi/servizi degli altri licenzianti di SharkNinja.

5.8 All'Utente è fatto divieto di esaminare, attaccare o eseguire l'analisi delle vulnerabilità dei sistemi/servizi degli altri licenzianti di SharkNinja.

5.9 Altri licenzianti del Software, di Ayla Application Libraries e di Ayla Embedded Software di SharkNinja sono gli espressi beneficiari terzi di questo EULA, e le disposizioni contenute in questa Sezione dell'EULA sono a loro beneficio e da loro applicabili.

6. RISOLUZIONE. Fatto salvo l'esercizio di qualsivoglia altro diritto o altra azione, SharkNinja può risolvere il presente EULA qualora l'utente commetta una violazione sostanziale o persistente del presente EULA a cui non sia stato posto in essere alcun rimedio (se rimediabile) entro 14 giorni dalla notifica scritta della richiesta della misura correttiva. Alla risoluzione del presente Contratto per qualsivoglia motivo, tutti i diritti concessi all'utente ai sensi del presente EULA cesseranno di applicarsi, l'utente deve cessare tutte le attività autorizzate dal presente EULA e deve immediatamente cancellare o rimuovere il Software da tutte le apparecchiature informatiche in suo possesso e distruggere immediatamente o restituirci (a nostra discrezione) tutte le copie del Software di cui ha il possesso, la custodia o il controllo.

7. LA NOSTRA RESPONSABILITÀ PER PERDITE E DANNI SUBITI DAL CONSUMATORE.

7.1 Il Software è solo per uso domestico e privato. Se l'Utente utilizza il Software per scopi commerciali o aziendali o per la rivendita, SharkNinja non si assume alcuna responsabilità nei confronti dell'utente per qualsiasi perdita di profitto, perdita di attività aziendali, interruzione di attività aziendali o perdita di opportunità commerciali.

7.2 L'utente riconosce che il Software non è stato sviluppato per soddisfare i requisiti specifici dell'utente, perciò è responsabilità dell'utente assicurare che il Software come descritto nella Documentazione soddisfi i propri requisiti.

7.3 Ci riteniamo responsabili di eventuali perdite o danni che siano il risultato prevedibile della violazione del presente EULA da parte nostra o della mancanza di utilizzo di una ragionevole competenza e cura da parte nostra, ma non siamo responsabili per eventuali perdite o danni non prevedibili, ad accezione di quanto stabilito in 7.3 e 7.4 sopra. La perdita o il danno è prevedibile se è ovvio che accadrà o se, al momento della stipula del presente EULA, sia noi che l'utente sapevamo che sarebbe potuto accadere.

7.4 Se un contenuto digitale difettoso da noi fornito danneggia un dispositivo o un contenuto digitale appartenente all'utente, in conformità alla sezione 46 del Consumer Rights Act 2015, ripareremo il danno o pagheremo un indennizzo all'utente. Tuttavia, non saremo responsabili di alcun danno che l'utente avrebbe potuto evitare seguendo i nostri consigli sull'applicazione di un aggiornamento o upgrade offertogli gratuitamente né per alcun danno causato dal mancato rispetto delle istruzioni di installazione da parte dell'utente o dalla mancata implementazione dei requisiti minimi di sistema consigliati all'utente.

7.5 Se l'utente ha acquistato il dispositivo SharkNinja direttamente da SharkNinja o un'azienda del suo gruppo, noi o l'azienda del nostro gruppo, in quanto venditori, ai sensi del contratto di vendita saremmo ritenuti responsabili nei confronti dell'utente per perdite o danni causati dall'uso che l'utente fa del Software. Per consultare i nostri termini e condizioni di vendita visitare la pagina https://ninjakitchen.co.uk/terms-and-conditions . Se l'utente ha acquistato il dispositivo SharkNinja da un'altra azienda, questa potrebbe avere una responsabilità simile nei confronti dell'utente.

7.6 Molti prodotti SharkNinja sono forniti con una garanzia del produttore gratuita. Se l'utente subisce danni o perdite in seguito all'utilizzo del Software, può inoltrare una richiesta a titolo della garanzia. Per consultare i termini della nostra garanzia visitare la pagina: https://support.ninjakitchen.co.uk/articles/360013838359-Ninja-Guarantee-Terms-Conditions.

7.7 Non escludiamo, né limitiamo in alcun modo la nostra responsabilità nei confronti dell'utente laddove sarebbe illegale farlo. Ciò include la responsabilità per morte o lesioni personali causate dalla nostra negligenza o negligenza da parte dei nostri dipendenti, agenti o subappaltatori o per frode o dichiarazione fraudolenta.

8. **LEGGE APPLICABILE E GIURISDIZIONE**. Il presente EULA è regolato dalla legge inglese e nei tribunali inglesi è possibile intentare azioni legali in merito ai prodotti. Qualora l'utente viva in Scozia, può avviare azioni legali presso i tribunali scozzesi o inglesi in merito ai prodotti. Qualora l'utente viva in Irlanda del Nord, può avviare azioni legali presso i tribunali dell'Irlanda del Nord o inglesi in merito ai prodotti.

9. **CESSIONE**. Ai sensi del presente EULA, SharkNinja può trasferire i propri diritti e i propri doveri a un'altra organizzazione. Se del caso, l'utente sarà debitamente informato per iscritto e ci assicureremo che il trasferimento non influirà sui diritti dell'utente ai sensi dell'EULA.

Shark | NINJA

GARANZIA LIMITATA DI DUE (2) ANNI RV2620WAEU

Quando un consumatore acquista un prodotto nell'Unione Europea, beneficia di una serie di diritti legali relativi alla qualità del prodotto (i diritti di legge del cliente). Il cliente può far valere questi diritti nei confronti del proprio rivenditore. Tuttavia, Shark® ripone una tale fiducia nella qualità dei propri prodotti da offrire al cliente una garanzia del produttore supplementare della durata di due anni. Questi termini e condizioni riguardano esclusivamente la garanzia del produttore, lasciando inalterati i diritti di legge del cliente.

Le condizioni che seguono descrivono i prerequisiti e il campo di applicazione della nostra garanzia. Non alterano in alcun modo i diritti di legge o gli obblighi di legge del rivenditore né il contratto del cliente con lo stesso.

Garanzie Shark®

Ventilatore Shark è un vero investimento. Shark deve funzionare correttamente per il maggior tempo possibile. La garanzia di cui è provvisto è un fattore importante e riflette il grado di fiducia che il produttore ha nella qualità del proprio prodotto e del processo di produzione.
Ogni apparecchio Shark è provvisto di una garanzia gratuita relativa a ricambi e manodopera. La nostra linea diretta di assistenza clienti (**800 961655**) è attiva dalle ore 09:00 alle ore 18:00, dal lunedì al venerdì. La telefonata è gratuita e il cliente verrà messo direttamente in contatto con un rappresentante di Shark. È anche possibile ricevere assistenza online visitando il sito **sharkclean.eu**

Come devo fare per registrare la mia garanzia estesa Shark?

È possibile registrare la propria garanzia online entro 28 giorni dall'acquisto. Per farti risparmiare tempo, ricorda di tenere a portata di mano le seguenti informazioni relatives Shark:

- Data di acquisto Shark (scontrino fiscale o bolla di consegna).

Per effettuare la registrazione online, visita il sito **sharkclean.eu**

IMPORTANTE

- La Garanzia convenzionale copre il Prodotto per 2 anni a partire dalla data di acquisto.
- Ti chiediamo di conservare sempre il relativo scontrino fiscale. Qualora dovessi far valere la Garanzia convenzionale, avremo bisogno dello scontrino fiscale per verificare che le informazioni che ci hai fornito siano corrette. Qualora tu non sia in grado di fornirci uno scontrino fiscale valido, la garanzia non sarà valida.

Quali sono i vantaggi offerti dalla registrazione della garanzia gratuita Shark?

Quando il cliente registra la garanzia, l'azienda avrà i suoi dati qualora sia necessario contattarlo.

L'utente potrà inoltre ricevere suggerimenti e consigli su come sfruttare tutte le potenzialità ventilatore Shark e conoscere le ultime notizie sulle nuove tecnologie e i lanci di nuovi prodotti Shark®. Registrando la garanzia online, l'utente riceverà una conferma immediata della ricezione dei dati.

Per quanto tempo sono garantiti gli apparecchi Shark nuovi?

La nostra fiducia nel design e nella qualità significa che il tuo nuovo ventilatore Shark è garantito per un totale di due anni.

Che cosa copre la garanzia gratuita Shark?

La riparazione o la sostituzione dell'apparecchio Shark (a discrezione di Shark), inclusi tutti i ricambi e la manodopera. La garanzia Shark va ad aggiungersi ai diritti legali dell'utente come consumatore.

Che cosa non copre la garanzia gratuita Shark?

1. La presente garanzia non copre la normale usura e rottura delle parti soggette a usura (ad esempio gli accessori). Le parti di ricambio possono essere acquistate sul sito **sharkclean.eu**
2. Danni causati da uso non conforme, improprio, negligente nonché da una mancata manutenzione o danni causati da una manipolazione scorretta durante il trasporto.
3. Danni causati da manutenzione non autorizzata Shark.

Dove è possibile acquistare ricambi e accessori originali Shark?

I ricambi e gli accessori Shark sono progettati dagli stessi ingegneri che hanno sviluppato ventilatore Shark. È possibile trovare una gamma completa di parti di ricambio, componenti sostitutivi e accessori Shark per tutti gli apparecchi Shark sul sito **sharkclean.eu**

Si ricorda che i danni causati dall'uso di parti di ricambio non originali Shark potrebbero non essere coperti dalla garanzia.

SI PREGA DI LEGGERE ATTENTAMENTE IL MANUALE D'USO E DI CONSERVARLO PER FARVI RIFERIMENTOIN FUTURO

Le presenti istruzioni hanno lo scopo di consentire al robot Shark di funzionare al massimo delle sue prestazioni.

SharkNinja Europe Ltd,
1st/2nd Floor Building 3150,
Thorpe Park,
Century Way,
Leeds, Inghilterra,
LS15 8ZB

SharkNinja Germany GmbH,
Rotfeder-Ring 9,
60327 Francoforte sul Meno, Germania
sharkclean.it

Il prodotto illustrato potrebbe differire dal prodotto effettivo. Shark si impegna costantemente a migliorare i propri prodotti, pertanto le specifiche descritte nel presente documento possono essere soggette a modifica senza preavviso.

APPUNTI

BELANGRIJKE VEILIGHEIDSINSTRUCTIES

AANDACHTIG LEZEN VOOR GEBRUIK • UITSLUITEND VOOR HUISHOUDELIJK GEBRUIK

Als de stekker van de laadkabel niet volledig in het stopcontact past, draai hem dan om. Als hij nog steeds niet past, neem dan contact op met een gekwalificeerde elektricien. NOOIT in het stopcontact drukken of proberen hem passend te maken.

⚠ WAARSCHUWING

Om het risico op brand, elektrische schokken, letsel of materiële schade te beperken:

ALGEMENE WAARSCHUWINGEN

Als u een elektrisch apparaat gebruikt, dient u altijd de standaard veiligheidsvoorschriften in acht te nemen, waaronder de volgende:

1. Dit apparaat bestaat uit een robotvloerreiniger en een laadstation met stroomvoorziening. Deze onderdelen bevatten elektrische verbindingen, elektrische bedrading en bewegende delen die een risico voor de gebruiker kunnen vormen.

2. Verwijder snoeren van andere apparaten uit de te reinigen ruimtes.

3. Controleer vóór elk gebruik zorgvuldig alle onderdelen op eventuele schade. Als een onderdeel beschadigd is, stop dan met gebruiken.

4. Gebruik alleen identieke vervangende onderdelen die u kunt vinden op sharkclean.com

5. Deze robotvloerreiniger bevat geen onderdelen die onderhoud nodig hebben.

6. Uitsluitend te gebruiken zoals beschreven in de handleiding die te vinden is op sharkclean.com. Gebruik de robotvloerreiniger **NIET** voor andere doeleinden dan die beschreven in deze handleiding.

7. Met uitzondering van de filters, stofbak en pads, stel **GEEN** onderdelen van de robotvloerreiniger bloot aan water of andere vloeistoffen.

8. Steek uw handen **NIET** in een opening in het station of de robot.

WAARSCHUWINGEN VOOR GEBRUIK

9. Dit apparaat kan worden gebruikt door kinderen met een leeftijd vanaf 8 jaar en door personen met beperkte fysieke, zintuiglijke of verstandelijke vermogens of gebrek aan ervaring en kennis, mits deze personen het apparaat onder toezicht gebruiken of instructies hebben gekregen over het veilig gebruiken van het apparaat en zij begrijpen welke gevaren ermee gepaard gaan.
- a) Kinderen mogen niet met dit apparaat spelen.
- b) Reiniging en onderhoud dienen niet door kinderen te worden uitgevoerd zonder supervisie.

10. Markeer gebieden als no-go zones met behulp van de kaartfunctie in de SharkClean™ mobiele app om te voorkomen dat de robot een onveilige grenslijn overschrijdt (randen van trappen/ afgronden, open haarden, water). Na het instellen van de grens start u de stofzuiger en controleert u visueel of de instellingen effectief voorkomen dat de robot de ingestelde grens overschrijdt. Pas de instellingen indien nodig aan.

11. Zet de robotvloerreiniger altijd uit voordat u de filter, stofbak of zijborstels plaatst of verwijdert.

12. Raak de stekker, het oplaadstation, de oplaadkabel of de robotvloerreiniger **NOOIT** aan met natte handen. Reiniging en onderhoud dienen niet door kinderen te worden uitgevoerd zonder supervisie.

13. Gebruik de robotvloerreiniger **NIET** zonder geplaatste stofbak, filter, borstelrol en zijborstel.

14. Beschadig het oplaadsnoer **NIET**:
- a) Trek of draag de stofzuiger **NIET** aan het snoer en gebruik het snoer **NIET** als handvat.
- b) Trek de stekker **NIET** uit het stopcontact door aan het snoer te trekken. Pak de stekker vast en niet het snoer.
- c) Zorg ervoor dat het snoer **NIET** tussen de deur komt te zitten, trek het snoer niet langs scherpe hoeken en zorg ervoor dat het snoer niet in de buurt komt van hete oppervlakken.

15. Plaats **GEEN** voorwerpen in de openingen van de zuigmond of de accessoires. Gebruik het apparaat **NIET** als een opening verstopt is; houd vrij van stof, pluisjes, haar en alles wat de luchtstroom kan verminderen.

16. Gebruik de robotvloerreiniger **NIET** als de luchtstroom is geblokkeerd. Als de luchtstroom geblokkeerd raakt, zet de stofzuiger dan uit en verwijder alle obstakels voordat u hem weer aanzet.

17. Houd alle openingen van de stofzuiger uit de buurt van haar, gezicht, vingers, blote voeten of losse kleding.

18. Gebruik het apparaat **NIET** als de robotvloerreiniger niet naar behoren werkt, gevallen of beschadigd is, buiten heeft gestaan of in het water is terechtgekomen.

19. Plaats de robotvloerreiniger **NIET** op een onstabiele ondergrond.

20. Als de robotvloerreiniger niet uit het station vertrekt, controleer dan of het apparaat wel op minstens 45 cm afstand van een trap of van een rand staat.

21. **NIET** gebruiken voor het opzuigen van:
- a) Gemorste vloeistoffen.
- b) Grote voorwerpen.
- c) Harde of scherpe voorwerpen (glas, spijkers, schroeven of munten).
- d) Grote hoeveelheden fijn stof (afkomstig van gipsplaten of as van een open haard of barbecue).
- e) Rokende of brandende voorwerpen (hete kolen, sigarettenpeuken of lucifers).
- f) Ontvlambare of brandgevaarlijke materialen (aanstekervloeistof, benzine of lampolie).
- g) Giftige materialen (hoge concentraties chloorbleekmiddel, hoge concentraties ammoniak of afvoerreinigingsoplossing).

22. **NIET** gebruiken in de volgende omgevingen:
- a) Plekken in de openlucht, bij openhaarden met onbelemmerde toegang.
- b) Ruimtes die afgesloten zijn en mogelijk explosieve of giftige dampen of gassen bevatten (aanstekervloeistof, benzine, kerosine, verf, verfverdunners, middelen tegen motten of ontvlambaar stof).
- c) In een ruimte met een ruimteverwarmer.
- d) Vlak bij open haarden met onbelemmerde toegang.

23. Schakel de robotvloerreiniger uit voordat u een aanpassing maakt, hem schoonmaakt, onderhoudt of problemen oplost.

24. Laat alle filters drogen voordat u ze terugplaatst, om te voorkomen dat er vloeistof in de elektrische onderdelen van de robotvloerreiniger terechtkomt.

25. **NIET** de robotvloerreiniger of batterij aanpassen of proberen te repareren, anders dan zoals aangegeven in deze handleiding. Gebruik de stofzuiger **NIET** als hij is aangepast of beschadigd.

26. Verwijder alle gemorste of gelekte vloeistof van de landingsmat en basis van het station en onder het oplaadstation, aangezien dit kan leiden tot een risico op elektrische schokken.

27. Controleer bij het bijvullen van het reservoir op lekkage, omdat vloeistoffen die een plas vormen een gevaar voor uitglijden zijn en elektrische schokken kunnen veroorzaken. Als het reservoir beschadigd is, moet het worden vervangen.

28. Wees voorzichtig bij het lopen op gedweilde vloeren, omdat deze glad kunnen zijn als ze vochtig zijn.

29. Om te zorgen dat de afgrondsensoren van de robotvloerreiniger goed werken, dienen alle lopers, vloerkleden, tapijten of belemmeringen (zoals kinderhekjes) minstens 20 cm van alle trappen af te liggen (of ze moeten over de randen van de trap doorlopen). Als een loper, vloerkleed, tapijt of kleine belemmering op minder dan 20 cm van de trap niet kan worden verplaatst, dient u een no-go zone te gebruiken om de trap af te sluiten.

30. Sluit de stofzuiger **NIET** aan op elektrisch gereedschap om stof op te zuigen.

31. Gebruik de stofzuiger **NIET** op natte vloeren (tenzij het apparaat specifiek bedoeld is voor natte en droge vloeren).

32. **NIET** stofzuigen in een kamer waar een baby of kleine kinderen slapen.

33. Gebruik de stofzuiger **NIET** in een ruimte waar kaarsen branden of breekbare voorwerpen op de te reinigen vloer liggen.

34. Gebruik de stofzuiger **NIET** in een ruimte met brandende kaarsen op meubels waar de robot tegenaan kan stoten.

35. Laat kinderen **NIET** op de stofzuiger zitten.

BATTERIJGEBRUIK

36. De batterij is de voedingsbron van de stofzuiger. Lees en volg zorgvuldig alle oplaadinstructies.

37. Om onbedoeld starten te voorkomen, moet u ervoor zorgen dat de stofzuiger is uitgeschakeld voordat u hem oppakt of draagt.

38. Gebruik **UITSLUITEND** het Shark® oplaadstation XDRV2600WAEU en gebruik alleen batterij RVBAT850 (EUK) 26V. Gebruik van andere batterijen of batterijopladers dan aangegeven kan brandgevaar veroorzaken.

39. Houd de batterij uit de buurt van alle metalen voorwerpen, zoals paperclips, munten, sleutels, spijkers of schroeven. Kortsluiting tussen de batterijcontacten verhoogt het risico op brand of brandwonden.

40. Bij verkeerd gebruik kan er vloeistof uit de batterij lopen. Voorkom contact met de vloeistof, want deze kan irritatie of brandwonden veroorzaken. Bij contact met water afspoelen. Bij contact met de ogen direct medische hulp zoeken.

41. De robotvloerreiniger mag niet opgeborgen, opgeladen of gebruikt worden bij temperaturen onder de 10 °C of boven de 40 °C. Zorg dat de batterij en stofzuiger op kamertemperatuur zijn vóór het opladen of gebruiken. De robot of batterij blootstellen aan temperaturen buiten dit gespecificeerde bereik kan schade aan de batterij veroorzaken en het risico op brand verhogen.

42. Stel de robotvloerreiniger en batterij **NIET** bloot aan vuur of temperaturen boven 130 °C, omdat dit een explosie kan veroorzaken.

43. Niet-oplaadbare batterijen kunnen niet opnieuw worden opgeladen.

NO-GO ZONES

44. Gebruik altijd no-go zones rond reflecterende vloeren en oppervlakken.

45. No-go zones moeten altijd worden gebruikt in de buurt van trappen met tapijt.

46. **GEEN** no-go zones gebruiken binnen 3 meter van het oplaadstation.

LASERWAARSCHUWING

47. Dit product heeft een klasse 1 laser. Het is veilig onder redelijkerwijs te verwachten omstandigheden (zoals gedefinieerd in de handleiding). Zet altijd de stroom uit voordat u de robotvloerreiniger optilt of er onderhoud aan pleegt.

48. Kijk **NIET** direct in de laser.

BEWAAR DEZE HANDLEIDING

Ga voor de meest recente waarschuwingen naar **support.sharkclean.eu**

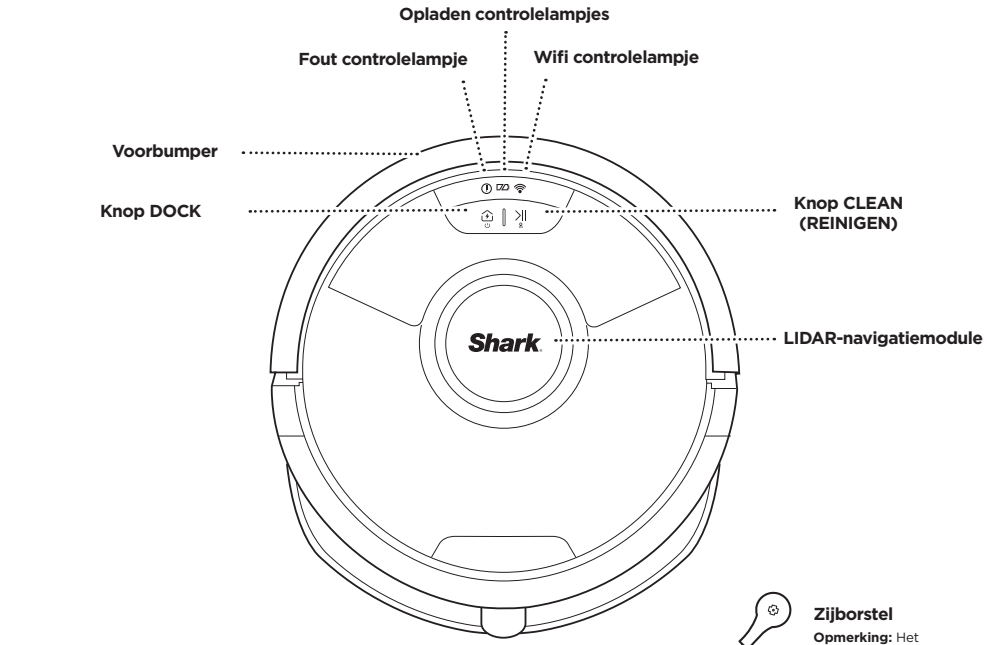

Zijborstel

Opmerking: Het ontwerp van de zijborstel kan variëren

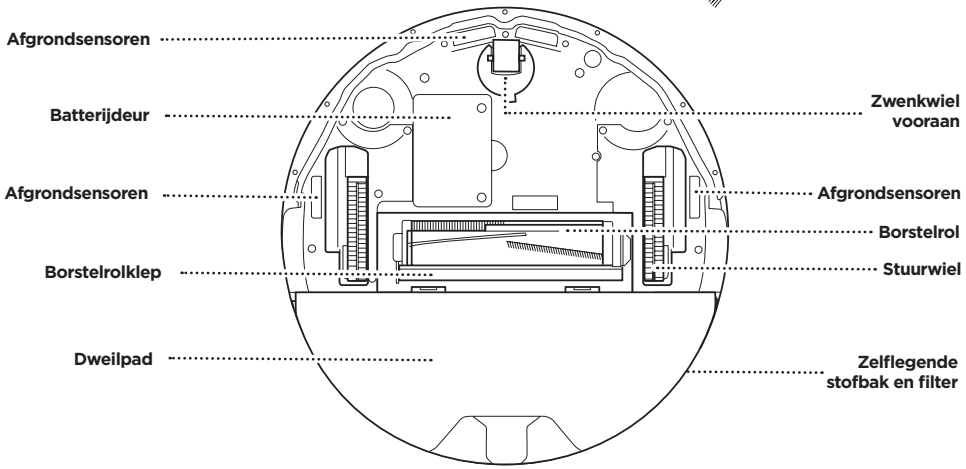

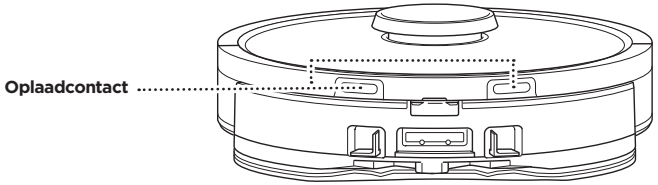

DE SHARK MATRIX™ PLUS 2-IN-1 ROBOT LEREN KENNEN

STOFBAK VAN ROBOT

VAC & MOP 2-in-1 stofbak

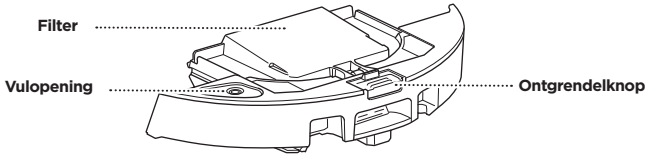

Biedt plaats aan droog stof en vuil bij stofzuigen en water voor dweilen

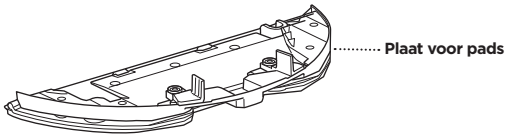

Houdt dweilpad vast en maakt dweilmodus mogelijk indien bevestigd aan stofbak van robot

VOORKANT ZELFLEGEND BASISSTATION

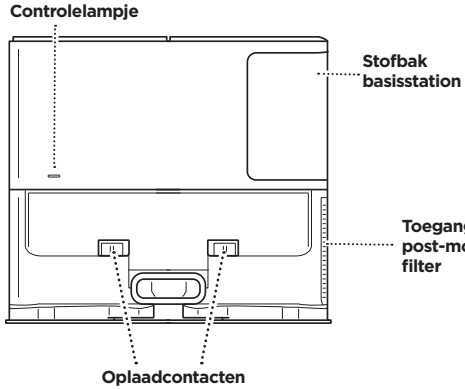

ACHTERKANT ZELFLEGEND BASISSTATION

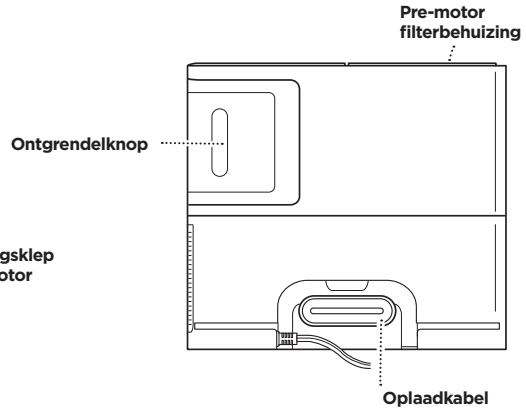

LANDINGSMAT

(Deze kant naar boven)

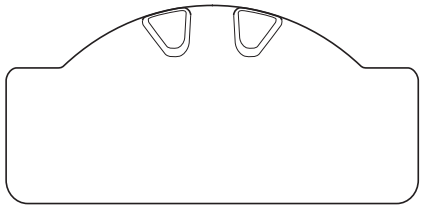

ZELFLEGEND BASISSTATION

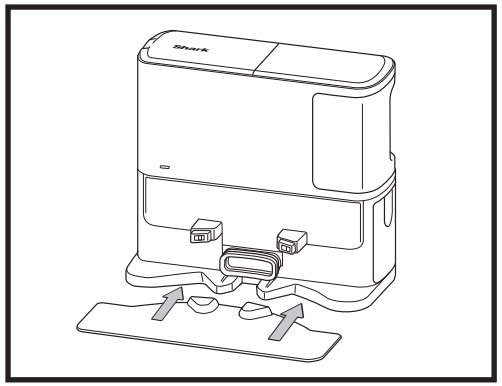

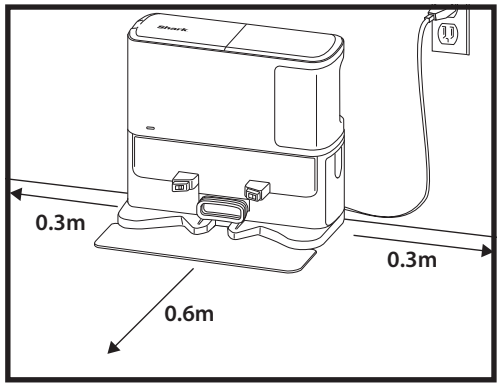

Leg de landingsmat op de vloer en plaats het zelflegend basisstation er precies passend bovenop

- Zoek een **vaste** locatie voor het **zelflegend basisstation.** Verwijder de beschermfolie van de robot en het station.
- Plaats het station met de achterkant tegen een vrije muur. Kies een vlakke lege vloer op een centrale plek met een **sterk wifi-signaal**. Plaats niet tegen een plintverwarming of andere verwarmingselementen.
- **Verwijder objecten** die dichterbij staan dan 30 cm aan beide kanten van het station, of dichterbij dan 60 cm vanaf de voorkant van het station.
- Steek de stekker van het station in het stopcontact. Het aan-/uit stroomindicatielampje op de rechter bovenkant van het station **zal oplichten als het station stroom heeft**.

Als het station achteraf wordt verplaatst, kan de robot mogelijk niet langer de weg terug naar het basisstation vinden en moet uw woning opnieuw in kaart worden gebracht.

DE ZIJBORSTEL MONTEREN

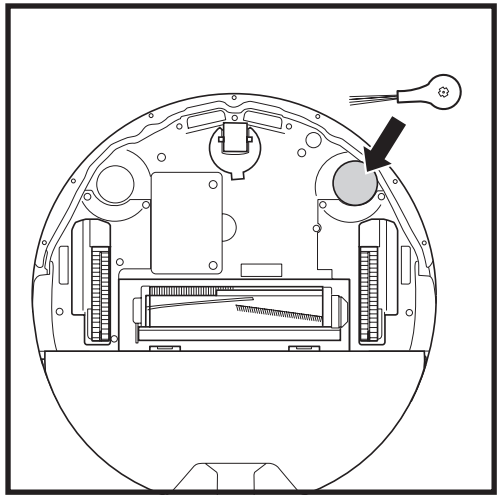

Duw de meegeleverde zijborstel op de vierkante haak onderaan de robot. De borstel draait met de klok mee wanneer deze correct is gemonteerd.

Opmerking: Het ontwerp van de zijborstel kan variëren.

ROBOT BATTERIJ CONTROLELAMPJES

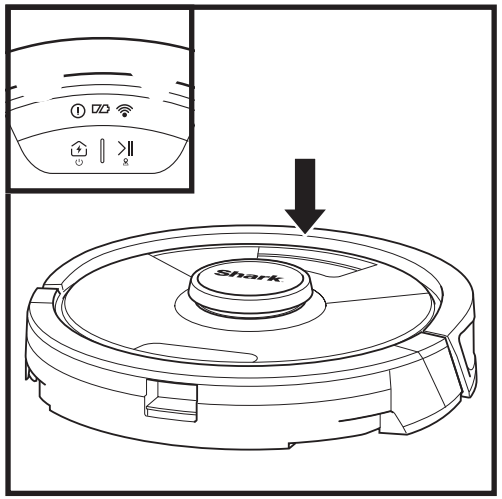

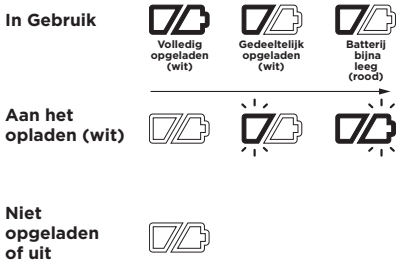

De witte oplaadlampjes geven aan hoeveel batterijvermogen er nog over is.

Terwijl de robot oplaadt, zullen beide witte LED-lampjes knipperen. Als het opladen is voltooid, blijven beide lampjes continu branden. Het kan tot zes uur duren om uw robot volledig op te laden.

Als de robot niets doet en zich gedurende 10 minuten van het oplaadstation bevindt, dan komt hij in de **Slaapmodus**. De controlelampjes gaan uit, maar de batterij- en wifi-lampjes blijven in de slaapmodus branden. Maak de robot wakker door op een willekeurige knop te drukken.

OPMERKING: Als het rode lampje dat aangeeft dat de batterij bijna leeg is knippert, dan kan de robot niet naar het station terugkeren. Plaats de robot handmatig op het station.

TIP: Om de batterijduur te verlengen, dient u, als de robot langere tijd niet gebruikt zal worden, de stroom van de robot uit te schakelen door de OPLAADSTATION-knop in te drukken en deze 5-7 seconden ingedrukt te houden. De robot moet minstens één keer per drie maanden worden opgeladen.

AAN HET OPLADEN

BELANGRIJK: De Shark Matrix™ Plus 2-In-1 Robot heeft een vooraf geïnstalleerde oplaadbare batterij. Laad de batterij voor het eerste gebruik volledig op. Het kan 6 uur duren voordat hij volledig is opgeladen.

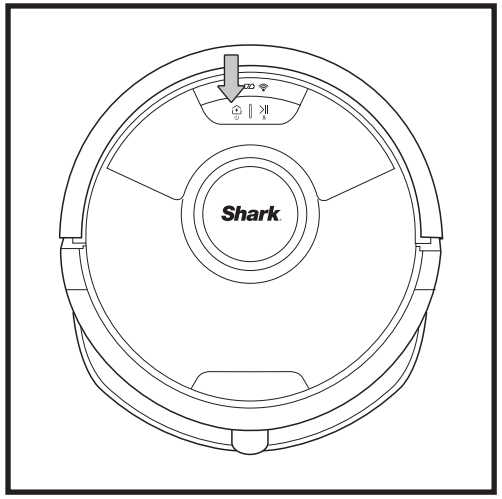

Zet de robot AAN door 5-7 seconden de OPLAADSTATION-knop ingedrukt te houden. Plaats de robot op het station om op te laden. De robot piept wanneer het opladen begint en het controlelampje op het station licht op.

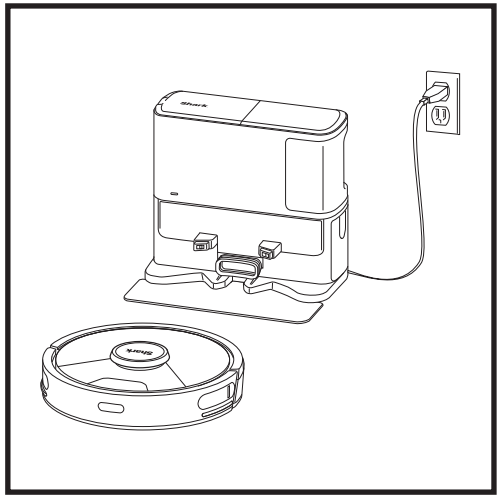

Als de reinigingscyclus voltooid is of als de batterij leeg begint te raken, zal de robotstofzuiger gaan zoeken naar het oplaadstation. Als de robot niet terugkeert naar het station, kan het zijn dat de batterij leeg is, of als de robot in de natte reinigingsmodus staat, is het station mogelijk geblokkeerd door tapijt.

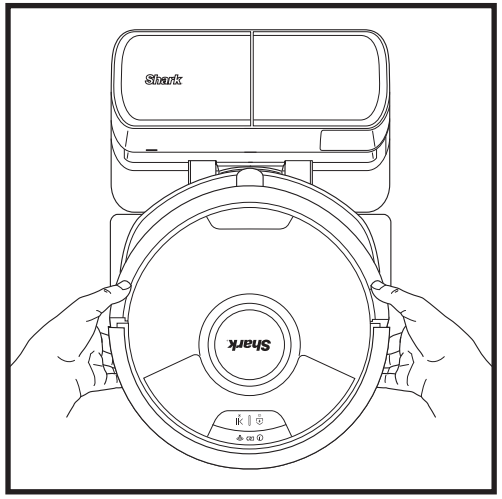

De robot koppelt met zijn **ACHTERKANT** aan het station zodat hij zichzelf automatisch kan legen.

OPMERKING: Als de robot leeg is en niet terug kan keren naar het station, plaats hem er dan handmatig op. Als u de robot handmatig op het station terugplaatst, zorg dan dat de **contactpunten** achter op de robot de contactpunten op het station raken. Zorg bij het oppakken van de stofzuiger dat uw vingers niet tussen de bumper en de voet van de robot komen.

KNOPPEN EN CONTROLELAMPJES

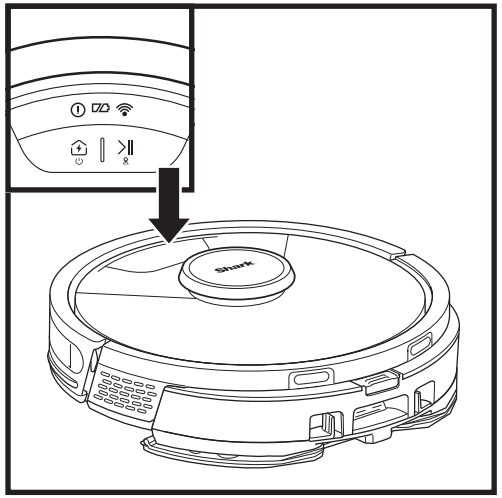

KNOP CLEAN (REINIGEN)

Druk in om een reinigingssessie te starten en druk opnieuw op de sessie te pauzeren. Om Matrix Clean te activeren om te focussen op een gebied van 1,5 x 1,5 meter, houdt u de knop CLEAN (REINIGEN) 5 seconden ingedrukt.

KNOP DOCK (OPLAADSTATION)

Druk deze knop in om de robot terug te sturen naar het station. Om de robot uit te schakelen, neemt u hem van het Zelflegende Station en drukt u gedurende 5-7 seconden op de OPLAADSTATION-knop van de robot.

CONTROLELAMPJES OPLADEN

Toont het oplaadniveau van de batterij.

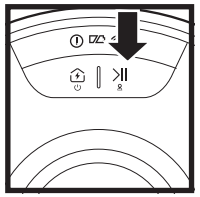

CONTROLELAMPJE NAT DWEILEN

Het deel boven de knop CLEAN (REINIGEN) wordt blauw wanneer het vloeistofreservoir correct is geïnstalleerd. De knop CLEAN (REINIGEN) licht geel op als de tank leeg is en moet worden bijgevuld.

"!" FOUTMELDER

Bekijk het gedeelte over Probleemoplossing voor de volledige lijst met foutcodes.

CONTROLELAMPJE VOOR WI-FI

Wit: Verbonden via Wi-Fi.

Rood: Geen verbinding.

Wit knippert: Configuratiemodus.

Geen licht: Nog niet ingesteld.

BEREID UW HUIS VOOR

Uw robotstofzuiger gebruikt allerlei sensoren om rondom muren, meubelpoten, en andere obstakels te navigeren als hij aan het reinigen is. Om te voorkomen dat de robot in verboden gebieden terechtkomt, kunt u in de app no-go zones instellen. Bereid uw huis voor optimale resultaten voor zoals hieronder aangegeven, en plan een dagelijkse reiniging om te garanderen dat alle vloeren regelmatig onderhouden worden.

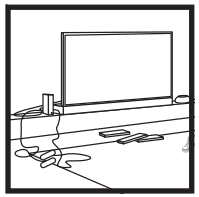

OBSTRUCTIES
Verwijder snoeren en kleine voorwerpen van minder dan 11,5 cm grootte van de vloer en open binnendeuren om te garanderen dat er een goede kaart van uw huis kan worden gemaakt.

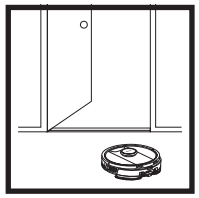

DREMPELS
Uw robot kan over de meeste drempels klimmen om van kamer naar kamer te gaan, maar als een drempel te hoog is, stel dan een no-go zone in de app in om deze af te sluiten.

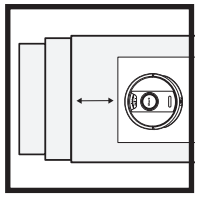

TRAPPEN
Om te zorgen dat de afgrondsensoren van de robot goed werken, dienen alle lopers, vloerkleden, tapijten of belemmeringen (zoals kinderhekjes) minstens 20 cm van alle trappen af te liggen (of ze moeten over de randen van de treden liggen). Als een loper, vloerkleed, tapijt of belemmering vlak bij de trap ligt en niet kan worden verplaatst, dient u een no-go zone te gebruiken om de trap af te sluiten.

PLANNING
Zolang de robot aan het schoonmaken is, mag u hem niet optillen en verplaatsen, want dat beïnvloedt de goede navigatie van de robot. Als u het oplaadstation op een andere locatie zet, moet u uw woning opnieuw in kaart brengen. Dit bepaalt hoe gemakkelijk de robot na afloop de weg terugvindt naar het station.

VERMIJD HET VERPLAATSEN VAN DE ROBOT OF HET STATION
Zolang de robot aan het schoonmaken is, mag u hem niet optillen en verplaatsen, want dat beïnvloedt de goede navigatie van de robot. Als u het oplaadstation op een andere locatie zet, moet u uw woning opnieuw in kaart brengen. Dit bepaalt hoe gemakkelijk de robot na afloop de weg terugvindt naar het station.

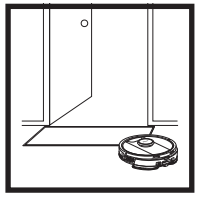

VERWIJDER VLOERKLEDEN UIT DEUROPENINGEN BIJ HET DWEILEN
Vóór het dweilen moet u in de app Tapijtzones instellen en tapijten of vloerkleden verplaatsen die de toegang blokkeren tot vloeren die u met uw robot wilt dweilen.

HANDMATIGE REINIGINGSMODUS

Om handmatig een reinigingscyclus te beginnen, drukt u op de knop **CLEAN (REINIGEN)** op de robot.
Om de robot onmiddellijk terug te sturen naar het zelflegende basisstation, drukt u op de knop **DOCK**.

De robot koppelt met zijn ACHTERKANT aan het station zodat hij zichzelf automatisch kan legen.

MATRIX CLEAN

Matrix Clean is het grondig reinigen van een specifieke ruimte of plek. U kunt Matrix Clean activeren met de SharkClean®-app of handmatig (zonder app).

Matrix Clean met de **SharkClean-app:** Om **Matrix Clean** te activeren in de app, selecteert u een specifieke ruimte of plek op de plattegrond. De robot maakt dit specifieke gebied met een grootte van 1,5 m x 1,5 m schoon wanneer u daar opdracht toe geeft. U kunt MatrixClean ook met de hand starten door de robot op de te reinigen plek te zetten en vervolgens de knop **CLEAN (REINIGEN)** 5 tot 7 seconden ingedrukt te houden.

OPMERKING: Zorg dat de robot volledig is opgeladen voor de eerste reiniging zodat hij kan verkennen, een kaart kan maken, en zoveel mogelijk in uw huis kan reinigen. Het kan tot zes uur duren om uw robot volledig op te laden.

OPMERKING: Vermijd het verplaatsen van het station. Als het station wordt verplaatst, kan de robot mogelijk niet langer de weg terug naar het station vinden. Als de robot tijdens gebruik wordt verplaatst, dan is het mogelijk dat hij zijn intelligente reinigingsroute niet kan vervolgen, of zijn weg terug naar het station niet kan vinden.

DE SHARK MATRIX™ PLUS 2-IN-1 ROBOT GEBRUIKEN

AI-LASERNAVIGATIE™

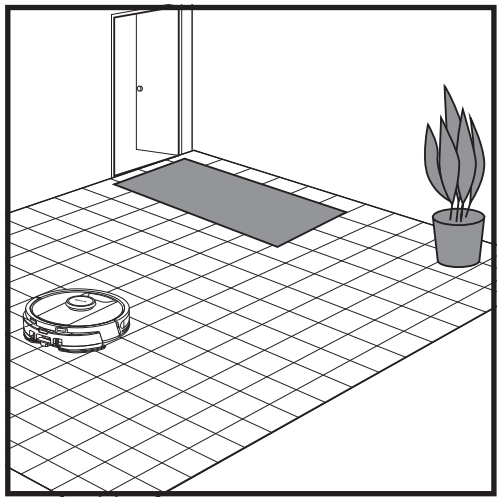

Nadat de configuratie is voltooid, volgt u de instructies in de app om uw robot te helpen bij het uitvoeren van een **Verkenningsronde** om een eerste kaart van uw huis te maken. Zorg ervoor dat de zelflegende stofbak is geplaatst voor de Verkenningsronde.

De robot reist van kamer naar kamer om muren, meubels en andere obstakels te identificeren terwijl hij reinigt. Deze ronde neemt minder tijd in beslag dan een volledige reiniging, omdat deze niet de hele vloer beslaat.

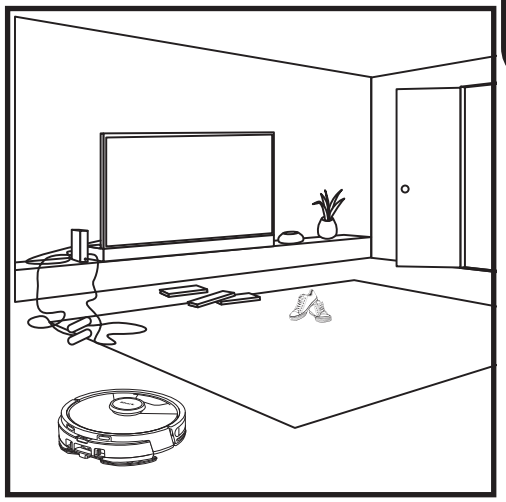

De voorwerpdetectietechnologie van de robot helpt hem om te navigeren rond obstakels die groter zijn dan 11,5 cm. Ruim kleine voorwerpen op die de reinigingsroute van uw robot kunnen verstoren.

Maak no-go zones in de app aan om gebieden waar u niet wilt dat de robot binnenkomt af te sluiten.

CONFIGURATIE VOOR ALLEEN STOFZUIGEN

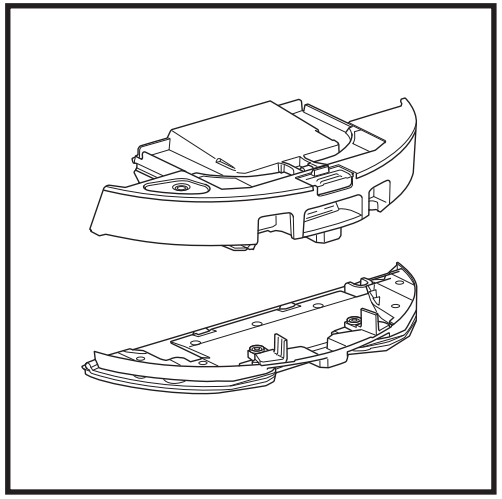

Als u alleen wilt stofzuigen, verwijdert u de plaat voor pads van de stofbak van de robot.

REINIGINGSMODUS VOOR STOFZUIGEN EN DWEILEN 2-IN-1

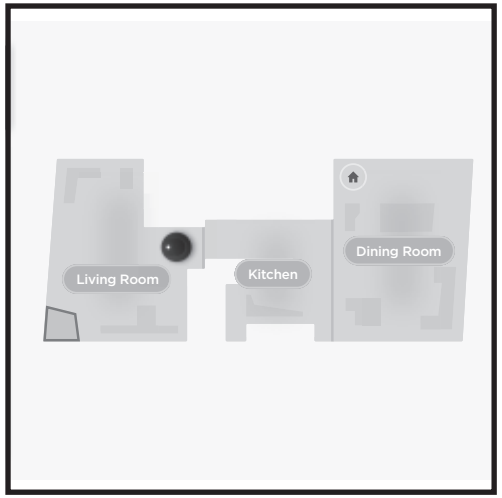

Volledige woning schoonmaken

Als u uw volledige woning wilt stofzuigen en dweilen, drukt u op de knop CLEAN (REINIGEN) op de robot of in de app. De robot gaat eerst langs de buitenranden en doet vervolgens rij per rij. Als het vloeistofreservoir leeg is voordat de hele woning klaar is, dan blijft de robot maximaal 10 minuten staan wachten zodat u het reservoir kunt vullen. Daarna gaat hij terug naar het station. Wanneer de volledige woning klaar is, keert de robot terug naar zijn station.

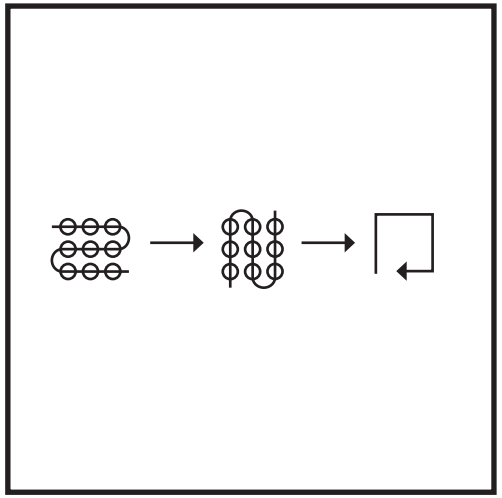

Pleksgewijs dweilen met Matrix Clean

Als u een specifieke plek van 1,5 m x 1,5 m wilt dweilen, zet u de robot op die plek en houdt u vervolgens de knop CLEAN (REINIGEN) 5 tot 7 seconden ingedrukt. De robot draait tijdens het stofzuigen en dweilen in een matrixpatroon. Het schoonmaken van specifieke plekken is ook beschikbaar in de app.

STANDEN VOOR ALLEEN STOFZUIGEN

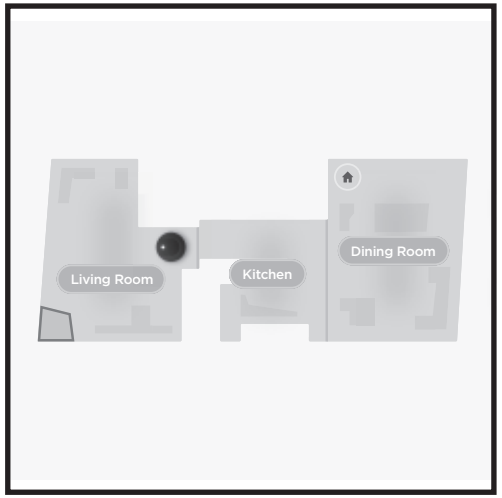

Volledige woning schoonmaken

Als u de volledige woning wilt schoonmaken in de stofzuigstand, drukt u op de knop CLEAN (REINIGEN) op de robot of in de app. De robot gaat eerst langs de buitenranden en doet vervolgens rij per rij.

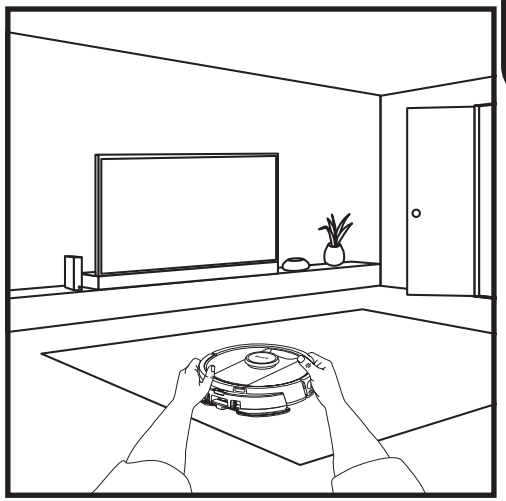

Eén kamer met Matrix Clean

Zodra de robot de woning heeft ingedeeld, kunt u een specifieke kamer selecteren die met Matrix Clean moet worden gestofzuigd. Zet de robot in de kamer die u wilt schoonmaken en druk op de knop CLEAN (REINIGEN). Deze functie is ook beschikbaar in de app.

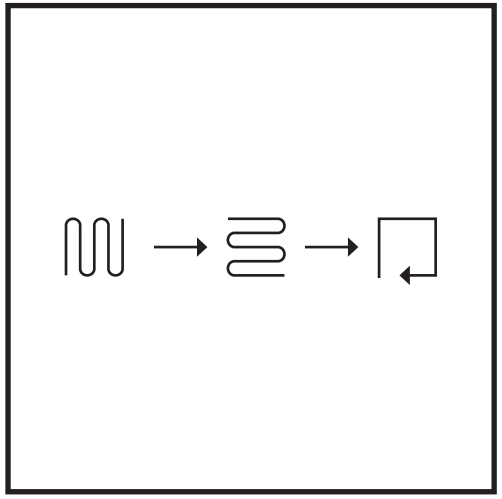

Pleksgewijs schoonmaken met Matrix Clean

Als u een specifieke plek van 1,5 m x 1,5 m wilt schoonmaken, zet u de robot op die plek en houdt u vervolgens de knop CLEAN (REINIGEN) 5 tot 7 seconden ingedrukt. De robot maakt die plek schoon in een matrixpatroon. Het schoonmaken van specifieke plekken is ook beschikbaar in de app.

VAC & MOP 2-IN-1 INSTALLATIE

OPMERKING: Voordat hij kan dweilen, **MOET** de robot een **verkenningsronde** voltooien zonder dat de plaat voor pads is gemonteerd. Na de verkenningsronde heeft u de optie om tapijtzones in te stellen en die tapijten in de app te bevestigen met een tapijtbevestigingsronde. Dit zorgt ervoor dat uw robot bij het dweilen tapijten en vloerkleden vermijdt.

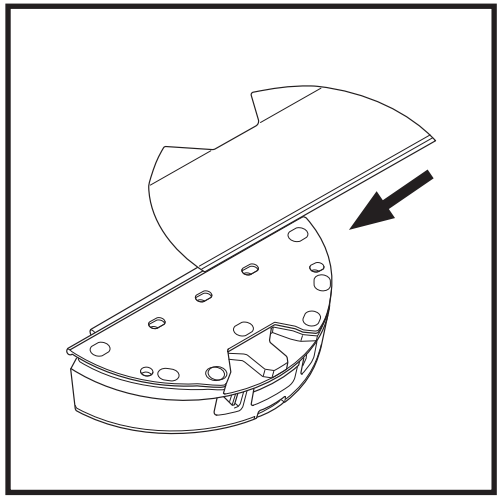

Bevestig de dweilpad door de vlakke rand van de pad door de gleuf in de Vac & Mop 2-in-1 stofbak te steken. Trek de dweilpad helemaal door de gleuf tot hij goed vastzit.

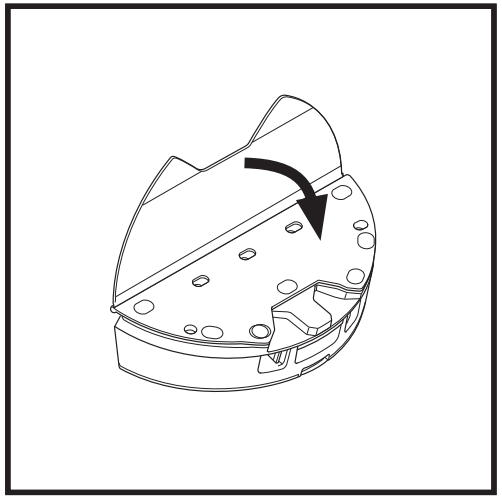

Bevestig de pad aan de Vac & Mop 2-in 1 stofbak.

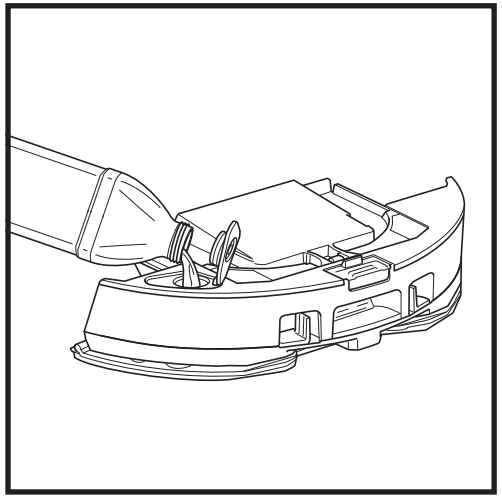

Open de vuldop boven op het reservoir. Voeg water toe tot de MAX FILL-streep.. Sluit de dop en zorg ervoor dat deze goed afgesloten is.

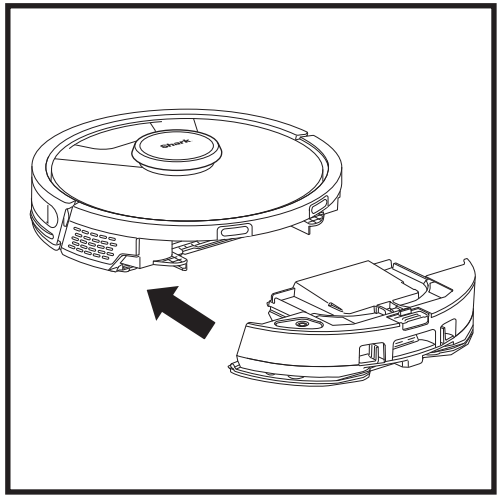

Duw de Vac & Mop 2-in-1 stofbak stevig in de achterkant van de robot en zorg ervoor dat beide vergrendelingen op hun plaats klikken. De knop **CLEAN (REINIGEN)** op de robot licht blauw op wanneer de Vac & Mop 2-in-1 stofbak op de juiste wijze is geplaatst.

DE SHARK MATRIX™ PLUS 2-IN-1 ROBOT GEBRUIKEN

VAC & MOP 2-IN-1 INSTALLATIE

OPMERKING: Verwijder eerst alle tapijten en matten uit het pad van de robot voordat de robot voor de eerste keer gaat dweilen. Om te voorkomen dat uw robot in de dweilmodus over kleden en tapijten rijdt, kan u tapijtzones instellen in de app.

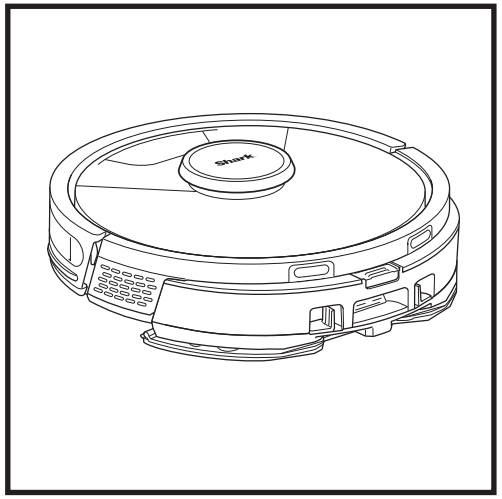

Wanneer er vloeistof in het reservoir in de Vac & Mop 2-in-1 stofbak aanwezig is en deze correct is geïnstalleerd, met de dweilpad eraan bevestigd, is de robot klaar om tegelijkertijd te stofzuigen en te dweilen. Druk op de knop **CLEAN (REINIGEN)** op de robot of in de app om een stofzuig- en dweilcyclus te starten. De robot maakt de dweilpad eerst vochtig voordat hij met de ronde begint.

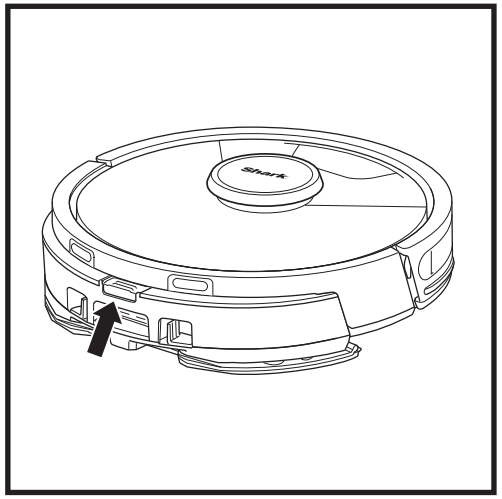

Wanneer het dweilen is voltooid, kan u de Vac & Mop 2-in-1 stofbak verwijderen door op de knop voor de vulopening te drukken en deze eruit te schuiven. Maak het reservoir na elk gebruik leeg.
Wanneer de robot in het oplaadstation gaat, wordt de stofbak automatisch geleegd in het zelflegende station.

OPMERKING: De vloeren kunnen na het dweilen glad zijn.

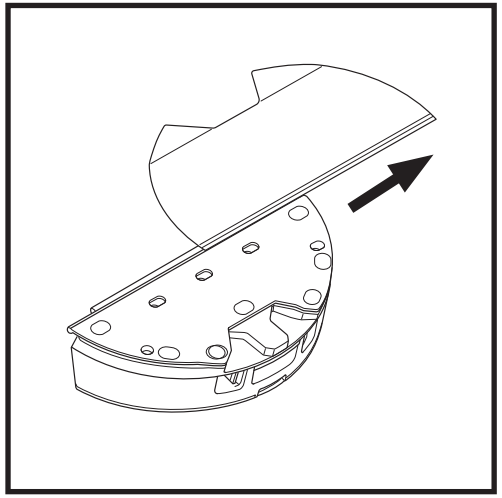

Om de dweilpad uit de Vac & Mop 2-in-1 stofbak te verwijderen, maakt u de pad los van de plaat en schuift u de pad uit de gleuf.

DE STOFBAK VAN HET BASISSTATION LEGEN

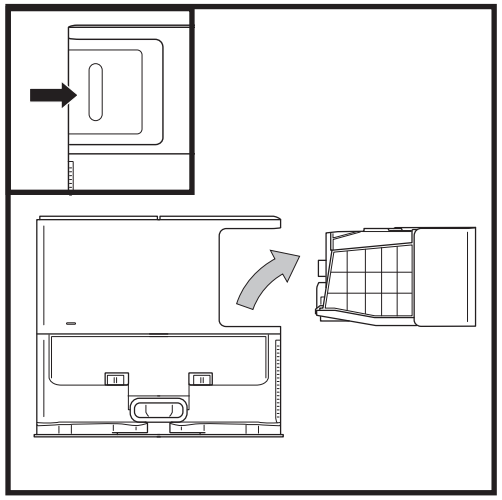

Leeg de stofbak van het basisstation elke 30 tot 60 dagen afhankelijk van de grootte van het basisstation of naar behoefte.

Om de bak los te maken, drukt u op de ontgrendelknop voor de stofbak rechtsachter op het basisstation, waarna u de bak eruit kunt schuiven.

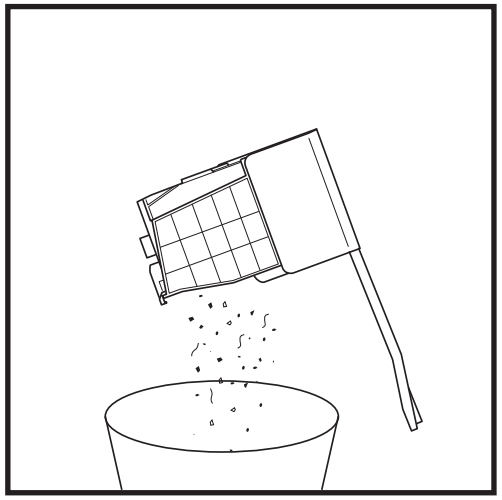

Om de bak te legen, houdt u deze boven uw afvalbak en drukt u vervolgens op de ontgrendelknop met het stofbakpictogram aan de zijkant van de bak. Het deksel van de bak gaat open, waardoor er stof en vuil vrijkomt. Klop de stofbak lichtjes tegen de binnenkant van uw afvalbak om eventueel overgebleven vuil los te maken en te verwijderen. Installeer de bak opnieuw door deze in de gleuf in het basisstation te schuiven tot deze vastklikt.

Om de robot uit te schakelen, neemt u hem van het Zelflegende Station en drukt u gedurende 5-7 seconden op de OPLAADSTATION-knop van de robot.

LET OP: Schakel uit voordat u onderhoud verricht. Verwijder de Vac & Mop 2-in-1 stofbak voordat u onderhoud uitvoert.

ONDERHOUD VAN DE VAC & MOP 2-IN-1 STOFBAK

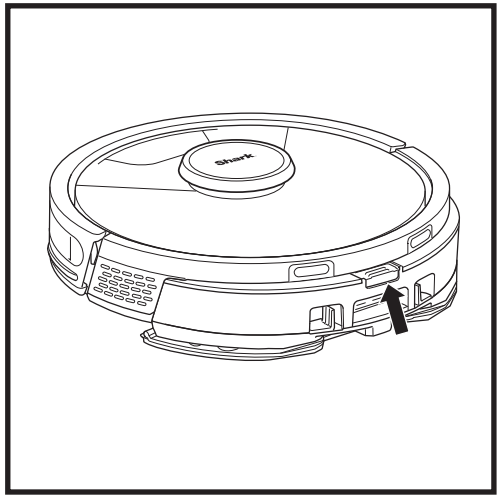

Om de **Vac & Mop 2-in-1 stofbak** te verwijderen, drukt u op de ontgrendelknop aan de bovenkant van de stofbak en schuift u deze eruit.

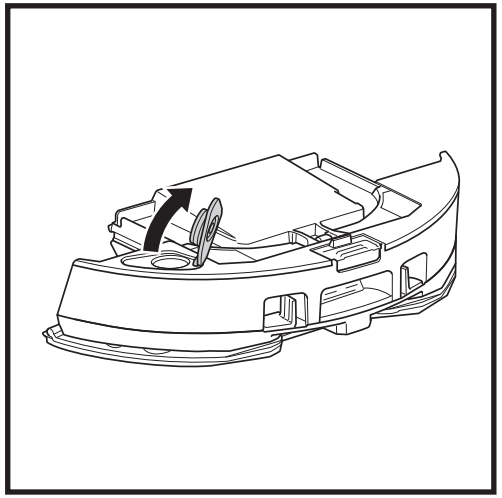

Om het deksel van de stofbak te openen, knijpt u de lipjes in de vingergleuven in en houdt u deze ingedrukt terwijl u het deksel optilt.

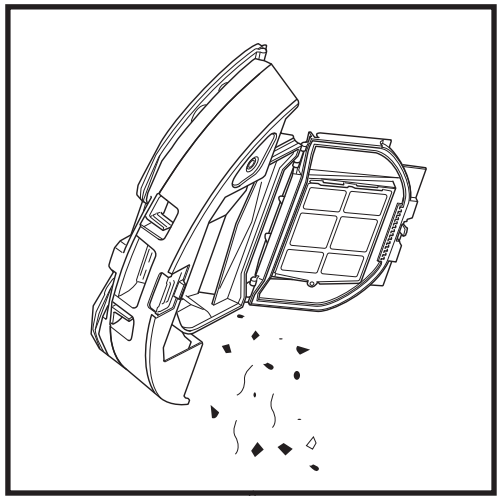

Verwijder de filter en veeg de stofbak uit met een vochtige doek. Laat de filter gedurende 24 uur aan de lucht drogen alvorens hem opnieuw te installeren.

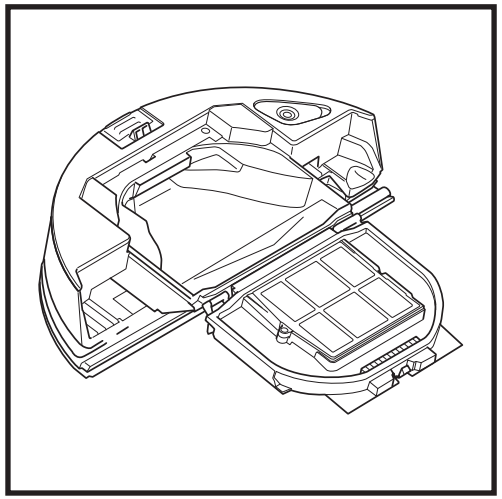

Kijk goed tussen de filter en de plastic kap en zorg dat er geen vuilophoping achterblijft.

OPMERKING: Zorg dat u de stofbak volledig terugplaatst, tot hij inklikt.

DE FILTERS VAN HET ZELLEGENDE BASISSTATION REINIGEN EN VERVANGEN

Maak de filters regelmatig schoon om de zuigkracht van uw stofzuiger optimaal te houden. Vervang de filters elke 6-12 maanden of naar behoefte.

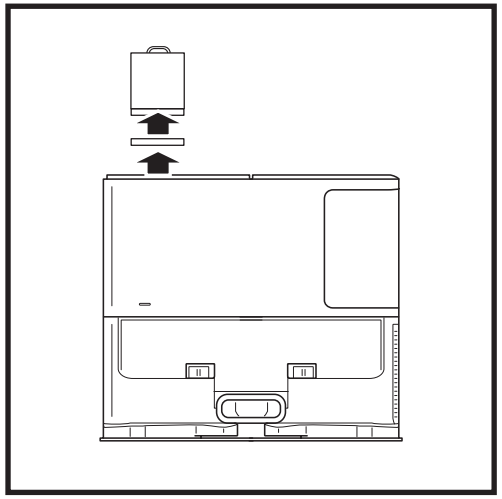

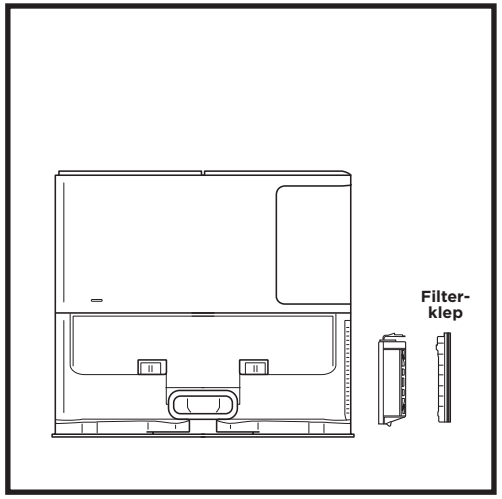

PRE-MOTOR FILTERS EEN KEER PER MAAND REINIGEN

Om het deksel van de filterbehuizing te openen, houdt u de linker bovenrand van het station vast en trekt u het deksel omhoog. Met het deksel open, verwijder de schuimfilter aan de bovenste handgreep en til de viltfilter eronder uit. Klop de filters schoon boven uw afvalbak en spoel ze vervolgens UITSLUITEND met koud water. Vermijd het gebruik van zeep, wat ze kan beschadigen. Laat de filters volledig aan de lucht drogen voordat u ze opnieuw installeert. De filters moeten correct worden geïnstalleerd om het basisstation goed te laten werken. Plaats eerst de viltfilter terug, dan de schuimfilter.

POST-MOTOR FILTER EEN KEER PER JAAR REINIGEN

Druk op de knop bovenaan de filterklep en schuif de vergrendeling omlaag zodat u de klep eraf kunt halen. Verwijder de **post-motor filter** van de standaard. Tik het filter schoon boven de vuilnisbak. Gebruik alleen water en laat alles goed drogen voordat u het opnieuw in het station plaatst. Om de post-motor filter opnieuw te installeren, plaatst u hem in het station en vervangt u de filterklep.

REINIGEN EN VERVANGEN VAN DE ROBOTFILTERS

Voor een optimale zuigkracht moet u de filter na elk gebruik reinigen en opnieuw in de stofbak van de robot plaatsen. **Kijk voor accessoires en vervangingsonderdelen op sharkclean.eu.**

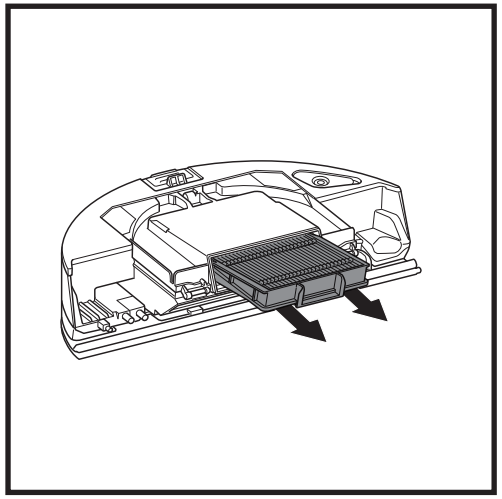

Verwijder en leeg de zelflegende stofbak. Verwijder de filter uit de stofbak met behulp van de knoppen.

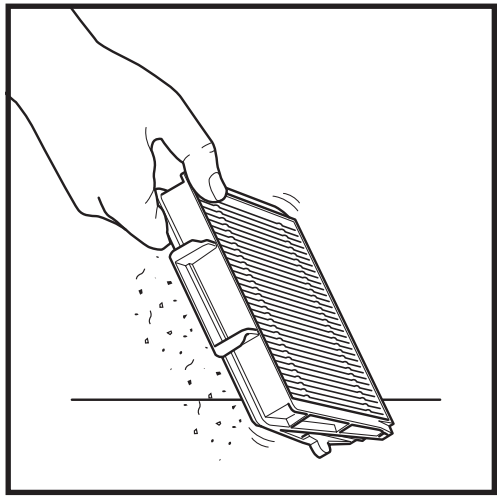

Tik telkens als u de stofbak leegmaakt lichtjes op de filter om het vuil te verwijderen. Vervang de filter elke 6-12 maanden of naar behoefte.

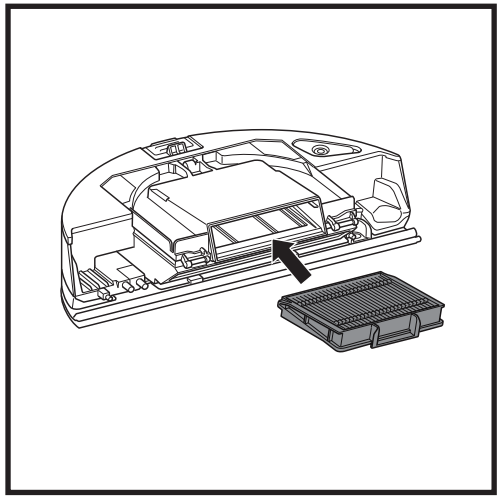

Doe de filter opnieuw in de stofbak, en schuif de stofbak terug in de robot tot hij vastklikt.

REINIGING VAN DE VAC & MOP 2-IN-1 STOFBAK EN DWEILPAD

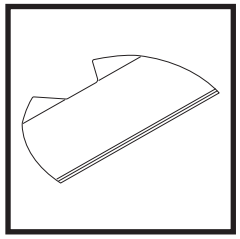

Om de pads te reinigen, kunt u ze in de machine warm wassen met lichte kleuren. Gebruik een mild reinigingsmiddel en gebruik geen bleekmiddel of wasverzachter. Aan de lucht drogen, of in de droogtrommel op een lage warmte zonder wasverzachterdoekjes.

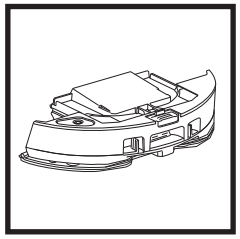

Verwijder na elk gebruik de resterende vloeistof en het vuil uit het vloeistofreservoir. Veeg de binnenkant van de stofbak uit met een vochtige doek. Laat de stofbak 24 uur drogen voordat u de bak weer in gebruik neemt. Plaats de Vac & Mop 2-in-1 stofbak NIET in de vaatwasser.

OPMERKING: Zorg ervoor dat de Vac & Mop 2-in-1 stofbak en pad volledig droog zijn voordat u ze opbergt. Bewaar ze op een droge plaats om schade te voorkomen.

DE ZELFREINIGENDE BORSTELROL REINIGEN

De **Zelfreinigende borstelrol** verwijdert haar actief terwijl de robot reinigt. Als er vuil rond de borstelrol blijft zitten, ga dan door met het laten lopen van de robot om de borstelrol de tijd te geven om zichzelf te reinigen. Als er na de verdere reiniging nog wat haar of vuil achterblijft, verwijder dit dan voorzichtig van de borstelrol.

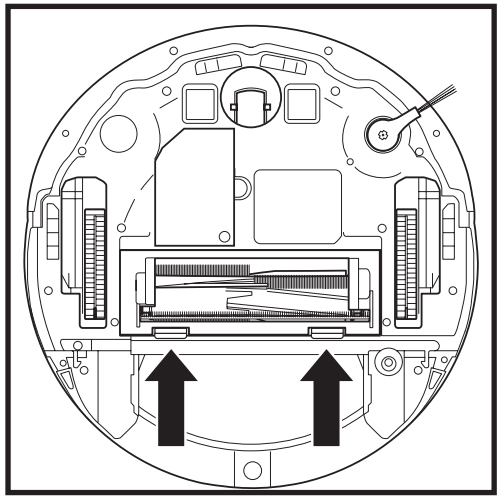

Voor toegang tot de borstelrol drukt u op de knoppen op de borstelrol, en vervolgens haalt u het klepje eraf.

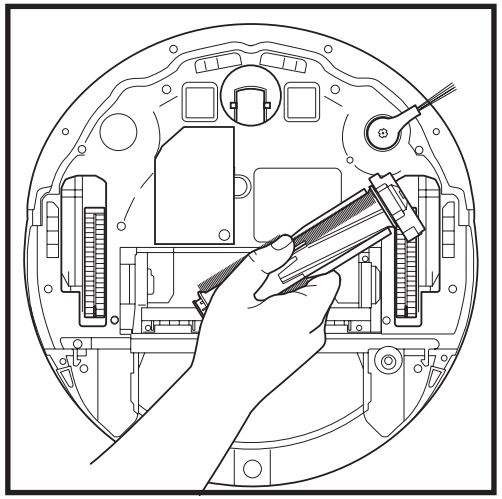

Haal de borstelrol eruit en verwijder het vuil. Verwijder de dop aan het uiteinde en verwijder vastzittend haar of vuil. Breng de dop weer aan wanneer alles schoon is.

Installeer de borstel opnieuw, met het vlakke deel eerst. Sluit het klepje van de borstelrol en druk naar beneden tot beide kanten vastklikken.

OPMERKING: Vervang de borstelrol om de 6 tot 12 maanden, of wanneer deze zichtbaar versleten is. Kijk voor vervangingsonderdelen op www.sharkclean.eu.

DE LIDAR-NAVIGATIEMODULE REINIGEN

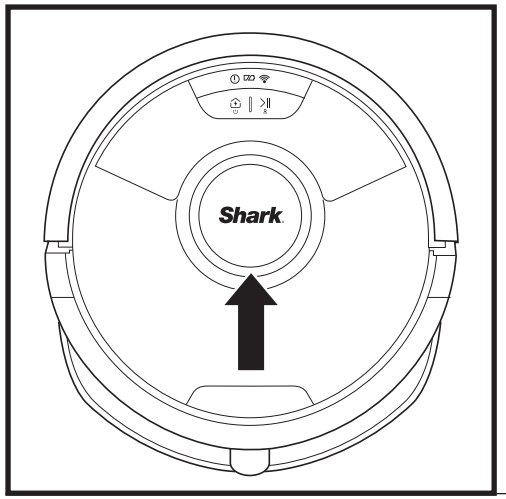

Controleer periodiek de LIDAR-navigatiemodule boven op de robot op haar en vuil. Veeg haar en vuil voorzichtig van de module.

Plaats de robot voor een grondigere reiniging op een vlakke ondergrond en schakel de stroom uit. Draai de module vijfmaal rechtsom met een wattenstaafje.

Ga niet met het wattenstaafje in de openingen van de module.

ONDERHOUD

SENSOREN EN OPLAADCONTACTEN REINIGEN

REINIG SENSOREN EN OPLAADCONTACTEN INDIEN NODIG. Stof de sensoren en contacten onderaan de robot en het oplaadstation af met een droge doek.

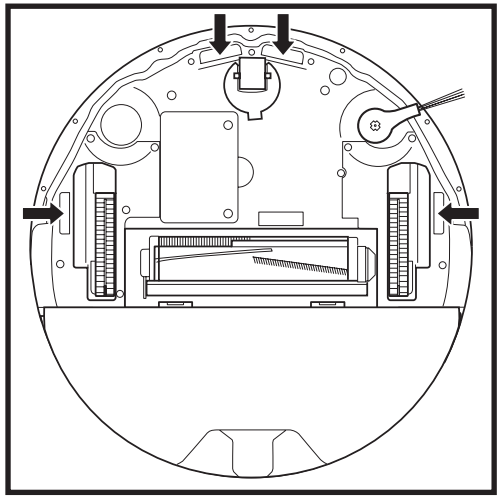

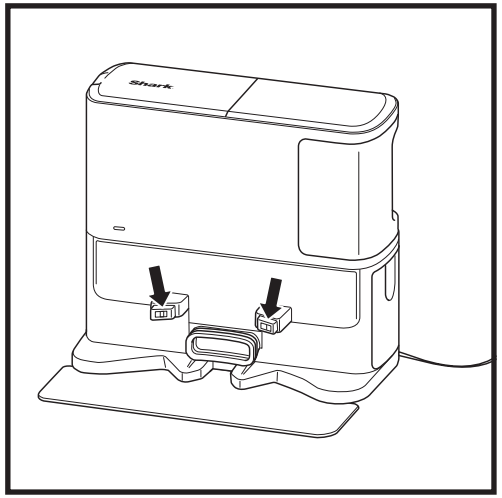

BELANGRIJK: De robot gebruikt afgrondsensoren om trappen en andere steile randen te mijden. Sensoren zijn mogelijk minder efficiënt als ze vuil zijn. Reinig sensoren regelmatig voor de beste resultaten.

DE ZIJBORSTEL REINIGEN

REINIG DE ZIJBORSTEL INDIEN NODIG.

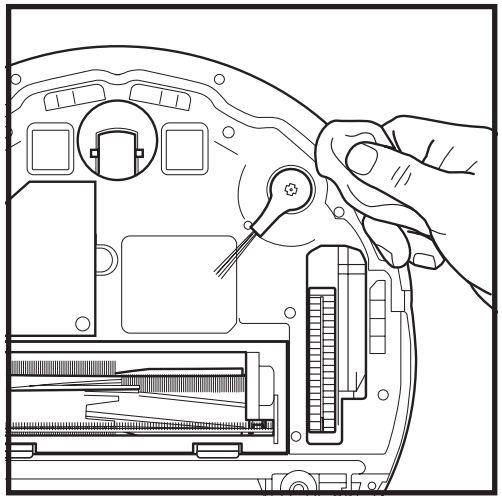

Wikkel voorzichtig terug en verwijder alle haarstrengen rondom de borstel.

Veeg de borstels voorzichtig schoon met een droge doek. Klik de borstel over het haakje om deze terug te zetten. Draai de borstel handmatig rond om te zorgen dat deze juist is gemonteerd.

OPMERKING: Verwijder en vervang de zijborstel als deze gebogen of beschadigd is. Haal de borstel van zijn haakje om hem te gebruiken. Vervang de borstelrol elke 12 maanden, of wanneer deze zichtbaar versleten is.

DE SHARK MATRIX™ PLUS 2-IN-1 ROBOT GEBRUIKEN

Gebruik voor het beste resultaat de meest recente versie van de SharkClean®-app.

GEBRUIK DE SHARKCLEAN® APP EN STEMBEDIENINGSKNOPPEN

Haal zoveel mogelijk uit uw Shark AI Robot met deze appfuncties:

- **Opladen en hervatten**
  Schakel deze functie in om het reinigen van meerdere kamers in grotere huizen mogelijk te maken. De robot keert terug naar het station, laadt op en kan weer verder gaan waar hij gebleven was.
- **Matrix Clean**: Gerichte grondige reiniging voor een specifieke kamer, drukke zone of een enkele plek.
- **No-go zones**
  Gebruik de no-go zones in de app om uw robot uit de gebieden te houden die u wilt vermijden.
- **Planning**
  Stel reiniging voor het hele huis in op elk moment, op elke dag.
- **Bediening overal vandaan**
  Waar u ook bent, u heeft de controle over de robot.
- **Reinigingsverslagen**
  Elke keer als uw robot reinigt, maakt de app een reinigingsverslag aan.Zoek **SharkClean** op in de app store en download de app op uw iPhone™ of Android™.
- **Tapijtzone**
  Zodra uw robot uw huis in kaart heeft gebracht, stelt u tapijtzones in de app in om gebieden van uw tapijtvloeren te identificeren die u niet wilt dat uw robot dweilt.

Download on the App Store

GET IT ON Google Play

Hoe gebruik ik mijn robot met Amazon Alexa?

Open de Amazon Alexa-app, ga naar het menu en selecteer Skills. Of ga naar de Alexa Skills-winkel op de Amazon-website. Zoek naar "Shark Skill". Selecteer de Shark® Skill om de detailpagina te openen en selecteer vervolgens de optie Skill inschakelen. Eenmaal ingeschakeld, kunt u Alexa vragen om uw robot te bedienen (d.w.z. "Alexa, vertel Shark® om te beginnen met schoonmaken").

Hoe stel ik mijn robot in met de Google Assistant op een Apple-apparaat?

1. Download open en meld u aan bij de Google Assistant-app. **2.** Selecteer het pictogram “Verkennen”. Zoek naar “Shark” en selecteer “Probeer het.” **3.** Meld u aan bij uw SharkClean-account om Google aan uw SharkClean®-account te laten koppelen. Dit is hetzelfde account dat u hebt gebruikt bij het instellen van uw Shark®-robot in de SharkClean-app. Selecteer “Autoriseren” om uw SharkClean-account aan de Google Assistant te koppelen. Om uw robot in actie te brengen, gebruikt u de spraakopdracht "Google, zeg Shark® dat hij moet beginnen met schoonmaken."

Hoe stel ik mijn robot in met de Google Assistant op Android?

1. Download open en meld u aan bij de Google Assistant-app. **2.** Selecteer het pictogram “Verkennen”. Zoek naar “Shark” en selecteer “Link.” **3.** Meld u aan bij uw SharkClean-account. Dit is hetzelfde account dat u hebt gebruikt bij het instellen van uw Shark®-robot in de SharkClean-app. Om uw robot in actie te brengen, gebruikt u de spraakopdracht "Google, zeg Shark® dat hij moet beginnen met schoonmaken."

DIT ZIJN ENKELE DINGEN DIE U KUNT ZEGGEN TEGEN GOOGLE ASSISTANT OF AMAZON ALEXA.

Google Assistant:

Hé Google, begin met stofzuigen.
Hé Google, instrueer (naam van robot) om te stofzuigen.
Hé Google, pauzeer het stofzuigen.
Hé Google, instrueer (naam van robot) om naar huis te gaan.
Hé Google, vraag Shark® om een Matrix Clean te doen van mijn (naam kamer).

Amazon Alexa:

Alexa, vraag Shark® om te beginnen met het stofzuigen/reinigen van de (naam kamer).
Alexa, begin/stop met stofzuigen.
Alexa, stuur de stofzuiger naar het basisstation.
Alexa, vraag Shark® om een Matrix Clean te doen van mijn (naam kamer).

WIFI PROBLEEMOPLOSSING

Wat moet ik doen als mijn wifi willekeurig de verbinding verbreekt?

Uw robot kan tijdelijk de verbinding verliezen wanneer hij onder meubels gaat of zich ver van uw router bevindt. Uw Shark®-robot maakt automatisch opnieuw verbinding met wifi. Als de robot niet automatisch opnieuw verbinding maakt, zet hem dan uit, wacht 10 seconden, zet hem weer aan, en plaats hem terug op het basisstation. Pak de robot van het station en houd de knop REINIGEN op de robot 5-7 seconden ingedrukt. Plaats de robot terug op het basisstation om hem weer in te schakelen. Schakel uw telefoon uit. Wacht 30 seconden, zet uw telefoon dan weer aan. Open wifi-instellingen op uw telefoon, zoek het Shark-netwerk, en selecteer vervolgens Netwerk Vergeten. Open de SharkClean app opnieuw en probeer opnieuw verbinding te maken.

Wat moet ik doen als ik heb gemerkt dat een wachtwoord van een wifi-netwerk niet klopt?

Sluit de app en open hem opnieuw. Zorg dat u deze keer het juiste wachtwoord van het wifi-netwerk invult. Kies uw 2,4 Ghz netwerk en selecteer Vergeten in de netwerkinstellingen van uw telefoon. Maak opnieuw verbinding met uw thuisnetwerk. Zorg dat u het juiste wachtwoord gebruikt. Als u geen verbinding kunt maken met uw thuisnetwerk, voer dan de app-configuratieprocedure uit. We adviseren u om het oogpictogram te gebruiken als u uw wachtwoord invoert, zodat u zeker weet dat het klopt. Als u uw wifiwachtwoord niet kunt vinden, neem dan contact op met uw internetprovider.

Wat moet ik doen als mijn SharkNinja-gebruikersnaam of -wachtwoord ongeldig is?

We adviseren u om het oogpictogram te selecteren naast het wachtwoord om te controleren of u het juiste wachtwoord invoert. Selecteer de optie 'Wachtwoord vergeten' op de inlogpagina. Het automatische systeem stuurt u een e-mail om uw wachtwoord opnieuw in te stellen. Als u geen e-mail ziet, zoek dan in uw inbox en map met ongewenste e-mail naar e-mails van mysharkninja@sharkninja.com. U kunt de optie 'Code opnieuw verzenden' gebruiken om de e-mail opnieuw te verzenden.

Wat moet ik doen als er een probleem is met het opnieuw instellen van het wachtwoord (u hebt de e-mail niet ontvangen of de token was ongeldig)?

Als u geen e-mail ziet, zoek dan in uw inbox en map met ongewenste e-mail naar e-mails van mysharkninja@sharkninja.com. U kunt de optie 'Code opnieuw verzenden' gebruiken om de e-mail opnieuw te verzenden.

WIFI PROBLEEMOPLOSSING

- Om de app te gebruiken, dient uw telefoon verbonden te zijn met een **2,4 GHz** netwerk. De app werkt alleen op een 2,4 GHz netwerk.
- Gebruik geen VPN of proxy server.

KUNT U GEEN VERBINDING MAKEN?

Start uw robot opnieuw op

- Als het station een aan-uitschakelaar heeft, dan moet die op ON (AAN) staan.
- Pak de robot van het station en houd de knop REINIGEN op de robot 5-7 seconden ingedrukt. Plaats de robot terug op het station om hem opnieuw in te schakelen.

Start uw telefoon opnieuw op

Zet de telefoon uit, wacht een paar minuten, zet hem dan weer aan en maak verbinding met wifi.

Start uw router opnieuw op

- Haal de stroomkabel van de router gedurende 30 seconden uit het stopcontact en sluit hem vervolgens weer aan. Geef uw router enkele minuten de tijd om volledig te herstarten.

FOUTCODE	PROBLEEM
! (ROOD) + wifi-indicator (ROOD, knipperend)	Onjuist wachtwoord voor wifi
! (Knipperend rood) + wifi (ROOD)	SSID wordt niet gevonden, probeer nogmaals te verbinden
! + wifi (knipperend ROOD, gelijktijdig)	Kan geen verbinding maken met wifi

VERVANGENDE ONDERDELEN

OPMERKING: Voor het bestellen van vervangende onderdelen en filters gaat u naar **www.sharkclean.eu**

VERVANGENDE ONDERDELEN: ROBOT

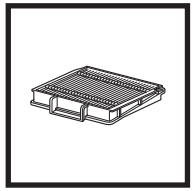

Robotfilter

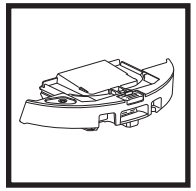

Zelflegende stofbak

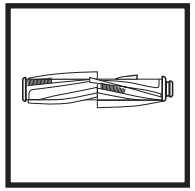

Borstelrol

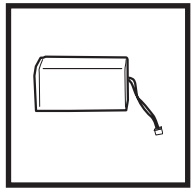

Accu

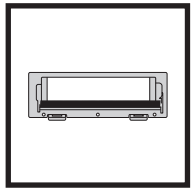

Borstelrolklep

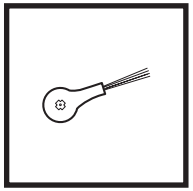

Zijborstel

VERVANGENDE ONDERDELEN: DWEILEN

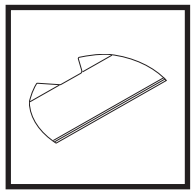

Dweilpad

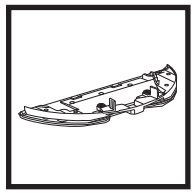

Plaat voor pads

VERVANGENDE ONDERDELEN: STATION

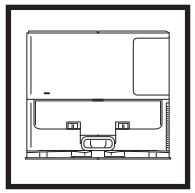

Oplaadstation

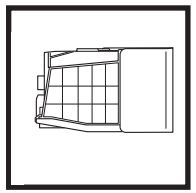

Stofbak basisstation

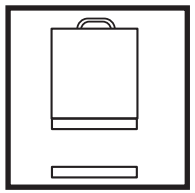

Pre-motor schuim- en vilt filterkit

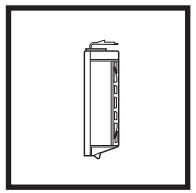

Post-motorfilter station

FOUTCODES

Als er waarschuwingslampjes gaan branden op uw Shark Matrix™ Plus 2-In-1 Robot, bekijk dan het foutcodeschema hieronder:

FOUTCODE	OPLOSSING
REINIGEN (ROOD) knipperend **+ ! (ROOD)** knipperend	Zuigen motor mislukt. Verwijder en leeg de stofbak, reinig de filters, en verwijder de blokkades om te garanderen dat niets de zuigfunctie blokkeert.
REINIGEN (ROOD) knipperen	De robot wordt mogelijk gehinderd door een obstakel. Verplaats de robot naar een nieuwe locatie.
OPLAADSTATION (ROOD) knipperen	Voorbumper kan vastgelopen zijn. Reinig de bumper en zorg dat hij vrij kan bewegen.
REINIGEN (ROOD) + OPLAADSTATION (ROOD) knipperen	Robot stofbak is verwijderd en moet opnieuw bevestigd worden.
OPLAADSTATION (ROOD) + ! (ROOD) knipperen	Zijborstel zit vast. Verwijder het afval in de zijborstels.
REINIGEN (ROOD) + OPLAADSTATION (ROOD) + ! (ROOD) knipperen	Een stuurwiel is vastgelopen. Reinig de wieltjes en verwijder het vuil dat om de assen zit gewikkeld.
REINIGEN (WIT) + OPLAADSTATION (ROOD) + ! (ROOD) knipperen	Wielmotor codeerfout. Schakel hem uit en vervolgens weer in.
REINIGEN (WIT) + ! (ROOD) knipperen	Blokkade in borstel. Verwijder het afval uit de borstel.
REINIGEN (ROOD) + OPLAADSTATION (WIT) + ! (ROOD) knipperen	Er is een probleem opgetreden tijdens het opstarten. Schakel hem uit en vervolgens weer in.
REINIGEN (WIT) + OPLAADSTATION (ROOD) knipperen	Robot kan oplaadstation niet vinden. Pak uw robot op en zet hem op het station.
BATTERIJICOONTJE (ROOD) knippert	Batterij is bijna leeg en moet opgeladen worden. Als uw robot niet in staat is om zich aan het station te koppelen, plaats de robot dan handmatig op het station.
REINIGEN (ROOD) knipperen **+ DOCK (WIT)** knipperend afwisselend	Robot is vastgelopen. Verplaats de robot naar een vlakke ondergrond.
SCHOON (GEEL)	Het vloeistofreservoir van de Vac & Mop 2-in-1 stofbak is leeg. Vul bij alvorens te reinigen.

Naam van sensor	Functionele beschrijving
Afgrond-sensor	Afgrondsensoren bewaken de afgrond door met behulp van aftasting met infraroodlicht vallen te voorkomen. Als er een neerwaartse trap aan de voorkant is (bijv. de hoogte van de witte grond is groter dan 50 mm, of die van de zwarte grond is groter dan 30 mm), dan overschrijdt de afleeswaarde van de sensor de vooraf ingestelde waarde en stopt de robot met vooruit bewegen.
Lidar-sensor	Lidar-sensor helpt de robot de omgeving in kaart te brengen via laseraftasting. De maximale detectieafstand is 8 m.
Muurvolgsensor	De muurvolgsensor detecteert de afstand tussen de objecten en de linkerkant van de robot door de TOF-aftasting. Detectieafstand is 30 mm.

LICENTIEOVEREENKOMST EINDGEBRUIKER VOOR SHARKNINJA SOFTWARE

BELANGRIJK: LEES DE ALGEMENE VOORWAARDEN VAN DEZE LICENTIEOVEREENKOMST ZORGVULDIG DOOR VOORDAT U VERDERGAAT MET HET GEBRUIKEN VAN DIT PRODUCT

Deze licentieovereenkomst voor eindgebruikers ("EULA") is een wettelijke overeenkomst tussen u en SharkNinja Operating LLC's ("SharkNinja", "ons" of "wij") voor [de]/[SharkNinja's] computersoftware die vooraf is geïnstalleerd op uw SharkNinja-apparaat, die u downloadt om het SharkNinja-apparaat vanaf uw telefoon of computer te bedienen, of die, in beide gevallen, beschikbaar wordt gesteld door middel van updates (de "Software"), evenals alle gedrukte, online of elektronische documenten die verband houden met de Software (de "Documentatie").

Wij verlenen u het recht om de Software en Documentatie te gebruiken onder de voorwaarden van deze Licentie. Wij verkopen de Software of Documentatie niet aan u. Wij blijven te allen tijde de eigenaren van de Software en de Documentatie.

Als u niet akkoord gaat met de voorwaarden van deze EULA, installeer of gebruik de Software, de Documentatie of het SharkNinja-apparaat dan niet. In dat geval kunt u het ongebruikte SharkNinja-apparaat aan ons retourneren voor een volledige terugbetaling. Dit heeft geen invloed op uw wettelijke rechten om goederen terug te sturen naar uw leverancier als u van gedachten verandert of als ze defect zijn, of op de voorwaarden van onze afzonderlijke fabrieksgarantie, indien van toepassing.

1. LICENTIEVERLENING.

Installatie en gebruik. In ruil voor uw akkoord om te voldoen aan de voorwaarden van deze EULA, verleent SharkNinja u het recht om de Software en Documentatie te gebruiken, en om enige gratis aanvullende softwarecode of update van de Software te ontvangen en te gebruiken die "patches" en correcties van fouten bevat, zoals deze van tijd tot tijd door de Licentiegever kunnen worden verstrekt, uitsluitend ten behoeve van het huishoudelijke gebruik van het SharkNinja-apparaat waarvoor de Software is geleverd.

2. BESCHRIJVING VAN ANDERE RECHTEN EN BEPERKINGEN.

2.1. Onderhoud van copyrightverklaringen. U mag geen enkele copyright-informatie verwijderen of wijzigen op enige exemplaren van de Software en Documentatie.

2.2. Kopiëren en verspreiden. U mag geen kopieën van de Software of de Documentatie maken of verspreiden onder derden.

2.3. Verbod op reverse engineering, decompilatie en demontage. U heeft geen toestemming voor reverse engineering, decompilatie of demontage van de Software, behalve en uitsluitend indien dergelijke activiteiten, ondanks deze beperking, uitdrukkelijk zijn toegestaan door de toepasselijke wetgeving.

2.4. Verhuur. U mag de Software of de Documentatie niet verhuren, leasen of uitlenen zonder schriftelijke toestemming van SharkNinja.

2.5. “Niet voor wederverkoop” software. Software aangemerkt als “Not for Resale” of “NFR” (niet voor wederverkoop) mag niet opnieuw worden verkocht, overgedragen of gebruikt voor andere doeleinden dan demonstraties, testen of evaluaties.

2.6. Ondersteunende diensten. SharkNinja kan u ondersteuningsdiensten leveren met betrekking tot de Software of uw SharkNinja-apparaat (de "Ondersteunende diensten"). Elke aanvullende softwarecode die aan u geleverd wordt als onderdeel van de Ondersteunende diensten zal beschouwd worden als onderdeel van de Software en vallen onder de algemene voorwaarden van deze EULA.

2.7. Eigendom van de Software. SharkNinja behoudt het eigendom van alle intellectuele eigendomsrechten met betrekking tot de Software en de Documentatie.

2.8. Naleving van de toepasselijke wetten. U dient zich te houden aan alle toepasselijke wetten met betrekking tot het gebruik van de Software en de Documentatie.

3. UPDATES.

SharkNinja kan de Software upgraden of bijwerken, of van u verlangen dat u de Software upgradet of bijwerkt, op voorwaarde dat de Software altijd overeenkomt met de beschrijving ervan die wij aan u hebben verstrekt voordat u uw SharkNinja-apparaat kocht. Deze EULA is van toepassing op alle upgrades of updates die door SharkNinja worden geleverd ter vervanging en/of aanvulling van de Software die vooraf op uw SharkNinja-apparaat is geïnstalleerd, tenzij een dergelijke upgrade vergezeld gaat van een aparte licentieovereenkomst voor eindgebruikers, in welk geval de voorwaarden van die licentieovereenkomst voor eindgebruikers van toepassing zijn.

4. GEGEVENS EN PRIVACY.

SharkNinja is toegewijd om uw privacy te waarborgen door hoge eerlijkheids- en integriteitsnormen te handhaven en te voldoen aan de geldende wetten op het gebied van gegevensbescherming. We zijn toegewijd om onze klanten te informeren over hoe we de informatie die we over u verzamelen gebruiken via uw gebruik van onze websites of de Software. Ons privacybeleid staat beschreven in het privacybeleid van SharkNinja, zoals ook in aparte verklaringen die bij de app, het product of de dienst geleverd worden op het moment van aanschaffen of downloaden. Uw gegevens worden te allen tijde behandeld in overeenstemming met het privacybeleid van SharkNinja dat geïntegreerd is in deze EULA en bekeken kan worden via de volgende url: https://ninjakitchen.co uk/systempage.privacypolicy.pagelet2-page-cms-systempage.privacyPolicy.pagelet2-Page. Lees ons Privacybeleid en alle andere relevante privacyverklaringen zorgvuldig door om te begrijpen hoe uw persoonlijke gegevens worden verzameld, verwerkt en gedeeld door SharkNinja, en wat uw rechten met betrekking tot dergelijke gegevens zijn.

5. APPLICATION LIBRARIES EN EMBEDDED SOFTWARE VAN DERDEN

5.1 U erkent dat Ayla Networks, Inc. ("Ayla") bepaalde applicatiebibliotheken heeft geleverd die ingebed zijn in de Software ("Ayla Application Libraries") en SharkNinja in staat stelt om te verbinden met de Ayla Cloud Service ("Ayla Embedded Software").

5.2 U mag de Ayla Aplication Libraries alleen gebruiken als geïntegreerd onderdeel van de Software, ongewijzigd en in de vorm zoals die aan u is geleverd.

5.3 U zult de Ayla Embedded Software niet gebruiken, tenzij als geïntegreerd onderdeel van uw SharkNinja-apparaat, ongewijzigd en in de vorm zoals die aan u is geleverd.

5.4 U heeft geen toestemming voor reverse engineering, decompilatie of demontage van de Ayla Application Libraries of de Ayla Embedded Software, behalve en uitsluitend als dergelijke activiteiten uitdrukkelijk zijn toegestaan door de toepasbare wetten, niettegenstaande deze beperking.

5.5 SharkNinja behoudt het eigendom van alle intellectuele eigendomsrechten met betrekking tot de Ayla Application Libraries en de Ayla Embedded Software die in de Software is opgenomen.

5.6 U zult de Ayla Application Libraries of Ayla Embedded Software niet gebruiken voor ongeautoriseerde toegang tot of gebruik van de systemen/diensten van SharkNinja's andere licentieverleners; en u zult geen virussen, wormen, Trojaanse paarden, tijdbommen, spyware, malware, cancelbots, passieve verzameltechnieken, robots, datamining-software, of andere schadelijke of invasieve software of programma's introduceren in de systemen/diensten van de andere licentieverleners van SharkNinja.

5.7 U zult de Ayla Application Libraries of Ayla Embedded Software niet gebruiken om veiligheidsfuncties, authentificatiefuncties of andere functies te schaden of te vermijden die beperkingen oplegt met betrekking tot het gebruik van, of de toegang tot, de systemen/diensten van de andere licentieverleners van SharkNinja.

5.8 U zult de kwetsbaarheid van de systemen/diensten van de andere licentieverleners van SharkNinja niet testen, aanvallen, scannen of op de proef stellen.

5.9 SharkNinja's andere licentiegevers van de Software, Ayla Application Libraries en de Ayla Embedded Software zijn de uitdrukkelijke derde begunstigden van deze EULA, en de bepalingen van dit gedeelte van de EULA worden uitdrukkelijk gemaakt ten gunste van dergelijke licentieverleners en kunnen worden afgedwongen door dergelijke licentieverleners.

6. BEËINDIGING. Onverminderd eventuele andere rechten, kan SharkNinja deze EULA beëindigen als u wezenlijk of aanhoudend inbreuk maakt op deze EULA en dit niet rechtzet (indien dit mogelijk is) binnen 14 dagen na de betekening van een schriftelijke kennisgeving waarin u wordt verzocht dit te doen. Bij beëindiging, om welke reden dan ook, komen alle rechten die u onder deze EULA zijn verleend te vervallen, dient u alle activiteiten die onder deze EULA zijn toegestaan te stoppen en dient u de Software onmiddellijk te verwijderen van alle computerapparatuur die in uw bezit is en moet u alle kopieën van de Software die op dat moment in uw bezit, bewaring of beheer zijn onmiddellijk vernietigen of aan ons retourneren (naar onze keuze).

7. ONZE VERANTWOORDELIJKHEID VOOR VERLIES EN SCHADE DIE CONSUMENTEN LIJDEN.

7.1 De Software is alleen bedoeld voor huishoudelijk en privégebruik. Als u de Software voor commerciële of zakelijke doeleinden of voor doorverkoop gebruikt, zijn wij niet aansprakelijk jegens u voor enig verlies van winst, verlies van zaken, bedrijfsonderbreking of verlies van zakelijke kansen.

7.2 U erkent dat de Software niet is ontwikkeld om aan uw individuele eisen te voldoen en dat het derhalve uw verantwoordelijkheid is om ervoor te zorgen dat de Software zoals beschreven in de Documenten aan uw eisen voldoet.

7.3 Wij zijn verantwoordelijk voor door u geleden verlies of schade die een voorzienbaar gevolg is van het niet naleven van deze EULA of het niet inzetten van redelijke zorg en vaardigheden. Wij zijn echter niet verantwoordelijk voor enig verlies of enige schade die niet voorzienbaar is, behalve zoals uiteengezet in 7.3 tot 7.4 hieronder. Verlies of schade is voorzienbaar als het duidelijk is dat het zal optreden of als, op het moment dat deze EULA van kracht werd, zowel u als wij wisten dat het zou kunnen gebeuren.

7.4 Als defecte digitale inhoud die wij hebben geleverd een apparaat of digitale inhoud van u beschadigt, dan zullen wij, in overeenstemming met artikel 46 van de Consumer Rights Act 2015, de schade repareren of u een vergoeding betalen. Wij zijn echter niet aansprakelijk voor schade die u had kunnen vermijden door ons advies op te volgen om een gratis aangeboden update of upgrade toe te passen of voor schade die is veroorzaakt doordat u de installatie-instructies niet correct hebt opgevolgd of niet hebt voldaan aan de door ons geadviseerde minimale systeemvereisten.

7.5 Indien u het SharkNinja-apparaat rechtstreeks van SharkNinja of een van haar groepsmaatschappijen hebt gekocht, kunnen wij of onze groepsmaatschappij, als verkoper, jegens u verantwoordelijk zijn onder het verkoopcontract voor verlies of schade veroorzaakt door uw gebruik van de Software. U kunt hier onze verkoopvoorwaarden vinden: https://ninjakitchen.eu/terms-and-conditions . Als u het SharkNinja-apparaat van een ander bedrijf hebt gekocht, hebben zij mogelijk een vergelijkbare verantwoordelijkheid jegens u.

7.6 Veel SharkNinja-producten worden geleverd met een gratis fabrieksgarantie. Als u verlies of schade lijdt als gevolg van het gebruik van de Software, kunt u mogelijk aanspraak maken op de garantie. U kunt hier onze garantievoorwaarden vinden: https://ninjakitchen.com/support/hc/en-gb/articles/360013838359-Ninja-Guarantee-Terms-Conditions.

7.7 Wij sluiten onze aansprakelijkheid jegens u niet uit en beperken deze op geen enkele wijze indien het onrechtmatig zou zijn om dit te doen. Dit omvat ook aansprakelijkheid voor overlijden of persoonlijk letsel veroorzaakt door onze nalatigheid of de nalatigheid van onze werknemers, vertegenwoordigers of onderaannemers of voor fraude of een misleidende voorstelling van zaken.

8. **TOEPASSELIJK RECHT EN RECHTSGEBIED**. Deze EULA valt onder het Engelse recht en u kunt een juridische procedure met betrekking tot de producten aanhangig maken bij de Engelse rechtbanken. Als u in Schotland woont, kunt u bij zowel de Schotse als de Engelse rechtbanken een juridische procedure met betrekking tot de producten aanhangig maken. Als u in Noord-Ierland woont, kunt u bij zowel de Noord-Ierse als de Engelse rechtbanken een juridische procedure met betrekking tot de producten aanhangig maken.

9. **TOEKENNING**. Wij kunnen onze rechten en verplichtingen uit hoofde van deze EULA overdragen aan een andere organisatie. Wij zullen u altijd schriftelijk op de hoogte stellen als dit gebeurt en ervoor zorgen dat de overdracht geen invloed heeft op uw rechten onder de EULA.

Shark | NINJA

TWEE (2) JAAR BEPERKTE GARANTIE RV2620WAEU

Als een klant een product in het Verenigd Koninkrijk koopt, kan deze aanspraak maken op wettelijke rechten t.a.v. de kwaliteit van het product (uw 'wettelijke rechten').

U kunt uw winkelier aan deze rechten houden. Echter, bij Shark® zijn we zo overtuigd van de kwaliteit van onze producten, dat wij de producteigenaar bij registratie een fabrieksgarantie van twee jaar geven. Deze voorwaarden hebben alleen betrekking op onze fabrieksgarantie - uw wettelijke rechten blijven hierbij gelden.

De onderstaande voorwaarden beschrijven de vereisten en omvang van onze garantie. Ze hebben geen invloed op uw wettelijke rechten of de verplichtingen van de verkoper van het product en uw overeenkomst met laatstgenoemde.

Shark®-garanties

Een huishoudelijk apparaat, zoals een robotstofzuiger, is een aanzienlijke investering. Uw nieuwe apparaat moet het zo lang mogelijk goed doen. De garantie bij het apparaat is een belangrijke indicator en laat zien hoeveel vertrouwen de fabrikant in zijn product heeft en in de kwaliteit hiervan.

Ieder apparaat van Shark® wordt geleverd met garantie die onderdelen en arbeidskosten dekt. De helpdesk van onze klantenservice (0800 862 0453) is bereikbaar van maandag t/m vrijdag tussen 09.00 en 18.00 uur. Het telefoonnummer is gratis en u wordt direct doorverbonden met een medewerker van Shark®. U kunt ook online ondersteuning vinden op www.sharkclean.eu.

Hoe registreer ik mijn uitgebreide Shark®-garantie?

U kunt uw garantie binnen 28 dagen na aankoop online registreren. Om tijd te besparen, hebt u de volgende informatie over uw apparaat nodig:

• Datum van aankoop van het apparaat (aankoop- of ontvangstbewijs).

Ga naar www.sharkclean.eu/register-guarantee om online te registreren. Producten die rechtstreeks bij Shark® zijn gekocht, worden automatisch geregistreerd.

Wat valt er onder de gratis garantie van Shark®?

Reparatie of vervanging van uw Shark®-apparaat (naar eigen goeddunken van Shark), inclusief alle onderdelen en arbeid. Een garantie van Shark® is een aanvulling op uw wettelijke rechten als klant.

Wat zijn de voordelen van het registreren van mijn gratis Shark®-garantie?

Als u uw garantie registreert, hebben wij uw gegevens bij de hand, in het geval wij contact met u op moeten nemen. U kunt ook tips en adviezen ontvangen over hoe u het meest optimale resultaat kunt halen uit uw robotstofzuiger van Shark® en op de hoogte worden gehouden van de laatste technologieën en introducties van Shark®.

Als u uw garantie online registreert, krijgt u onmiddellijk een bevestiging dat wij uw gegevens hebben ontvangen.

Hoelang krijg ik garantie op een nieuw apparaat van Shark®?

Ons vertrouwen in ons ontwerp en onze kwaliteitscontrole betekent dat uw nieuwe Shark®-robotstofzuiger na registratie twee jaar garantie heeft.

Waar kan ik originele onderdelen en hulpstukken van Shark® kopen?

Onderdelen en accessoires van Shark® zijn ontworpen door dezelfde engineers die uw Shark®-robotstofzuiger hebben gemaakt. U vindt een uitgebreid assortiment Shark®-onderdelen, -reserveonderdelen en -accessoires voor alle apparaten van Shark® op www.sharkclean.eu

Houd er rekening mee dat schade die is veroorzaakt door het gebruik van niet-originele Shark®-reserveonderdelen niet onder de garantie valt.

Wat valt er niet onder de gratis garantie van Shark®?

1. Normale slijtage van onderdelen die regelmatig onderhoud en/of vervanging vereisen om de goede werking van uw apparaat te garanderen vallen niet onder deze garantie. Vervangingsonderdelen zijn te koop op sharkclean.eu

2. Elk apparaat waarmee is geknoeid of dat is gebruikt voor commerciële doeleinden.

3. Onbedoelde schade, fouten veroorzaakt door nalatig gebruik en onderhoud, verkeerd gebruik, nalatigheid, onachtzame bediening of gebruik van de robotstofzuiger dat niet overeenkomt met wat er in het instructieboekje van Shark® staat. Dit boekje wordt met het apparaat meegeleverd.

TWEE (2) JAAR BEPERKTE GARANTIE RV2620WAEU/AV2820VEEUWH

4. Het gebruik van onderdelen die niet gemonteerd of geïnstalleerd zijn overeenkomstig de bedieningsinstructies.

5. Verkeerde installatie (behalve als het door Shark® is geïnstalleerd).

6. Reparaties of wijzigingen uitgevoerd door derden niet zijnde Shark of vertegenwoordigers van Shark.

ZORGVULDIG DOORLEZEN EN BEWAREN VOOR TOEKOMSTIG GEBRUIK.
Deze instructies zijn bedoeld om u te helpen uw Shark Robot topprestaties te laten leveren.

SharkNinja Europe Ltd,
1st/2nd Floor Building 3150,
Thorpe Park,
Century Way,
Leeds, Engeland,
LS15 8ZB

SharkNinja Germany GmbH,
Rotfeder-Ring 9,
60327 Frankfurt am Main, Duitsland

www.sharkclean.eu

De afbeeldingen kunnen afwijken van het werkelijke product. Wij streven er constant naar om onze producten te verbeteren; daarom zijn de specificaties in dit document onderhevig aan wijzigingen zonder voorafgaande kennisgeving.

MERKNADER

VIKTIGE SIKKERHETSINSTRUKSJONER

LES NØYE FØR BRUK • KUN TIL HJEMMEBRUK

Hvis ladekabelstøpselet ikke sitter helt i stikkontakten, må du snu støpselet. Ta kontakt med en kvalifisert elektriker hvis det fortsatt ikke passer. IKKE bruk kraft eller endre det for å få det til passe inn i stikkontakten.

⚠ ADVARSEL

For å redusere fare for brann, elektrisk støt, personskade eller skade på eiendom:

GENERELLE ADVARSLER

Ved bruk av elektriske apparater og maskiner skal visse grunnleggende forholdsregler alltid følges, inkludert følgende:

1. Dette apparatet består av en robotgulvstøvsuger og ladebase med strømforsyning. Disse komponentene inneholder elektriske koblinger, elektriske ledninger og bevegelige deler som kan utgjøre en risiko for brukeren.
2. Plasser ledningene fra andre apparater unna området som skal rengjøres.
3. Kontroller alle deler nøye for eventuelle skader før hver bruk. Hvis en del er skadet, skal den ikke brukes.
4. Bruk kun identiske erstatningsdeler som kan finnes på sharkclean.com
5. Denne robotgulvstøvsugeren inneholder ingen deler som kan sendes på service.
6. Bruk kun som beskrevet i bruker-veiledningen levert på sharkclean.com. **IKKE** bruk robotgulvstøvsugeren til noe annet formål enn de som er beskrevet i brukerveiledningen.
7. Med unntak av filtrene, støvdekslene og putene, må du **IKKE** utsette noen deler av robotgulvstøvsugeren for vann eller andre væsker.
8. **IKKE** putt hendene inn i noen av åpningene i basen eller roboten.

ADVARSLER FOR BRUK

9. Denne enheten kan brukes av barn som er åtte år eller eldre og av personer med reduserte fysiske, sensoriske eller mentale evner, eller mangel på erfaring og kunnskap, hvis de har tilsyn eller gis veiledning om bruken av enheten på en sikker måte og forstår farene som er involvert.
   a) Barn skal ikke leke med apparatet.
   b) Rengjøring og vedlikehold skal ikke utføres av barn uten tilsyn.
10. For å minimere risikoen for at roboten beveger seg utenfor en utrygg grense (trapper/avsatskanter, peiser, vannfarer), etablere disse områdene som forbudte soner ved å bruke kartleggingsfunksjonen i SharkClean®-mobil-appen. Når du har angitt grensene, kjører du støvsugeren for å visuelt bekrefte at innstillingene effektivt hindrer roboten i å passere utover den angitte grensen. Juster innstillinger etter behov.
11. Slå alltid av robotgulvstøvsugeren før du setter inn eller fjerner filteret, støvbeholderen eller sidebørstene.
12. **IKKE** håndter plugg, ladestasjon, ladekabel eller robotgulvstøvsugeren med våte hender. Rengjøring og vedlikehold skal ikke utføres av barn uten tilsyn.
13. **IKKE** bruk robotgulvstøvsugeren uten støvbeholderen, filteret, børsterullen og sidebørsten på plass.
14. **IKKE** skad ladeledningen:
    a) **IKKE** trekk eller bær ladestasjonen etter ledningen eller bruk ledningen som et håndtak.
    b) **IKKE** koble fra ved å trekke i ledningen. Grip selve pluggen, ikke ledningen.
    c) **IKKE** lukk en dør over ledningen, trekk ledningen rundt skarpe hjørner eller etterlat ledningen i nærheten av oppvarmede overflater.
15. **IKKE** stikk gjenstander inn i munnstykke eller tilbehørsåpninger. **IKKE** bruk med noen av åpningene blokkert – hold åpningene frie for støv, lo, hår og annet som kan hindre luftstrømmen.
16. **IKKE** bruk robotgulvstøvsugeren hvis luftstrøm er begrenset. Hvis luftbaner blokkeres, må du slå av støvsugeren og fjerne alle hindringer før enheten skrus på igjen.
17. Hold alle støvsugeråpninger borte fra hår, ansikt, fingre, utildekte føtter eller løse klær.
18. **IKKE** bruk robotgulvrenseren hvis den ikke fungerer som den skal eller har blitt mistet i gulvet, skadet, satt igjen utendørs eller blitt mistet i vann.
19. **IKKE** plasser robotgulvstøvsugeren på ustabile overflater,
20. Hvis robotgulvstøvsugeren ikke starter fra ladestasjonen, må den plasseres mint 45 cm unna trapper eller avsatser.
21. **IKKE** bruk til å plukke opp:
    a) Væskesøl.
    b) Store gjenstander.
    c) Harde eller skarpe objekter (glass, spikre, skruer eller mynter).
    d) Store mengder støv (gipsstøv, peisaske eller glør).
    e) Rykende eller brennende objekter (varmt kull, sigarettsneiper eller fyrstikker).
    f) Brennbare eller lettantennelige materialer (lightervæske, bensin eller parafin).
    g) Giftige materialer (høye konsentrasjoner av klor, blekemiddel, høye konsentrasjoner av ammoniakk eller avløpsrens).
22. **IKKE** bruk i følgende områder:
    a) Utendørsområder nær peiser med åpne tilganger.
    b) Områder som er innelukket og som kan inneholde eksplosive eller giftige gasser eller damp (lightervæske, bensin, parafin, malingstynner, møllbestandige substanser eller brennbart støv).
    c) I et område med en varmeovn.
    d) Nær peiser med uhindrede innganger.
23. Slå av robotgulvstøvsugeren før justering, rengjøring, vedlikehold eller feilsøking.
24. La alle filtre lufttørke helt før du setter dem tilbake i robotgulvstøvsugeren for å hindre at væske trekkes inn i de elektriske delene.
25. **IKKE** modifiser eller forsøk å reparere robotgulvstøvsugeren eller batteriet selv, bortsett fra som indikert i denne brukerveiledningen. **IKKE** bruk støvsugeren dersom den har blitt modifisert eller skadet.
26. Fjern all væske som er sølt eller har lekket ut fra ladestasjonens landematte, basen eller gulvet, da det kan medføre fare for elektrisk støt.
27. Sjekk etter lekkasjer når du fyller på tanken, da sølte væsker utgjør sklifare og kan forårsake elektrisk støt. Hvis tanken er skadet, må det skiftes ut.
28. Vær forsiktig når du går på moppede gulv, da de kan være glatte mens de er fuktige.
29. For at robotgulvstøvsugerens klippesensorer skal fungere ordentlig, må alle løpere, matter, tepper eller små terskler (som på sikkerhetsgrinder for barn) være 20 cm fra trapper (eller de må strekke seg kontinuerlig og gå over kanten på trappene). Hvis en løper, matte, et teppe eller en liten terskel er mindre enn 20 cm fra trappene og ikke kan flyttes, må du bruke en forbudt sone for å blokkere trappen.
30. **IKKE** bruk som tilbehør til strømverktøy for støvoppsamling.
31. **IKKE** bruk støvsugeren på en våt overflate. (med mindre det er en WD-støvsuger)
32. **IKKE** bruk støvsugeren i et rom der en nyfødt eller et barn sover.
33. **IKKE** bruk støvsugeren i et område der det er tente stearinlys eller skjøre gjenstander på gulvet som skal rengjøres.
34. **IKKE** bruk støvsugeren i et rom som har tente stearinlys på møbler som støvsugeren kan treffe eller støte på ved et uhell.
35. **IKKE** la barn sitte på støvsugeren.

BATTERIBRUK

36. Batteriet er strømkilden til støvsugeren. Les og følg alle ladeinstruksjoner grundig.
37. For å forhindre utilsiktet start, sikre at støvsugeren er slått av før du plukker den opp eller bærer den.
38. Bruk **KUN** Shark® ladestasjon XDRV2600WAEU og bruk kun batteri RVBAT850 (EUK) 26 V. Bruk av andre batterier eller batteriladere enn angitt kan medføre brannfare.
39. Hold batteriet vekk fra metallgjenstander som binders, mynter, nøkler, spikre eller skruer. Å kortslutte batteriterminalene sammen øker risikoen for brann eller brannskader.
40. Ved feil bruk kan væske lekke ut fra batteriet. Unngå kontakt med denne væsken, da den kan forårsake irritasjon eller brannskader. Skyll av med vann hvis det likevel skulle oppstå kontakt. Oppsøk medisinsk hjelp dersom væsken kommer i kontakt med øynene.
41. Robotgulvstøvsugeren skal ikke lagres, lades eller brukes ved temperaturer under 10 °C eller over 40 °C. Forsikre deg om at batteriet og støvsugeren har nådd romtemperatur før lading eller bruk. Hvis du utsetter roboten eller batteriet for temperaturer utenfor dette området, kan det skade batteriet og øke risikoen for brann.
42. **IKKE** eksponer robotgulvstøvsugeren eller batteriet for flammer eller temperaturer over 130 °C, da dette kan forårsake eksplosjon.
43. Ikke-oppladbare batterier kan ikke lades opp igjen.

FORBUDTE SONER

44. Bruk alltid forbudte soner rundt reflektive gulvbelegg og overflater.
45. Forbudte soner skal alltid brukes i nærheten av teppebelagte trapper.
46. **IKKE** bruk forbudte soner innen 3 meter fra ladestasjonen.

LASER-ADVARSEL

47. Dette produktet har en laser i klasse 1. Den er trygg under rimelige forutsigbare forutsetninger (som definert i brukerveiledningen). Slå alltid av strømmen før du løfter robotgulvstøvsugeren eller utfører noen form for vedlikehold på den.
48. **IKKE** se direkte inn i laseren.

TA VARE PÅ DISSE INSTRUKSJONENE

For oppdaterte advarsler og forholdsregler, gå til **support.sharkclean.eu**

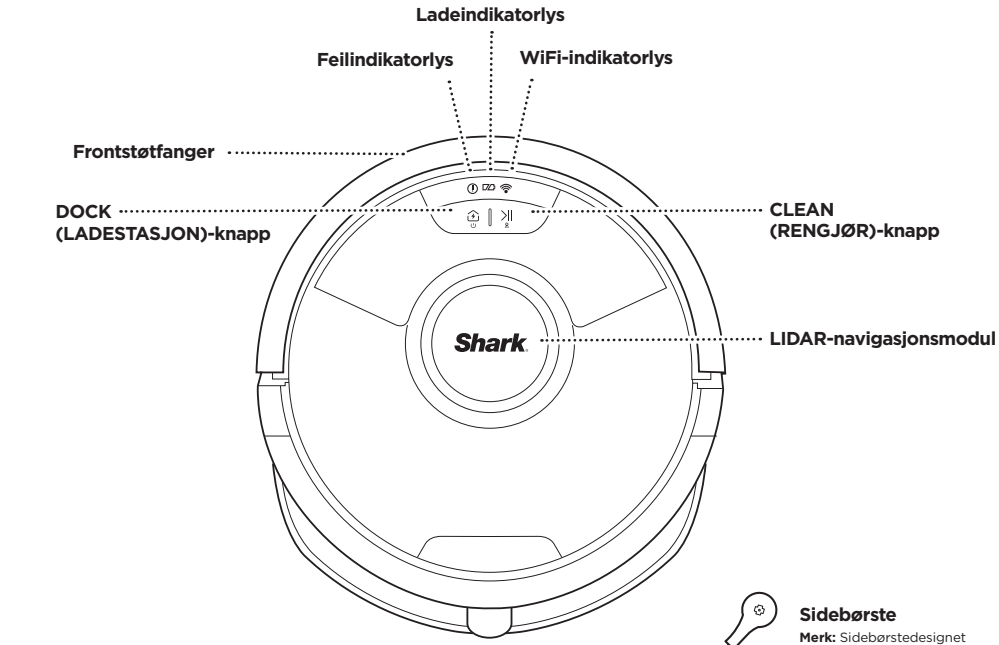

Sidebørste

Merk: Sidebørstedesignet kan variere

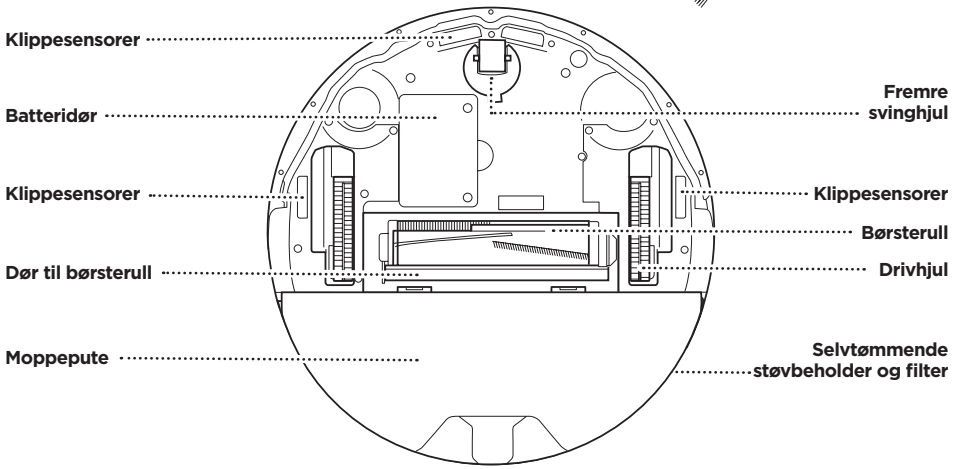

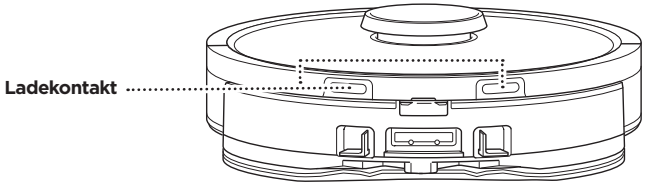

BLI KJENT MED DIN SHARK MATRIX™ PLUS 2-I-1 ROBOT

ROBOTENS STØVBEHOLDER

VAC OG MOP 2-i-1 støvbeholder

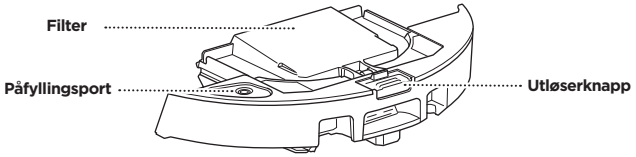

Holder på tørt rusk for støvsuging og vann for mopping

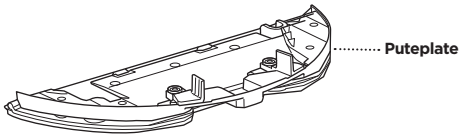

Holder på moppeputen og aktiverer moppemodus når festet til robotens støvbeholder

FORSIDE AV SELVTØMMENDE BASE

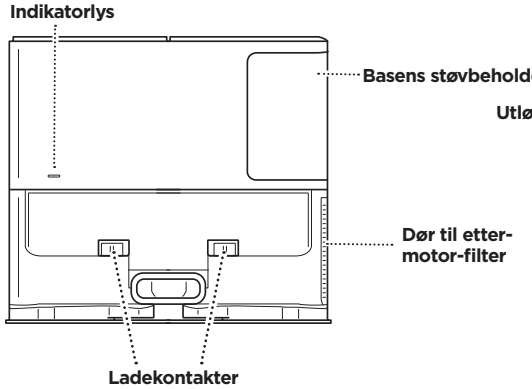

BAKSIDE AV SELVTØMMENDE BASE

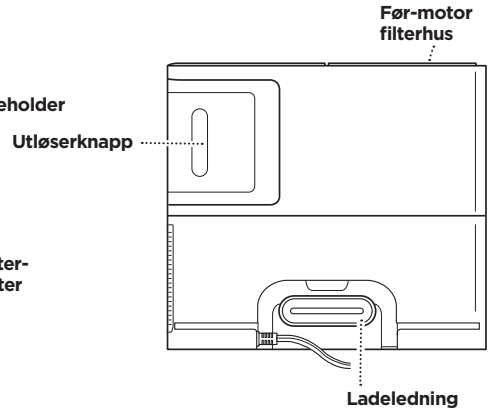

LANDEMATTE

(Denne siden opp)

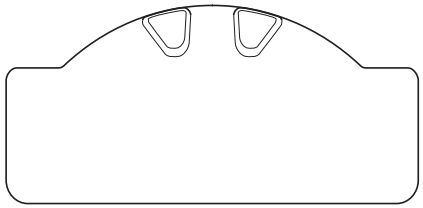

SELVTØMMENDE BASE

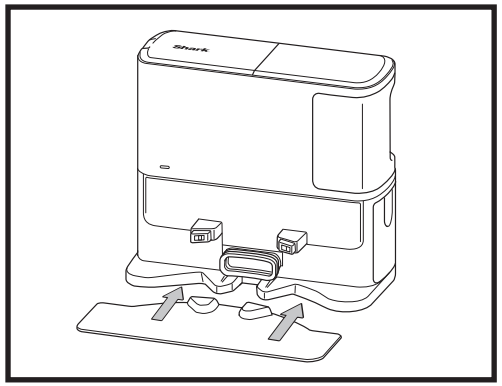

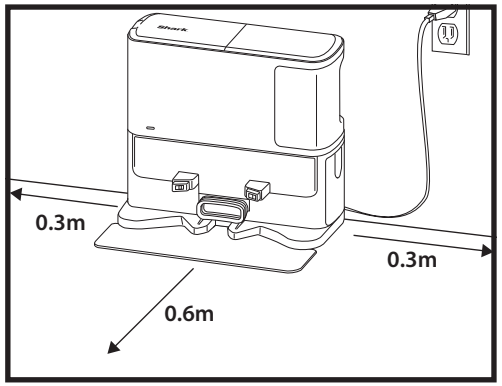

Plasser landematten på gulvet og juster den selvtømmende basen på toppen, slik at den festes på plass

- Velg et **permanent** sted for den **selvtømmende basen.** Fjern den beskyttende filmen fra roboten og basen.
- Plasser basen med baksiden mot en vegg på tom vegg. Velg et flatt underlag på et bart gulv, i et sentralt område med et **sterkt Wi-Fi-signal**. Ikke plasser basen mot varmekilder eller andre varmende elementer.
- **Fjern gjenstander** som er nærmere enn 30 cm fra hver side av basen, eller nærmere enn 45 cm fra fronten av basen.
- Koble basen til strøm. Indikatorikonet for basestrøm ( ) på øverste høyre side av basen **vil lyse opp når basen har strøm**.

Hvis basen flyttes etter oppsett, kan det hende at roboten ikke finner veien tilbake, og roboten må fullstendig kartlegge hjemmet ditt på nytt.

MONTERING AV SIDEBØRSTEN

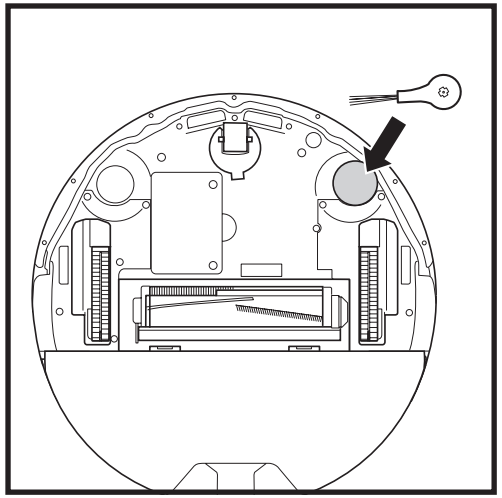

Trykk den medfølgende sidebørsten på den firkantede knaggen på bunnen av roboten. Børsten vil rotere med urviseren når den er riktig montert.

Merk: Sidebørstedesignet kan variere.

INDIKATORLYS FOR ROBOTENS BATTERI

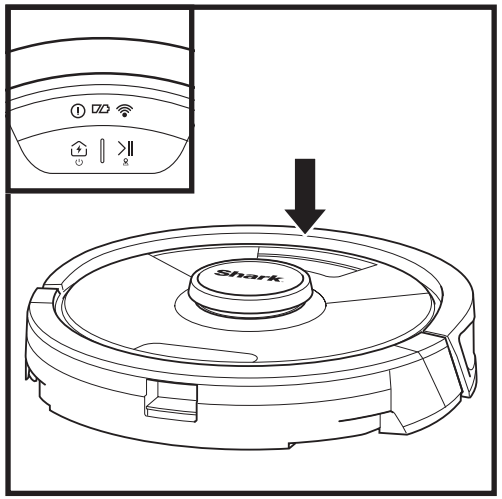

I bruk

Under lading (hvit)

Ingen ladning eller av

De hvite indikatorlampene viser hvor mye batteristrøm som er igjen.

Mens roboten lader, blinker begge de hvite LED-lampene. Når ladingen er fullført, vil begge lyse jevnt. Det kan ta opptil 6 timer å lade roboten helt.

Hvis roboten er inaktiv og borte fra ladestasjonen i 10 minutter, går den i **hvilemodus**. Indikatorlysene blir slått av, men batteriet og Wi-Fi-lysene forblir på i søvnmodus. Vekk opp roboten ved å trykke på en hvilken som helst knapp.

MERK: Hvis lav ladning-lyset blinker rødt, er det ikke nok batteristrøm for roboten til å gå tilbake til basen. Plasser roboten manuelt på basen.

TIPS: For å spare batteriets levetid dersom roboten ikke har blitt brukt på lang tid, slå av strømmen på roboten ved å trykke på DOCK (LADESTASJON)-knappen og hold den i 5–7 sekunder. Roboten skal lades på nytt minst én gang hver tredje måned.

LADING

VIKTIG: Shark Matrix™ plus 2-i-1 Robot har et forhåndsinstallert, oppladbart batteri. Lad det helt opp før du bruker det første gang. Det kan ta opptil 6 timer å lade helt opp.

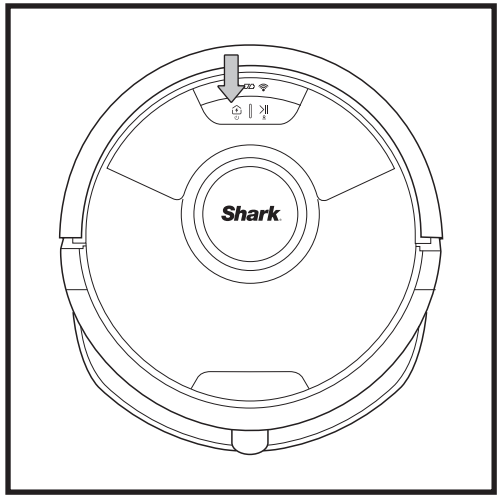

Slå PÅ roboten ved å trykke og holde nede DOCK (LADESTASJON)-knappen i 5–7 sekunder. Plasser roboten på basen for å lade. Roboten piper når ladingen begynner, og ladeindikatoren på basen lyser opp.

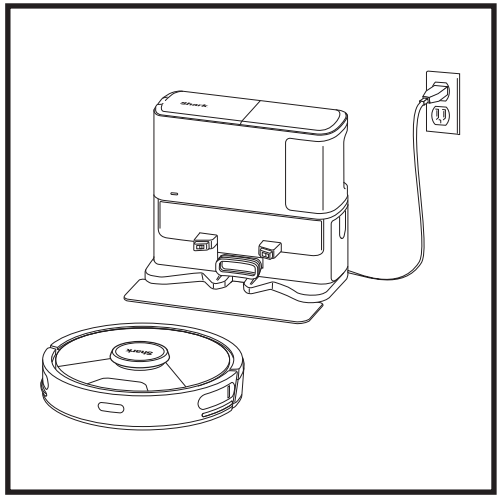

Når rengjøringssyklusen er fullført, eller hvis batteriet er lavt, vil roboten søke etter basen. Hvis roboten ikke kommer tilbake til basen, kan det hende at den er tom for strøm. Eller hvis den er i moppe-modus, kan det hende at basen er blokkert av et teppe.

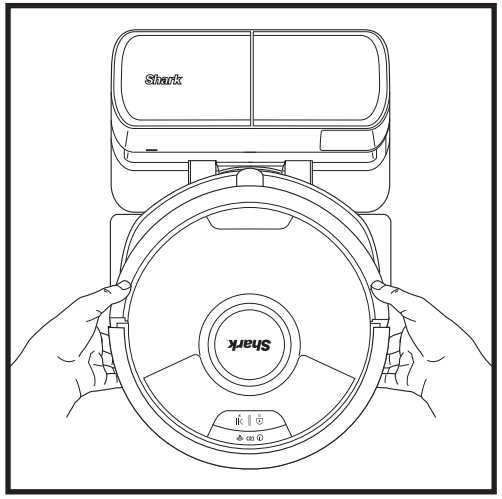

Roboten dokkes med **BAKSIDEN** til basen slik at den automatisk kan tømme seg selv.

MERK: Hvis roboten ikke har noe strøm og ikke kan komme seg tilbake til basen, må du plassere den der manuelt. Når du plasserer roboten på basen manuelt, må du forsikre deg om at **ladekontaktene** på baksiden av roboten berører de på basen. Når du plukker opp roboten, må du passe på at du ikke plasserer fingrene mellom støtfangeren og bunnen av roboten.

KNAPPER OG INDIKATORLYS

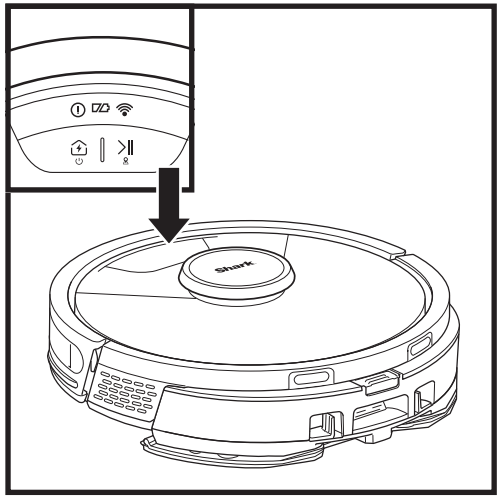

CLEAN (RENGJØR)-KNAPP

Trykk for å starte en rengjøringsøkt og trykk på nytt for å pause rengjøringsøkten. For å aktivere Matrix-rengjøring for å fokusere på et 1,5 meter x 1,5 meter område, trykk på og hold inne CLEAN (RENGJØR)-knappen i 5 sekunder.

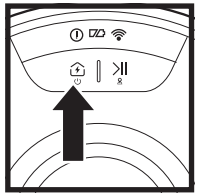

DOCK (LADESTASJON)-KNAPP

Trykk for å sende roboten tilbake til basen. For å slå av strømmen på roboten, ta den av den selvtømmende basen og trykk på og hold inne DOCK (LADESTASJON)-knappen på roboten i 5–7 sekunder.

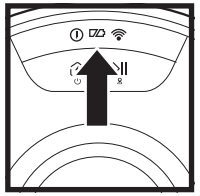

LADEINDIKATORLYS

Viser hvor mye strøm som er igjen i batteriet.

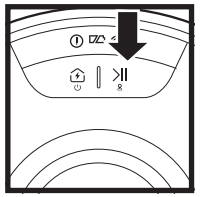

VÅTMOPP-INDIKATOR

Området over CLEAN (RENGJØR)-knappen lyser blått når væskebeholderen er riktig installert. CLEAN (RENGJØR)-knappen vil lyse gult hvis tanken er tom og må fylles på.

«!» FEILINDIKATOR

Se avsnittet om feilsøking for å se alle feilkoder.

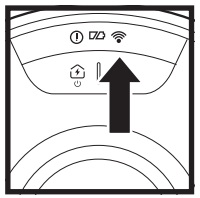

WI-FI-INDIKATOR

Hvitt lys: Koblet til Wi-Fi.

Rødt lys: Frakoblet.

Blinkende hvitt lyst: Oppsettsmodus.

Ingen lys på: Ikke satt opp ennå.

FORBERED HJEMMET DITT

Roboten bruker en rekke sensorer for å navigere rundt vegger, møbelben og andre hindringer mens den rengjør. For å forhindre at roboten går inn på områder du ikke ønsker at den skal gå inn på, kan du sette opp forbudte soner i appen. For best mulig resultat, forbered hjemmet som angitt nedenfor, og planlegg en daglig rengjøring for å sikre at alle gulvarealene blir regelmessig vedlikeholdt.

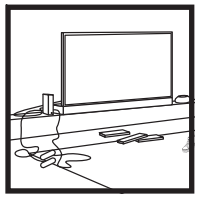

HINDRINGER
Fjern ledninger og små gjenstander som er under 11,5 cm i høyde og åpne indre dører for å sikre et komplett kart over hjemmet ditt.

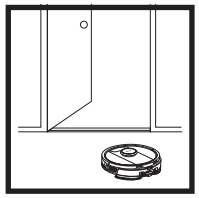

TERSKLER
Roboten din kan klatre over de fleste terskler for å komme seg fra rom til rom, men hvis én er for høy, sett opp en forbudt sone i appen for å blokkere den.

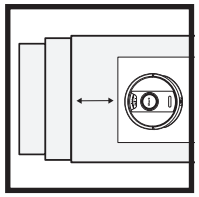

TRAPPER
For at robotens klippesensorer skal fungere ordentlig, må alle løpere, tepper eller små terskler (som på sikkerhetsgrinder for barn) være minst 20 cm fra trapper (eller de må strekke seg kontinuerlig og gå over kanten på trappene). Hvis en løper, matte eller et teppe eller en liten terskel er nær trappene og ikke kan flyttes, må du bruke en forbudt sone for å blokkere trappen.

OPPSETT AV TIDSPLAN
Mens roboten din gjør rent, ikke plukk den opp og flytt den, dette vil påvirke robotens navigering. Hvis du flytter ladebasen til et nytt sted, må du kartlegge hjemmet ditt på nytt. Dette påvirker robotens evne til å returnere til ladestasjonen når rengjøring er fullført.

UNNGÅ Å FLYTTE ROBOTEN ELLER BASEN
Mens roboten gjør rent, må du ikke plukke den opp og flytte den, da dette virker inn på robotens navigasjon. Hvis du flytter ladebasen til et nytt sted, må du kartlegge hjemmet ditt på nytt. Dette påvirker robotens evne til å returnere til ladestasjonen når rengjøring er fullført.

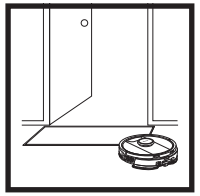

FJERN MATTER FRA DØRÅPNINGER UNDER MOPPING
Før mopping anbefaler vi å sette opp Carpet Zones (Teppesoner) i appen og flytte eventuelle tepper eller matter som blokkerer tilgang til gulvene du ønsker at roboten skal moppe.

MANUELL RENGJØRINGSMODUS

For å starte en rengjøringssyklus manuelt, trykk på **CLEAN (RENGJØR)**-knappen på roboten.
For å umiddelbart sende roboten tilbake til den selvtømmende basen, trykk på **DOCK (LADESTASJON)**-knappen.

Roboten dokkes med BAKSIDEN til basen slik at den automatisk kan tømme seg selv.

MATRIX CLEAN

Matrix Clean er målrettet dyprengjøring av et spesifikt rom eller punkt. En Matrix Clean kan aktiveres med SharkClean®-appen eller manuelt uten appen.
Matrix Clean med **SharkClean-appen:** For å sette opp en **Matrix Clean** med appen, velg et spesifikt rom eller punkt som skal rengjøres på kartet. Roboten rengjører dette målrettede området når det ønskes i et 1,5 m x 1,5 m område. Du kan også starte MatrixClean manuelt ved å plassere roboten på punktet som skal rengjøres, og deretter trykke på og holde inne **CLEAN (RENGJØR)**-knappen i 5 til 7 sekunder.

MERK: Husk å lade roboten helt før den første rengjøringen, slik at den kan utforske, kartlegge og rengjøre så mye av huset ditt som mulig. Det kan ta opptil 6 timer å lade roboten helt.

MERK: Unngå å flytte ladestasjonen. Hvis den flyttes, kan det hende at roboten ikke finner veien tilbake til ladestasjonen, og du må kartlegge hjemmet ditt på nytt. Hvis den flyttes under bruk, kan det hende at roboten ikke kan følge den intelligente rengjøringsbanen, eller finne veien tilbake til ladestasjonen.

BRUKE SHARK MATRIX™ PLUS 2-I-1 ROBOT

AI LASER NAVIGATION™

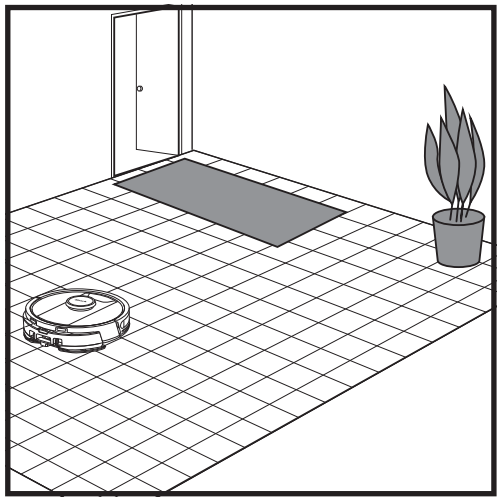

Etter at oppsettet er fullført, følg instruksjonene i appen for å hjelpe roboten til å gjennomføre en **Explore Run (Utforskningsøkt)** for å opprette et innledende kart over hjemmet ditt. Kontroller at den selvtømmende støvbeholderen er satt inn for Explore Run.

Roboten vil kjøre fra rom til rom for å identifisere vegger, møbler og andre hindringer mens den rengjør. Denne økten vil ta mindre tid enn en fullstendig rengjøring, da den ikke trenger å dekke hele gulvet.

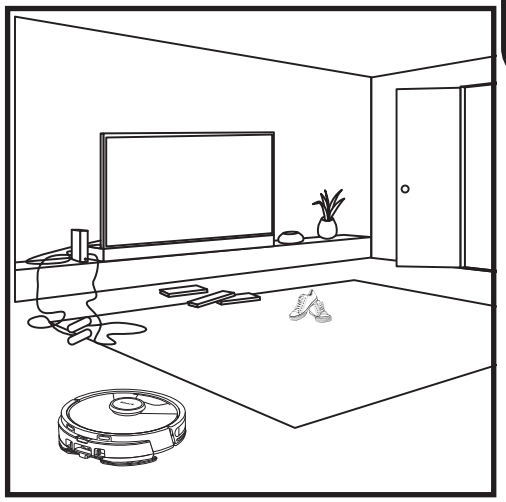

Robotens deteksjonsteknologi for gjenstander hjelper den til å navigere rundt hindringer som er høyere enn 11,5 cm. Fjern alle små objekter som kan forstyrre rengjøringsbanen til roboten.

Opprett forbudte soner i appen for å blokkere områder du ikke ønsker at roboten skal gå inn på.

OPPSETT AV KUN STØVSUGER

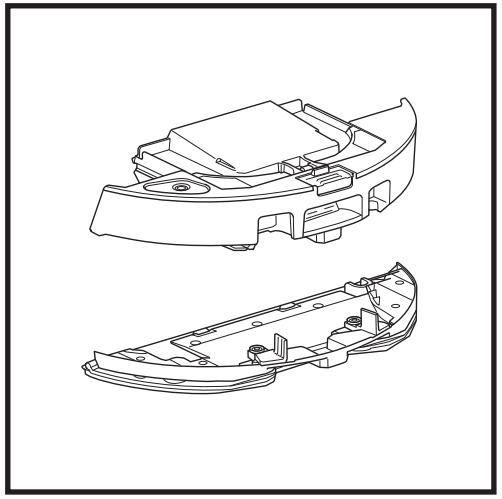

For å starte rengjøringer med kun støvsuger, fjern puteplaten fra robotens støvbeholder.

VAC OG MOP 2-I-1 RENGJØRINGSMODUS

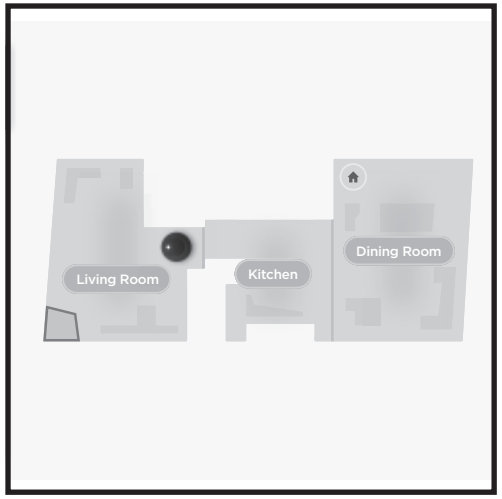

Rengjøring av hele hjemmet

For å starte en Vac og Mop-økt av hele hjemmet, trykk på CLEAN (RENGJØR)-knappen på roboten eller i appen. Roboten vil først rengjøre perimeterområder, og deretter endre til et rad-for-rad-mønster. Hvis væskebeholderen tømmes før hele hjemmet-økten er fullført, vil roboten ta en pause i opptil 10 minutter for å la deg fylle på beholderen før den returnerer til basen. Når hele hjemmet-økten er fullført, vil roboten returnere til basen sin.

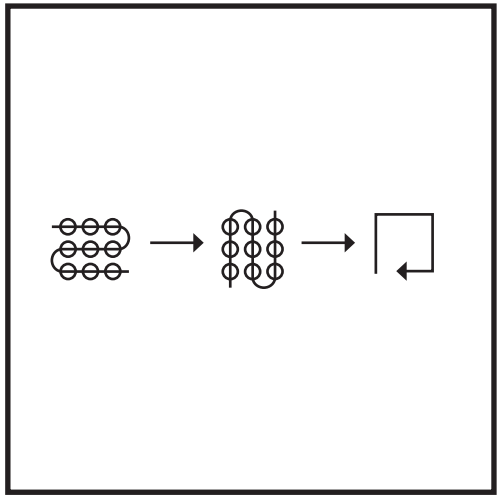

Spot Clean Matrix Mop

For å rengjøre et spesifikt 1,5 m x 1,5 m punkt, kan du plasse roboten i området som skal rengjøres, og deretter trykker på og holder inne CLEAN (RENGJØR)-knappen i 5 til 7 sekunder. Roboten vil rotere i et matrix-mønster når den støvsuger og mopper området. Spot Clean er også tilgjengelig gjennom appen.

RENGJØRINGSMODUSER FOR KUN STØVSUGER

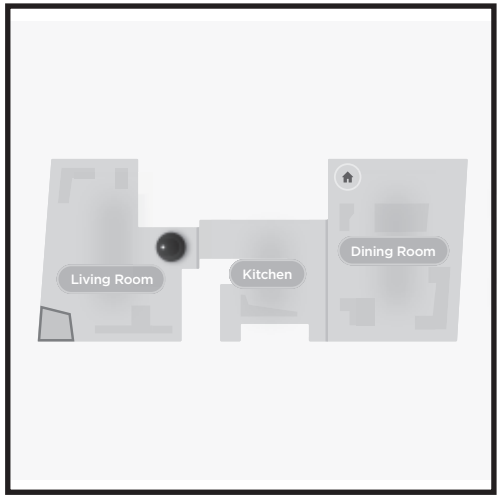

Rengjøring av hele hjemmet

For å aktivere en rengjøring av hele hjemmet når i kun støvsuger-modus, trykk på CLEAN (RENGJØR)-knappen på roboten eller i appen. Roboten vil først rengjøre perimeterområder, og deretter endre til et rad-for-rad-mønster.

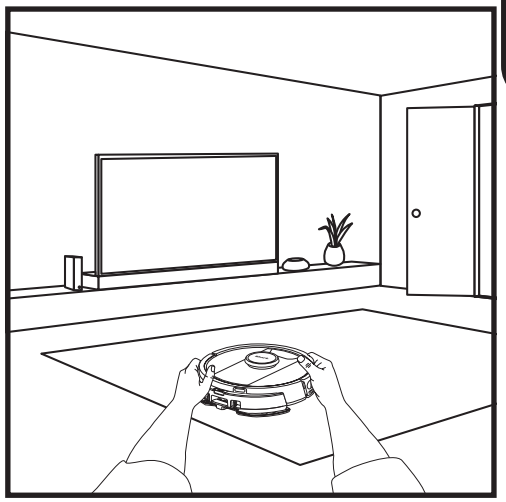

Single-Room Matrix Clean

Når roboten har opprettet et kart, kan du velge et spesifikt rom som den skal støvsuge i Matrix Clean-modus. Plasser roboten i rommet som skal rengjøres, og trykk deretter på CLEAN (RENGJØR)-knappen. Denne funksjonen er også tilgjengelig gjennom appen.

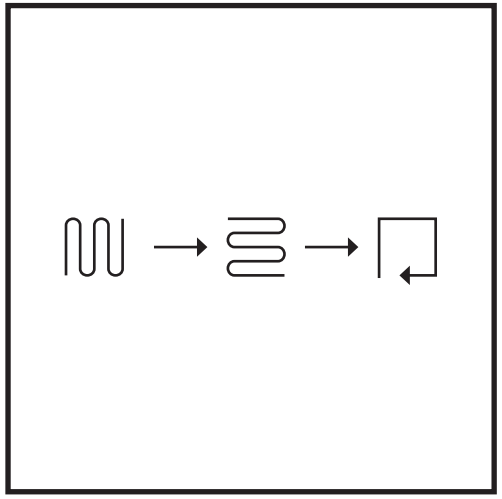

Spot Clean Matrix Clean

For å rengjøre et spesifikt 1,5 m x 1,5 m punkt, plasser roboten i området som skal rengjøres, og trykk og hold deretter CLEAN (RENGJØR)-knappen i 5 til 7 sekunder. Roboten vil rengjøre området i et matrix-mønster. Spot Clean er også tilgjengelig gjennom appen.

VAC OG MOP 2-I-1 OPPSETT

MERK: Før den kan moppe, **MÅ** roboten fullføre en **Explore Run (Utforskningsøkt)** med puteplaten fjernet. Etter Explore Run (Utforskningsøkt) har du muligheten til å sette opp Carpet Zones (Teppesoner) og verifisere disse teppene i appen med en Carpet Verification Run (Teppeverifiseringsøkt). Dette sikrer at roboten din unngår tepper i mopping-modus.

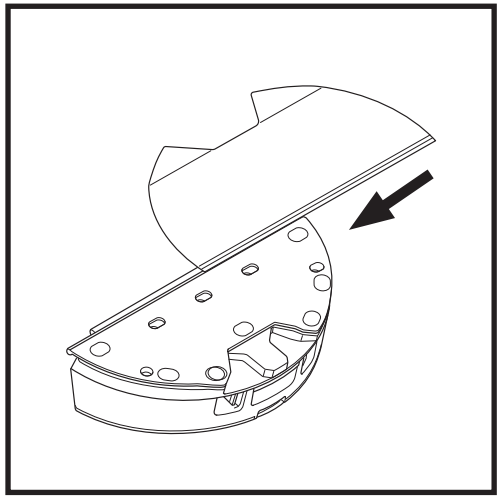

Fest moppeputen ved å sette den flate kanten på puten inn gjennom hullet i Vac og Mop 2-i-1 støvbeholderen. Trekk moppeputen helt gjennom hullet inntil den er godt festet.

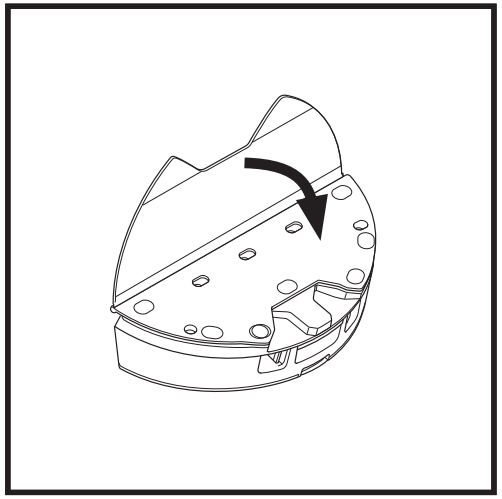

Fest puten til Vac og Mop 2-i-1 støvbeholderen.

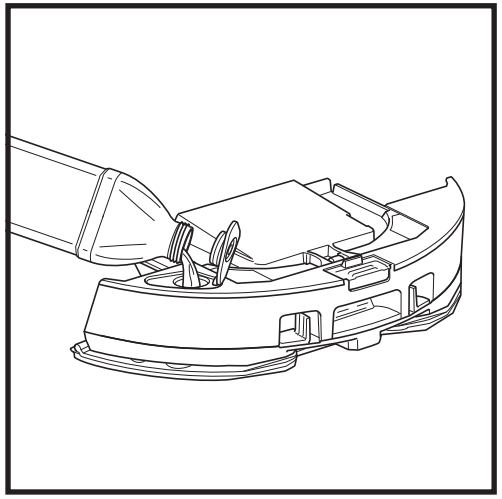

Løft påfyllingsdekselet på toppen av tanken. Tilsett vann til maks. fyllelinje.. Lukk hetten og sørg for at den er godt forseglet.

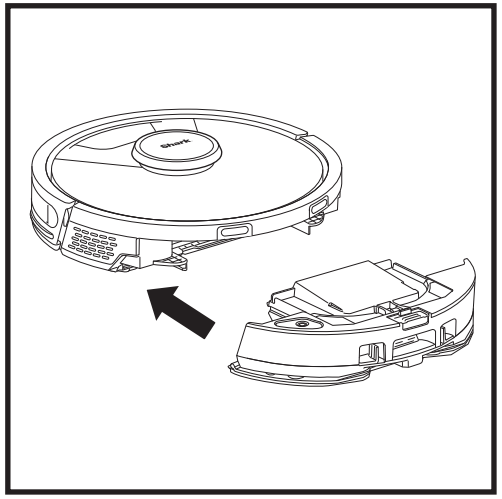

Skyv Vac og Mop 2-i-1 støvbeholderen godt inn i baksiden av roboten, og sørg for at begge låser klikker på plass. **CLEAN (RENGJØR)**-knappen på roboten lyser blått når Vac og Mop 2-i-1 støvbeholderen er riktig satt inn.

BRUKE SHARK MATRIX™ PLUS 2-I-1 ROBOT

VAC OG MOP 2-I-1 OPPSETT

MERK: Før den første moppeøkten, fjern alle matter eller tepper fra robotens bane. Du kan også forhindre at roboten din kjører over matter og tepper ved å sette opp Carpet Zones (Teppesoner) i appen.

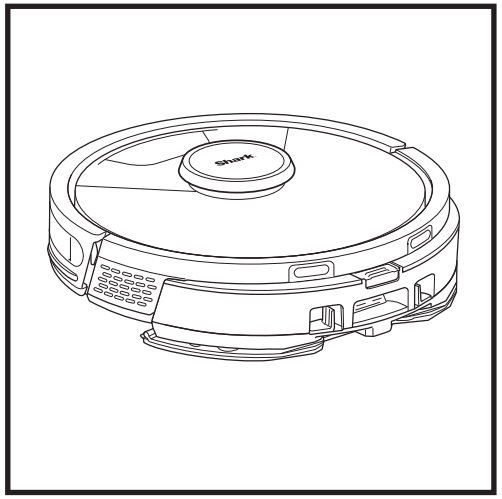

Når beholderen i Vac og Mop 2-i-1 støvbeholderen har væske og er riktig installert, med moppeputen festet, er roboten klar til å støvsuge og moppe samtidig. Trykk på **CLEAN (RENGJØR)**-knappen på roboten eller i appen for å starte en støvsugings- og moppeøkt. Roboten vil fukte moppeputen på forhånd før økten starter.

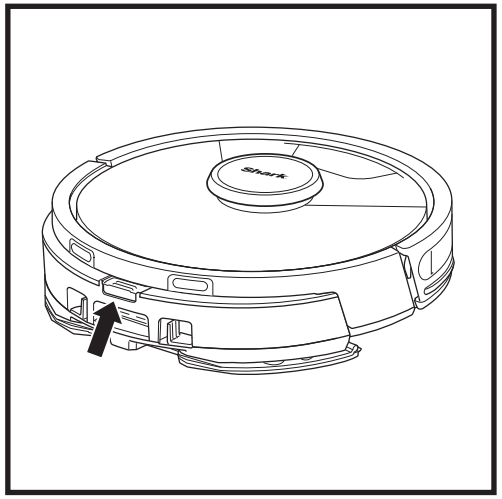

Når moppingen er fullført, fjern Vac og Mop 2-i-1 støvbeholderen ved å trykke på fylleportknappen og skyve den ut. Tøm tanken etter hver bruk. Støvbeholderen vil automatisk tømmes inn i den selvtømmende basen når roboten dokker.

FORSIKTIG: Gulvene kan være glatte etter mopping.

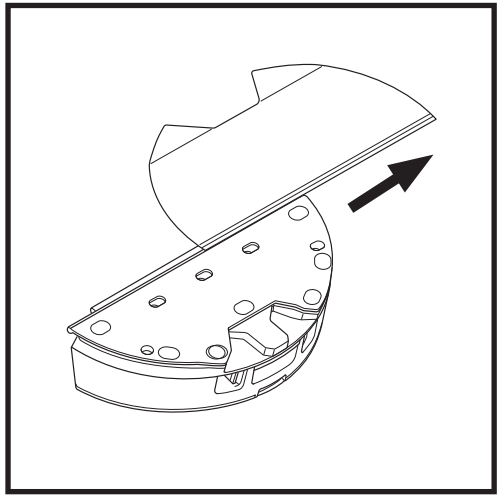

For å fjerne moppeputen fra Vac og Mop 2-i-1 støvbeholderen, løsne puten fra baksiden av puteplaten og skyv puten ut av åpningen.

TØMMING AV DEN SELVTØMMENDE BASENS STØVBEHOLDER

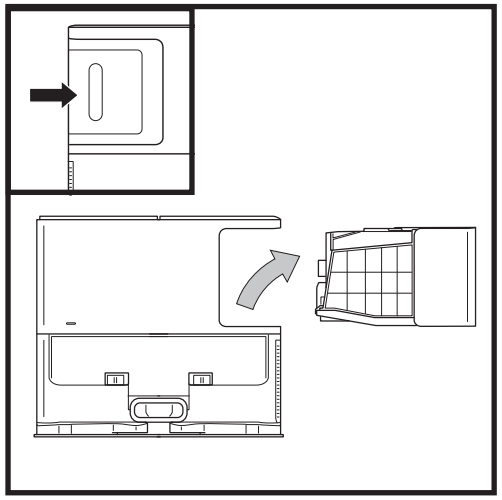

Avhengig av størrelsen på basen, tøm støvbeholderen på basen hver 30 til 60 dager eller etter behov.

For å løsne beholderen, trykk på utløserknappen for Støvbeholder på den bakre høyre siden av basen og skyv deretter ut beholderen.

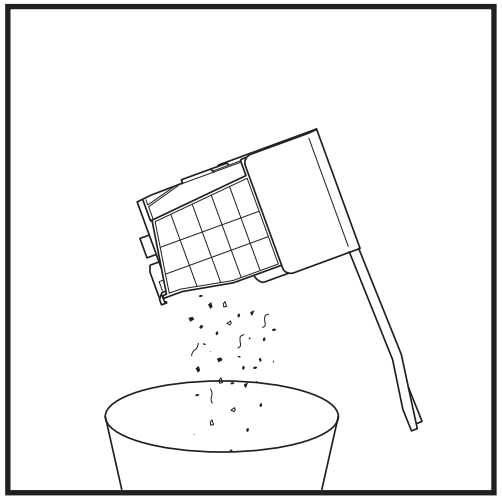

For å tømme beholderen, hold den over søppelkassen og trykk på frigjøringsknappen med søppelkasseikonet på siden av beholderen. Beholderlokket åpner og slipper ut rusk og støv. Bank støvbeholderen forsiktig mot innsiden av søppelkassen for å banke bort eventuelle rester. Remonter beholderen ved å skyve den inn i åpningen på basen inntil den klikker på plass.

For å slå av strømmen på roboten, ta den av den selvtømmende basen og trykk på og hold inne DOCK (LADESTASJON)-knappen på roboten i 5–7 sekunder

FORSIKTIG: Slå av strømmen før du utfører noe vedlikehold. Fjern Vac og Mop 2-i-1 støvbeholderen før vedlikehold.

VEDLIKEHOLDE VAC OG MOP 2-I-1 STØVBEHOLDEREN

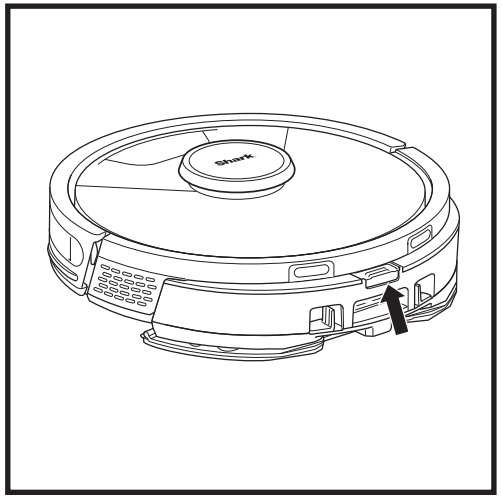

For å fjerne **Vac og Mop 2-i-1 støvbeholderen**, trykk på utløserknappen øverst på støvbeholderen og skyv den ut.

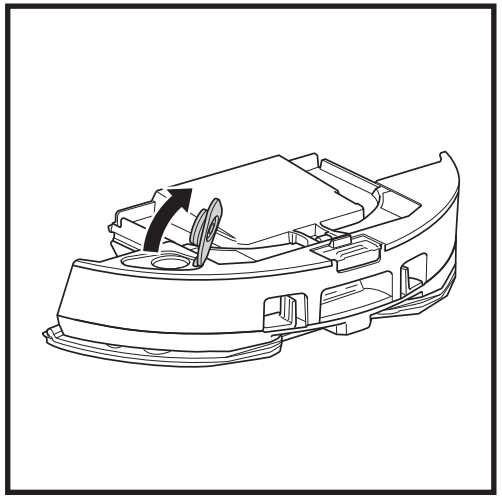

For å åpne lokket til støvbeholderen, klem på sidelåsene i fingersporene og hold dem inne mens du løfter beholderen.

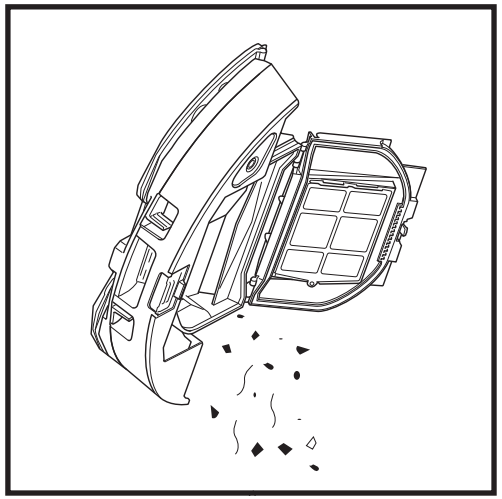

Fjern filteret og bruk en fuktig klut for å rengjøre støvbeholderen. La beholderen lufttørke i 24 timer før den settes tilbake.

MERK: Forsikre deg om at du setter støvbeholderen helt inn, til den klikker på plass.

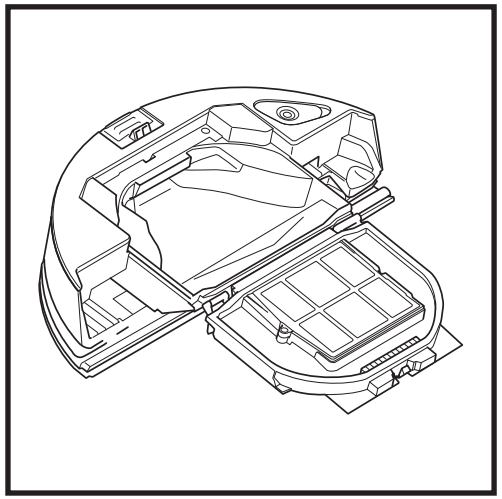

Se mellom filteret og plastskjermen og sørg for at det ikke er opphopning av rusk.

RENGJØRING OG UTSKIFTING AV FILTRENE TIL DEN SELVTØMMENDE BASEN

Rengjør filtrene regelmessig for å opprettholde optimal sugekraft på støvsugeren din. Skift ut filtre hver 6.–12. måned eller etter behov.

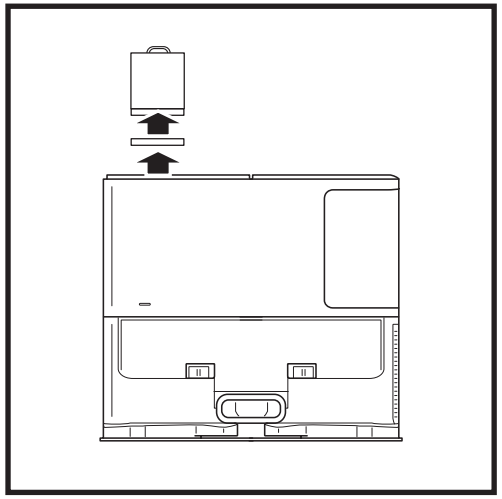

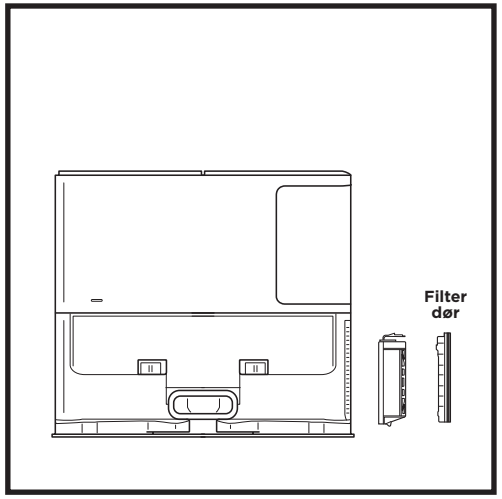

RENGJØR FØR-MOTOR-FILTRE MÅNEDLIG

For å åpne lokket til filterhuset, grip til høyre på basens toppkant og trekk opp lokket. Med lokket åpent, fjern skumfilteret etter topphåndtaket og løft så ut filtfilteret under. Bank filtrene forsiktig rene over søppelet og skyll dem deretter KUN med kaldt vann, da såpe kan skade dem. La filtrene lufttørke fullstendig før de monteres inn igjen. Filtrene må monteres riktig for at basen skal fungere riktig. Sett inn filteret av filt først, deretter skumfilteret.

RENGJØR ETTER-MOTOR-FILTERET ÅRLIG

Trykk på knappen øverst på filterdøren og skyv låsen ned for å løfte av filterdøren. Fjern **etter-motor-filteret** fra basen. Bank filteret rent over søppelkassen. Du kan vaske med kun vann og sikre at det tørker helt før du setter det tilbake i basen. Når du remonterer etter-motor-filteret, sett det inn i basen og skift ut filterdøren.

RENGJØRING OG UTSKIFTING AV ROBOTENS FILTRE

For optimal sugekraft etter hver bruk, rengjør og sett inn det selvtømmende støvbeholder-filteret på nytt igjen. **Se sharkclean.eu for reservedeler og tilbehør.**

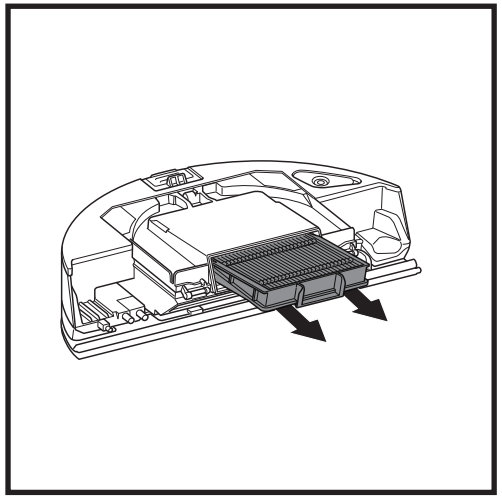

Fjern og tøm støvbeholderen. Trekk filteret ut av støvbeholderen ved tappene.

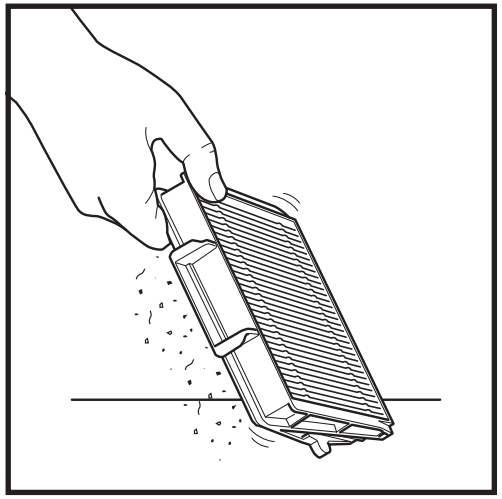

Bank lett på filteret for å fjerne avfall hver gang du tømmer støvbeholderen. Skift ut filteret hver 6.–12. måned eller etter behov.

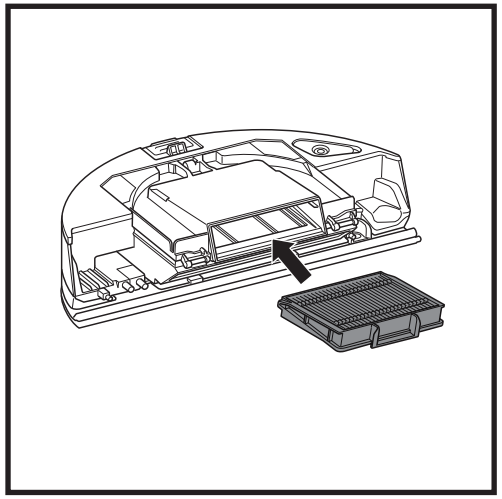

Sett filteret tilbake i støvbeholderen og skyv den deretter tilbake i roboten til den klikker på plass.

RENGJØRE VAC OG MOP 2-I-1 STØVBEHOLDER OG MOPPEPUTE

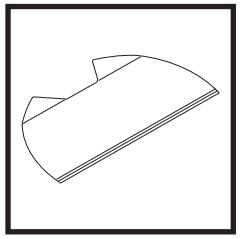

For å rengjøre putene, vask dem i maskinen med lyse farger og varmt vann. Bruk milde vaskemidler og ikke bruk blekemiddel eller tøymykner. Lufttørk, tørk i trommel på lav styrke uten tørkeark.

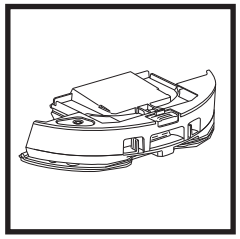

Tøm gjenværende væske og rusk fra væskebeholderen etter hver bruk. Tørk av innsiden av støvbeholderen med en fuktig klut. La støvbeholderen lufttørke i 24 timer før bruk. IKKE legg Vac og Mop 2-i-1 støvbeholder i oppvaskmaskinen.

MERK: Før oppbevaring, sørg for at Vac og Mop 2-i-1 støvbeholder og pute er helt tørre. Oppbevar dem på et tørt sted for å unngå skade.

RENGJØRE DEN SELVRENGJØRENDE BØRSTERULLEN

Den **selvrengjørende børsterullen** fjerner aktivt oppsamling av hår mens roboten rengjør. Hvis det gjenstår noe rusk rundt børsterullen, fortsett å kjøre roboten for å gi børsterullen tid til å rense seg selv. Hvis noe hår eller avfall blir igjen etter fortsatt rengjøring, fjern det forsiktig fra børsterullen.

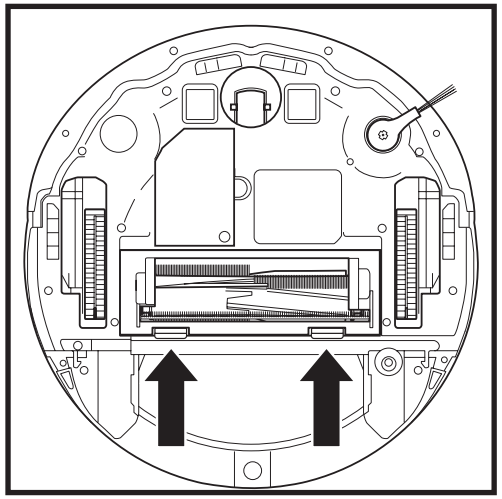

For å få tilgang til børsterullen, presser du tappene opp på tilgangsporten til børsterullen, og løfter deretter døren av.

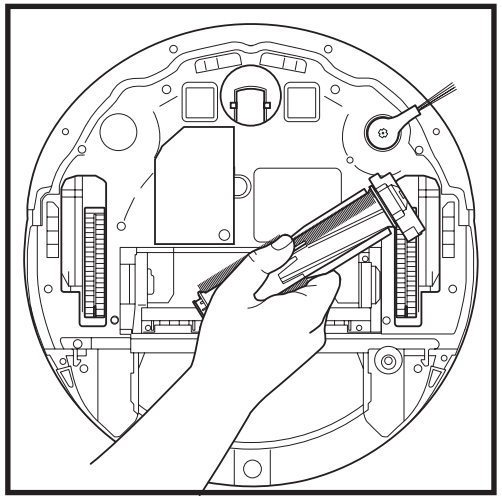

Løft ut børsterullen og fjern eventuelt avfall. Fjern endehetten for å tømme oppfanget hår eller rusk. Sett endehetten på plass igjen når den er ren.

Sett børsterullen tilbake på plass med den flate enden først. Lukk børsterullens dør og trykk ned til begge sider klikker på plass.

MERK: Skift ut børsterullen hver 6. til 12. måned eller når den er tydelig slitt. Se www.sharkclean.eu for reservedeler.

RENGJØRE LIDAR-NAVIGASJONSMODULEN

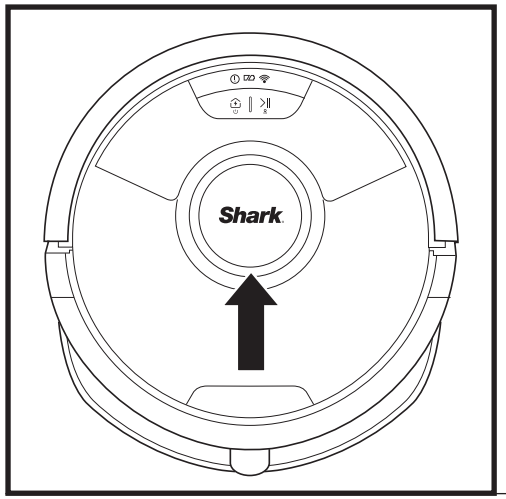

Sjekk LIDAR-navigasjonsmodulen på toppen av roboten for hår og rusk med jevne mellomrom. Tørk forsiktig bort eventuelt hår eller rusk fra modulen.

For en mer grundig rengjøring, plasser roboten på en jevn overflate og slå av strømmen. Bruk en bomullspinne til å forsiktig rotere modulen med klokken fem ganger.

Ikke sett bomullspinnen inn i åpningene i modulen.

VEDLIKEHOLD

RENGJØRING AV SENSORER OG LADEKONTAKTER

RENGJØR SENSORER OG LADEKONTAKTER ETTER BEHOV. Tørk forsiktig av sensorene og putene på bunnen av roboten og ladebasen med en tørr klut.

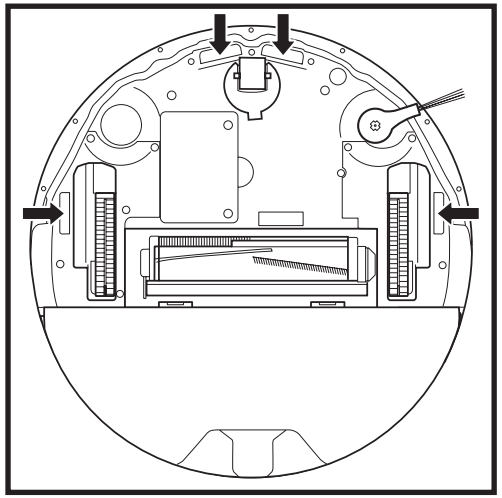

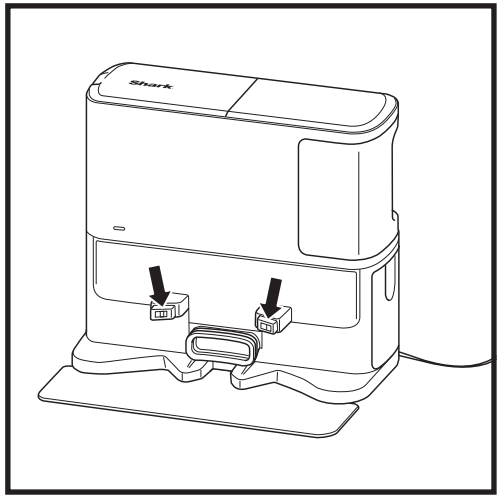

VIKTIG: Roboten bruker klippesensorer for å unngå trapper og andre bratte fall. Sensorer kan fungere mindre effektivt når de er skitne. Rengjør sensorer regelmessig for best resultat.

RENGJØRING AV SIDEBØRSTE

RENGJØR SIDEBØRSTE ETTER BEHOV.

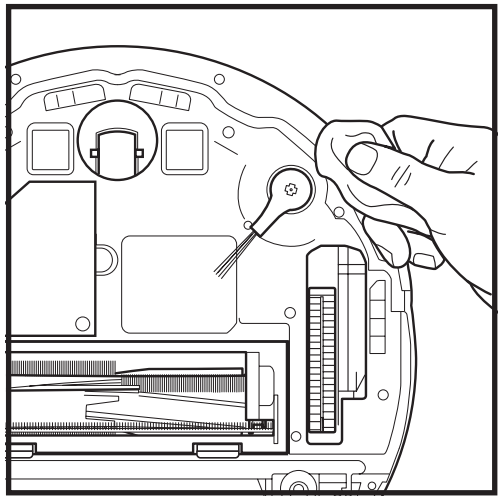

Vikle forsiktig av og fjern alle tråder eller hår som har viklet seg rundt børsten.

Tørk forsiktig av børstene med en tørr klut. For å installere på nytt, knepp børsten over knaggene. Drei børsten rundt manuelt for å sikre at den er riktig installert.

MERK: Fjern og skift ut sidebørsten hvis den er bøyd eller skadet. For å fjerne børsten må du løfte den av knaggen. Skift ut sidebørstene hver 12. måned eller når de er tydelig slitt.

BRUKE SHARK MATRIX™ PLUS 2-I-1 ROBOT

NORSK

For å få den beste rengjøringsytelsen fra roboten din, anbefaler vi å laste ned den nyeste versjonen av SharkClean®-appen.

BRUKE SHARK CLEAN®-APPEN OG TALESTYRING

Få mest mulig ut av roboten din med disse app-funksjonene:

- **Lad og gjenoppta drift**
  Aktiver denne funksjonen for å håndtere flerromsrengjøring i større hjem. Roboten vil gå tilbake til basen, lade opp og så fortsette der den slapp.
- **Matrix Clean**: Målrettet dyp rengjøring av et spesifikt rom eller et enkelt sted.
- **Forbudte soner**
  Bruk forbudte soner i appen for å holde roboten utenfor de områdene du vil at den skal unngå.
- **Planlegging**
  Angi rengjøring av hele hjemmet når som helst, hvilken som helst dag.
- **Control From Anywhere (Fjernstyrt kontroll)**
  Uansett hvor du er, har du kontroll over roboten din.
- **Rengjøringsrapporter**
  Appen genererer en rengjøringsrapport hver gang roboten din rengjør.Søk etter **SharkClean** i appbutikken og last ned appen til iPhone™ eller Android™.
- **Carpet Zone (Teppesone)**
  Når roboten har kartlagt hjemmet ditt, setter du opp teppesoner i appen for å identifisere områder av teppebelagte gulv du ikke vil at roboten skal moppe.

Download on the App Store

GET IT ON Google Play

Hvordan bruker jeg roboten min med Amazon Alexa?

Åpne Amazon Alexa-appen, gå til menyen og velg Skills. Eller gå til Alexa Skills-butikken på Amazons nettside. Søk etter «Shark Skill». Velg Shark® Skill for å åpne detaljsiden, og velg deretter alternativet Enable Skill (Aktiver Skill). Når aktivert, kan du be Alexa om å kontrollere roboten din (dvs. «Alexa, be Shark om å starte rengjøringen»).

Hvordan setter jeg opp roboten min med Google Assistant på en Apple-enhet?

1. Last ned, åpne og logg inn på Google Assistant-appen. **2.** Velg ikonet «Explore» (Utforsk). Søk etter «Shark» og velg «Try it» (Prøv den). **3.** For å la Google koble til din SharkClean®-konto, logg inn på SharkClean-kontoen din. Dette er den samme kontoen du brukte da du satte opp Shark®-roboten i SharkClean-appen. Velg «Authorize» (Autoriser) for å koble SharkClean-kontoen din til Google Assistant. For å sette roboten din i aksjon, bruk talekommandoen «Google, be Shark® om å starte rengjøringen.»

Hvordan setter jeg opp roboten min med Google Assistant på Android?

1. Last ned appen, og logg inn på Google Assistant-appen. **2.** Velg ikonet «Explore» (Utforsk). Søk etter «Shark» og velg «Link» (Koble til). **3.** Logg inn på SharkClean-kontoen din. Dette er den samme kontoen du brukte da du satte opp Shark®-roboten i SharkClean-appen. For å sette roboten din i aksjon, bruk talekommandoen «Google, be Shark® om å starte rengjøringen.»

HER ER NOEN TING DU KAN SI TIL GOOGLE ASSISTANT ELLER AMAZON ALEXA

Google Assistant:

Hei Google, start å støvsuge.
Hei Google, be (robotnavn) om å støvsuge.
Hei Google, sett støvsuging på pause.
Hei Google, be (robotnavn) om å gå hjem.
Hei Google, be Shark® om å Matrix Clean (navn på rom) mitt.

Amazon Alexa:

Alexa, be Shark® om å starte å støvsuge/rengjøre (romnavnet).
Alexa, start/stopp støvsugeren.
Alexa, send støvsugeren til basen.
Alexa, be Shark® om å Matrix Clean (navn på rom) mitt.

WI-FI-FEILSØKING

Hva gjør jeg om Wi-Fi-en kobler seg fra?
Det er normalt for roboten din å midlertidig miste forbindelse når den går under møbler eller beveger seg langt fra ruteren din. Shark®-roboten din skal automatisk koble seg opp til Wi-Fi igjen på egen hånd. Dersom roboten ikke kobler seg til, slå den av, vent i 10 sekunder og slå den på igjen, og plasser den i basen igjen.
Ta roboten av ladestasjonen og trykk og hold inne DOCK (LADESTASJON)-knappen på roboten i 5–7 sekunder for å slå av strømmen. Plasser roboten tilbake på basen for å slå på strømmen igjen. Slå av telefonen din. Vent i 30 sekunder og slå deretter på telefonen igjen. Åpne Wi-Fi-innstillingene på telefonen, finn Shark®-nettverket, og velg Forget Network (Glem nettverk). Åpne SharkClean-appen og forsøk å koble til på nytt.

Hva skal jeg gjøre om jeg verifiserte et trådløst nettverkspassord som er feil?
Lukk appen og start den på nytt. Pass på at du legger inn riktig Wi-Fi-passord denne gangen. I telefonens nettverksinnstillinger, velg hjemmenettverket på 2,4 GHz og velg Forget (Glem). Koble til hjemmenettverket på nytt. Pass på å bruke riktig passord. Om du kunne koble til hjemmenettverket ditt, fortsett til appoppsettsprosessen. Hold øye med øyeikonet når du legger inn passordet for å passe på at det er riktig. Kontakt internettleverandøren din om du ikke finner Wi-Fi-passordet.

Hva kan jeg gjøre hvis brukernavnet og passordet mitt for SharkNinja er ugyldig?
Vi anbefaler at du velger øyeikonet ved siden av passordinnleggingen for å verifisere at du legger inn passordet korrekt. Velg «Forgot Password» (Glemt passord)-alternativet på innloggingssiden. Det automatiske e-postsystemet vil sende en kobling i en e-post for tilbakestilling av passordet. Om du ikke finner e-posten, kan du søke i innboksen din og søppelmappen etter en e-post fra mysharkninja@sharkninja.com. Du kan bruke «Resend code» (Send kode på nytt)-alternativet for å sende e-posten på nytt.

Hva bør jeg gjøre om det oppstår et problem med tilbakestilling av passord (fikk ikke e-post eller tokenet var ugyldig)?
Om du ikke finner e-posten, kan du søke i innboksen din og søppelmappen etter en e-post fra mysharkninja@sharkninja.com. Du kan bruke «Resend code» (Send kode på nytt)-alternativet for å sende e-posten på nytt.

WI-FI-FEILSØKING

- For å bruke appen må telefonen være koblet til et nettverk med **2,4 GHz**. Appen fungerer kun på et 2,4 GHz-nettverk.
- Ikke bruk VPN- eller proxyserver.

KAN DU IKKE KOBLE TIL?

Start roboten din på nytt
- Hvis basen din har en strømbryter, sørg for at den er i PÅ-posisjonen.
- Ta roboten av ladestasjonen og trykk og hold inne DOCK (LADESTASJON)-knappen på roboten i 5–7 sekunder for å slå av strømmen. Plasser roboten tilbake i basen for å slå på strømmen.

Start telefonen din på nytt
Slå av telefonen, vent i noen minutter og slå den deretter på igjen og koble til Wi-Fi.

Start ruteren på nytt
- Trekk ut ruterens strømkabel igjen i 30 sekunder, plugg den deretter inn igjen. La det gå flere minutter til ruteren har fullstendig startet opp igjen.

FEILKODE	PROBLEM
! (RØD) + Wi-Fi-indikator (blinker RØDT)	Feil Wi-Fi-passord
! (Blinker rødt) + Wi-Fi (RØD)	Kan ikke finne SSID, prøv å koble til igjen
! + Wi-Fi (blinker RØDT samtidig)	Kan ikke koble til Wi-Fi

RESERVEDELER

MERK: For å bestille reservedeler og filtre, gå til **sharkclean.eu**

RESERVEDELER: ROBOT

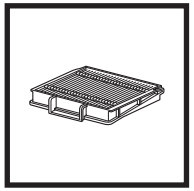
Robotfilter

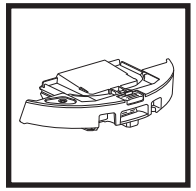
Selvtømmende støvbeholder

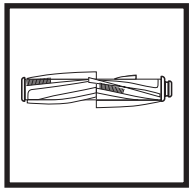
Børsterull

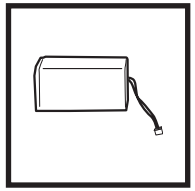
Batteri

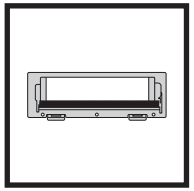
Dør til børsterull

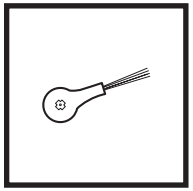
Sidebørste

RESERVEDELER: MOPPING

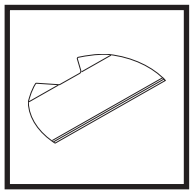
Moppepute

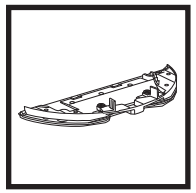
Puteplate

RESERVEDELER: BASE

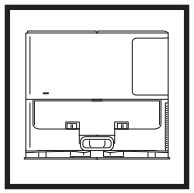
Ladebase

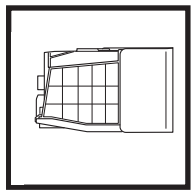
Basens støvbeholder

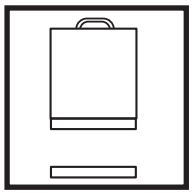
Basens før-motor skum- og filt-filtersett

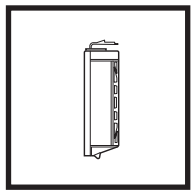
Basens etter-motor filter

FEILKODER

Hvis noen feillamper lyser eller blinker på Shark Matrix™ plus 2-i-1-roboten din, kan du se diagrammet for feilkoder nedenfor:

FEILKODE	LØSNING
CLEAN (RENGJØR) (RØD) blinker **+ ! (RØD)** blinker	Svikt i sugemotor. Fjern og tøm støvbeholderen, rengjør filtrene og fjern blokkeringen for å sikre at ingenting hemmer suget.
CLEAN (RENGJØR) (RØD) blinker	Roboten kan sitte fast på en hindring. Flytt roboten til et nytt sted på et plant underlag.
DOCK (LADESTASJON) (RØD) blinker	Fremre støtfanger kan være fastkjørt. Rengjør støtfangeren og pass på at den beveger seg fritt inn og ut.
CLEAN (RENGJØR) (RØD) + DOCK (LADESTASJON) (RØD) blinker	Robotens støvbeholder er fjernet og må settes inn på nytt.
DOCK (LADESTASJON) (RØD) + ! (RØD) blinker	Sidebørste sitter fast. Fjern eventuell rusk rundt sidebørstene.
CLEAN (RENGJØR) (RØD) + DOCK (LADESTASJON) (RØD) + ! (RØD) blinker	Et drivhjul sitter fast. Rengjør hjulene og fjern all rusk som har viklet seg rundt akslene.
CLEAN (RENGJØR) (HVIT) + DOCK (LADESTASJON) (RØD) + ! (RØD) blinker	Feil i hjulmotorens koder. Slå strømmen av og på.
CLEAN (RENGJØR) (HVIT) + ! (RØD) blinker	Blokkering i børsterullen. Fjern eventuell rusk rundt børsterullen.
CLEAN (RENGJØR) (RØD) + DOCK (LADESTASJON) (HVIT) + ! (RØD) blinker	Roboten har fått en feil under oppstart. Slå strømmen av og på.
CLEAN (RENGJØR) (HVIT) + DOCK (LADESTASJON) (RØD) blinker	Roboten kan ikke finne basen. Løft roboten og legg den på basen.
BATTERIIKON (RØD) blinker	Batteriet er kritisk lavt og trenger lading. Hvis roboten ikke klarer å kjøre til ladestasjonen, plasser roboten på ladestasjonen manuelt.
CLEAN (RENGJØR) (RØD) blinker **+ DOCK (HVIT)**vekselvis	Roboten sitter fast. Flytt den til et jevnt underlag.
CLEAN (RENGJØR) (GUL)	Væskereservoaret i Vac og Mop 2-i-1 støvbeholderen er tomt. Fyll på før rengjøring.

Sensornavn	Funksjonell beskrivelse
Klippesensor	Avsatssensorer overvåker avsatsen for å unngå å falle ved å bruke infrarød rekkevidde. Hvis det er en nedadgående trapp foran (f.eks. høyden på den hvite bakken er større enn 50 mm eller den svarte bakken er høyere enn 30 mm) overstiger avlesningsverdien på sensoren den forhåndsinnstilte verdien, og roboten stopper å bevege seg forover.
Lidar-sensor	Lidar-sensor hjelper roboten med å kartlegge ved å bruke laser-rekkevidde. Oppdagelsesavstand er 8 meter.
Veggfølgings-sensor	Veggfølgingssensor oppdager avstanden mellom gjenstandene og den venstre siden av roboten ved bruk av TOF-rekkevidde. Oppdagelsesavstand er 30 mm.

LISENSAVTALE FOR SLUTTBRUKERE FOR SHARKNINJA-PROGRAMVARE

VIKTIG: LES VILKÅRENE FOR DENNE LISENSAVTALEN GRUNDIG FØR DU STARTER Å BRUKE DETTE PRODUKTET

Denne lisensavtalen for sluttbrukere («EULA») er en juridisk avtale mellom deg og SharkNinjas driftende LLC-er («SharkNinja», «oss» eller «vi») for [SharkNinjas] dataprogramvare som er forhåndsinstallert på SharkNinja-enheten din, som du laster ned for å kunne kontrollere SharkNinja-enheten fra telefonen eller datamaskinen din, eller, i alle tilfeller, gjøres tilgjengelig via oppdateringer («programvaren»), samt alle trykte, nettbaserte eller elektroniske dokumenter relatert til programvaren («dokumentasjonen»).

Vi gir deg retten til å bruke programvaren og dokumentasjonen under vilkårene i denne lisensen. Vi selger ikke programvaren eller dokumentasjonen til deg. Vi forblir eierne av programvaren og dokumentasjonen til enhver tid.

Ikke installer eller bruk programvaren, dokumentasjonen eller SharkNinja-enheten hvis du ikke godtar vilkårene i denne EULA-en. I det tilfellet kan du returnere den ubrukte SharkNinja-enheten til oss for en fullstendig refusjon. Dette påvirker ikke dine juridiske rettigheter til å returnere varer til forhandleren din hvis du ombestemmer deg eller hvis de er defekte, eller vilkårene i vår separate produsentgaranti, hvis det finnes noen.

1. TILDELING AV LISENS.

Installasjon og bruk. Til gjengjeld for at du godtar å overholde vilkårene i denne EULA-en, gir SharkNinja deg retten til å bruke programvaren og dokumentasjonen, og til å motta og bruke eventuell gratis supplerende programvarekode eller oppdateringen av programvaren, inkludert «patcher» og korrigeringer av feil som kan leveres av lisensgiveren fra tid til annen, kun for husholdningsdriftsforhold og bruk av SharkNinja-enheten programvaren ble levert for.

2. BESKRIVELSE AV ANDRE RETTIGHETER OG BEGRENSNINGER.

2.1. Vedlikehold av opphavsrettsvarsler. Du må ikke fjerne eller endre opphavsrettsvarsler på noen kopier av programvaren og dokumentasjonen.

2.2. Kopiering og distribusjon. Du må ikke lage eller distribuere til tredjeparter kopier av programvaren eller dokumentasjonen.

2.3. Forbud mot rekonstruksjon, dekompilering og demontering. Du må ikke rekonstruere, dekompilere eller demontere programvaren, med mindre og bare i den grad slik aktivitet er uttrykkelig tillatt i gjeldende lov til tross for denne begrensningen.

2.4. Leie. Du må ikke leie ut, lease ut eller låne ut programvaren eller dokumentasjonen uten skriftlig tillatelse fra SharkNinja.

2.5. «Ikke for videresalg»-programvare. Programvare identifisert som «Ikke for videresalg» eller «NFR», kan ikke selges, overføres eller brukes til noe annet formål enn demonstrasjon, test eller evaluering.

2.6. Support-tjenester. SharkNinja kan levere deg support-tjenester relatert til programvaren på SharkNinja-enheten din («support-tjenestene»). Eventuell supplerende programvarekode du får som en del av support-tjenestene, skal anses som en del av programvaren og være underlagt vilkårene og betingelsene i denne EULA-en.

2.7. Eierskap av programvare. SharkNinja beholder eierskap til alle intellektuelle eiendomsrettigheter i programvaren og dokumentasjonen.

2.8. Overholdelse av gjeldende lover. Du må overholde alle gjeldende lover angående bruk av programvaren og dokumentasjonen.

3. OPPDATERINGER.

SharkNinja kan oppgradere eller oppdatere, eller kreve at du oppgraderer eller oppdaterer, programvaren, gitt at programvaren alltid skal samsvare med beskrivelsen av den som vi oppga til deg før du kjøpte SharkNinja-enheten din. Denne EULA-en gjelder for alle oppgraderinger eller oppdateringer levert av SharkNinja som erstatter og/eller supplerer programvaren som leveres forhåndsinstallert på SharkNinja-enheten din, med mindre en slik oppgradering er ledsaget av en separat EULA, i hvilket tilfelle vilkårene i denne EULA-en gjelder.

4. DATA OG PERSONVERN.

SharkNinja er forpliktet til å sikre personvernet ditt ved å følge høye standarder for rettferdighet og integritet, og overholde gjeldende datavernlovgivning. Vi er forpliktet til å holde kundene våre informert om hvordan vi bruker informasjonen vi samler inn fra deg gjennom bruken av programvaren. Personvernpraksisen vår er beskrevet i SharkNinjas retningslinjer for personvern, så vel som i separate varsler gitt når en app, produkt eller tjeneste kjøpes eller lastes ned. Til enhver tid vil informasjonen din bli behandlet i samsvar med SharkNinjas retningslinjer for personvern, som er innlemmet som referanse i denne EULA-en og kan vises på følgende URL: https://ninjakitchen.eu/systempage.privacypolicy.pagelet2-page-cms-systempage.privacyPolicy.pagelet2-Page. Les og gå grundig gjennom våre retningslinjer for personvern og alle andre relevante personvernmerknader for å forstå hvordan personopplysningene dine blir innhentet, behandlet og delt av SharkNinja og dine rettigheter som registrert i henhold til slike opplysninger.

5. TREDJEPARTS APPLIKASJONSBIBLIOTEK OG INNEBYGGET PROGRAMVARE

5.1 Du anerkjenner at Ayla Networks, Inc. («Ayla») har levert visse applikasjonsbiblioteker som er innebygd i programvaren («Aylas applikasjonsbiblioteker») og gjør det mulig for SharkNinja-enheter å koble seg til Ayla Cloud Service («Aylas innebyggede programvare»).

5.2 Du må ikke bruke Ayla-applikasjonsbibliotekene annet enn som en inkorporert del av programvaren, uendret fra den formen du har fått.

5.3 Du må ikke bruke den innebygde programvaren fra Ayla annet enn som en inkorporert del av SharkNinja-enheten din, uendret fra den formen du har fått.

5.4 Du må ikke rekonstruere, dekompilere eller demontere Aylas applikasjonsbiblioteker eller Aylas innebyggede programvare, med mindre og bare i den grad slik aktivitet er uttrykkelig tillatt i gjeldende lov til tross for denne begrensningen.

5.5 SharkNinja beholder eierskap av alle intellektuelle eiendomsrettigheter i Aylas applikasjonsbiblioteker og Aylas innebyggede programvare inkorporert i programvaren.

5.6 Du må ikke bruke Aylas applikasjonsbiblioteker eller Aylas innebyggede programvare til å forsøke å få uautorisert tilgang til eller bruke systemene/tjenestene til SharkNinjas andre lisensgivere; du skal heller ikke overføre virus, ormer, trojanske hester, tidsinnstilte bomber, spionprogramvare, skadelig programvare, cancelbot-er, passive innsamlingsmekanismer, roboter, datautvinningsprogramvare eller annen skadelig eller invasiv kode eller program til systemene/tjenestene til SharkNinjas andre lisensgivere.

5.7 Du skal ikke bruke Aylas applikasjonsbiblioteker eller Ayla innebyggede programvare til å forstyrre, bryte eller omgå sikkerhetsfunksjoner, autentiseringsfunksjoner eller andre funksjoner som begrenser eller håndhever begrensninger i bruken av eller tilgangen til systemene/tjenestene til SharkNinjas andre lisensgivere.

5.8 Du skal ikke undersøke, angripe, skanne eller teste sårbarheten til systemene/tjenestene til SharkNinjas andre lisensgivere.

5.9 SharkNinjas andre lisensgivere av programvaren, Aylas applikasjonsbiblioteker og Aylas innebyggede programvare er uttrykkelige tredjepartsbegunstigede av denne EULA-en, og bestemmelsene i denne delen av denne EULA-en er uttrykkelig til fordel for slike lisensgivere og kan håndheves av slike lisensgivere.

6. AVSLUTNING. Uten begrensning av noen andre rettigheter, kan SharkNinja avslutte denne EULA-en hvis du begår et vesentlig eller vedvarende brudd på denne EULA-en som du unnlater å rette opp (hvis det kan rettes opp) innen 14 dager etter at du har blitt levert skriftlig varsel med krav om at du gjør det. Ved avslutning av noen grunn, vil alle rettigheter gitt til deg under denne EULA-en opphøre, du må avslutte alle aktiviteter autorisert av denne EULA-en, og du må umiddelbart slette eller fjerne programvaren fra alt datautstyr du har i din besittelse og umiddelbart ødelegge eller returnere til oss (etter vårt valg) alle kopier av programvaren du på tidspunktet har i din besittelse, i din forvaring eller under din kontroll.

7. VÅRT ANSVAR FOR TAP OG SKADE FORBRUKERE LIDER UNDER.

7.1. Programvaren er bare til husholdnings- og privat bruk. Hvis du bruker programvaren for noe kommersielt, forretnings- eller videresalgsformål, har vi ikke ansvar overfor deg for tap av fortjeneste, tap av virksomhet, forretningsavbrudd eller tap av forretningsmulighet.

7.2 Du anerkjenner at programvaren ikke har blitt utviklet for å oppfylle dine individuelle krav, og at det derfor et ditt ansvar å sikre at programvaren som beskrevet i dokumentene oppfyller dine krav.

7.3 Vi er ansvarlige for tap eller skade du lider som er et forventet resultat av at vi bryter denne EULA-en eller at vi ikke bruker rimelig aktsomhet og ferdigheter, men vi er ikke ansvarlig for tap eller skader som ikke er forventet, med unntak av som lagt frem i 7.3 til 7.4 nedenfor. Tap eller skade er forventet hvis det enten er åpenbart at det vil skje, eller hvis både vi og du på det tidspunktet denne EULA-en trådte i kraft, visste at det kunne skje.

7.4 Hvis defekt digitalt innhold som vi har levert skader en enhet eller digitalt innhold som tilhører deg, vil vi, i samsvar med avsnitt 46 av Forbrukerrettighetsloven av 2015, enten reparere skaden eller betale deg kompensasjon. Vi er imidlertid ikke ansvarlige for skader som du kunne ha unngått ved å følge våre råd om å bruke en oppdatering eller oppgradering som tilbys deg gratis, eller for skader som skyldes at du ikke har fulgt installasjonsinstruksjonene korrekt eller ikke har oppfylt minimumskravene til systemet som vi har anbefalt.

7.5 Hvis du kjøpte SharkNinja-enheten direkte fra SharkNinja eller én av deres gruppeselskaper, kan vi eller gruppeselskapet vårt, som selgeren, være ansvarlige overfor deg under salgskontrakten for tap eller skade forårsaket av din bruk av programvaren. Du kan finne vilkårene og betingelsene våre for salg her: https://ninjakitchen.eu/terms-and-conditions. Hvis du kjøpte SharkNinja-enheten fra et annet selskap, kan de ha et lignende ansvar overfor deg.

7.6 Mange SharkNinja-produkter kommer med en gratis produsentgaranti. Hvis du lider tap eller skade som et resultat av å bruke programvaren, vil du kanskje kunne fremme et krav under garantien. Du kan finne vilkårene for garantien vår her: https://ninjakitchen.com/support/hc/en-gb/articles/360013838359-Ninja-Guarantee-Terms-Conditions.

7.7 Vi utelukker eller begrenser ikke på noen måte vårt ansvar overfor deg der det ville være ulovlig å gjøre det. Dette inkluderer erstatningsansvar for død eller personskade forårsaket av vår uaktsomhet eller uaktsomhet fra våre ansatte, agenter eller underleverandører, eller for svindel eller uredelig feilrepresentasjon.

8. **GJELDENDE LOV OG JURISDIKSJON**. Denne EULA-en styres av engelsk lov, og du kan anlegge rettslige saker angående produktene for de engelske domstolene. Hvis du bor i Skottland, kan du anlegge sak om produktene enten ved skotske eller engelske domstoler. Hvis du bor i Nord-Irland, kan du anlegge sak om produktene ved enten nordirske eller engelske domstoler.

9. **TILDELING**. Vi kan overføre rettighetene og pliktene våre i henhold til denne EULA-en til en annen organisasjon. Vi vil alltid fortelle deg det skriftlig hvis dette skjer, og vi vil sikre at overføringen ikke vil påvirke rettighetene dine under EULA-en.

Shark | NINJA

TVÅ (2) ÅRS BEGRÄNSAD GARANTI RV2620WAEU

När en konsument köper en produkt i Europeiska Unionen får de juridiska rättigheter avseende produktens kvalitet (dina lagstadgade rättigheter). Du kan hävda dessa rättigheter mot din återförsäljare. På Shark® är vi dock så säkra på kvaliteten på våra produkter att vi ger dig tillverkargaranti på två år. Dessa villkor avser endast vår tillverkargaranti – dina lagstadgade rättigheter påverkas inte.

Villkoren nedan beskriver förutsättningarna för och omfattningen av vår garanti. De påverkar inte dina lagstadgade rättigheter eller återförsäljarens skyldigheter och inte heller ditt avtal med återförsäljaren.

Shark® Guarantees

Din Shark- fläkt utgör en stor investering. Din nya Shark ska fungera korrekt under en lång tid. Den medföljande garantin återspeglar tillverkarens förtroende för sin produkt- och tillverkningskvalitet. Du hittar onlinesupport på **sharkclean.eu**

Hur registrerar jag min utökade Shark-garanti?

Du kan registrera din garanti online inom 28 dagar från inköp. För att spara tid, ha följande information om din Shark till hands:

- Datum då du köpte Shark (kvitto eller följesedel).

För att registrera online, besök **sharkclean.eu**

VIKTIGT:

- Garantin täcker din produkt under två år från och med datumet för köpet.
- Spara alltid kvittot. Skulle du behöva använda din garanti behöver vi kvittot för att bekräfta att den information vi har fått är korrekt. Om du inte kan visa upp ett giltigt kvitto kommer detta att ogiltigförklara din garanti.

Vilka är fördelarna med att registrera den inkluderade Shark-garantin?

När du registrerar din garanti har vi dina uppgifter till hands om vi behöver ta kontakt. Du kan också få tips och råd om hur du får största möjliga nytta av din Shark-fläkt och de senaste nyheterna om nya produkter och lanseringar från Shark®. Om du registrerar din garanti online, får du genast en bekräftelse om att vi har tagit emot dina uppgifter.

Hur länge gäller garantin för din nya Shark-apparat?

Vårt förtroende för vår design och kvalitetskontroll innebär att din nya Shark- fläkt har en garanti som gäller i totalt två år.

Vad täcks av den inkluderade Shark-garantin?

Reparation eller byte av din Shark-apparat (enligt Sharks gottfinnande), inklusive alla delar och arbete. En Shark-garanti gäller utöver dina lagliga rättigheter som köpare.

Vad täcks inte av den inkluderade Shark-garantin?

1. Normalt slitage på bärbara delar (t.ex. tillbehör) täcks inte av denna garanti. Reservdelar finns att köpa på **sharkclean.eu**
2. Skada orsakad av felaktig eller olämplig användning, försumlig hantering, underlåtenhet att utföra nödvändigt underhåll eller skada orsakad av felaktig hantering under transport.
3. Skada orsakad av underhåll som inte är godkänd av Shark.

Var kan jag köpa Sharks originalreservdelar och tillbehör?

Sharks reservdelar och tillbehör utvecklas av samma ingenjörer som har utvecklat din Shark-hårtork. Du hittar ett fullständigt sortiment
av Sharks reservdelar och tillbehör för alla Shark-maskiner på **sharkclean.eu**

Kom ihåg att skador som orsakas av användning av reservdelar som inte kommer från Shark kanske inte täcks av din garanti.

LÄS INSTRUKTIONERNA NOGGRANT OCH BEHÅLL DEM FÖR FRAMTIDA BRUK

Dessa instruktioner är utformade för att hjälpa dig att se till att din Shark -robotdammsugare fungerar optimalt.

SharkNinja Europe Ltd,
1st/2nd Floor Building 3150,
Thorpe Park,
Century Way,
Leeds, England,
LS15 8ZB

SharkNinja Germany GmbH,
Rotfeder-Ring 9,
60327 Frankfurt am Main, Tyskland
sharkclean.eu

Illustrationerna kan avvika från den verkliga produkten. Vi strävar konstant efter att förbättra våra produkter, därför kan specifikationerna i detta dokument ändras utan föregående meddelande.

ANMÄRKNINGAR

INSTRUÇÕES DE SEGURANÇA IMPORTANTES

LEIA ATENTAMENTE ANTES DE UTILIZAR • APENAS PARA USO DOMÉSTICO

Se a ficha do cabo de carregamento não couber completamente na tomada, vire a ficha ao contrário. Se ainda assim não couber, contacte um eletricista qualificado. NÃO a force a entrar na tomada, nem tente modificá-la para caber.

⚠ AVISO

Para reduzir o risco de incêndio, choque elétrico, lesão ou danos materiais:

AVISOS GERAIS

Ao usar-se um aparelho elétrico, devem ser sempre seguidas precauções básicas, incluindo as seguintes:

1. Este aparelho é composto por um aspirador robótico e por uma base de carregamento com fonte de alimentação. Estes componentes contêm ligações elétricas, fios elétricos e peças móveis, que representam um potencial risco para o utilizador.
2. Coloque os cabos de outros aparelhos fora da área a ser limpa.
3. Antes de cada utilização, verifique cuidadosamente todas as peças quanto a possíveis danos. Se uma peça estiver danificada, interrompa a utilização.
4. Utilize apenas peças de substituição idênticas às encontradas em sharkclean.eu
5. Este aspirador robótico não contém peças que possam ser reparadas.
6. Utilize apenas conforme descrito no Manual do Utilizador fornecido em sharkclean.eu. **NÃO** use o aspirador robótico para qualquer outra finalidade além das descritas neste Guia do Utilizador.
7. À exceção dos filtros, depósitos do pó e almofadas de limpeza, **NÃO** exponha quaisquer peças do aspirador robótico a água ou outros líquidos.
8. **NÃO** coloque as mãos em qualquer abertura na base ou no robô.

AVISOS DE UTILIZAÇÃO

9. Este aparelho pode ser utilizado por crianças com idade igual ou superior a 8 anos e pessoas com capacidades físicas, sensoriais ou mentais reduzidas, ou com falta de experiência e conhecimentos, caso tenham supervisão ou tenham recebido instruções sobre como utilizar o aparelho em segurança e compreendam os perigos envolvidos.
   a) As crianças não devem brincar com o aparelho.
   b) A limpeza e manutenção não devem ser realizadas por crianças sem supervisão.
10. Para minimizar o risco de o robô se deslocar para além de um limite inseguro (extremidades de escadas/desníveis, lareiras, zonas de perigo com água), estabeleça essas áreas como zonas proibidas utilizando a funcionalidade de mapeamento na aplicação para telemóvel SharkClean®. Após definir o limite da área de funcionamento, ligue o aspirador e confirme visualmente que as definições impedem, de facto, o robô de ultrapassar esse limite. Ajuste as definições conforme necessário.
11. Desligue sempre o aspirador robótico antes de inserir ou retirar o filtro, o depósito de pó ou as escovas laterais.
12. **NÃO** manuseie a ficha, o terminal de carregamento, o cabo de carregamento nem o aspirador robótico com as mãos molhadas. A limpeza e manutenção não devem ser realizadas por crianças sem supervisão.
13. **NÃO** use o aspirador robótico sem ter colocado o depósito do pó, o filtro, o rolo da escova e a escova lateral.
14. **NÃO** danifique o cabo de carregamento:
   a) **NÃO** puxe ou transporte o terminal de carregamento pelo cabo nem use o cabo como pega.
   b) **NÃO** desligue da tomada puxando pelo cabo de alimentação. Agarre a ficha e não o cabo.
   c) **NÃO** feche uma porta pela qual passe o cabo, não puxe o cabo em torno de esquinas pronunciadas, nem deixe o cabo perto de superfícies aquecidas.
15. **NÃO** coloque quaisquer objetos no bocal ou aberturas dos acessórios. **NÃO** utilize se alguma abertura estiver bloqueada; mantenha livre de poeira, cotão, pelos e qualquer outro objeto que possa reduzir o fluxo de ar.
16. **NÃO** utilize se o fluxo de ar do aspirador robótico estiver obstruído. Se as vias de ar ficarem obstruídas, desligue o aspirador e remova todas as obstruções antes de voltar a ligar a unidade.
17. Mantenha todas as aberturas do aspirador longe do cabelo, da cara, dos dedos, dos pés descobertos ou de roupas largas.
18. **NÃO** utilize se o aspirador robótico não estiver a funcionar corretamente ou tiver caído, se tiver sido danificado ou deixado ao ar livre, ou ainda se tiver caído na água.
19. **NÃO** coloque o aspirador robótico em superfícies instáveis,
20. Se o aspirador robótico não estiver a arrancar a partir do terminal, deve ser colocado a uma distância mínima de 45 cm de quaisquer escadas ou saliências.
21. **NÃO** use para aspirar:
   a) Derrames de líquidos.
   b) Objetos grandes;
   c) Objetos duros ou pontiagudos (vidro, pregos, parafusos ou moedas);
   d) Grandes quantidades de poeira (incluindo reboco, cinza de lareira ou brasas).
   e) Objetos com fumo ou a arder (carvão quente, pontas de cigarro ou fósforos).
   f) Materiais inflamáveis ou combustíveis (líquido de isqueiro, gasolina ou querosene).
   g) Materiais tóxicos (concentrações elevadas de líquido de lixívia de cloro, concentrações elevadas de amoníaco ou solução de limpeza de canos).
22. **NÃO** utilize nas seguintes áreas:
   a) Zonas exteriores perto de lareiras com entradas desobstruídas.
   b) Espaços fechados e que possam conter gases ou vapores explosivos ou tóxicos (líquido de isqueiro, gasolina, querosene, tinta, diluentes, substâncias de tratamento contra as traças ou poeira inflamável).
   c) Numa área com um aquecedor.
   d) Perto de lareiras com entradas desobstruídas.
23. Desligue o aspirador robótico antes de qualquer ajuste, limpeza, manutenção ou resolução de problemas.
24. Deixe todos os filtros secarem completamente ao ar antes de os reinstalar no aspirador robótico para evitar que o líquido seja sugado para as peças elétricas.
25. **NÃO** modifique ou tente reparar o aspirador robótico ou a bateria por si próprio, exceto conforme indicado no Manual do Utilizador. **NÃO** utilize o aspirador se tiver sido modificado ou danificado.
26. Remova todos os derrames ou fugas de líquido da esteira do terminal, da base ou do chão, uma vez que podem causar risco de choque elétrico.
27. Quando voltar a encher o reservatório, verifique se existem fugas, uma vez que as acumulações de líquidos constituem um perigo que pode fazer alguém escorregar e podem causar choques elétricos. Se o reservatório estiver danificado, tem de ser substituído.
28. Tenha cuidado ao caminhar em pisos que foram limpos com a esfregona, uma vez que podem apresentar-se escorregadios enquanto estiverem húmidos.
29. Para que os sensores de desnível do seu aspirador robótico funcionem devidamente, todos os tapetes, carpetes, passadeiras, alcatifas ou pequenas soleiras (como portões infantis) têm de estar a uma distância de 20 cm de escadas (ou têm de ser contínuos e estender-se para além da borda das escadas). Se não for possível deslocar uma borda de um tapete, carpete, passadeira ou alcatifa que esteja a menos de 20 cm das escadas, tem de usar uma área a evitar para bloquear as escadas.
30. **NÃO** use como acessório para recolher pó de ferramentas elétricas.
31. **NÃO** utilize o aspirador numa superfície molhada. (exceto se for um aspirador WD)
32. **NÃO** utilize o aspirador numa divisão onde esteja a dormir um bebé ou uma criança.
33. **NÃO** utilize o aspirador numa área onde existam velas acesas ou objetos frágeis no chão que vai ser limpo.
34. **NÃO** utilize o aspirador numa divisão com velas acesas em cima de móveis nos quais o aspirador possa bater ou com os quais possa chocar acidentalmente.
35. **NÃO** permita que as crianças se sentem em cima do aspirador.

UTILIZAÇÃO DA BATERIA

36. A bateria é a fonte de alimentação do aspirador. Leia atentamente e siga todas as instruções de carregamento.
37. Para evitar o funcionamento não intencional, certifique-se de que o aspirador está desligado antes de pegar nele ou de o transportar.
38. Utilize **APENAS** a base de carregamento Shark® XDRV2600WAEU e utilize apenas a bateria RVBAT850 (EUK) 26V. A utilização de baterias ou carregadores de baterias diferentes dos indicados pode criar risco de incêndio.
39. Mantenha a bateria longe de todos os objetos de metal, como clipes de papel, moedas, chaves, pregos ou parafusos. O curto-circuito dos terminais da bateria aumenta o risco de incêndio ou queimaduras.
40. Em condições de uso abusivo, a bateria pode ejetar líquidos. Evite o contacto com estes líquidos, uma vez que podem causar irritação ou queimaduras. Se houver contacto, lave com água. Se os líquidos entrarem em contacto com os olhos, procure assistência médica.
41. O aspirador robótico não deve ser guardado, carregado ou usado a temperaturas abaixo de 10 °C (50 °F) ou acima de 40 °C (104 °F). Certifique-se de que a bateria e o aspirador atingiram a temperatura ambiente antes de o carregar ou utilizar. Expor o robô ou a bateria a temperaturas fora deste intervalo pode danificar a bateria e aumentar o risco de incêndio.
42. **NÃO** exponha o aspirador robótico, ou a bateria, ao fogo ou a temperaturas acima de 130 °C (265 °F), uma vez que isso pode causar uma explosão.
43. As baterias não recarregáveis não podem ser recarregadas.

ÁREAS INTERDITAS

44. Utilize sempre zonas interditas em torno de pavimentos e superfícies refletoras.
45. Deve utilizar sempre zonas interditas perto de escadas alcatifadas.
46. **NÃO** utilize zonas interditas a menos de 3 metros do terminal.

AVISO DE LASER

47. Este produto tem um laser de classe 1. É seguro em condições razoavelmente previsíveis (conforme definido neste Guia do Utilizador). Desligue sempre a energia antes de levantar o aspirador robótico ou realizar qualquer manutenção no mesmo.
48. **NÃO** olhe diretamente para o laser.

GUARDE ESTAS INSTRUÇÕES

Para conhecer os avisos e precauções mais recentes, vá a **support.sharkclean.eu**

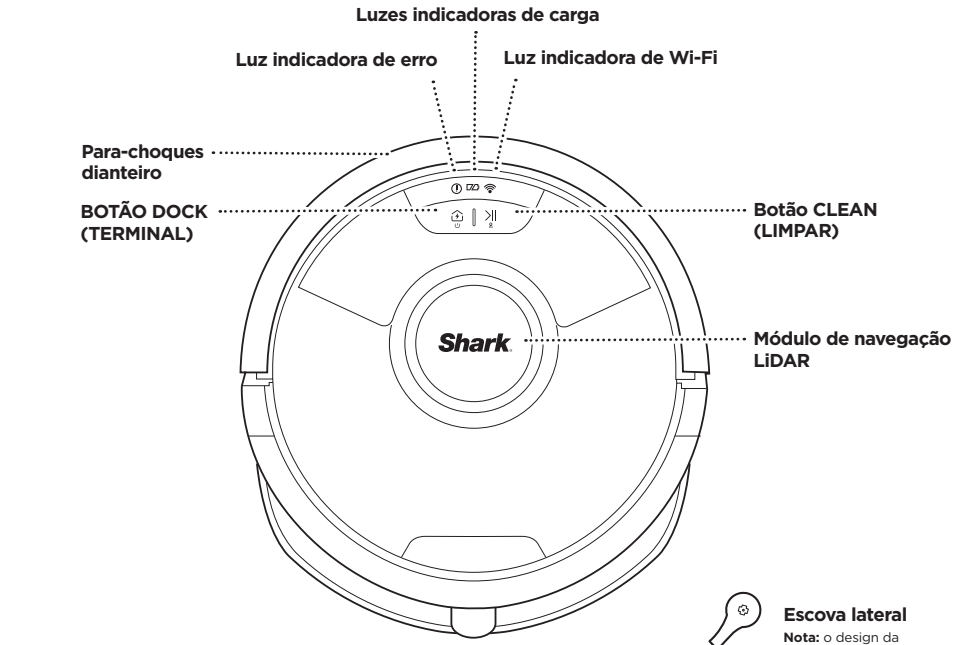

Escova lateral

Nota: o design da escova lateral pode variar

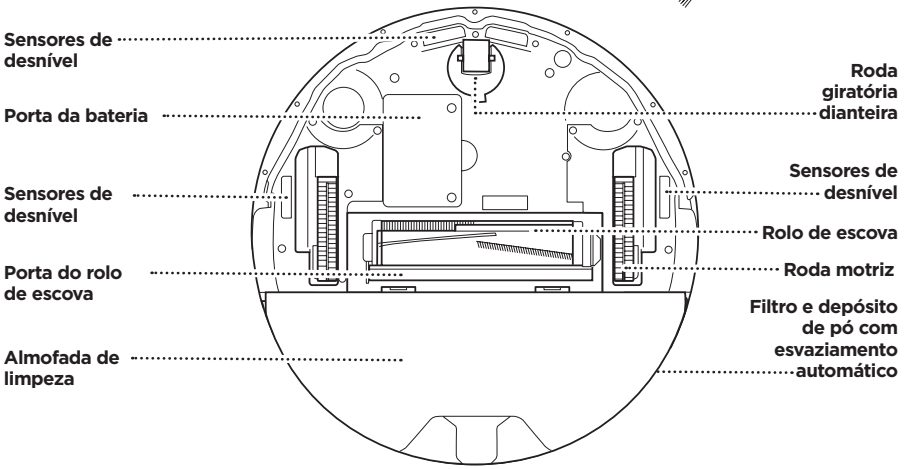

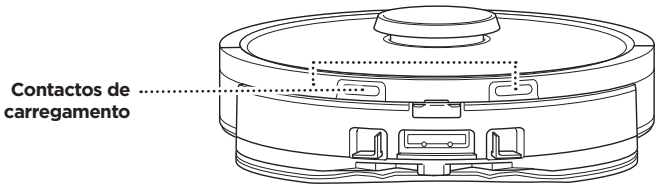

CONHEÇA O SEU ROBÔ SHARK MATRIX™ PLUS 2 EM 1

DEPÓSITO DE PÓ DO ROBÔ

Depósito de pó VAC & MOP 2 em 1

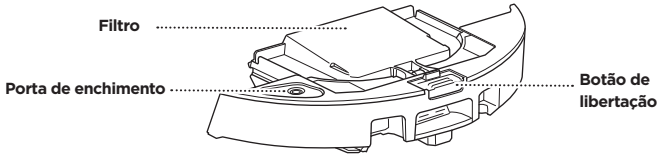

Retém detritos secos para aspirar e água para limpar com esfregona

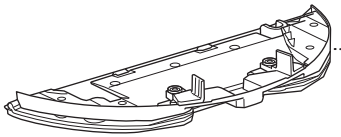

Prende a almofada de limpeza e ativa o modo de esfregona quando ligado ao depósito de pó do robô

FRENTE DA BASE DE ESVAZIAMENTO AUTOMÁTICO

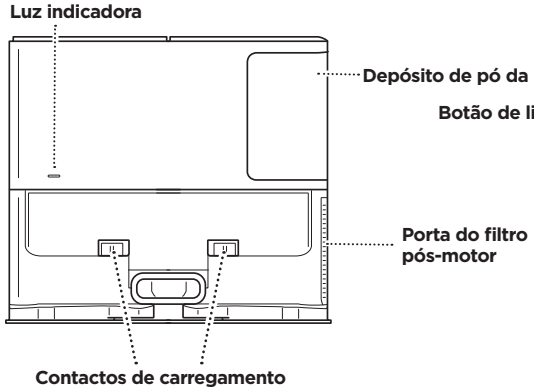

TRASEIRA DA BASE DE ESVAZIAMENTO AUTOMÁTICO

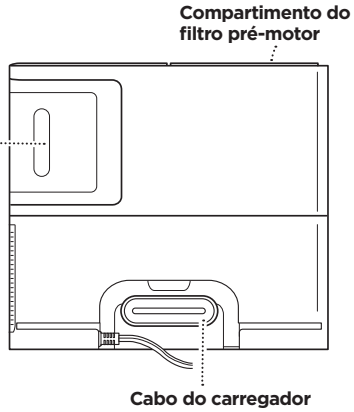

ESTEIRA DA BASE

(este lado para cima)

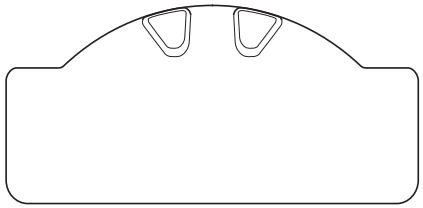

BASE DE ESVAZIAMENTO AUTOMÁTICO

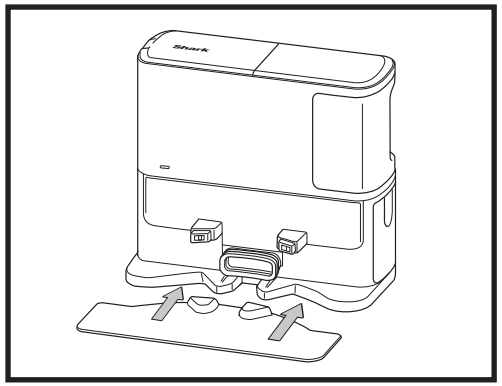

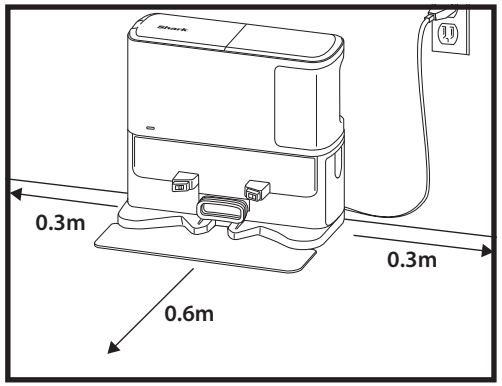

Coloque a esteira do terminal no chão e alinhe a base de esvaziamento automático por cima, de modo a que fique no lugar.

- Selecione uma localização **permanente** para a **base de esvaziamento automático.** Retire a película protetora do robô e da base.
- Coloque a base com a parte traseira encostada a uma parede vazia. Selecione uma superfície nivelada num piso vazio numa área central com um **sinal de Wi-Fi forte**. Não encoste a base a aquecedores de rodapé nem a outros elementos de aquecimento.
- **Retire quaisquer objetos** que estejam a menos de 35 cm de distância de cada lado da base ou a menos de 65 cm da parte da frente da base.
- Ligue a base à corrente. O ícone do indicador de alimentação da base ( ) no canto superior direito da mesma **ilumina-se quando a base tem energia**.

Se a base for deslocada após a configuração, o robô pode não ser capaz de encontrar o caminho de volta e terá de voltar a mapear completamente a sua casa.

INSTALAR A ESCOVA LATERAL

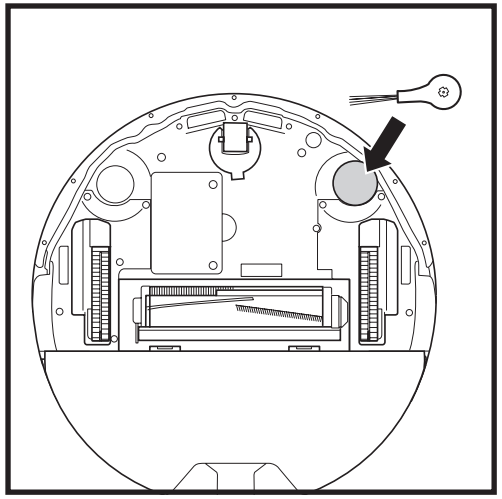

Encaixe a escova lateral incluída na cavilha quadrada localizada na parte inferior do robô. Quando montada corretamente, a escova roda no sentido dos ponteiros do relógio.

Nota: o design da escova lateral pode variar.

LUZES INDICADORAS DA BATERIA DO ROBÔ

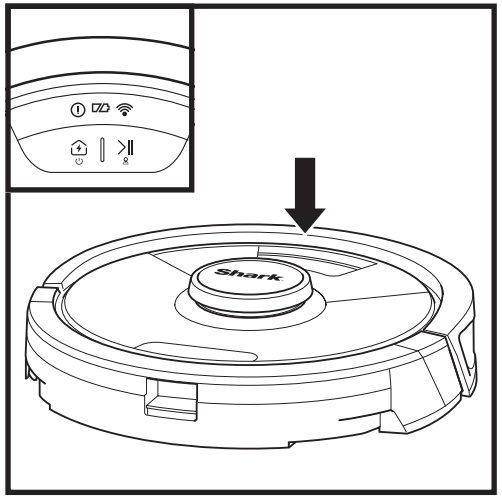

Em utilização

Durante o carregamento (Branco)

Sem carga ou desligado

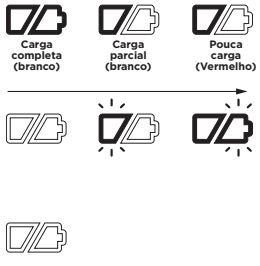

As luzes brancas do indicador de carga mostram a energia que resta na bateria.

Enquanto o robô estiver a carregar, ambas as luzes LED brancas irão piscar. Quando o carregamento terminar, ambas acenderão de forma contínua. O robô pode demorar até 6 horas a carregar totalmente.

Se o robô estiver inativo e fora da base de carregamento durante 10 minutos, entrará no **modo de suspensão**. As luzes indicadoras irão apagar-se, mas as luzes da bateria e do Wi-Fi continuarão acesas no modo de suspensão. Reative o robô premindo qualquer botão.

NOTA: se a luz de pouca carga estiver a piscar a vermelho, o robô não tem energia suficiente na bateria para regressar à base. Coloque o robô manualmente na base.

SUGESTÃO: para preservar a duração da bateria, se o robô não for utilizado durante muito tempo, desligue a energia do robô premindo o botão DOCK (TERMINAL) e mantendo-o premido durante 5 a 7 segundos. O robô deve ser recarregado, no mínimo, a cada três meses.

A CARREGAR

IMPORTANTE: o Robô Shark Matrix™ Plus 2 em 1 tem uma bateria recarregável pré-instalada. Carregue a bateria totalmente antes da primeira utilização. O robô pode demorar até 6 horas a carregar totalmente.

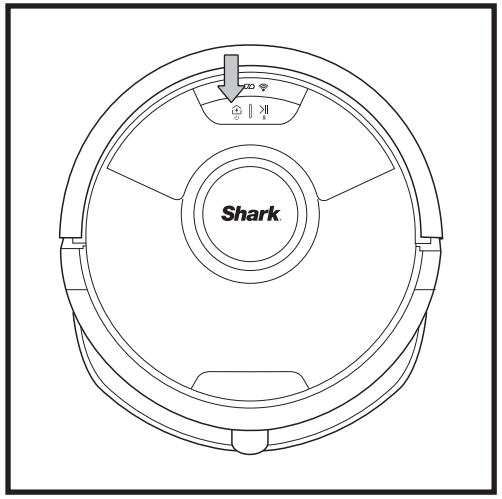

Para ligar o robô, prima continuamente o botão DOCK (TERMINAL) durante 5 a 7 segundos. Para carregar, coloque o robô na base. O robô emitirá um sinal sonoro quando o carregamento começar e o indicador de carregamento na base irá acender.

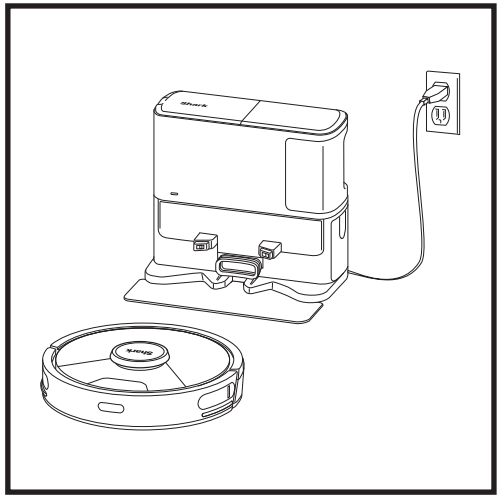

Quando o ciclo de limpeza estiver concluído, ou se a bateria tiver pouca carga, o robô irá procurar a base. Se o robô não regressar à base, a sua carga pode ter-se esgotado ou, se estiver no modo de limpeza, a base pode estar bloqueada por uma carpete.

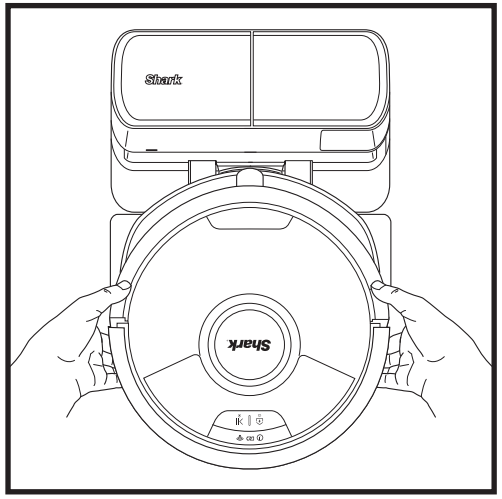

O robô estacionará no terminal com a parte **TRASEIRA** virada para a base para poder esvaziar-se automaticamente.

NOTA: se o robô não tiver carga ou não conseguir regressar à base, coloque-o na base manualmente. Ao colocar o robô manualmente na base, certifique-se de que os **contactos de carregamento** na parte inferior do robô estão a tocar nos da base. quando pegar no robô, tenha cuidado para não colocar os dedos entre o para-choques e a base do robô.

BOTÕES E LUZES INDICADORAS

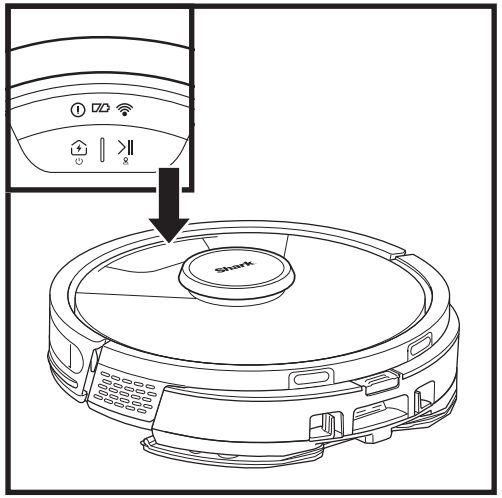

BOTÃO CLEAN (LIMPAR)

Prima para iniciar uma sessão de limpeza e prima novamente para colocar a sessão de limpeza em pausa. Para ativar o Matrix Clean e se concentrar numa área de 1,5 m por 1,5 m, prima e mantenha premido o botão CLEAN (LIMPAR) durante 5 segundos.

BOTÃO DOCK (TERMINAL)

Prima para fazer o robô regressar imediatamente à base. Para desligar o robô, retire-o da base de esvaziamento automático e prima o botão DOCK (TERMINAL) no robô durante 5 a 7 segundos.

LUZES INDICADORAS DE CARGA

Mostram a quantidade de carga que resta na bateria.

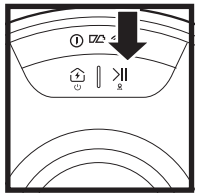

LUZ INDICADORA DE LIMPEZA COM LÍQUIDO

A área acima do botão CLEAN (LIMPAR) acende-se a azul quando o reservatório de líquido estiver devidamente instalado. O botão CLEAN (LIMPAR) acende-se a amarelo se o depósito estiver vazio e precisar de ser reabastecido.

INDICADOR DE ERRO "!"

Consulte a secção "Resolução de problemas" para obter uma lista completa dos códigos de erro.

INDICADOR DE WI-FI

Luz branca: ligado ao Wi-Fi.

Luz vermelha: desligado.

Luz branca a piscar: modo de configuração.

Sem luz: ainda não está configurado.

PREPARAR A CASA

O robô usa um conjunto de sensores para se deslocar evitando as paredes, pés de móveis e outros obstáculos à medida que limpa. Para evitar que o robô entre em zonas para onde não quer que vá, defina áreas a evitar na aplicação. Para obter os melhores resultados, prepare a sua casa conforme indicado abaixo e programe a limpeza diária para garantir que todas as zonas do pavimento são limpas regularmente.

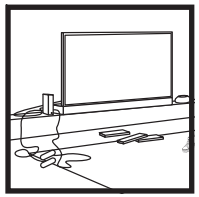

OBSTRUÇÕES
Retire cabos e objetos pequenos com menos de 11,5 cm de altura do chão e abra as portas interiores para assegurar que cria um mapa completo da sua casa.

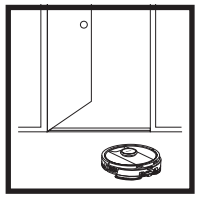

SOLEIRAS
O robô consegue passar por cima da maioria das soleiras para ir de uma divisão para outra, mas, se alguma soleira for demasiado alta, defina uma área a evitar na aplicação para bloquear essa zona.

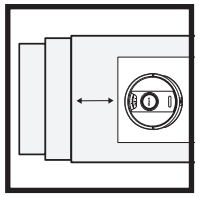

ESCADAS
Para que os sensores de desnível do seu robô funcionem devidamente, todos os tapetes, carpetes, passadeiras, alcatifas ou pequenas soleiras (como portões infantis) têm de estar a uma distância de 20 cm de quaisquer escadas (ou têm de ser contínuos e estender-se para além da borda das escadas). Se uma passadeira, tapete, alcatifa ou uma pequena soleira estiver perto das escadas e não puder ser deslocada, deve utilizar uma zona interdita para bloquear as escadas.

PROGRAMAÇÃO
Enquanto o robô estiver a limpar, não pegue nele nem o mova, pois isso afetará a sua navegação. Se deslocar a base de carregamento para um novo local, terá de voltar a fazer o mapeamento da sua casa. Isto irá afetar a capacidade do robô para regressar ao terminal quando a limpeza estiver concluída.

EVITE DESLOCAR O ROBÔ OU A BASE
Enquanto o robô estiver a limpar, não pegue nele nem o mova, pois isso irá afetar a sua navegação. Se deslocar a base de carregamento para um novo local, terá de voltar a fazer o mapeamento da sua casa. Isto irá afetar a capacidade do robô para regressar ao terminal quando a limpeza estiver concluída.

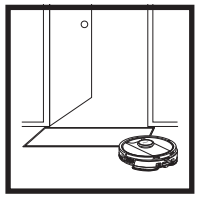

REMOVA OS TAPETES DAS PORTAS QUANDO ESTIVER A LIMPAR
Antes de limpar, recomendamos que configure Zonas de alcatifa na aplicação e mova quaisquer carpetes ou tapetes que bloqueiem o acesso aos pavimentos que pretende que o robô limpe.

MODO DE LIMPEZA MANUAL

Para iniciar um ciclo de limpeza manualmente, prima o botão **CLEAN (LIMPAR)** no robô.
Para enviar imediatamente o robô de volta para o terminal de esvaziamento automático, prima o botão **DOCK (TERMINAL).**

O robô estacionará no terminal com a parte TRASEIRA virada para a base para poder esvaziar-se automaticamente.

MATRIX CLEAN

Matrix Clean é uma limpeza profunda direcionada para uma divisão ou local específico. O Matrix Clean pode ser ativado com a aplicação SharkClean® ou manualmente sem a aplicação.
Matrix Clean com a **aplicação SharkClean:** Para definir o **Matrix Clean** com a aplicação, selecione no mapa uma divisão ou local específico a ser limpo. O seu robô limpará esta área específica conforme necessário, numa área de 1,5 m por 1,5 m. Também pode iniciar o MatrixClean manualmente, colocando o robô no local a ser limpo e, em seguida, premindo e mantendo premido o botão **CLEAN (LIMPAR)** durante 5 a 7 segundos.

NOTA: certifique-se de que carregou o robô completamente antes da primeira limpeza para que este possa explorar, mapear e limpar o máximo possível de superfície da sua casa. O robô pode demorar até 6 horas a carregar totalmente.

NOTA: evite deslocar o terminal. Se for deslocado, o robô pode não conseguir encontrar o caminho de volta para o terminal, e terá de voltar a fazer o mapeamento da sua casa. Se for colocado noutro local enquanto estiver a ser usado, pode não conseguir seguir o seu percurso de limpeza inteligente ou encontrar o caminho de regresso ao terminal.

USAR O ROBÔ SHARK MATRIX™ PLUS 2 EM 1

NAVEGAÇÃO A LASER COM IA™

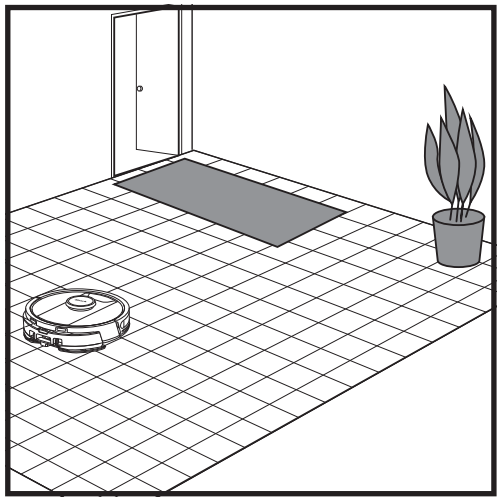

Quando a configuração estiver concluída, siga as instruções na aplicação para ajudar o robô a realizar uma **sessão de exploração** para criar um mapa inicial da sua casa. Certifique-se de que o depósito de pó com esvaziamento automático está inserido quando efetuar a sessão de exploração.

O robô irá deslocar-se de divisão em divisão para identificar paredes, móveis e outros obstáculos enquanto limpa. Esta sessão demorará menos tempo do que uma limpeza completa, uma vez que não abrange todo o pavimento.

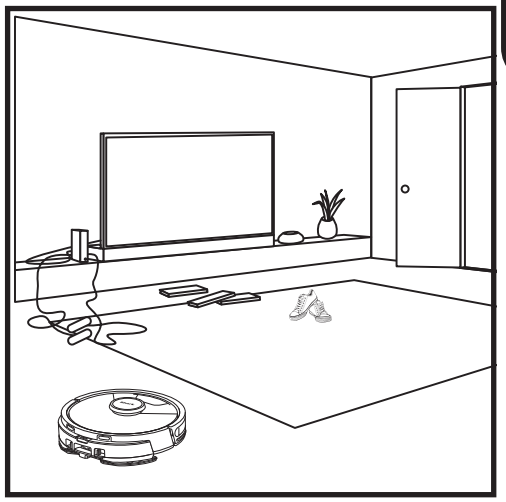

A tecnologia de deteção de objetos do robô ajuda-o a contornar obstáculos com uma altura superior a 11,5 cm. Retire do chão os pequenos objetos que possam interferir com o percurso de limpeza do robô.

Na aplicação, crie áreas a evitar para bloquear as zonas onde não pretende que o robô entre.

CONFIGURAÇÃO APENAS DO ASPIRADOR

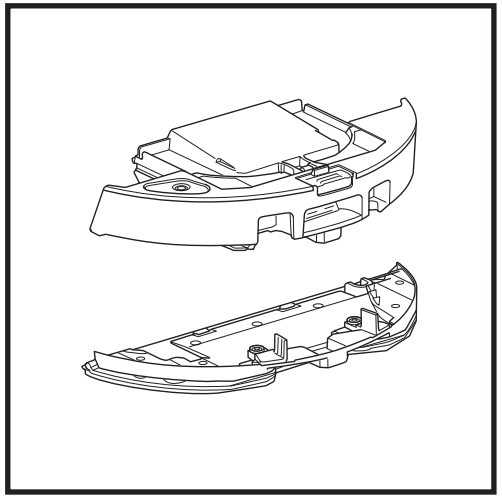

Para iniciar limpezas apenas por aspiração, retire a placa da almofada de limpeza do depósito de pó do robô.

MODO DE LIMPEZA 2 EM 1 PARA ASPIRADOR E ESFREGONA

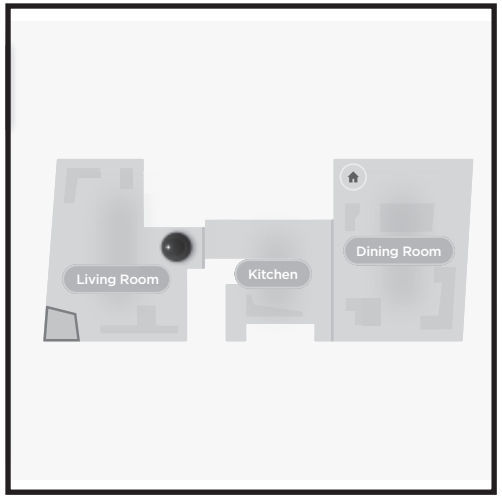

Limpeza de toda a casa

Para iniciar uma sessão Vac & Mop em toda a casa, prima o botão CLEAN (LIMPAR) no robô ou na aplicação. O robô limpa primeiro as áreas perimetrais e depois muda para um padrão linha a linha. Se o reservatório de líquido se esvaziar antes de o percurso de toda a casa estar concluído, o robô fará uma pausa de até 10 minutos para lhe permitir reabastecer o reservatório antes de regressar à base. Quando o percurso de toda a casa estiver concluído, o robô regressa à sua base.

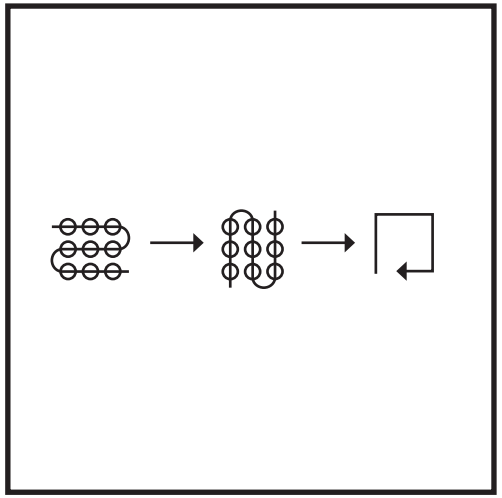

Limpeza localizada Matrix Spot Clean com esfregona

Para limpar uma área específica de 1,5 m por 1,5 m, coloque o robô na área a ser limpa e, em seguida, prima continuamente o botão CLEAN (LIMPAR) durante 5 a 7 segundos. O robô roda enquanto aspira e passa a esfregona nessa área num padrão em matriz. A limpeza localizada Spot Clean também está disponível através da aplicação.

MODOS DE LIMPEZA APENAS POR ASPIRAÇÃO

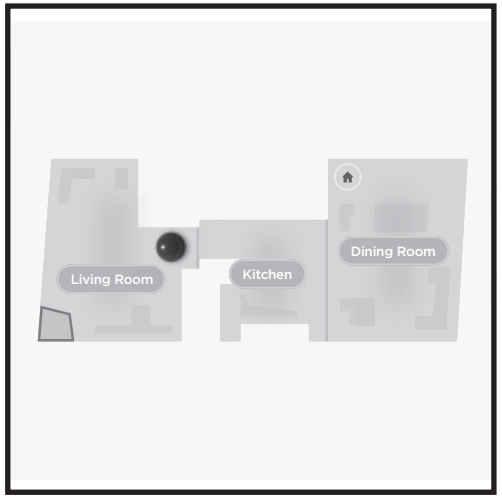

Limpeza de toda a casa

Para ativar uma limpeza de toda a casa quando estiver no modo só de aspiração, prima o botão CLEAN (LIMPAR) no robô ou na aplicação. O robô limpa primeiro as áreas perimetrais e depois muda para um padrão linha a linha.

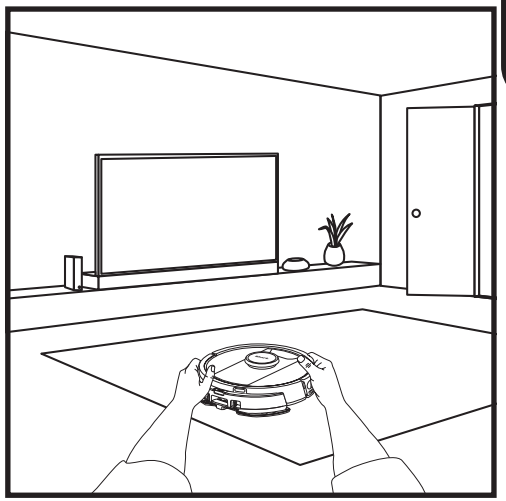

Limpeza Matrix Clean de uma divisão

Assim que o robô tiver criado um mapa, pode selecionar uma divisão específica para que ele aspire no modo Matrix Clean. Coloque o robô na divisão a limpar e, em seguida, prima o botão CLEAN (LIMPAR). Esta função também está disponível através da aplicação.

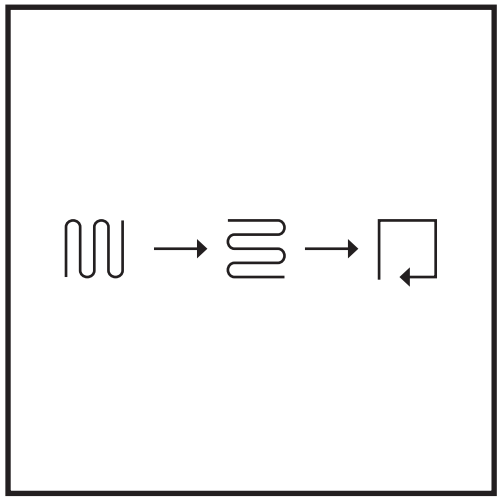

Limpeza localizada Matrix Spot Clean

Para limpar um local específico de 1,5 m por 1,5 m, coloque o robô na área a limpar e, em seguida, prima continuamente o botão CLEAN (LIMPAR) durante 5 a 7 segundos. O robô limpará a área num padrão em matriz. A limpeza localizada Spot Clean também está disponível através da aplicação.

CONFIGURAÇÃO DO VAC & MOP 2 EM 1

NOTA: antes de poder limpar, o robô **TEM DE** concluir uma **sessão de exploração** sem a placa da almofada de limpeza. Após a sessão de exploração, poderá configurar as áreas alcatifadas e verificá-las na aplicação com uma sessão de verificação de alcatifas. Isto garante que o robô irá evitar alcatifas e tapetes quando estiver no modo de esfregona.

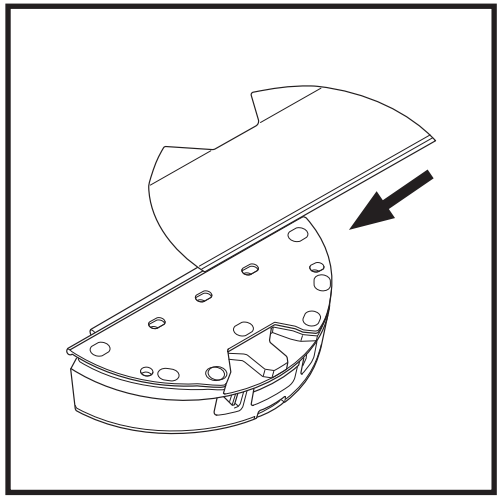

Coloque a almofada da esfregona inserindo a extremidade plana da mesma no depósito de pó Vac & Mop 2 em 1 através da ranhura. Puxe totalmente a almofada de limpeza através da ranhura, até estar inserida com firmeza.

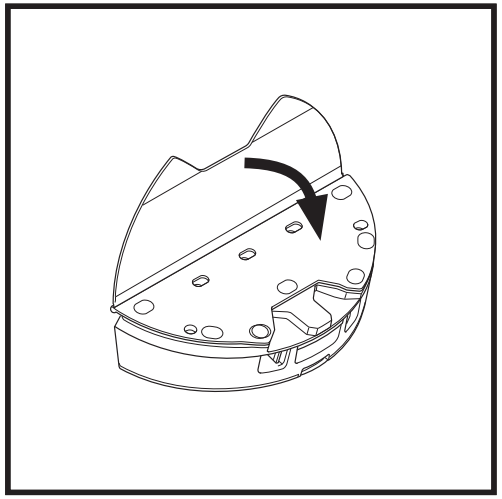

Fixe a almofada de limpeza ao depósito de pó Vac & Mop 2 em 1.

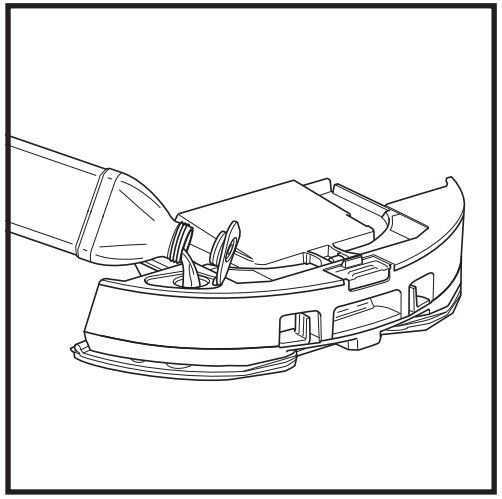

Abra a tampa de enchimento na parte superior do reservatório. Adicione água até à linha de enchimento máximo. Feche a tampa e certifique-se de que está devidamente selada.

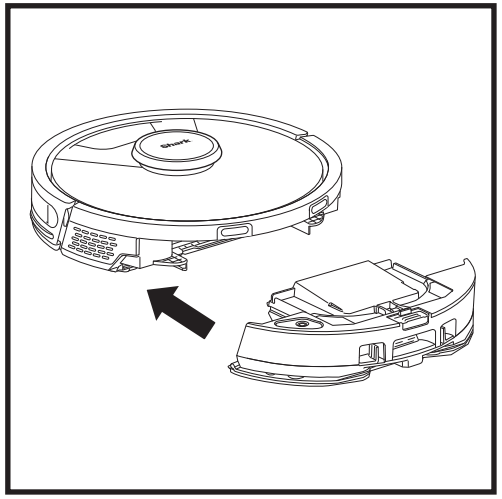

Empurre firmemente o depósito de pó Vac & Mop 2 em 1 na direção da parte posterior do robô, certifique-se de que ambos os fechos encaixam com um clique no respetivo lugar. O botão **CLEAN (LIMPAR)** no robô ilumina-se a azul quando o depósito do pó Vac & Mop 2 em 1 está corretamente inserido.

USAR O ROBÔ SHARK MATRIX™ PLUS 2 EM 1

CONFIGURAÇÃO DO VAC & MOP 2 EM 1

NOTA: antes da primeira passagem de esfregona, retire quaisquer tapetes ou passadeiras do percurso do robô. Também pode evitar que o seu robô passe por cima de tapetes e alcatifas, configurando Zonas de Alcatifa na aplicação.

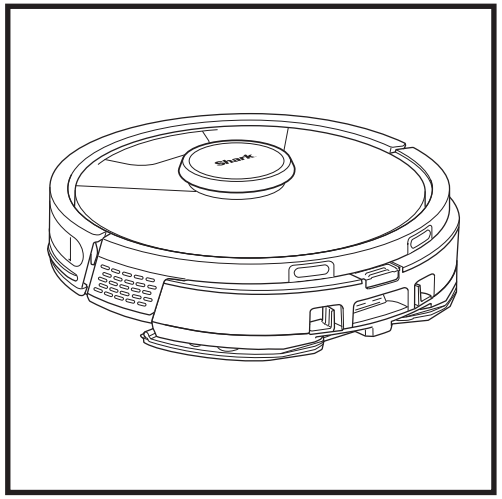

Quando o reservatório no depósito de pó Vac & Mop 2 em 1 contiver líquido e estiver devidamente instalado e com a almofada de limpeza colocada, o robô está pronto para aspirar o pavimento e efetuar a limpeza com esfregona em simultâneo. Prima o botão **CLEAN (LIMPAR)** no robô ou na aplicação para iniciar uma sessão de aspiração e limpeza com esfregona.
O robô irá preparar a almofada de limpeza durante 30 segundos antes de iniciar a sessão.

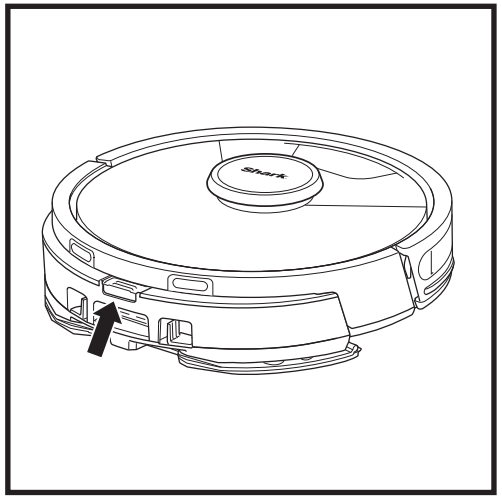

Quando a passagem da esfregona estiver concluída, retire o depósito de pó Vac & Mop 2 em 1 premindo o botão da porta de enchimento e deslizando-o para fora. Esvazie o reservatório após cada utilização.
O depósito de pó esvazia-se sozinho para a base de esvaziamento automático quando o robô estaciona no terminal.

CUIDADO: os pavimentos podem ficar escorregadios após a limpeza com esfregona.

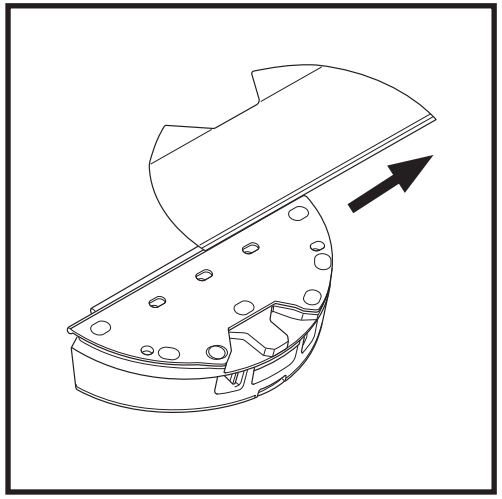

Para retirar a esfregona do depósito de pó Vac & Mop 2 em 1, desencaixe-a da parte posterior do depósito e deslize-a para fora da ranhura.

ESVAZIAR O DEPÓSITO DE PÓ DA BASE DE ESVAZIAMENTO AUTOMÁTICO

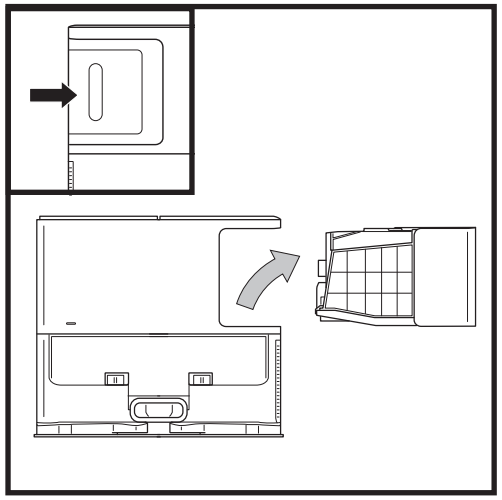

Dependendo do tamanho da base, esvazie o depósito de pó da base a cada 30 a 60 dias ou conforme necessário.

Para retirar o depósito, prima o botão de libertação respetivo no lado direito posterior da base e, em seguida, faça deslizar o depósito para fora.

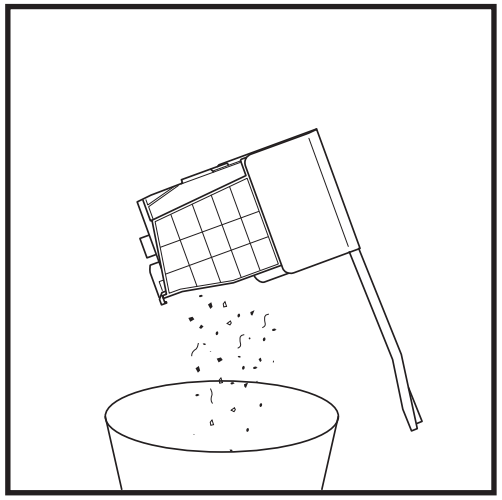

Para esvaziar o depósito, segure-o sobre o caixote do lixo e, em seguida, prima o botão de libertação que tem o ícone do caixote do lixo na parte lateral do depósito. A tampa do depósito irá abrir-se, libertando a poeira e os detritos. Bata suavemente com o depósito para o pó na parte interior do recipiente do lixo para fazer cair todos os detritos remanescentes. Volte a colocar o depósito, fazendo-o deslizar para dentro da ranhura na base até encaixar com um clique no respetivo lugar.

Para desligar o robô, retire-o da base de esvaziamento automático e prima o botão DOCK (TERMINAL) no robô durante 5 a 7 segundos.

CUIDADO: Desligue o aparelho antes de realizar qualquer manutenção. Remova o depósito de pó Vac & Mop 2 em 1 antes de efetuar qualquer manutenção.

MANUTENÇÃO DO DEPÓSITO DE PÓ VAC & MOP 2 EM 1

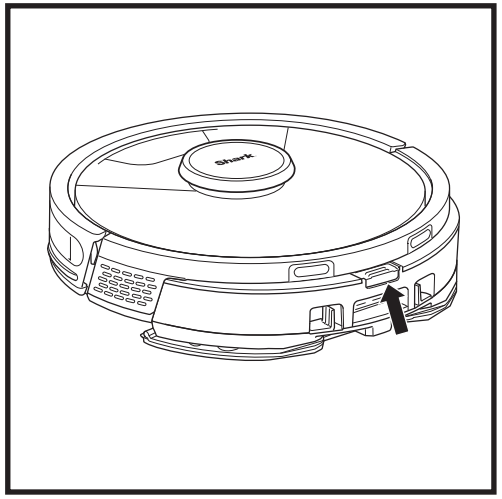

Para remover o **depósito de pó Vac & Mop 2 em 1**, prima o botão de libertação na parte superior do mesmo e deslize-o para fora.

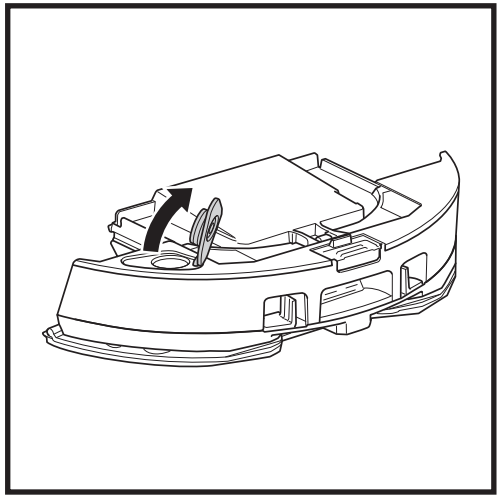

Para abrir a tampa do depósito de pó, aperte os fechos laterais nas ranhuras para os dedos e mantenha-os pressionados enquanto levanta a tampa.

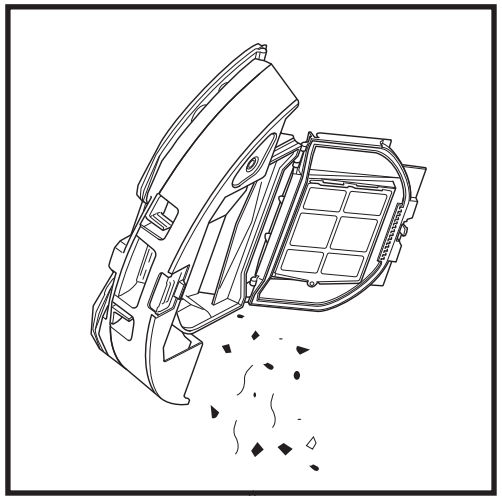

Retire o filtro e utilize um pano húmido para limpar o depósito de pó. Deixe o depósito secar ao ar durante 24 horas antes de voltar a instalá-lo.

NOTA: certifique-se de que insere o depósito de pó completamente, até este encaixar com um clique no respetivo lugar.

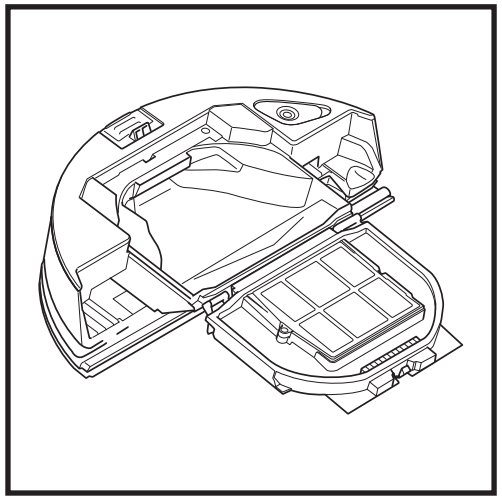

Verifique se não existe acumulação de resíduos entre o filtro e a proteção de plástico.

LIMPEZA E SUBSTITUIÇÃO DOS FILTROS DE BASE DE ESVAZIAMENTO AUTOMÁTICO

Limpe regularmente os filtros para manter o poder de sucção do aspirador num nível ideal. Substitua os filtros a cada 6 a 12 meses ou conforme necessário.

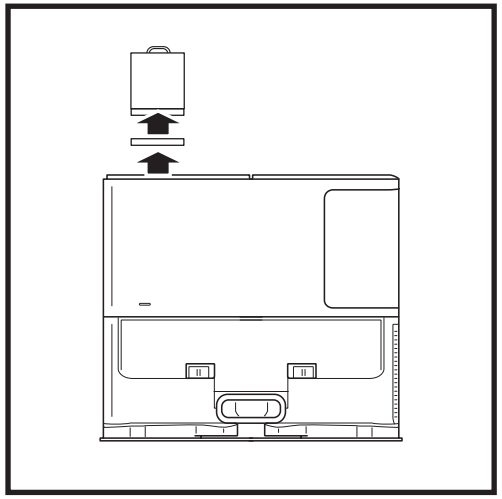

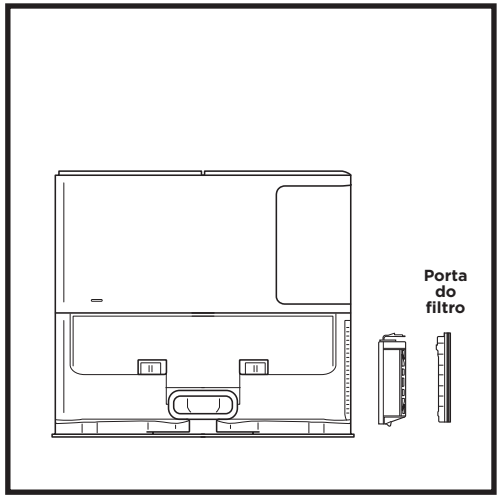

LIMPE OS FILTROS PRÉ-MOTOR UMA VEZ POR MÊS

Para abrir a tampa do compartimento do filtro, segure no canto superior esquerdo da base e puxe a tampa. Com a tampa aberta, retire o filtro de espuma pela pega superior e depois retire o filtro de feltro por baixo do mesmo. Bata os filtros sobre o caixote do lixo para os limpar e depois enxague APENAS com água fria, pois o detergente pode danificá-los. Deixe os filtros secar ao ar totalmente antes de os reinstalar. Os filtros têm de ser corretamente instalados para que a base funcione corretamente. Volte a colocar primeiro o filtro de feltro, seguido do filtro de espuma.

LIMPE O FILTRO PÓS-MOTOR TODOS OS ANOS

Prima o botão na parte superior da porta do filtro e faça deslizar o trinco para baixo para levantar a porta do filtro. Retire o **Filtro pós-motor** da base. Bata com o filtro no lixo para o limpar. Pode lavá-lo apenas com água e certifique-se de que o seca completamente antes de voltar a colocá-lo na base. Para voltar a instalar o filtro pós-motor, insira-o na base e volte a colocar a porta do filtro.

LIMPAR E SUBSTITUIR OS FILTROS DO ROBÔ

Para obter uma potência de sucção ideal, após cada utilização, limpe e volte a colocar o filtro do depósito de pó com esvaziamento automático.
Consulte sharkclean.eu para obter peças de substituição e acessórios.

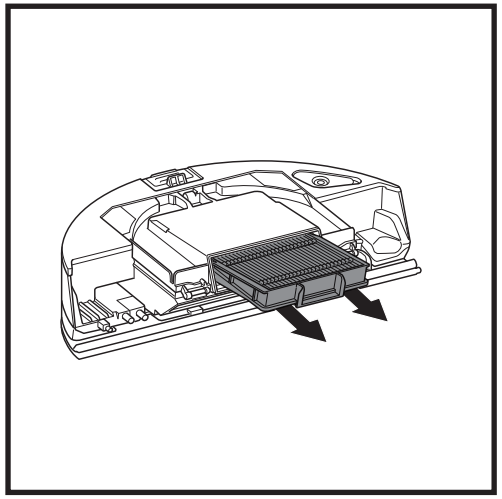

Retire e esvazie o depósito de pó com esvaziamento automático. Puxe o filtro para fora do depósito de pó pelas patilhas.

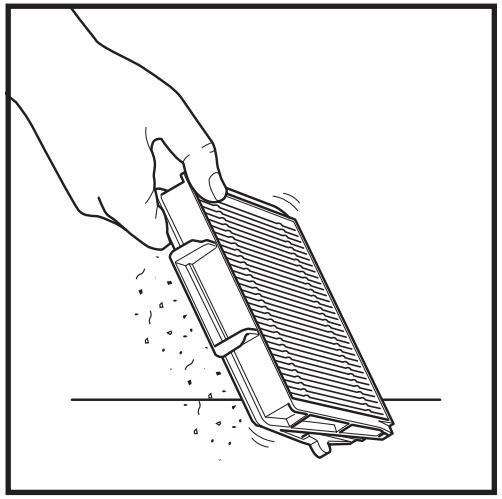

Bata suavemente no filtro para retirar os detritos sempre que esvaziar o depósito de pó. Substitua os filtros a cada 6 a 12 meses ou conforme necessário.

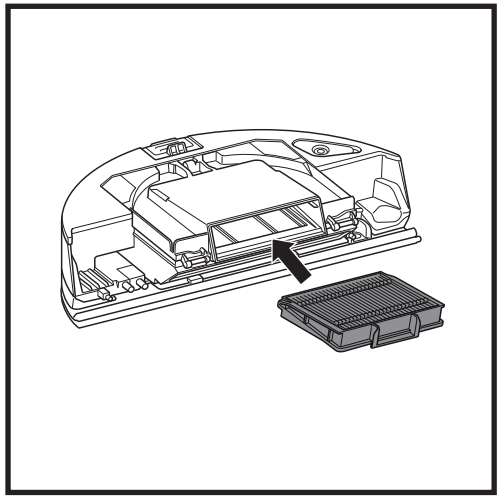

Volte a inserir o filtro no depósito de pó e depois deslize-o novamente para dentro do robô até este encaixar com um clique no respetivo lugar.

LIMPEZA DO DEPÓSITO DE PÓ VAC & MOP 2 EM 1 E DA ALMOFADA DA ESFREGONA

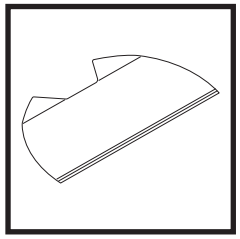

Para limpar as esfregonas, lave-as na máquina com água morna no programa de cores claras. Utilize detergentes suaves e não utilize lixívia ou amaciadores. Seque ao ar ou na máquina de secar a baixa temperatura, sem utilizar toalhetes de secagem.

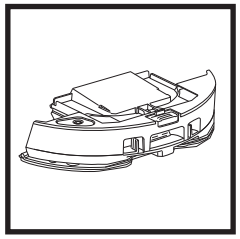

Esvazie o líquido restante e os detritos do reservatório de líquido após cada utilização. Com um pano húmido, limpe o interior do depósito de pó. Deixe o depósito de pó secar ao ar livre durante 24 horas antes de o utilizar. NÃO coloque o depósito de pó Vac & Mop 2 em 1 na máquina de lavar loiça.

NOTA: antes de armazenar, certifique-se de que o depósito de pó Vac & Mop 2 em 1, assim como a esfregona, estão completamente secos. Guarde-os num local seco para evitar danos.

LIMPAR A ESCOVA DE ROLO DE LIMPEZA AUTOMÁTICA

A **escova de rolo de limpeza automática** remove ativamente os pelos emaranhados enquanto o robô limpa. Se permanecerem alguns detritos enrolados na escova de rolo, continue a operar o robô para que a escova de rolo tenha tempo para se limpar automaticamente. Se permanecerem pelos enrolados ou detritos após limpar continuamente, retire-os cuidadosamente da escova de rolo.

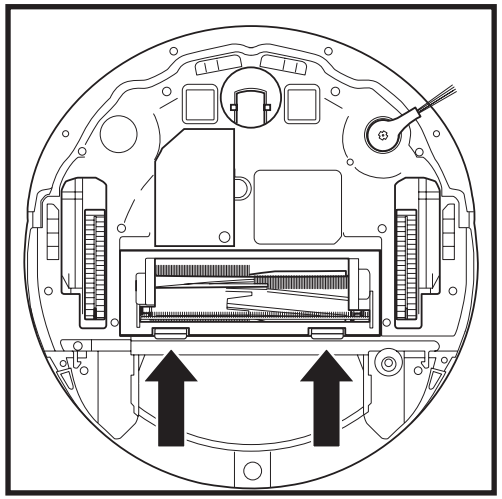

Para aceder à escova de rolo, empurre as patilhas na porta da escova de rolo para cima e retire a porta.

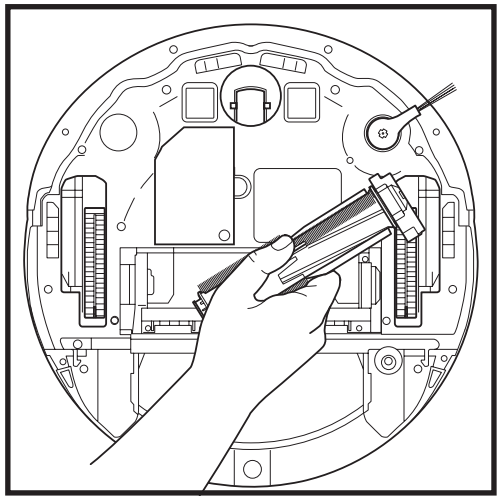

Retire a escova de rolo e remova todos os detritos. Retire a tampa da extremidade para limpar quaisquer cabelos ou detritos presos. Volte a colocar a tampa da extremidade depois de limpa.

Volte a colocar a escova de rolo, inserindo a extremidade plana primeiro. Feche a porta da escova de rolo e faça pressão para baixo até ambos os lados encaixarem com um clique no respetivo lugar.

NOTA: substitua o rolo de escova com uma frequência de 6 a 12 meses ou quando estiver visivelmente desgastado. Consulte sharkclean.eu para obter informações sobre peças de substituição.

LIMPEZA DO MÓDULO DE NAVEGAÇÃO LIDAR

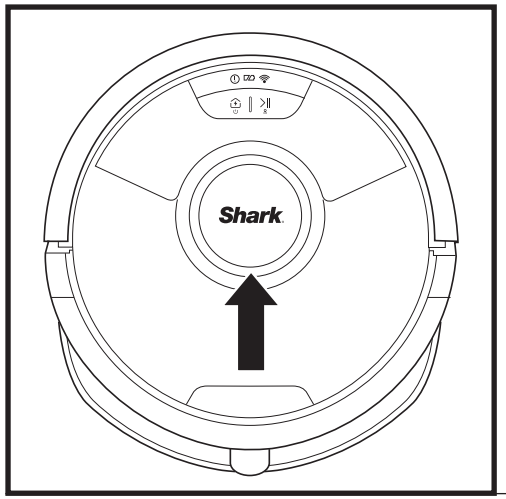

Verifique periodicamente se existem pelos e detritos no módulo de navegação LiDAR na parte superior do robô. Limpe cuidadosamente quaisquer pelos ou detritos do módulo.

Para uma limpeza mais criteriosa, coloque o robô numa superfície plana e desligue a alimentação. Utilize um cotonete para rodar suavemente o módulo no sentido horário cinco vezes.

Não introduza o cotonete nas aberturas do módulo.

MANUTENÇÃO

SENSORES DE LIMPEZA E CONTACTOS DE CARREGAMENTO

LIMPE OS SENSORES E OS CONTACTOS DE CARREGAMENTO CONFORME NECESSÁRIO. Com um pano seco, limpe cuidadosamente o pó dos sensores e contactos localizados na parte inferior do robô e da base.

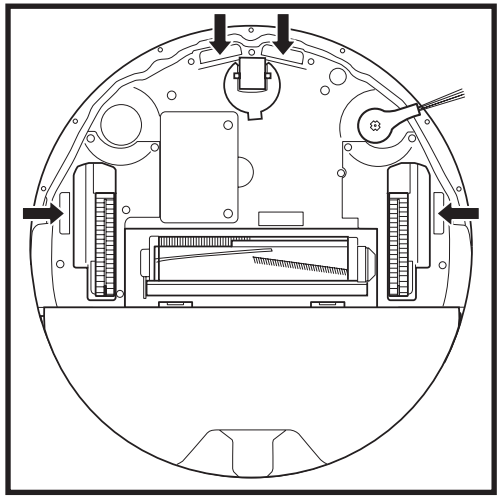

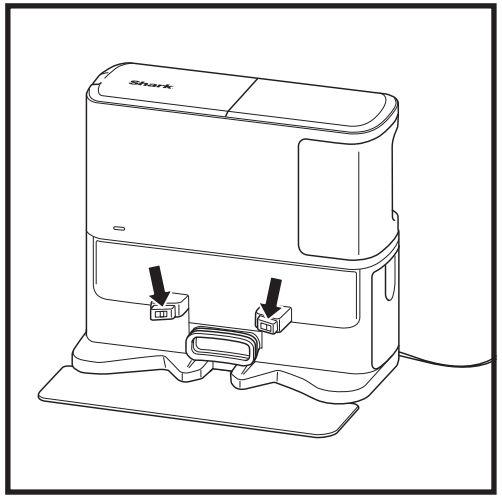

IMPORTANTE: o robô usa sensores de desnível para evitar escadas e outros desníveis pronunciados. Os sensores podem funcionar com menos eficácia quando estão sujos. Para obter os melhores resultados, limpe os sensores regularmente.

LIMPAR A ESCOVA LATERAL

LIMPE A ESCOVA LATERAL CONFORME NECESSÁRIO.

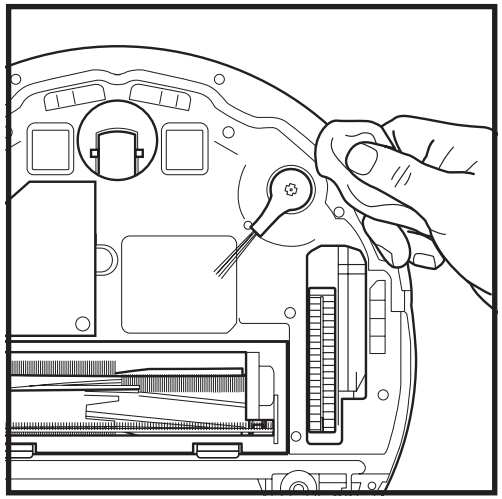

Desenrole cuidadosamente e retire qualquer fio ou pelo que esteja enrolado na escova lateral.

Limpe suavemente a escova com um pano seco. Para voltar a colocá-la, encaixe a escova nas cavilhas. Gire a escova manualmente, para garantir que foi colocada corretamente.

NOTA: retire e substitua a escova lateral se estiver dobrada ou danificada. Para retirar a escova, levante-a da respetiva cavilha. Substitua as escovas laterais a cada 12 meses ou quando estiverem visivelmente gastas.

USAR O ROBÔ SHARK MATRIX™ PLUS 2 EM 1

Para obter o melhor desempenho de limpeza do seu robô, recomendamos que descarregue a versão mais recente da aplicação SharkClean®.

USAR A APLICAÇÃO SHARKCLEAN® E OS CONTROLOS POR VOZ

Aproveite ao máximo o robô com estas funcionalidades da aplicação:

- **Recarregar e retomar**
  Ative esta funcionalidade para limpar várias divisões em casas de maiores dimensões. O robô irá regressar à base, recarregar e depois pode retomar a limpeza no ponto onde a deixou.
- **Matrix Clean**: limpeza profunda direcionada para uma sala específica ou local único.
- **Áreas a evitar**
  Utilize as áreas a evitar na aplicação para manter o robô afastado das áreas que pretende que este evite.
- **Agendamento**
  Configure limpezas de toda a casa a qualquer altura e em qualquer dia.
- **Controlo a partir de qualquer lugar**
  Onde quer que esteja, pode controlar o seu robô.
- **Relatórios de limpeza**
  Sempre que o robô limpar, a aplicação irá gerar um relatório de limpeza. Procure **SharkClean** na loja DE APLICAÇÕES e transfira a aplicação para o seu iPhone™ ou Android™.
- **Área alcatifada**
  Depois de o robô ter mapeado a sua casa, configure as áreas alcatifadas na aplicação para identificar as áreas dos seus pavimentos que estão alcatifadas e onde não quer que o robô efetue a limpeza com esfregona.

Download on the App Store

GET IT ON Google Play

Como utilizo o meu robô com a Amazon Alexa?

Abra a aplicação Amazon Alexa, aceda ao menu e selecione Skills (Competências). Também pode aceder à loja Alexa Skills no website da Amazon. Procure "Shark Skill". Selecione Shark® Skill para abrir a página de detalhes e, em seguida, selecione a opção “Enable Skill” (Ativar competência). Após efetuar a ativação, pode pedir à Alexa para controlar o seu robô (ou seja, "Alexa, diz ao Shark® para começar a limpar").

Como configuro o meu robô com o Assistente Google num dispositivo Apple?

1. Transfira, abra e inicie sessão na aplicação Assistente Google. **2.** Selecione o ícone “Explorar”. Procure “Shark” e selecione “Experimentar”. **3.** Para permitir que a Google se associe à sua conta SharkClean®, inicie sessão na sua conta SharkClean. Esta é a mesma conta que utilizou ao configurar o seu robô Shark® na aplicação SharkClean. Selecione "Autorizar" para associar a sua conta SharkClean ao Google Assistant. Para começar a utilizar o seu robô, utilize o comando de voz “Google, diz ao Shark® para começar a limpar.”

Como configuro o meu robô com o Assistente Google no Android?

1. Transfira, abra e inicie sessão na aplicação Assistente Google. **2.** Selecione o ícone “Explorar”. Procure “Shark” e selecione “Ligar”. **3.** Inicie sessão na sua conta SharkClean. Esta é a mesma conta que utilizou ao configurar o seu robô Shark® na aplicação SharkClean. Para começar a utilizar o seu robô, utilize o comando de voz “Google, diz ao Shark® para começar a limpar.”

EIS ALGUMAS COISAS QUE PODE DIZER AO ASSISTENTE DO GOOGLE OU À AMAZON ALEXA.

Google Assistant:

Olá, Google, começa a aspirar.
Olá, Google, diz ao (nome do robô) para aspirar.
Olá, Google, para de aspirar.
Olá, Google, diz ao (nome do robô) para voltar à base.
Olá Google, pede ao Shark® para fazer uma limpeza Matrix Clean na (nome da divisão).

Amazon Alexa:

Alexa, pede ao Shark para começar a aspirar/limpar o (nome da divisão).
Alexa, começa/para o aspirador.
Alexa, manda o aspirador para a base.
Alexa, pede ao Shark® para fazer uma limpeza Matrix Clean na (nome da divisão).

RESOLUÇÃO DE PROBLEMAS DE WI-FI

Que devo fazer se o meu Wi-Fi se desligar aleatoriamente?
É normal que o robô perca temporariamente a conetividade quando passar por baixo de móveis ou se afastar do router. O robô Shark® deverá restabelecer a ligação ao Wi-Fi automaticamente. Se o robô não restabelecer a ligação, desligue-o, espere 10 segundos, volte a ligar o robô e coloque-o de novo na base. Retire o robô da base e prima continuamente o botão DOCK (TERMINAL) no robô durante 5 a 7 segundos para desligar a alimentação elétrica. Coloque novamente o robô na base para voltar a ligar a alimentação. Desligue o seu telemóvel. Aguarde 30 segundos e depois volte a ligar o telemóvel. Abra as definições de Wi-Fi no telemóvel, encontre a rede Shark® e selecione Esquecer rede. Reabra a aplicação SharkClean e tente realizar novamente o processo de ligação.

O que devo fazer se tiver verificado uma palavra-passe de rede sem fios incorreta?
Feche a aplicação e volte a abri-la. Certifique-se de que, desta vez, introduz a palavra-passe de rede Wi-Fi correta. Nas definições de rede do seu telemóvel, escolha a sua rede doméstica de 2,4 GHz e selecione Esquecer. Volte a ligar-se à sua rede doméstica. Certifique-se de que utiliza a palavra-passe correta. Se tiver conseguido ligar-se à sua rede doméstica, prossiga para o processo de configuração da aplicação. Recomendamos que utilize o ícone do olho ao introduzir a sua palavra-passe para se certificar de que está correta. Se não conseguir localizar a sua palavra-passe de Wi-Fi, contacte o seu fornecedor de serviços de Internet.

O que devo fazer se o meu nome de utilizador e a palavra-passe SharkNinja forem inválidos?
Recomendamos que selecione o ícone do olho junto à entrada da palavra-passe para verificar se está a introduzir a mesma corretamente. Selecione a opção "Esqueci-me da palavra-passe" na página de início de sessão.
O sistema automatizado enviar-lhe-á um link por e-mail para repor a sua palavra-passe. Se não encontrar um e-mail, procure na sua caixa de entrada e na pasta de spam por e-mails de mysharkninja@sharkninja.com.
Pode utilizar a opção "Reenviar código" para enviar novamente a mensagem de correio eletrónico.

O que devo fazer se ocorrer um problema ao repor a palavra-passe (o e-mail não foi recebido ou o token era inválido)?
Se não encontrar um e-mail, procure na sua caixa de entrada e na pasta de spam por e-mails de mysharkninja@sharkninja.com. Pode utilizar a opção "Reenviar código" para enviar novamente a mensagem de correio eletrónico.

RESOLUÇÃO DE PROBLEMAS DE WI-FI

- Para usar a aplicação, o seu telemóvel tem de estar ligado a uma rede de **2,4 GHz**. A aplicação só funcionará numa rede de 2,4 GHz.
- Não use uma VPN ou um servidor proxy.

NÃO CONSEGUE ESTABELECER A LIGAÇÃO?

Reinicie o seu robô
- Se a sua base tiver um interrutor de alimentação, certifique-se de que está na posição ON.
- Retire o robô da base e prima continuamente o botão DOCK (TERMINAL) no robô durante 5 a 7 segundos para desligar a alimentação elétrica. Volte a colocar o robô na base para o ligar novamente.

Reinicie o seu telemóvel
Desligue o telefone, aguarde alguns minutos e depois volte a ligá-lo e estabeleça a ligação à rede Wi-Fi.

Reinicie o router
- Desligue o cabo de alimentação do router durante 30 segundos e depois volte a ligá-lo. Aguarde vários minutos para que o router se reinicie completamente.

CÓDIGO DE ERRO	PROBLEMA
! (VERMELHO) + Indicador de Wi-Fi (a piscar a VERMELHO)	Palavra-passe do Wi-Fi errada
! (a piscar a vermelho) + Wi-Fi (VERMELHO)	Não foi possível encontrar o SSID; tente estabelecer a ligação novamente
! + Wi-Fi (a piscar a VERMELHO ao mesmo tempo)	Não é possível estabelecer ligação ao Wi-Fi

PEÇAS DE SUBSTITUIÇÃO

NOTA: para encomendar filtros e peças de substituição, visite: **sharkclean.eu**

PEÇAS DE SUBSTITUIÇÃO: ROBÔ

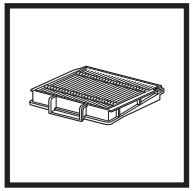
Filtro do robô

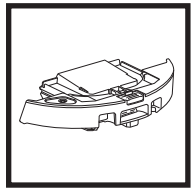
Depósito de pó com esvaziamento automático

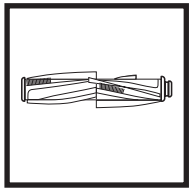
Rolo de escova

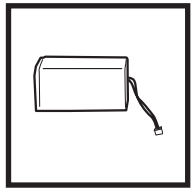
Bateria

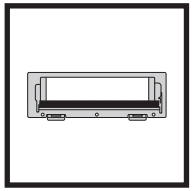
Porta do rolo de escova

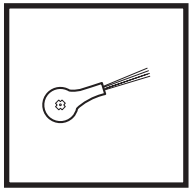
Escova lateral

PEÇAS DE SUBSTITUIÇÃO: ESFREGONA

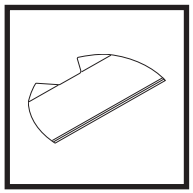
Almofada de limpeza

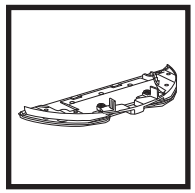
Placa da almofada de limpeza

PEÇAS DE SUBSTITUIÇÃO: BASE

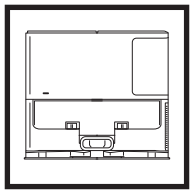
Base de carregamento

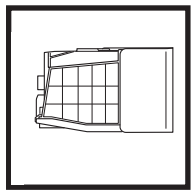
Depósito de pó da base

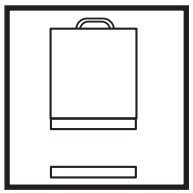
Conjunto de filtro de espuma pré-motor e filtro de feltro da base

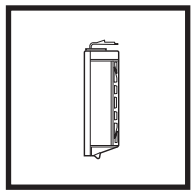
Filtro pós-motor da base

CÓDIGOS DE ERRO

Se algumas luzes de erro se acenderem ou estiverem a piscar no seu robô Shark Matrix™ Plus 2 em 1, consulte a tabela de códigos de erro abaixo:

CÓDIGO DE ERRO	SOLUÇÃO
CLEAN (VERMELHO) a piscar **+ ! (VERMELHO)** a piscar	Falha no motor de sucção. Retire e esvazie o depósito de pó, limpe os filtros e retire as obstruções para garantir a máxima sucção.
CLEAN (VERMELHO) a piscar	O robô pode estar preso num obstáculo. Desloque o robô para um novo local e coloque-o numa superfície plana.
DOCK (VERMELHO) a piscar	O para-choques dianteiro pode estar encravado. Limpe o para-choques e certifique-se de que este se desloca livremente para dentro e para fora.
CLEAN (VERMELHO) + DOCK (VERMELHO) a piscar	O depósito de pó do robô foi retirado e tem de ser reinserido.
DOCK (VERMELHO) + ! (VERMELHO) a piscar	A escova lateral está presa. Retire todos os detritos à volta da escova lateral.
CLEAN (VERMELHO) + DOCK (VERMELHO) + ! (VERMELHO) a piscar	Uma roda motriz está presa. Limpe as rodas e retire todos os detritos enrolados à volta dos eixos.
CLEAN (BRANCO) + DOCK (VERMELHO) + ! (VERMELHO) a piscar	Falha no codificador do motor das rodas. Desligue a alimentação elétrica e volte a ligá-la.
CLEAN (BRANCO) + ! (VERMELHO) a piscar	Obstrução na escova de rolo. Retire todos os detritos à volta da escova de rolo.
CLEAN (VERMELHO) + DOCK (BRANCO) + ! (VERMELHO) a piscar	O robô deparou-se com um erro ao arrancar. Desligue a alimentação elétrica e volte a ligá-la.
CLEAN (BRANCO) + DOCK (VERMELHO) a piscar	O robô não consegue localizar a base. Pegue no robô e coloque-o na base.
ÍCONE DA BATERIA (VERMELHO) a piscar	A bateria está muito fraca e tem de ser recarregada. Se o robô não conseguir regressar à base, coloque-o lá manualmente.
CLEAN (VERMELHO) a piscar **+ DOCK (BRANCO)** a piscar alternadamente	O robô está preso. Desloque-o para uma superfície plana.
CLEAN (AMARELO)	O reservatório de líquido do depósito de pó Vac & Mop 2 em 1 está vazio. Encha novamente antes de limpar.

Nome do sensor	Descrição funcional
Sensor de desnível	Os sensores de desnível monitorizam as diferenças de nível através de variações de infravermelhos para evitar quedas. Se houver um degrau para baixo (por exemplo, a altura do chão branco é superior a 50 mm ou o chão preto é superior a 30 mm), o valor da leitura do sensor excede o valor predefinido e, portanto, o robô para de avançar.
Sensor LiDAR	O sensor LiDAR ajuda o robô a mapear usando o alcance do laser. A distância de deteção é de 8 m.
Sensor de seguimento da parede	O sensor de acompanhamento da parede deteta a distância entre os objetos e o lado esquerdo do robô através do alcance de TOF (tempo de voo). A distância de deteção é de 30 mm.

CONTRATO DE LICENÇA DE UTILIZADOR FINAL DO SOFTWARE SHARKNINJA

IMPORTANTE: LEIA ATENTAMENTE OS TERMOS E CONDIÇÕES DO PRESENTE CONTRATO DE LICENCIAMENTO ANTES DE COMEÇAR A UTILIZAR ESTE PRODUTO

Este Contrato de Licenciamento de Utilizador Final ("CLUF") é um acordo legal entre o utilizador e a SharkNinja Operating LLC's ("SharkNinja", "nós") para [o] software de computador da SharkNinja] que está pré-instalado no seu dispositivo SharkNinja, que o utilizador transfere para controlar o dispositivo SharkNinja a partir do seu telefone ou computador, ou, em qualquer dos casos, que é disponibilizado através de atualizações (o "Software"), bem como quaisquer documentos impressos, online ou eletrónicos relacionados com o Software (a "Documentação").

Concedemos ao utilizador o direito a usar o Software e a Documentação nos termos desta Licença. Não vendemos o Software ou a Documentação ao utilizador. Continuamos a ser os proprietários do Software e da Documentação em todos os momentos.

Se o utilizador não concordar com os termos deste CLUF, não deverá instalar ou utilizar o Software, a Documentação ou o dispositivo SharkNinja. Nesse caso, poderá devolver-nos o dispositivo SharkNinja não utilizado para obter um reembolso total. Isto não afeta os seus direitos legais de devolver os produtos ao seu revendedor se mudar de ideias ou se estiverem defeituosos, nem os termos da nossa garantia separada do fabricante, caso exista.

1. CONCESSÃO DE LICENÇA.

Instalação e utilização. Em troca do seu acordo em cumprir os termos do presente CLUF, a SharkNinja concede ao utilizador o direito de utilizar o Software e a Documentação, e de receber e utilizar qualquer código de software suplementar gratuito ou atualização do Software que incorpore "patches" e correções de erros que possam periodicamente ser fornecidos pelo Licenciador apenas para efeitos de funcionamento doméstico e utilização do dispositivo SharkNinja em relação ao qual o Software foi fornecido.

2. DESCRIÇÃO DE OUTROS DIREITOS E LIMITAÇÕES.

2.1. Manutenção de avisos de direitos de autor. Não deve remover ou alterar quaisquer avisos de direitos de autor em todas e quaisquer cópias do Software e da Documentação.

2.2. Cópia e distribuição. O utilizador não pode fazer ou distribuir a terceiros cópias do Software ou da Documentação.

2.3. Proibição de engenharia reversa, descompilação e desmontagem. O utilizador não deve fazer engenharia reversa, descompilar ou desmontar o Software, exceto e apenas na medida em que tal atividade seja expressamente permitida pela lei aplicável, não obstante esta limitação.

2.4. Aluguer. O utilizador não pode alugar, arrendar ou emprestar o Software ou a Documentação sem autorização por escrito da SharkNinja.

2.5. Software “não destinado a revenda”. O software identificado como "Não destinado a revenda" ou "NFR" (Not for resale) não pode ser revendido, transferido ou utilizado para qualquer outro fim que não seja demonstração, teste ou avaliação.

2.6. Serviços de assistência. A SharkNinja pode fornecer serviços de assistência ao utilizador relacionados com o Software ou com o seu dispositivo SharkNinja (os "Serviços de Apoio"). Qualquer código de software suplementar que lhe seja fornecido como parte dos Serviços de Assistência será considerado parte do Software e estará sujeito aos termos e condições deste CLUF.

2.7. Propriedade do software. A SharkNinja mantém a propriedade de todos os direitos de propriedade intelectual do Software e da Documentação.

2.8. Conformidade com a legislação aplicável. O utilizador tem de cumprir todas as leis aplicáveis relativas à utilização do Software e da Documentação.

3. ATUALIZAÇÕES.

A SharkNinja pode atualizar ou pedir ao utilizador que atualize ou faça o upgrade do Software, desde que o Software corresponda sempre à descrição do mesmo que lhe fornecemos antes de comprar o seu dispositivo SharkNinja. O presente CLUF regerá quaisquer atualizações ou upgrades fornecidos pela SharkNinja que substituam e/ou complementem o Software fornecido pré-carregado no seu dispositivo SharkNinja, a menos que tal atualização seja acompanhada por um Contrato de Licenciamento de Utilizador Final em separado, em cujo caso os termos desse Contrato de Licenciamento de Utilizador Final prevalecerão.

4. DADOS E PRIVACIDADE.

A SharkNinja está empenhada em garantir a sua privacidade, aderindo a elevados padrões de justiça e integridade e cumprindo as leis de proteção de dados aplicáveis. Estamos empenhados em manter os nossos clientes informados sobre a forma como utilizamos as informações que recolhemos de si através da utilização do Software. As nossas práticas de privacidade são descritas na Política de Privacidade da SharkNinja, bem como em avisos separados fornecidos quando uma aplicação, produto ou serviço é adquirido ou transferido. As suas informações serão sempre tratadas de acordo com a Política de Privacidade da SharkNinja, que éincorporada por referência neste CLUF e que pode ser consultada no seguinte URL: https://ninjakitchen.eu/systempage.privacypolicy.pagelet2-page-cms-systempage.privacyPolicy.pagelet2-Page. Leia e reveja cuidadosamente a nossa Política de Privacidade e quaisquer outros avisos de privacidade relevantes para compreender a forma como os seus dados pessoais são recolhidos, processados e partilhados pela SharkNinja, e os seus direitos de titular de dados em relação aos mesmos.

5. BIBLIOTECAS DE APLICAÇÕES E SOFTWARE INCORPORADO DE TERCEIROS

5.1 O utilizador reconhece que a Ayla Networks, Inc. ("Ayla") forneceu determinadas bibliotecas de aplicações que foram incorporadas no Software (" Ayla Application Libraries") e permite que os dispositivos SharkNinja se liguem ao Ayla Cloud Service ("Ayla Embedded Software").

5.2 O utilizador só pode utilizar as Bibliotecas de Aplicações Ayla como uma parte incorporada do Software, sem modificações em relação à forma como lhe foram fornecidas.

5.3 O utilizador só pode fazer uso do Software Incorporado Ayla como uma parte incorporada do seu dispositivo SharkNinja, sem modificações em relação à forma que lhe foi fornecido.

5.4 O utilizador não pode fazer engenharia reversa, descompilar ou desmontar as Bibliotecas de Aplicações Ayla ou o Software Incorporado Ayla, exceto e apenas na medida em que tal atividade seja expressamente permitida pela lei aplicável, não obstante esta limitação.

5.5 A SharkNinja mantém a propriedade de todos os direitos de propriedade intelectual das Bibliotecas de Aplicações Ayla e do Software Incorporado Ayla que acompanha o Software.

5.6 O Utilizador não poderá utilizar as Bibliotecas de Aplicações Ayla ou o Software Incorporado Ayla para tentar obter acesso não autorizado ou utilizar os sistemas/serviços dos outros licenciantes da SharkNinja; nem transmitir vírus, worms, cavalos de Troia, bombas-relógio, spyware, malware, cancelbots, mecanismos de recolha passiva, robôs, software de extração de dados ou qualquer outro código ou programa malicioso ou invasivo para os sistemas/serviços dos outros licenciantes da SharkNinja.

5.7 O Utilizador não utilizará as Bibliotecas de Aplicações da Ayla ou o Software Incorporado Ayla para interferir, violar ou contornar qualquer funcionalidade de segurança ou de autenticação ou qualquer outra funcionalidade que restrinja ou imponha limitações à utilização ou acesso aos sistemas/serviços dos outros licenciantes da SharkNinja.

5.8 O Utilizador não irá sondar, atacar, analisar ou testar a vulnerabilidade dos sistemas/serviços dos outros licenciantes da SharkNinja.

5.9 Os outros licenciantes da SharkNinja para o Software, as Bibliotecas de Aplicações da Ayla e o Software Incorporado da Ayla, são os terceiros beneficiários expressos deste CLUF, e as disposições desta Secção do presente CLUF são feitas expressamente para o benefício desses licenciantes, sendo aplicáveis por esses licenciantes.

6. RESCISÃO. Sem prejuízo de quaisquer outros direitos, a SharkNinja pode rescindir este CLUF se o utilizador cometer uma violação material ou persistente do mesmo, que não consiga remediar (se for possível remediar) no prazo de 14 dias após receber uma notificação por escrito a exigir que o faça. Em caso de rescisão por qualquer motivo, todos os direitos que lhe são concedidos ao abrigo do presente CLUF cessarão, pelo que deverá interromper todas as atividades autorizadas pelo presente Contrato e deverá apagar ou remover imediatamente o Software de todos os equipamentos informáticos na sua posse e destruir ou devolver-nos imediatamente (a nosso critério) todas as cópias do Software que se encontrem na sua posse, custódia ou controlo.

7. A NOSSA RESPONSABILIDADE PELAS PERDAS E DANOS SOFRIDOS PELOS CONSUMIDORES.

7.1. O software destina-se a uma utilização doméstica e privada. Se utilizar o Software para qualquer fim comercial, empresarial ou de revenda, não seremos responsáveis perante si por qualquer perda de lucros, perda de negócios, interrupção de negócios ou perda de oportunidades de negócio.

7.2 O utilizador reconhece que o Software não foi desenvolvido para satisfazer os seus requisitos individuais e que, por isso, é da sua responsabilidade garantir que o Software, tal como descrito nos Documentos, satisfaz os seus requisitos.

7.3 Nós somos responsáveis por perdas ou danos sofridos pelo utilizador que sejam um resultado previsível da violação do presente CLUF ou da nossa incapacidade de utilizar cuidados e competências razoáveis, mas não somos responsáveis por quaisquer perdas ou danos que não sejam previsíveis, exceto nos casos previstos nos pontos 7.3 e 7.4 abaixo. A perda ou dano é previsível se for óbvio que irá acontecer ou se, na altura em que este CLUF entrou em vigor, tanto nós como o utilizador soubéssemos que poderia acontecer.

7.4 Se um conteúdo digital defeituoso que tenhamos fornecido danificar um dispositivo ou conteúdo digital que pertença ao utilizador, então, de acordo com a secção 46 da Lei dos Direitos do Consumidor de 2015, iremos reparar os danos ou pagar-lhe uma indemnização. No entanto, não seremos responsáveis por danos que este poderia ter evitado se tivesse seguido o nosso conselho de aplicar uma atualização ou melhoramento que lhe tenha sido oferecido gratuitamente ou por danos causados pelo facto de não ter seguido corretamente as instruções de instalação ou de não ter implementado os requisitos mínimos de sistema aconselhados por nós.

7.5 Se o utilizador tiver comprado o dispositivo SharkNinja diretamente à SharkNinja ou a uma das empresas do seu grupo, nós ou a empresa do nosso grupo, enquanto vendedores, podemos ser responsáveis perante ele, ao abrigo do contrato de venda, por perdas ou danos causados pela sua utilização do Software. As nossas condições gerais de venda podem ser consultadas aqui: https://ninjakitchen.eu/terms-and-conditions. Se o utilizador tiver comprado o dispositivo SharkNinja a outra empresa, esta pode ter uma responsabilidade semelhante para com ele.

7.6 Muitos produtos SharkNinja são fornecidos com uma garantia gratuita do fabricante. Se o utilizador sofrer perdas ou danos como resultado da utilização do Software, poderá reclamar ao abrigo da garantia. As condições da nossa garantia podem ser consultadas aqui: https://ninjakitchen.com/support/hc/en-gb/articles/360013838359-Ninja-Guarantee-Terms-Conditions.

7.7 Não excluímos nem limitamos de forma alguma a nossa responsabilidade perante o utilizador quando tal for ilegal. Isto inclui a responsabilidade por morte ou danos pessoais causados por negligência nossa ou dos nossos funcionários, agentes ou subcontratantes ou por fraude ou falsas declarações.

8. **LEGISLAÇÃO E JURISDIÇÃO APLICÁVEIS**. O presente CLUF rege-se pela lei inglesa e o utilizador pode intentar ações judiciais relativas aos produtos nos tribunais ingleses. Se o utilizador residir na Escócia, pode intentar uma ação judicial relativa aos produtos nos tribunais escoceses ou ingleses. Se o utilizador residir na Irlanda do Norte, pode intentar uma ação judicial relativa aos produtos nos tribunais da Irlanda do Norte ou de Inglaterra.

9. **ATRIBUIÇÃO**. Poderemos transferir os nossos direitos e obrigações ao abrigo do presente CLUF para outra organização. Se tal acontecer, informaremos sempre o utilizador por escrito e garantiremos que a transferência não afetará os seus direitos ao abrigo do CLUF.

Shark | NINJA

GARANTIA DO FABRICANTE RV2620WAEU

A Garantia Shark

Quando um consumidor compra um produto no Reino Unido, obtém o benefício dos direitos legais relacionados com a qualidade do produto (os seus “direitos estatutários”). Pode fazer valer os seus direitos legais junto do seu retalhista, incluindo a Shark, se tiver comprado o seu aparelho em sharkclean.eu. No entanto, na Shark estamos tão confiantes na qualidade dos nossos produtos que damos ao proprietário uma garantia do fabricante adicional gratuita para peças e mão de obra até 3 anos.

A garantia que o acompanha é um aspeto importante a considerar – e reflete a confiança que o fabricante tem no seu produto e na qualidade de fabrico. A garantia do fabricante não afeta os seus direitos legais.

Qual é a duração da garantia dos aparelhos Shark novos?

A nossa garantia do fabricante tem uma duração normal de um ano a partir da data de compra, ou de dois anos se registar a sua compra connosco no prazo de 28 dias.

Como posso registar a minha garantia Shark?

Se adquiriu o seu aparelho Shark diretamente em sharkclean.eu, a sua garantia é registada automaticamente.

Se o comprou noutro local no Reino Unido, pode registar a sua garantia online no prazo de 28 dias após a compra.

- Para se registar online, visite sharkclean.eu/register-guarantee ou leia o código QR no seu manual de instruções.
- Anote a data de compra do aparelho e guarde-a.

IMPORTANTE:

- Guarde o recibo se tiver comprado o seu aparelho Shark em qualquer lugar, exceto sharkclean.eu. Necessitará dele para poder reclamar a sua garantia.
- A garantia Shark gratuita só se aplica no Reino Unido.

Quais são os benefícios de registar a minha garantia Shark gratuita?

Ao registar a sua garantia, receberá um ano de cobertura adicional. Teremos também os seus dados à mão se precisarmos de entrar em contacto. Se também concordar em receber comunicações nossas, pode receber dicas e conselhos sobre como aproveitar ao máximo o seu aparelho Shark e conhecer as últimas novidades sobre lançamentos e novas tecnologias da Shark.

O que está abrangido pela garantia Shark gratuita?

A reparação ou substituição do seu aparelho Shark (ao critério da Shark), incluindo todas as peças e mão de obra.

O que não está abrangido pela garantia Shark gratuita?

- Desgaste normal.
- Danos acidentais, avarias causadas por uso negligente ou falta de cuidado, má utilização, negligência, operação descuidada ou um manuseamento do aparelho Shark que não esteja de acordo com o Manual de Instruções Shark fornecido com a sua máquina.
- Danos causados pela utilização do aparelho Shark para outros fins que não os normais de utilização doméstica.
- Danos causados pela utilização de peças não montadas ou instaladas de acordo com as instruções de funcionamento.
- Danos causados pela utilização de peças e acessórios que não sejam componentes originais Shark
- Instalação defeituosa (exceto quando instalado pela Shark).
- Reparações ou alterações realizadas por terceiros que não sejam a Shark ou os seus agentes.

Como posso reclamar ao abrigo da garantia Shark gratuita?

Contacte a nossa linha de apoio ao cliente através do número +44 (0)800 862 0453. Para saber o horário de atendimento, consulte o nosso site em "Contacte-nos". A chamada é gratuita e será encaminhada diretamente para um representante Shark. Também encontrará apoio online em https://support.sharkclean.eu/. O representante da Shark irá analisar a resolução de problemas consigo e, se concluirmos que o artigo falhou, enviar-lhe-emos uma peça de substituição ou uma etiqueta de devolução para nos enviar o artigo defeituoso gratuitamente. Quando nos tiver entregue o produto defeituoso, enviar-lhe-emos um produto de substituição. Lembre-se de que precisará de colocar o artigo numa caixa quando o devolver a nós. Pode ser qualquer caixa adequada; não tem de ser na embalagem original.

Onde posso comprar peças sobresselentes e acessórios genuínos Shark?

As peças sobresselentes e acessórios Shark são desenvolvidos pelos mesmos engenheiros que desenvolveram o seu aparelho Shark. Encontrará uma ampla gama Shark de peças sobresselentes, peças de reposição e acessórios para todos os aparelhos Shark em Sharkclean.eu Lembre-se de que os danos causados pela utilização de peças sobresselentes que não sejam da marca Shark podem não estar cobertos pela sua garantia. Estas instruções foram concebidas para o ajudar a manter o seu Robô Shark a funcionar com desempenho máximo.

LÄS INSTRUKTIONERNA NOGGRANT OCH BEHÅLL DEM FÖR FRAMTIDA BRUK

Dessa instruktioner är utformade för att hjälpa dig att se till att din Shark -robotdammsugare fungerar optimalt.

SharkNinja Europe Ltd,
1st/2nd Floor Building 3150,
Thorpe Park,
Century Way,
Leeds, England,
LS15 8ZB

SharkNinja Germany GmbH,
Rotfeder-Ring 9,
60327 Frankfurt am Main, Tyskland
sharkclean.eu

Illustrationerna kan avvika från den verkliga produkten. Vi strävar konstant efter att förbättra våra produkter, därför kan specifikationerna i detta dokument ändras utan föregående meddelande.

NOTAS

TÄRKEITÄ TURVALLISUUSOHJEITA

LUE HUOLELLISESTI ENNEN KÄYTTÖÄ • VAIN KOTITALOUSKÄYTTÖÖN

Jos latausjohdon pistoke ei sovi täysin pistorasiaan, käännä pistoke ympäri. Jos se ei edelleenkään sovi, ota yhteyttä pätevään sähköasentajaan. ÄLÄ yritä pakottaa pistoketta pistorasiaan tai muokata sitä.

⚠ VAROITUS

Tulipalon, sähköiskun tai henkilö- ja omaisuusvahinkojen vaaran välttämiseksi:

YLEISIÄ VAROITUKSIA

Sähkölaitteiden käytössä on aina noudatettava tiettyjä perusvarotoimia mukaan lukien seuraavat:

1. Tämä laite koostuu robotti-imurista ja latausasemasta virtalähteineen. Näissä osissa on sähköliitäntöjä, sähköjohtoja ja liikkuvia osia, joista voi aiheutua vaaraa käyttäjälle.

2. Siirrä muiden laitteiden johdot pois puhdistettavalta alueelta.

3. Tarkista aina ennen käyttöä kaikki osat huolellisesti vahingoittumisen varalta. Jos jokin osa on vahingoittunut, lopeta käyttö.

4. Käytä ainoastaan alkuperäisen kaltaisia varaosia osoitteesta sharkclean.com

5. Tässä robotti-imurissa ei ole huollettavia osia.

6. Käytä vain Omistajan oppaassa kuvatulla tavalla. Omistajan oppaan saa osoitteesta sharkclean.com.
ÄLÄ käytä robotti-imuria muuhun kuin Omistajan oppaassa kuvattuun käyttöön.

7. Suodattimia, pölysäiliötä ja liinoja lukuun ottamatta **ÄLÄ** altista mitään robotti-imurin osia vedelle tai muille nesteille.

8. **ÄLÄ** laita käsiäsi aseman tai robotin aukkoihin.

KÄYTTÖÖN LIITTYVÄT VAROITUKSET

9. Laitetta voivat käyttää 8-vuotiaat ja vanhemmat lapset sekä henkilöt, joiden fyysinen, sensorinen tai henkinen toimintakyky on rajoittunut tai joilla ei ole kokemusta tai tietoa laitteen käytöstä, jos heitä valvotaan tai heille annetaan ohjeita laitteen turvalliseen käyttöön liittyen ja he ymmärtävät sen käyttöön liittyvät vaarat.
a) Lapset eivät saa leikkiä tällä laitteella.
b) Lapset eivät saa puhdistaa tai huoltaa laitetta ilman valvontaa.

10. Minimoidaksesi riskin robotin kulkemisesta ei-turvallisille alueille (portaiden/reunojen yli, takkaan, märkiin tiloihin) merkitse nämä alueet alueiksi, joille on pääsy kielletty, käyttämällä SharkClean®-sovelluksen kartoitustoimintoa. Rajoja asettaessasi käytä imuria ja varmista silmämääräisesti, että esteet estävät robottia tehokkaasti ylittämästä rajaa. Muokkaa rajoja tarpeen mukaan.

11. Sammuta robotin virta aina ennen suodattimen, pölysäiliön tai sivuharjojen asentamista tai poistamista.

12. **ÄLÄ** käsittele pistoketta, lataustelakkaa, latauskaapelia tai robotti-imuria märin käsin. Lapset eivät saa puhdistaa tai huoltaa laitetta ilman valvontaa.

13. **ÄLÄ** käytä robotti-imuria, elleivät pölysäiliö, suodatin, harjatela ja sivuharja ole paikallaan.

14. **ÄLÄ** vahingoita latausjohtoa:
a) **ÄLÄ** vedä tai siirrä lataustelakkaa virtajohdosta äläkä käytä johtoa kahvana.
b) **ÄLÄ** irrota pistoketta pistorasiasta virtajohdosta vetämällä. Tartu pistokkeeseen äläkä virtajohtoon.
c) **ÄLÄ** jätä virtajohtoa oven väliin, vedä johtoa terävien kulmien päältä tai jätä johtoa kuumenneiden pintojen lähelle.

15. **ÄLÄ** työnnä mitään esineitä suulakkeen tai lisävarusteiden aukkoihin. **ÄLÄ** käytä imuria, jos jokin aukko on tukittu. Pidä aukot puhtaina pölystä, nukasta, hiuksista ja muusta sellaisesta, joka voisi estää ilman virtauksen.

16. Robotti-imuria **EI SAA** käyttää, jos sen ilmanvirtaus on estynyt. Jos ilmaväylät tukkeutuvat, katkaise imurin virta ja poista kaikki esteet ennen kuin laitetta käytetään uudelleen.

17. Kaikki imurin aukot täytyy pitää poissa hiusten, kasvojen, sormien, paljaiden jalkojen ja löysien vaatteiden läheltä.

18. Robotti-imuria **EI SAA** käyttää, jos se ei toimi kunnolla tai se on pudonnut, vahingoittunut, jätetty ulos tai pudonnut veteen.

19. **ÄLÄ** laita robotti-imuria epävakaalle alustalle.

20. Jos robotti-imuri ei lähde telakalta, se on sijoitettava paikkaan, jossa se on vähintään 45 cm:n etäisyydellä portaista tai reunoista.

21. **ÄLÄ** käytä laitetta seuraavien keräämiseen:
a) Nesteroiskeet.
b) Isokokoiset esineet.
c) Kovat tai terävät esineet (lasi, naulat, ruuvit tai kolikot).
d) Suuret pölymäärät (kipsilevyn pöly, takan tuhka tai hiilet).
e) Savuavat tai palavat esineet (kuumat hiilet, tupakannatsat tai tulitikut).
f) Palavat tai syttyvät aineet (sytytysneste, bensiini tai kerosiini).
g) Myrkylliset aineet (suuret määrät kloorivalkaisuainetta, suuret määrät ammoniakkia tai viemärinpuhdistusainetta).

22. **ÄLÄ** käytä imuria seuraavilla alueilla:
a) Ulkotilat lähellä tulisijoja, joihin on esteetön pääsy.
b) Suljetut tilat, joissa saattaa olla räjähdysherkkiä tai myrkyllisiä kaasuja tai höyryjä (sytytysnestettä, bensiiniä, kerosiinia, maalia, ohennetta, koinsuoja-ainetta tai helposti syttyvää pölyä).
c) Tiloissa, joissa on erillinen lämmitin.
d) Lähellä tulisijoja, joihin on esteetön pääsy.

23. Sammuta robotti-imurin virta ennen säätöjä, puhdistusta, huoltoa tai vianmääritystä.

24. Anna kaikkien suodattimien kuivua täysin ennen niiden asettamista takaisin robotti-imuriin. Näin estät nesteen joutumisen sähköosiin.

25. **ÄLÄ** muokkaa tai yritä korjata robotti-imuria tai akkua itse, paitsi siten kuin Omistajan oppaassa kehotetaan. **ÄLÄ** käytä imuria, jos sitä on muokattu tai se on vahingoittunut.

26. Poista kaikki läikkynyt tai vuotanut neste telakan alusmatolta, jalustalta tai lattialta, koska siitä voi aiheutua sähköiskun riski.

27. Kun täytät säiliötä, tarkista se vuotojen varalta, koska lammikoiksi kertyneet nesteet aiheuttavat liukastumisvaaran ja saattavat lisäksi aiheuttaa sähköiskun. Jos säiliö on vaurioitunut, se on vaihdettava.

28. Ole varovainen mopatuilla lattioilla kävellessäsi, koska ne voivat olla kosteina liukkaita.

29. Robotti-imurin reuna-antureiden kunnollisen toiminnan varmistamiseksi kaikkien mattojen ja pienten kynnysten (kuten lapsiporttien) tulee olla vähintään 20 cm:n päässä portaista (tai niiden tulee olla yhtenäisiä ja ulottua portaiden reunan yli). Jos matto tai kynnys on alle 20 cm:n päässä portaista eikä sitä voi siirtää, tulee määrittää ”pääsy kielletty” -alue robotin pääsyn estämiseksi portaisiin.

30. **ÄLÄ** käytä imuria lisävarusteena sähkökäyttöisissä laitteissa pölyn keräämiseksi.

31. **ÄLÄ** käytä imuria märällä pinnalla (ellei kyseessä ole märkä-/kuivarobotti)

32. **ÄLÄ** käytä imuria huoneessa, jossa vauva tai lapsi on nukkumassa.

33. **ÄLÄ** käytä imuria alueella, jossa puhdistettavilla lattioilla on palavia kynttilöitä tai helposti särkyviä esineitä.

34. **ÄLÄ** käytä imuria huoneessa, jossa on palavia kynttilöitä sellaisten huonekalujen päällä, joihin imuri voi vahingossa törmätä.

35. **ÄLÄ** anna lasten istua imurin päällä.

AKUN KÄYTTÖ

36. Akku on imurin virtalähde. Lue kaikki latausohjeet huolellisesti ja noudata niitä.

37. Vahinkokäynnistyksen estämiseksi varmista, että imurin virta on sammutettu, ennen sen nostamista tai kantamista.

38. Käytä **VAIN** Shark®-lataustelakkaa XDRV2600WAEU ja vain akkua RVBAT850 (EUK) 26V. Muiden kuin mainittujen akkujen tai akkulatureiden käyttäminen saattaa aiheuttaa tulipalon vaaran.

39. Pidä akku poissa metalliesineiden, kuten paperiliitinten, kolikoiden, avainten, naulojen ja ruuvien, läheisyydestä. Akun napojen oikosulkeminen yhteen lisää tulipalon ja palovammojen vaaraa.

40. Vääränlaisissa olosuhteissa akusta voi purkautua nestettä. Vältä kosketusta tämän nesteen kanssa, sillä siitä voi aiheutua ärsytystä tai palovammoja. Jos nestettä joutuu iholle, huuhtele se pois vedellä. Jos nestettä joutuu silmiin, hakeudu lääkäriin.

41. Robotti-imuria ei tule säilyttää, ladata tai käyttää alle 10 °C:n tai yli 40 °C:n lämpötiloissa. Varmista, että akku ja imuri ovat saavuttaneet huonelämpötilan ennen niiden lataamista tai käyttöä. Robotin tai akun altistaminen tämän vaihteluvälin ulkopuolisille lämpötiloille voi vahingoittaa akkua ja lisätä palovaaraa.

42. **Robotti-imuria tai akkua EI SAA** altistaa tulelle tai yli 130 °C:n lämpötilalle, koska se voi aiheuttaa räjähdyksen.

43. Ei-ladattavia paristoja ei voi ladata.

ALUEET, JOILLE ON PÄÄSY KIELLETTY

44. Käytä aina alueita, joille on pääsy kielletty, heijastavien lattia-alueiden ja pintojen ympärillä.

45. Alueita, joille on pääsy kielletty, tulee käyttää aina kokolattiamatolla päällystettyjen portaiden lähellä.

46. **ÄLÄ** käytä alueita, joille on pääsy kielletty, alle kolmen metrin päässä telakasta.

LASER-VAROITUS

47. Tässä tuotteessa on luokan 1 laser. Se on turvallinen kohtuullisesti ennakoitavissa olevissa olosuhteissa (Omistajan oppaassa ilmoitettuun tarkoitukseen). Kytke virta aina pois päältä ennen robotti-imurin nostamista tai sen huoltamista.

48. **ÄLÄ** katso suoraan laseriin.

SÄILYTÄ NÄMÄ OHJEET

Viimeisimmät varoitukset ja ohjeet löytyvät sivulta **support.sharkclean.eu**

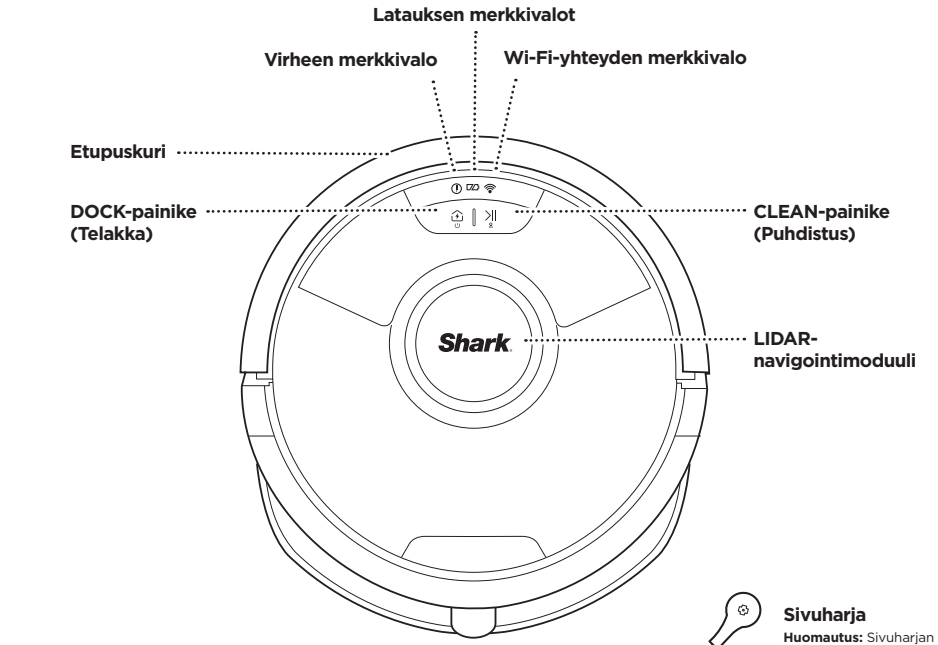

Sivuharja

Huomautus: Sivuharjan malli voi vaihdella

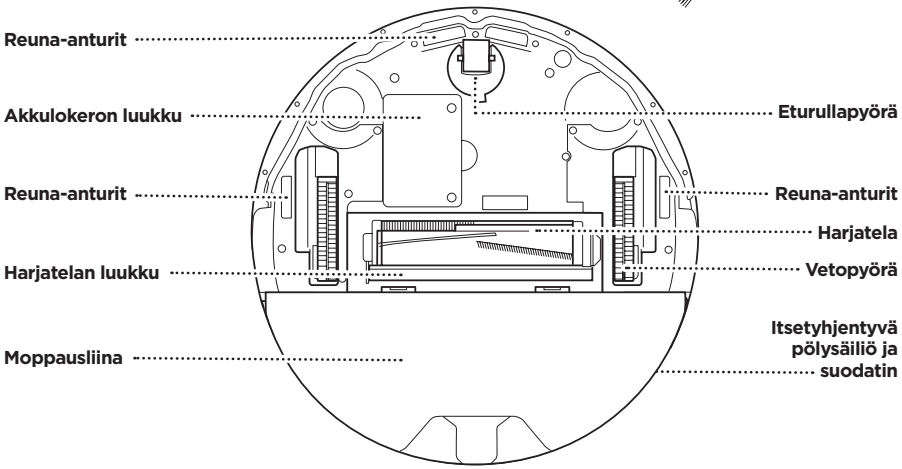

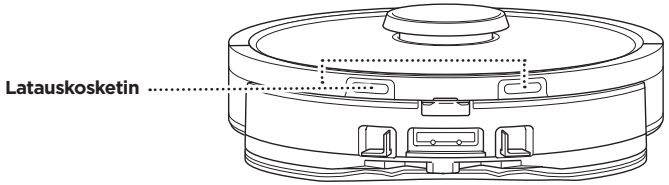

SHARK MATRIX™ PLUS 2-IN-1 -ROBOTTI TUTUKSI

ROBOTIN PÖLYSÄILIÖ

VAC & MOP 2-in-1 -pölysäiliö

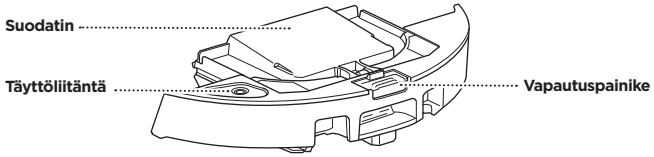

Kuiville roskille (imurointi) ja vedelle (moppaus)

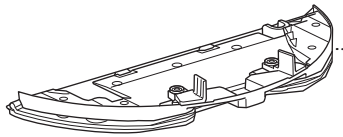

Moppausliinalle; mahdollistaa moppaustilan kiinnitettynä robotin pölysäiliöön

ITSETYHJENNYSASEMA EDESTÄ

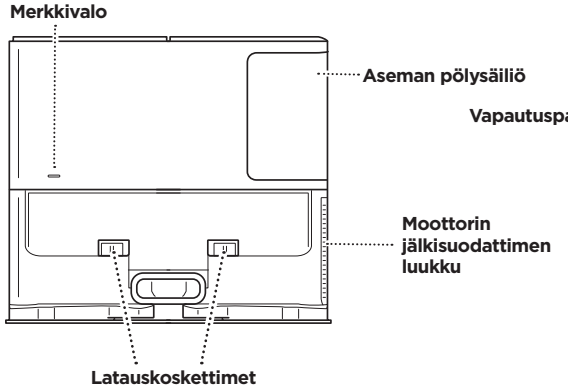

ITSETYHJENNYSASEMA TAKAA

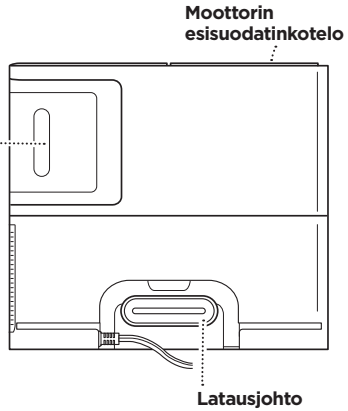

ALUSMATTO

(tämä puoli ylöspäin)

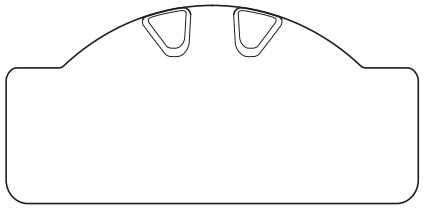

ITSETYHJENNYSASEMA

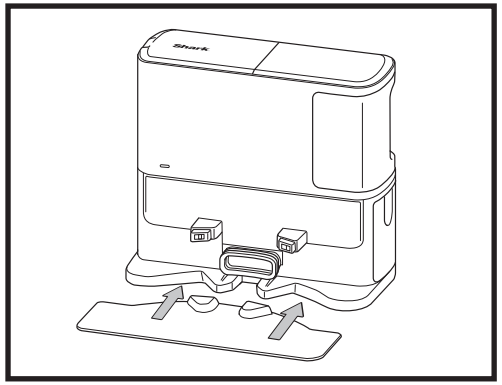

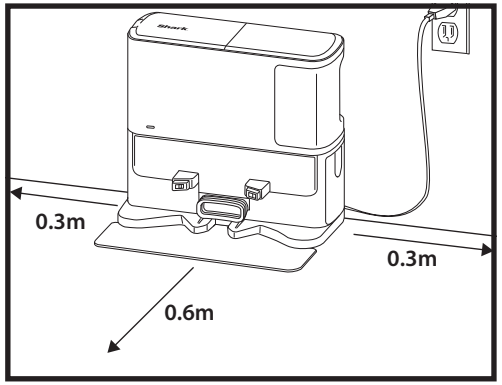

Laita alusmatto lattialle ja kohdista itsetyhjennysasema päälle siten, että se asettuu paikalleen.

- Valitse itsetyhjennysasemalle **pysyvä** paikka**.** Poista suojakalvo robotin ja aseman päältä.
- Sijoita alusta sen takasivu paljasta seinää vasten. Valitse tasainen alusta paljaalla lattialla keskeisellä paikalla, **jossa on vahva Wi-Fi-signaali**. Älä aseta alustaa jalkalistalämmittimiä tai muita lämmityselementtejä vasten.
- **Poista kaikki esineet,** jotka ovat lähempänä kuin 30 cm:n etäisyydellä aseman jommaltakummalta sivulta tai lähempänä kuin 60 cm:n etäisyydellä aseman etureunasta.
- Kiinnitä aseman pistoke pistorasiaan. Aseman oikeassa sivussa oleva aseman virran merkkivalon kuvake ( ) syttyy, **kun asemassa on virtaa**.

Jos asemaa siirretään käyttöönoton jälkeen, robotti ei välttämättä löydä takaisin asemalle ja sinun tulee kartoittaa kotisi kokonaan uudelleen.

SIVUHARJAN ASENTAMINEN

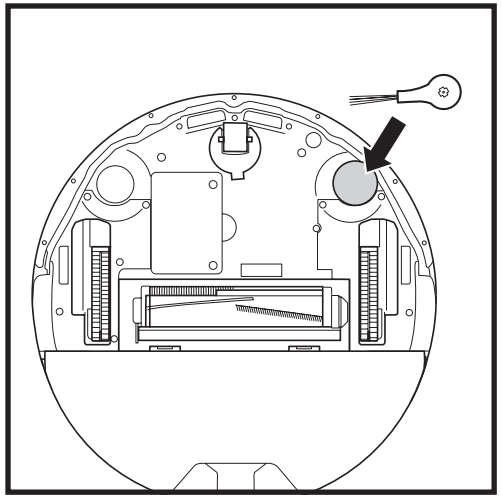

Napsauta mukana toimitettu sivuharja robotin pohjassa olevaan neliönmuotoiseen tappiin. Harja pyörii myötäpäivään, kun se on kiinnitetty oikein.

Huomautus: Sivuharjan malli voi vaihdella.

ROBOTIN AKUN MERKKIVALO

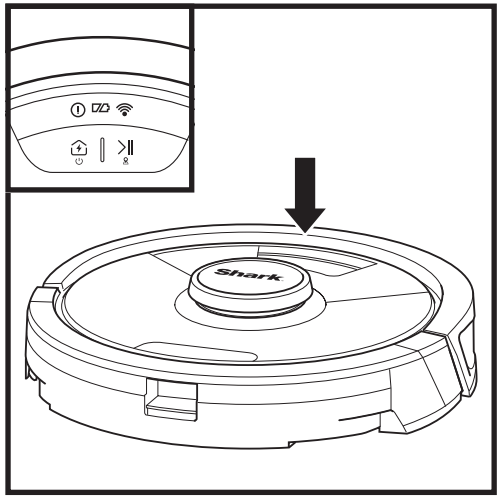

Käytössä

Lataamisen aikana (valkoinen)

Tyhjä akku tai sammutettu

Valkoiset latauksen merkkivalot näyttävät akussa jäljellä olevan virran.

Kun robotti-imuri on ladattavana, molemmat valkoiset LED-valot vilkkuvat. Kun lataaminen on päättynyt, molemmat palavat tasaisesti. Robotin täyteen lataaminen saattaa kestää jopa 6 tuntia.

Jos robotti-imuri on käyttämättömänä ja poissa latausalustasta 10 minuuttia, se siirtyy **lepotilaan**. Merkkivalot sammuvat, mutta akun ja Wi-Fi-verkon valot palavat myös lepotilassa. Herätä robotti painamalla mitä tahansa painiketta.

HUOMAUTUS: Jos alhaisen varauksen merkkivalo vilkkuu punaisena, akussa ei ole riittävästi virtaa robotin asemalle palaamiseen. Siirrä robotti asemalle käsin.

VINKKI: Jos robottia ei käytetä pitkään aikaan, akun käyttöajan säästämiseksi sammuta robotin virta ja paina DOCK-painiketta (Telakka) 5–7 sekunnin ajan. Robotti tulisi ladata ainakin kerran kolmessa kuukaudessa.

LADATESSA

TÄRKEÄÄ: Shark Matrix™ Plus 2-In-1 -robotissa on valmiiksi asennettuna ladattava akku. Lataa akku täyteen ennen ensimmäistä käyttökertaa. Robotin täyteen lataaminen saattaa kestää jopa 6 tuntia.

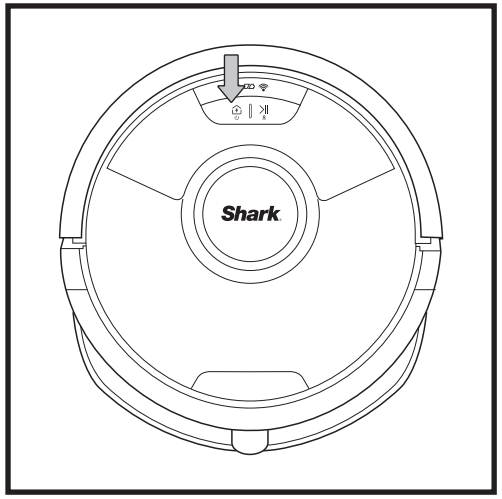

KÄYNNISTÄ robotti painamalla DOCK-painiketta (TELAKKA) 5–7 sekunnin ajan. Aseta robotti asemaan latautumaan. Robotista kuuluu äänimerkki, kun lataus alkaa, ja telakan latauksen merkkivalo syttyy.

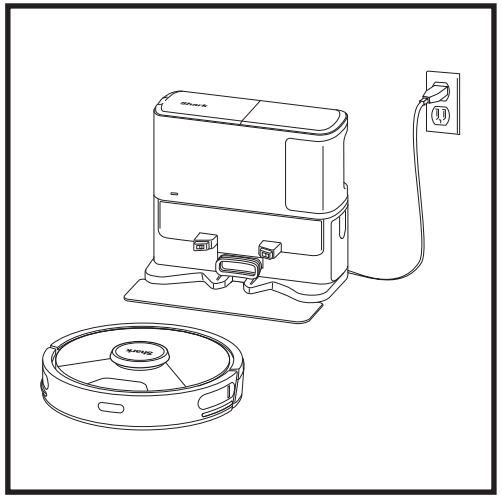

Kun imurointijakso on päättynyt tai jos akun virta on vähissä, robotti alkaa etsiä asemaa. Jos robotti ei palaa asemaan, sen akku saattaa olla tyhjä, tai jos se on moppaustilassa, matto saattaa estää pääsyn asemalle.

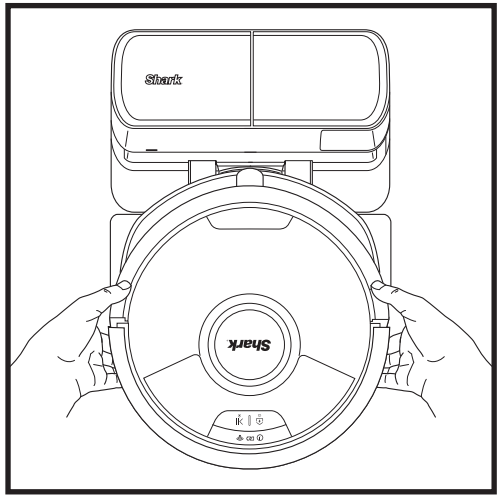

Robotti telakoituu **TAUSTAPUOLI** asemaa vasten, jotta se voi automaattisesti tyhjentyä.

HUOMAUTUS: Jos robotin virta on lopussa eikä se voi palata asemalle, siirrä se asemalle käsin. Kun asetat robotin alustalle käsin, varmista, että robotin taustapuolella olevat **latauskoskettimet** ovat kosketuksissa alustassa olevien latauskoskettimien kanssa. Kun nostat robotin ylös, varo laittamasta sormiasi robotin puskurin ja alustan väliin.

PAINIKKEET JA MERKKIVALOT

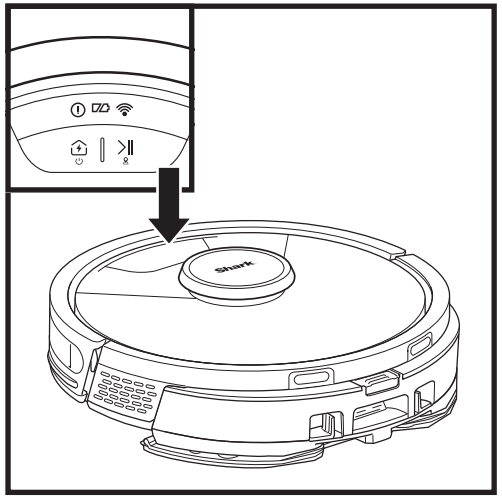

CLEAN-PAINIKE (PUHDISTUS)

Aloita puhdistus painamalla painiketta ja keskeytä puhdistus painamalla uudelleen.
Jos haluat aktivoida Matrix Clean -toiminnon keskittymään 1,5 metriä x 1,5 metriä suureen alueeseen, paina CLEAN-painiketta (Puhdistus) viiden sekunnin ajan.

DOCK-PAINIKE (TELAKKA)

Voit palauttaa robotin takaisin asemalle Dock-painikkeella (Telakka). Kytke robotin virta pois päältä seuraavasti: irrota robotti itsetyhjennysasemasta ja pidä robotin DOCK-painiketta (Telakka) painettuna 5–7 sekunnin ajan.

LATAUKSEN MERKKIVALOT

ilmoittavat akun jäljellä olevan varaustason.

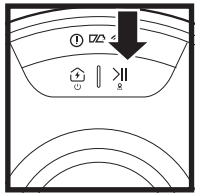

MÄRKÄMOPPAUKSEN MERKKIVALO

CLEAN-painikkeen (Puhdistus) yläpuolelle syttyy sininen valo, kun nestesäiliö on asennettu oikein. CLEAN-painikkeeseen (Puhdistus) syttyy keltainen valo, jos säiliö on tyhjä ja tarvitsee täyttöä.

”!”-VIRHEILMAISIN

Kaikki virhekoodit on lueteltu Vianmääritys-osiossa.

WI-FI-MERKKIVALO

Valkoinen valo: Yhdistetty Wi-Fii-verkkoon.

Punainen valo: Yhteyttä ei ole.

Valkoinen valo vilkkuu: Asetustila.

Ei valoa: Ei vielä asetettu.

KODIN VALMISTELU

Robotti käyttää imuroidessaan useita antureita kulkeakseen seinien, huonekalujen jalkojen ja muiden esteiden ympäri. Voit estää robottia menemästä alueille, joille et halua sen menevän, määrittämällä sovelluksessa alueita, joille on pääsy kielletty. Saat parhaat tulokset valmistelemalla kotisi seuraavien ohjeiden mukaan ja imuroimalla päivittäin varmistaaksesi, että kaikkia lattia-alueita ylläpidetään säännöllisesti.

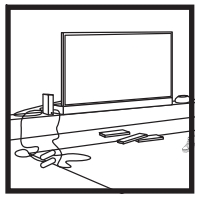

ESTEET
Poista johdot sekä pienet, alle 11,5 cm korkeat esineet lattioilta ja avaa sisäovet. Näin varmistetaan, että koti kartoitetaan kokonaan.

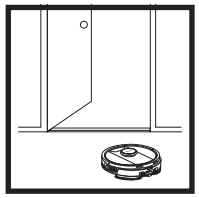

KYNNYKSET
Robotti pääsee useimpien kynnysten yli huoneesta toiseen, mutta jos jokin niistä on liian korkea, määritä sovelluksessa alue, jolle on pääsy kielletty.

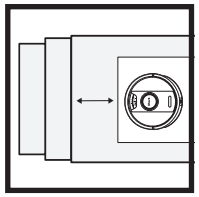

PORTAAT
Robotin reuna-antureiden kunnollisen toiminnan varmistamiseksi kaikkien mattojen ja pienten kynnysten (kuten lapsiporttien) tulee olla vähintään 20 cm:n päässä portaista (tai niiden tulee olla yhtenäisiä ja ulottua portaiden reunan yli). Jos matto tai kynnys on lähellä portaita eikä sitä voi siirtää, tulee määrittää ”pääsy kielletty” -alue robotin pääsyn estämiseksi portaisiin.

AJASTUS
Kun robotti puhdistaa, älä nosta tai siirrä sitä, jottei robotin navigointi häiriinny. Jos siirrät latausaseman uuteen paikkaan, koti on kartoitettava uudelleen. Tämä vaikuttaa robotin kykyyn palata telakalle puhdistuksen päätyttyä.

VÄLTÄ ROBOTIN TAI ASEMAN SIIRTÄMISTÄ
Kun robotti imuroi, älä nosta tai siirrä sitä. Nostaminen ja siirtäminen vaikuttaa robotin navigointikykyyn. Jos siirrät latausaseman uuteen paikkaan, koti on kartoitettava uudelleen. Tämä vaikuttaa robotin kykyyn palata telakalle puhdistuksen päätyttyä.

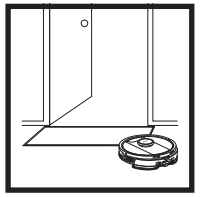

POISTA MATOT OVIAUKOISTA MOPPAUKSEN AJAKSI
Ennen moppausta on suositeltavaa määrittää sovelluksessa mattoalueet (Carpet Zones) sekä siirtää sellaiset matot, jotka estävät pääsyn moppaamista tarvitseville lattioille.

MANUAALINEN PUHDISTUSTILA

Puhdistustoiminto voidaan käynnistää manuaalisesti painamalla robotin **CLEAN**-painiketta **(Puhdistus)**. Voit palauttaa robotin välittömästi takaisin itsetyhjennysasemalle painamalla **DOCK**-painiketta **(Telakka)**.

Robotti telakoituu TAUSTAPUOLI asemaa vasten, jotta se voi automaattisesti tyhjentyä.

MATRIX CLEAN

Matrix Clean on kohdennettu syväpuhdistus tiettyyn tilaan tai kohtaan. Matrix Clean voidaan käynnistää SharkClean®-sovelluksella tai manuaalisesti ilman sovellusta.
Matrix Clean SharkClean-sovelluksella: Käytä **Matrix Clean** -toimintoa sovelluksella valitsemalla puhdistettavaksi tietty huone tai kohta kartalta. Robotti puhdistaa tämän kohdan 1,5 m x 1,5, m alueelta. Voit myös käynnistää Matrix Clean -toiminnon manuaalisesti asettamalla robotin puhdistettavaan paikkaan. Paina sitten **CLEAN**-painiketta **(Puhdistus)** 5–7 sekunnin ajan.

HUOMAUTUS: Lataa robotin akku täyteen ennen ensimmäistä imurointikertaa, jotta se voi tutkia, kartoittaa ja imuroida mahdollisimman suuren osan kodistasi. Robotin täyteen lataaminen saattaa kestää jopa 6 tuntia.

HUOMAUTUS: Vältä telakan siirtelyä. Jos sitä siirretään, robotti ei välttämättä löydä takaisin asemalle ja sinun tulee kartoittaa kotisi uudelleen. Jos asemaa siirretään käytön aikana, robotti ei välttämättä pysty seuraamaan älykästä imurointireittiään eikä löytämään takaisin telakalle.

SHARK MATRIX™ PLUS 2-IN-1 -ROBOTIN KÄYTTÖ

AI LASER NAVIGATION™

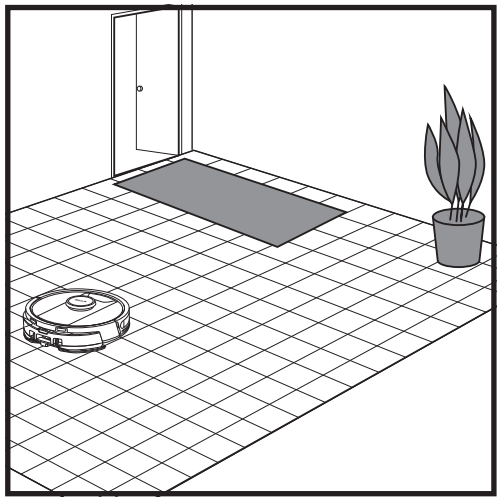

Kun asennus on valmis, noudata sovelluksen ohjeita auttaaksesi robottia suorittamaan **tutkinta-ajon** luodakseen alustavan kartan kodistasi. Tarkista, että itsetyhjentyvä pölysäiliö on asetettu tutkinta-ajoa varten.

Robotti kulkee huoneesta toiseen merkitäkseen seinät, huonekalut ja muut esteet imuroinnin aikana. Tämä prosessi kestää vähemmän aikaa kuin täydellinen imurointi, koska siinä ei käydä läpi koko lattiaa.

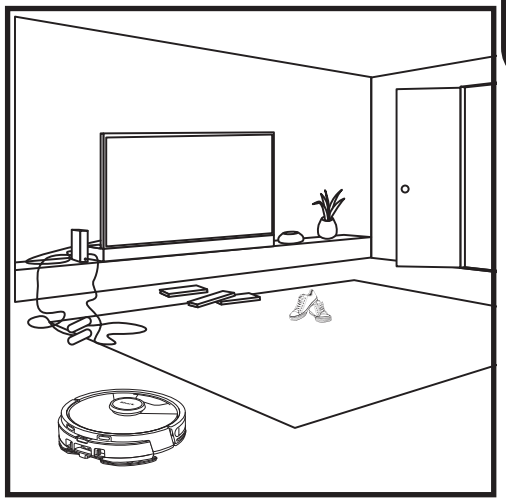

Robotin esineidentunnistusteknologia auttaa sitä kiertämään yli 11,5 cm korkeat esineet. Poista pienet esineet, jotka voivat olla tiellä robottisi imurointireitillä.

Määritä sovelluksessa alueet, joille on pääsy kielletty, estääksesi robottia menemästä niille.

VAIN IMUROINTI -ASETUKSET

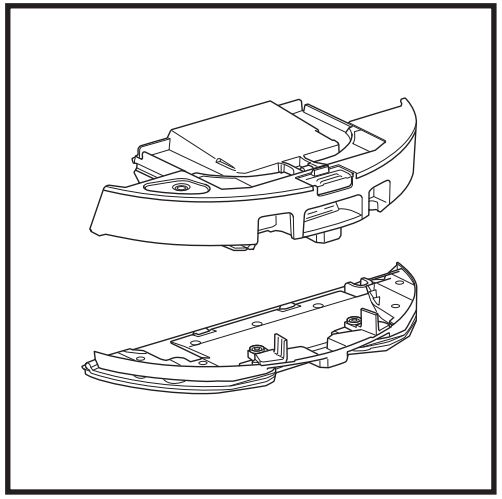

Käynnistä vain imurointi -toiminnot irrottamalla moppausliinalevy robotin pölysäiliöstä.

VAC & MOP 2-IN-1 -PUHDISTUSTILA

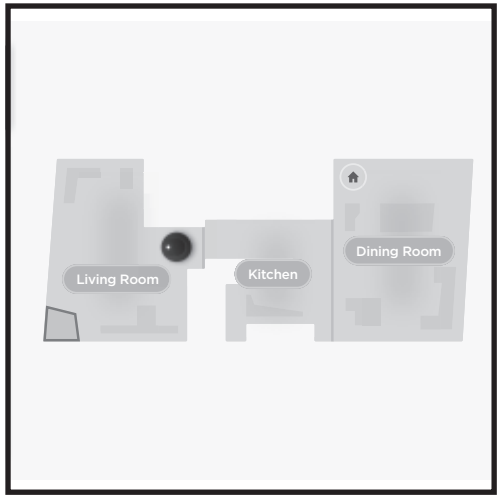

Koko kodin puhdistus

Jos haluat imuroida ja mopata koko kodin, paina CLEAN-painiketta (Puhdistus) robotista tai sovelluksesta. Robotti puhdistaa uloimmat alueet ensin ja vaihtaa sitten rivi riviltä -kuvioon. Jos nestesäiliö tyhjenee ennen kuin koko kodin puhdistusajo on valmis, robotti keskeyttää toiminnan 10 minuutiksi, jolloin voit täyttää säiliön ennen asemalle palaamista. Kun koko kodin puhdistus on valmis, robotti palaa asemalle.

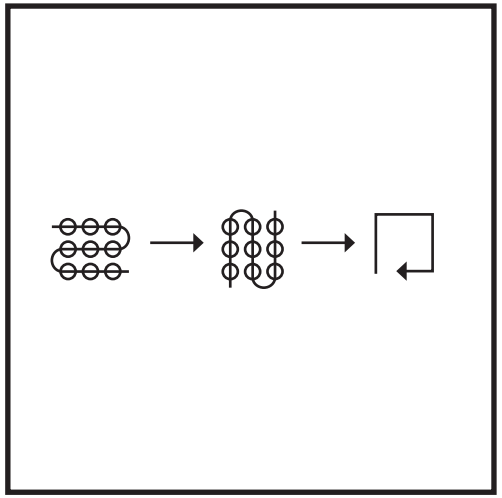

Spot Clean Matrix -moppaus

Voit puhdistaa tietyn 1,5 m x 1,5 m alueen asettamalla robotin puhdistettavaan kohtaan ja painamalla sitten CLEAN-painiketta (Puhdistus) 5–7 sekunnin ajan. Robotti kääntyy imuroinnin ja moppauksen aikana alueella matriisikuvion mukaisesti. Spot Clean -puhdistus on käytettävissä myös sovelluksella.

VAIN IMUROINTI -TILAT

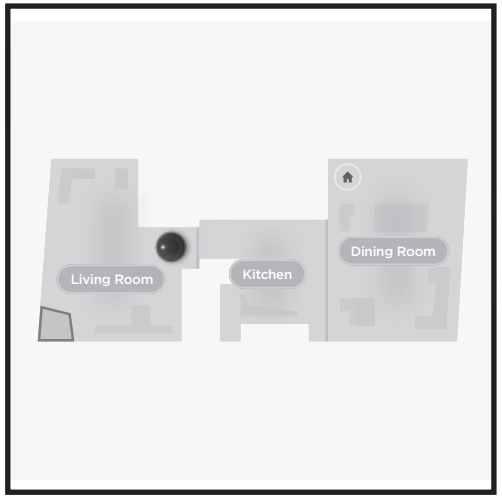

Koko kodin imurointi

Käynnistä koko kodin puhdistus vain imurointi -tilassa painamalla CLEAN-painiketta (Puhdistus) robotista tai sovelluksesta. Robotti puhdistaa uloimmat alueet ensin ja vaihtaa sitten rivi riviltä -kuvioon.

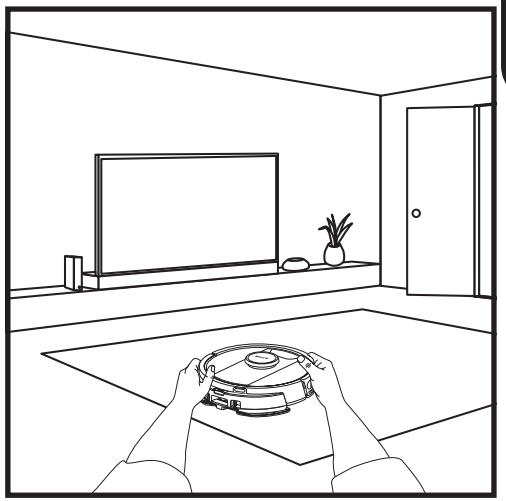

Yhden huoneen Matrix Clean

Kun robotti on luonut kartan, voit valita imuroitavaksi tietyn huoneen Matrix Clean -tilassa. Aseta robotti imuroitavaan huoneeseen ja paina CLEAN-painiketta (Puhdistus). Toiminto on käytettävissä myös sovelluksella.

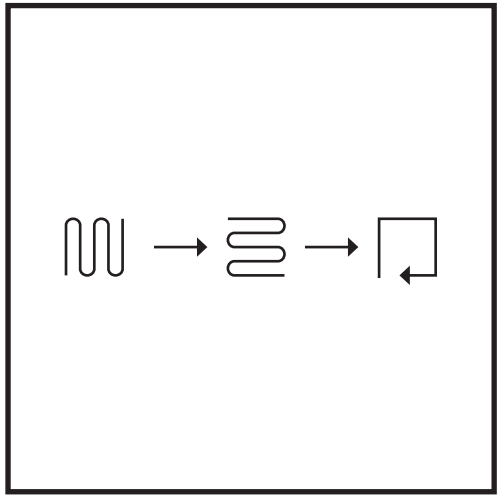

Spot Clean Matrix -imurointi

Voit puhdistaa tietyn 1,5 m x 1,5 m alueen asettamalla robotin puhdistettavaan kohtaan ja painamalla sitten CLEAN-painiketta (Puhdistus) 5–7 sekunnin ajan. Robotti imuroi alueen matriisikuvion mukaan. Spot Clean -puhdistus on käytettävissä myös sovelluksella.

VAC & MOP 2-IN-1:N KÄYTTÖÖNOTTO

HUOMAUTUS: Robotin **TÄYTYY** tehdä **tutkimuskierros** moppausliinalevy irrotettuna, ennen kuin se pystyy moppaamaan. Tutkimuskierroksen jälkeen voidaan määrittää mattoalueita sekä varmentaa kyseiset matot sovelluksessa matonvarmennuskierroksella. Näin robotti pystyy välttelemään kokolattia- ja irtomattoja moppaustilassa.

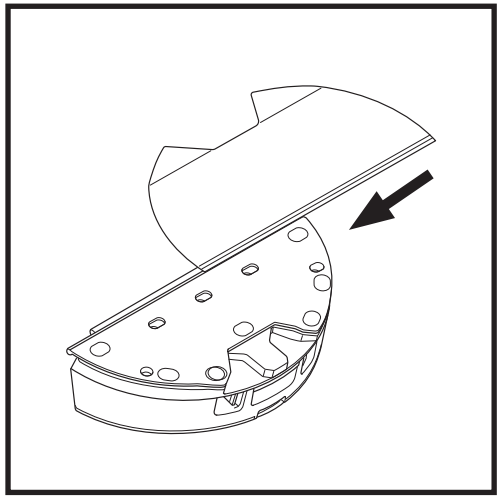

Kiinnitä moppausliina pujottamalla sen tasainen puoli Vac & Mop 2-in-1 -pölysäiliössä olevan hahlon läpi. Vedä liina kokonaan hahlon läpi, kunnes se on tukevasti kiinnitetty.

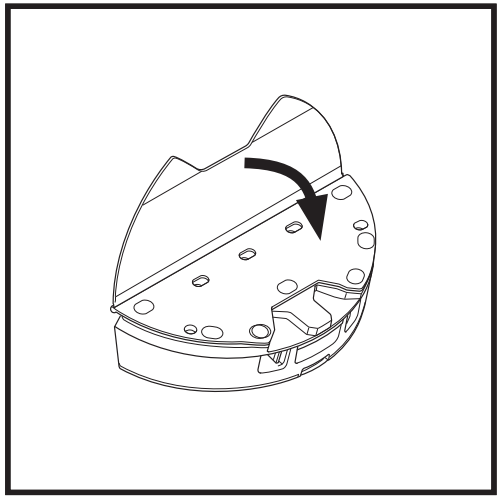

Kiinnitä liina Vac & Mop 2-in 1 -pölysäiliöön.

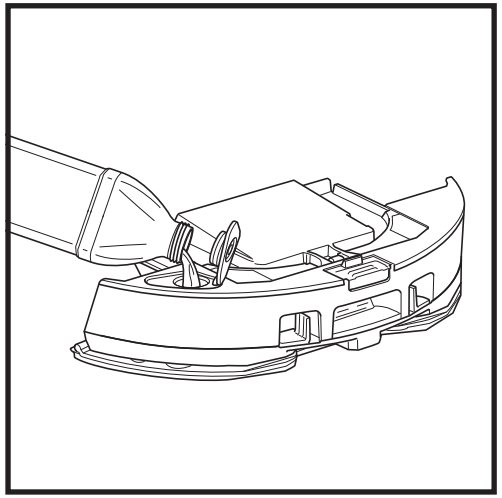

Avaa täyttökorkki nestesäiliön yläosasta. Lisää vettä täyttörajaan asti.. Sulje korkki ja varmista, että se on asianmukaisesti tiivistetty.

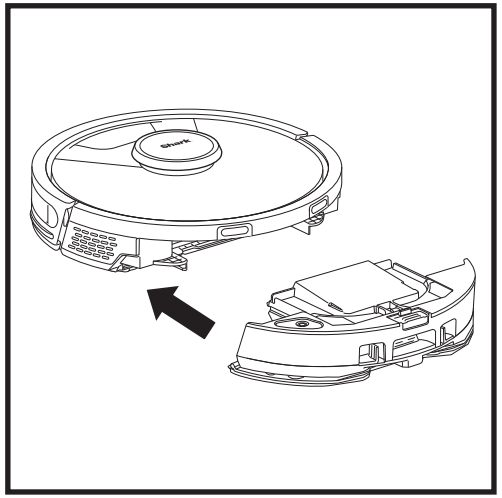

Paina Vac & Mop 2-in-1 -pölysäiliö tukevasti robotin takaosaan ja varmista, että molemmat salvat napsahtavat paikoilleen. Robotin **CLEAN**-painikkeeseen (Puhdistus) syttyy sininen valo, kun Vac & Mop 2-in-1 -pölysäiliö on asetettu oikein paikalleen.

SHARK MATRIX™ PLUS 2-IN-1 -ROBOTIN KÄYTTÖ

VAC & MOP 2-IN-1:N KÄYTTÖÖNOTTO

HUOMAUTUS: Poista kaikki matot robotin reitiltä ennen ensimmäistä moppausta. Voit asettaa sovelluksessa myös mattoalueet: näin varmistetaan, että robotti kiertää matot.

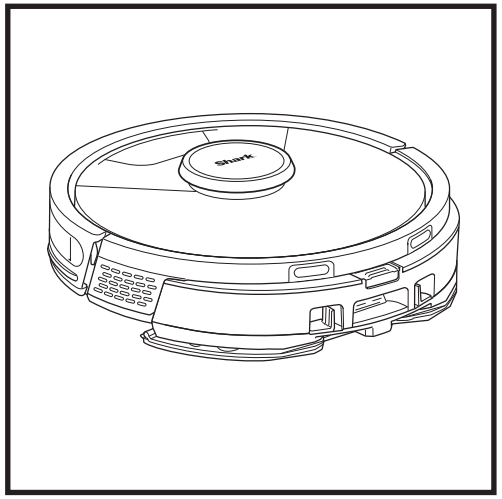

Kun Vac & Mop 2-in-1 -pölysäiliössä on nestettä ja se on asianmukaisesti asennettu ja mopin liina on kiinnitettynä, robotti on valmis imuroimaan ja moppaamaan samanaikaisesti. Imurointi ja moppaus aloitetaan painamalla **CLEAN**-painiketta (Puhdistus) robotissa tai sovelluksessa. Robotti kyllästää moppausliinaa ennen moppauksen aloittamista.

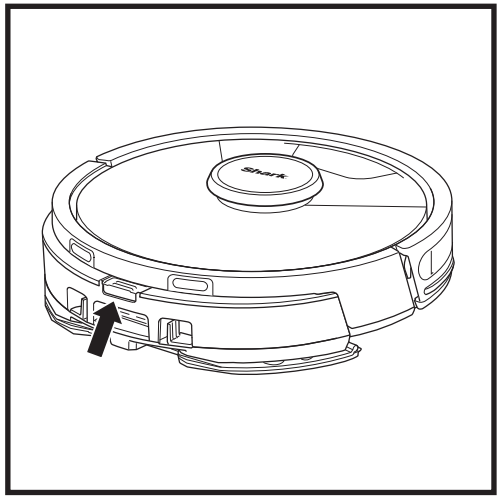

Kun moppaus on valmis, irrota Vac & Mop 2-in-1 -pölysäiliö painamalla täyttöaukon painiketta ja liu'uttamalla säiliö pois paikaltaan. Tyhjennä säiliö aina käytön jälkeen.
Pölysäiliö tyhjentyy automaattisesti itsetyhjennysasemaan, kun robotti telakoituu.

HUOMIO: Lattiat voivat olla liukkaita moppauksen jälkeen.

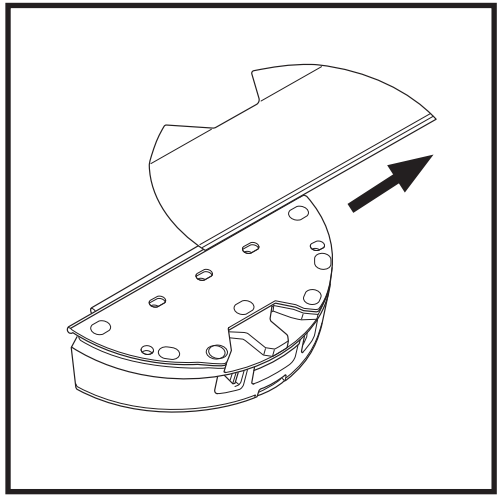

Irrota Vac & Mop 2-in-1 -pölysäiliön liina irrottamalla liina moppausliinalevystä ja liu'uttamalla liina ulos hahlosta.

ITSETYHJENNYSASEMAN PÖLYSÄILIÖN TYHJENTÄMINEN

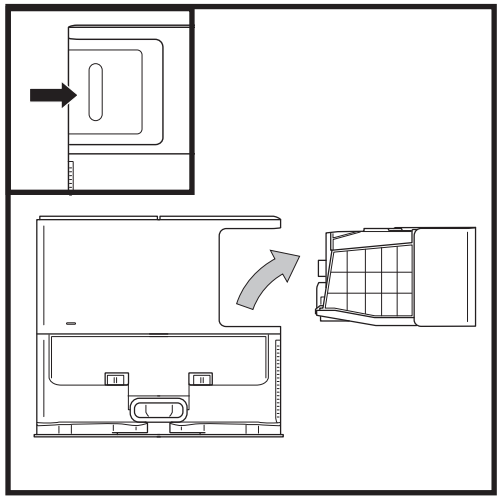

Aseman koon mukaan riippuen aseman pölysäiliö tulee tyhjentää 30–60 päivän välein tai tarpeen mukaan.

Irrota säiliö painamalla pölysäiliön vapautuspainiketta aseman takana oikeassa yläkulmassa ja liu'uta sitten säiliö ulos.

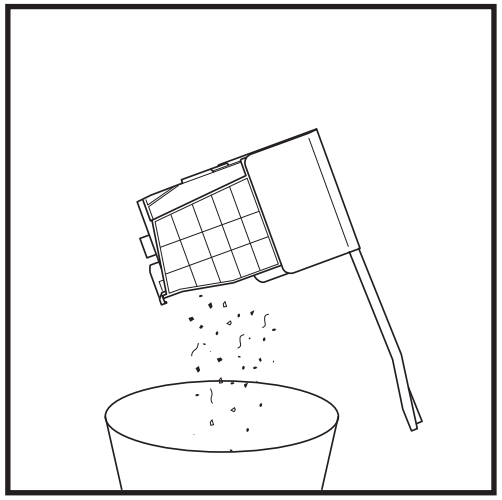

Tyhjennä säiliö pitämällä sitä roska-astian yläpuolella, ja paina sitten roskakorikuvakkeella merkittyä vapautuspainiketta säiliön kyljestä. Säiliön kansi avautuu, ja pöly ja roskat vapautuvat. Naputa pölysäiliötä kevyesti roska-astian sisäpintaa vasten irrottaaksesi loput roskat. Aseta säiliö takaisin paikalleen liu'uttamalla se aseman hahloon, kunnes se napsahtaa paikalleen.

Kytke robotin virta pois päältä seuraavasti: irrota robotti itsetyhjennysasemasta ja pidä robotin DOCK-painiketta (Telakka) painettuna 5–7 sekunnin ajan.

HUOMIO: Sammuta virta ennen huoltotöitä. Poista vac & mop 2-in-1 -pölysäiliö ennen kuin aloitat huoltotöitä.

VAC & MOP 2-IN-1 -PÖLYSÄILIÖN HUOLTO

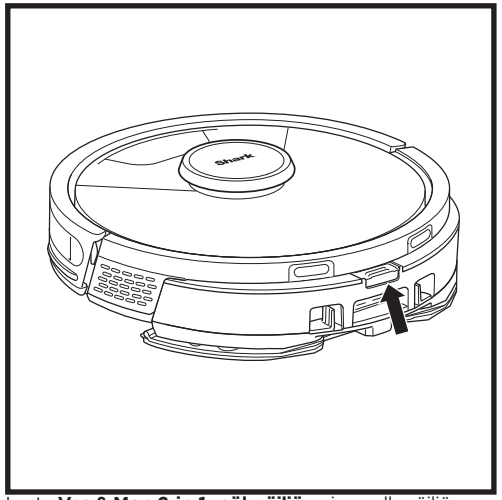

Irrota **Vac & Mop 2-in-1 -pölysäiliö** painamalla säiliön yläosassa olevaa vapautuspainiketta ja liu'uta säiliö sitten ulos.

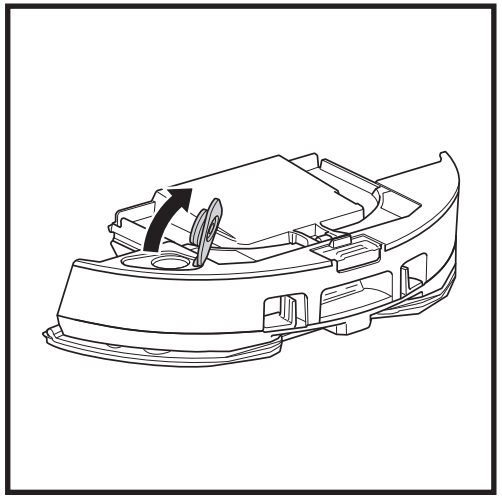

Avaa pölysäiliön kansi puristamalla ja pitämällä sivusalpoja sormiaukoista, samalla kun nostat kantta.

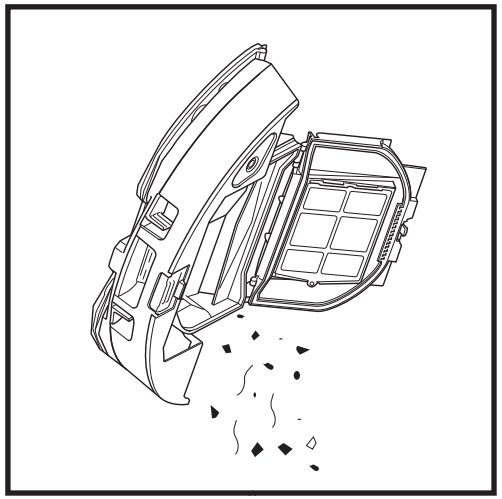

Irrota suodatin ja pyyhi pölysäiliö puhtaaksi kostealla liinalla. Anna pölysäiliön kuivua 24 tuntia ennen kuin asetat sen takaisin paikalleen.

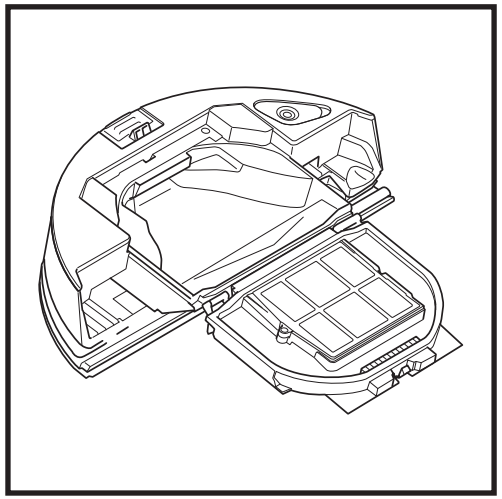

Tarkista, onko suodattimen ja muovisuojuksen väliin kertynyt roskia.

HUOMAUTUS: Varmista, että olet kiinnittänyt pölysäiliön kunnolla paikoilleen niin, että siitä kuuluu napsahdus.

ITSETYHJENNYSASEMAN SUODATTIMIEN PUHDISTAMINEN JA VAIHTAMINEN

Puhdista suodattimet säännöllisesti imurin optimaalisen imutehon säilyttämiseksi. Vaihda suodattimet 6–12 kuukauden välein tai tarpeen mukaan.

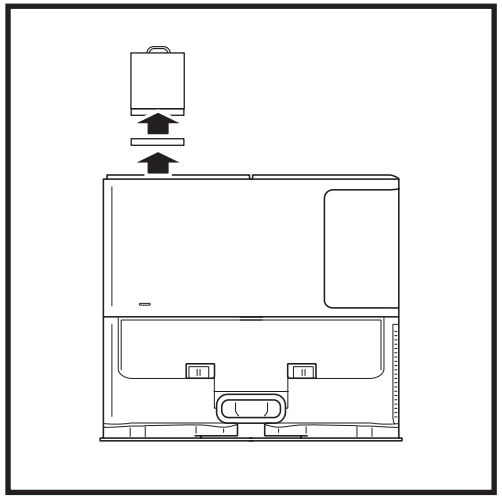

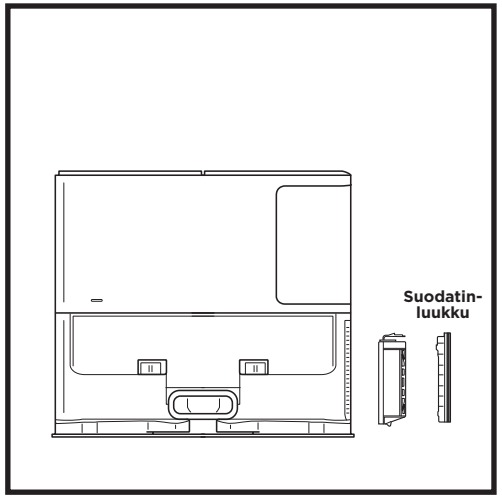

PUHDISTA MOOTTORIN ESISUODATTIMET KERRAN KUUKAUDESSA

Avaa suodatinkotelon kansi pitämällä kiinni vasemmalta aseman yläreunasta ja vetämällä kantta ylöspäin. Kun kansi on auki, irrota vaahtomuovisuodatin yläkahvasta vetämällä ja nosta sitten sen alla oleva huopasuodatin paikaltaan. Naputtele suodattimet puhtaiksi roska-astian päällä, ja huuhtele ne sitten PELKÄLLÄ kylmällä vedellä, koska saippua saattaisi vahingoittaa niitä. Anna suodatinten kuivua kokonaan, ennen kuin asennat niitä uudelleen. Suodattimet on asennettava oikein, jotta asema toimii kunnolla. Aseta paikalleen ensin huopasuodatin ja sitten vaahtomuovisuodatin.

PUHDISTA MOOTTORIN JÄLKISUODATIN VUOSITTAIN

Paina suodatinluukun yläosassa olevaa painiketta ja nosta suodatinluukku irti liu'uttamalla salpaa alaspäin. Poista **moottorin jälkisuodatin** asemasta. Napauta suodatin puhtaaksi roskakorin päällä. Voit pestä sen pelkällä vedellä, ja varmista, että suodatin on täysin kuiva ennen kuin asetat sen takaisin paikalleen. Moottorin jälkisuodatin asennetaan takaisin paikoilleen työntämällä se aseman sisään ja sulkemalla suodatinluukku.

ROBOTIN SUODATTIMIEN PUHDISTAMINEN JA VAIHTAMINEN

Jotta imuteho pysyisi optimaalisena, puhdista itsetyhjentyvän pölysäiliön suodatin aina käytön jälkeen ja aseta se takaisin pölysäiliön sisään.
Tilaa lisätarvikkeita ja varaosia osoitteesta sharkclean.eu.

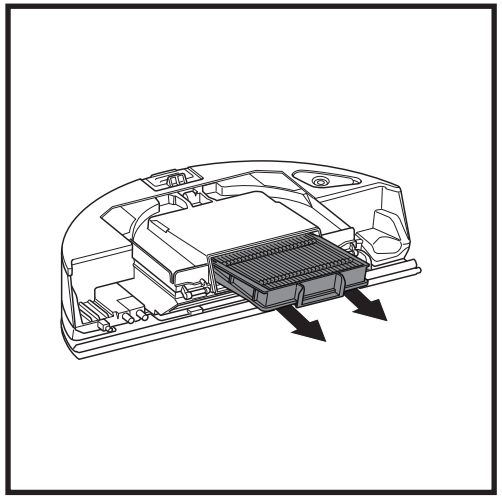

Poista ja tyhjennä itsetyhjentyvä pölysäiliö. Vedä suodatin ulos pölysäiliöstä pitäen kiinni kielekkeistä.

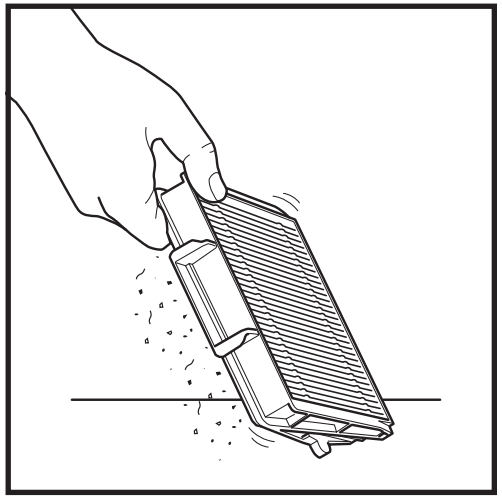

Naputa suodatinta kevyesti roskien poistamiseksi aina pölysäiliötä tyhjentäessäsi. Vaihda suodatin 6–12 kuukauden välein tai tarpeen mukaan.

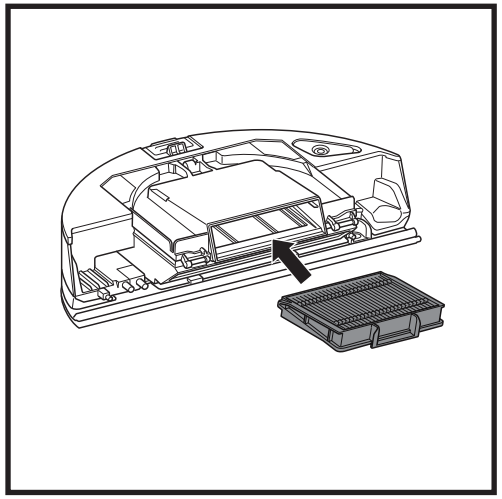

Asenna suodatin takaisin pölysäiliöön ja liu'uta pölysäiliö takaisin robottiin, kunnes se napsahtaa paikalleen.

VAC & MOP 2-IN-1 -PÖLYSÄILIÖN JA MOPPAUSLIINAN PUHDISTAMINEN

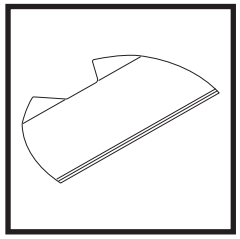

Puhdista liinat pesemällä ne koneessa lämpimässä vedessä vaaleiden pyykkien kanssa. Käytä mietoja pesuaineita, äläkä käytä valkaisu- tai huuhteluaineita. Anna kuivua tai kuivaa kuivaimessa matalassa lämpötilassa ilman kuivausarkkeja.

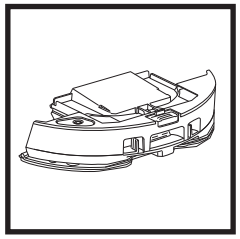

Tyhjennä jäljellä oleva neste ja roskat nestesäiliöstä jokaisen käytön jälkeen. Pyyhi pölysäiliö sisäpuolelta puhtaaksi kostealla liinalla. Anna pölysäiliön kuivua 24 tuntia ennen käyttöä. ÄLÄ pese Vac & Mop 2-in-1 -pölysäiliötä astianpesukoneessa.

HUOMAUTUS: Ennen kuin viet Vac & Mop 2-in-1 -pölysäiliön ja liinan säilytykseen, varmista, että ne ovat täysin kuivia. Säilytä niitä kuivassa paikassa vaurioiden välttämiseksi.

ITSEPUHDISTUVAN HARJATELAN PUHDISTAMINEN

Itsepuhdistuva harjatela poistaa aktiivisesti siihen kietoutuneita hiuksia robotin imuroinnin aikana. Jos harjatelan ympärille jää roskia, pidä robotti käynnissä, jotta harjatela saa puhdistettua itsensä. Jos kietoutuneita hiuksia tai roskia jää vielä jatketun puhdistuksen jälkeenkin, poista ne varovasti harjatelasta.

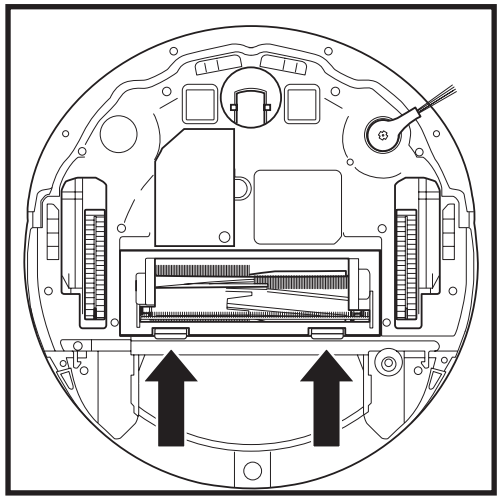

Pääset käsiksi harjatelaan painamalla harjatelan luukun kielekkeitä ylöspäin ja irrottamalla sitten luukun nostamalla sen.

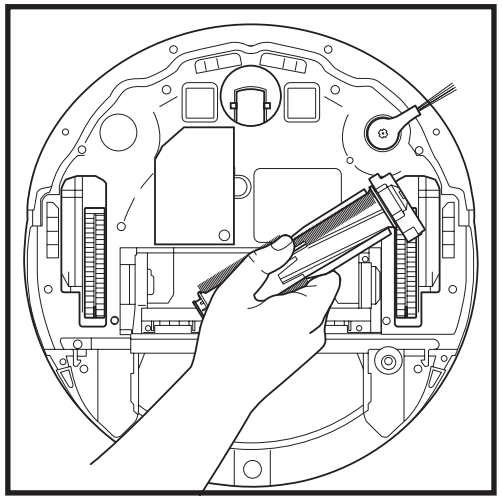

Nosta harjatela paikaltaan ja poista mahdolliset roskat. Irrota päätysuojus, jotta pääset puhdistamaan mahdolliset takertuneet hiukset tai roskat. Laita suojus sitten takaisin paikalleen.

Asenna harjatela takaisin paikoilleen litteä pää edellä. Sulje harjatelan luukku ja paina sitä alas, kunnes molemmat puolet napsahtavat paikoilleen.

HUOMAUTUS: Vaihda harjatela 6–12 kuukauden välein tai kun siinä on näkyviä kulumia. Tiedot vaihto-osista ovat osoitteessa sharkclean.eu.

LIDAR-NAVIGOINTIMODUULIN PUHDISTAMINEN

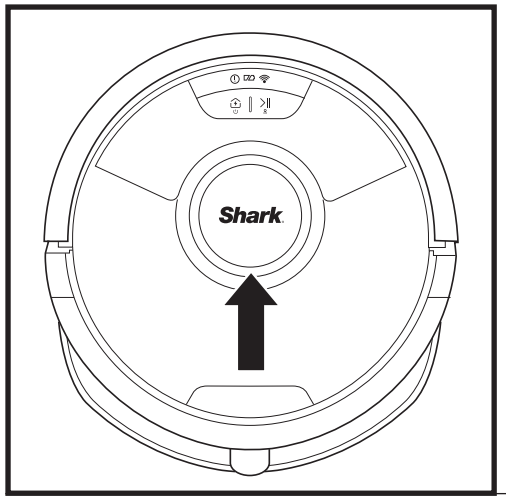

Tarkista LIDAR-navigointimoduuli säännöllisesti robotin yläosasta hiusten ja roskien varalta. Pyyhi hiukset tai roskat moduulista varovasti.

Jos haluat puhdistaa moduulin perusteellisemmin, aseta robotti tasaiselle pinnalle ja sammuta sen virta. Pyöräytä moduulin ympäri vanupuikolla hellävaraisesti myötäpäivään viisi kertaa.

Älä laita vanupuikkoa moduulin aukkojen sisään.

HUOLTO

ANTUREIDEN JA LATAUSKOSKETINTEN PUHDISTAMINEN

PUHDISTA ANTURIT JA LATAUSKOSKETTIMET TARPEEN MUKAAN. Poista pölyt robotin pohjassa ja asemassa olevista antureista ja koskettimista varovasti kuivalla liinalla.

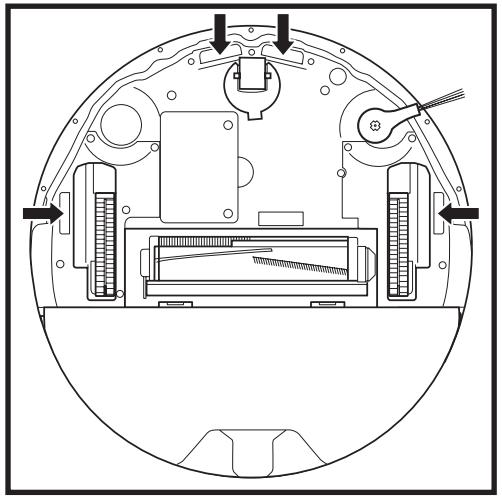

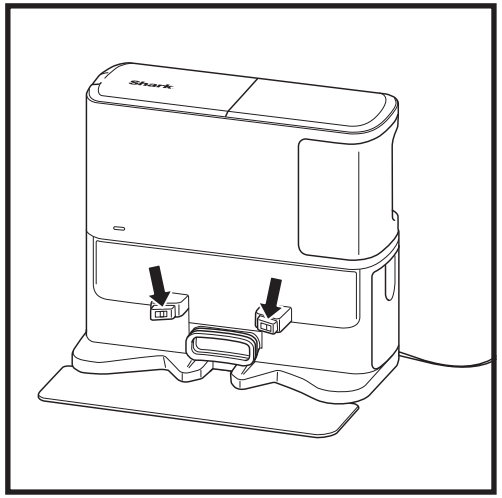

TÄRKEÄÄ: Robotti käyttää reuna-antureita portaiden ja muiden jyrkkien pudotusten välttämiseksi. Anturit saattavat toimia vähemmän tehokkaasti, kun ne ovat likaisia. Saat parhaat tulokset puhdistamalla anturit säännöllisesti.

SIVUHARJAN PUHDISTAMINEN

PUHDISTA SIVUHARJA TARPEEN MUKAAN.

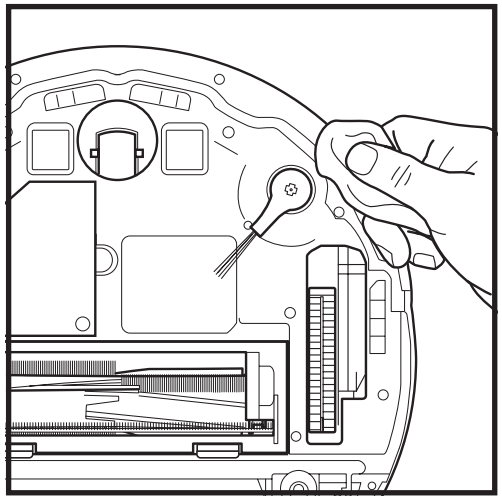

Irrota ja poista varovasti harjan ympärille mahdollisesti kietoutuneet langat, karvat tai hiukset.

Pyyhi harja kevyesti kuivalla liinalla. Harja asennetaan takaisin paikoilleen napsauttamalla se tappien päälle. Varmista, että harja on kunnolla paikoillaan pyörittämällä sitä käsin.

HUOMAUTUS: Sivuharja tulee poistaa ja vaihtaa, jos se on vääntynyt tai vahingoittunut. Harja irrotetaan nostamalla se irti tapistaan. Vaihda sivuharjat 6–12 kuukauden välein tai kun niissä on näkyviä kulumia.

SHARK MATRIX™ PLUS 2-IN-1 -ROBOTIN KÄYTTÖ

SUOMI

Robotin parhaan puhdistustehon hyödyntämiseksi suosittelemme lataamaan SharkClean®-sovelluksen uusimman version.

SHARKCLEAN®-SOVELLUKSEN JA ÄÄNIOHJAUKSEN KÄYTTÖ

Saat parhaan hyödyn robotistasi näillä sovelluksen ominaisuuksilla:

- **Lataa ja jatka**
  Ota tämä toiminto käyttöön hallitaksesi useiden huoneiden imurointia suuremmissa kodeissa. Robotti palaa asemalle, latautuu ja voi jatkaa siitä mihin jäi.
- **Matrix Clean**: Kohdennettu syväsiivous tietylle huoneelle tai yksittäiselle alueelle.
- **Alueet, joille on pääsy kielletty**
  Käytä sovelluksen alueita, joille on pääsy kielletty, pitääksesi robotin poissa alueilta, joita haluaisit sen välttävän.
- **Aikataulutus**
  Voit ohjelmoida koko kodin imuroinnin mille kellonajalle ja mille päivälle tahansa.
- **Hallittavissa mistä tahansa**
  Voit hallita robottiasi missä tahansa oletkin.
- **Imurointiraportit**
  Sovellus luo imurointiraportin kullekin imurointikerralle. Etsi **SharkClean** sovelluskaupasta ja lataa sovellus iPhone™- tai Android™-PUHELIMEESI.
- **Carpet Zones (mattoalueet)**
  Kun robotti on kartoittanut kotisi, aktivoimalla sovelluksessa mattoalueet voidaan määrittää matot, joita robotin tulee välttää moppauksen aikana.

Download on the App Store

GET IT ON Google Play

Miten käytän robottia Amazon Alexan avulla?

Avaa Amazon Alexa -sovellus, siirry valikkoon ja valitse ”Skills” (taidot). Tai siirry Amazon-verkkosivuston Alexa Skills -kauppaan. Tee haku Shark Skill -hakusanalla. Valitse Shark® Skill avataksesi sitä koskeva tietosivu ja valitse sitten ”Enable Skill” (ota taito käyttöön). Kun olet ottanut sen käyttöön, voit pyytää Alexaa ohjaamaan robottia (esim. ”Alexa, tell Shark® to start cleaning” [Alexa, käske Sharkia® aloittamaan siivoaminen]).

Miten määritän robottini Google Assistantin avulla Apple-laitteessa?

1. Lataa Google Assistant -sovellus, avaa se ja kirjaudu siihen sisään. **2.** Valitse ”Explore”-kuvake (tutustu). Tee haku Shark-hakusanalla ja valitse sitten ”Try it” -vaihtoehto (kokeile sitä). **3.** Jos haluat sallia Google Assistantin yhdistämisen SharkClean®-tiliisi, kirjaudu sisään SharkClean-tilillesi. Tämä on tili, jota käytit, kun otit käyttöön Shark®-robotin SharkClean-sovelluksessa. Valitse ”Authorize” (hyväksy), jotta voit yhdistää SharkClean-tilisi Google Assistantiin. Saat robotin toimimaan seuraavalla äänikomennolla: ”Google, tell Shark® to start cleaning” (Google, käske Sharkia® aloittamaan siivoaminen).

Miten otan robotin käyttöön Google Assistantilla Android-järjestelmässä?

1. Lataa Google Assistant -sovellus, avaa se ja kirjaudu siihen sisään. **2.** Valitse ”Explore”-kuvake (tutustu). Tee haku Shark-hakusanalla ja valitse ”Link” (linkki). **3.** Kirjaudu SharkClean-tillillesi. Tämä on tili, jota käytit, kun otit käyttöön Shark®-robotin SharkClean-sovelluksessa. Saat robotin toimimaan seuraavalla äänikomennolla: ”Google, tell Shark® to start cleaning” (Google, käske Sharkia® aloittamaan siivoaminen).

VOIT SANOA GOOGLE ASSISTANTILLE TAI AMAZON ALEXALLE ESIMERKIKSI:

Google Assistant:

Hey Google, start vacuuming. (Hei Google, aloita imurointi).
Hey Google, tell (robot name) to vacuum. (Hei Google, käske robottia [robotin nimi] imuroimaan.)
Hey Google, pause vacuuming. (Hei Google, keskeytä imurointi.)
Hey Google, tell (robot name) to go home. (Hei Google, käske robottia [robotin nimi] palaamaan kotiin.)
Hey Google, ask Shark® to Matrix Clean my (room name) (Hei Google, käske Sharkia® Matrix Clean -puhdistamaan [huoneen nimi]).

Amazon Alexa:

Alexa, ask Shark to start vacuuming/cleaning the (room name). (Alexa, käske Sharkia® aloittamaan huoneen [huoneen nimi] imurointi/puhdistus.)
Alexa, start/stop the vacuum. (Alexa, aloita/lopeta imurointi.)
Alexa, send the vacuum to base. (Alexa, lähetä imuri asemalle.)
Alexa, ask Shark® to Matrix Clean my (room name) (Alexa, käske Sharkia® Matrix Clean -puhdistamaan [huoneen nimi]).

WI-FI-YHTEYDEN VIANMÄÄRITYS

Miten minun tulisi toimia, jos Wi-Fi-yhteys katkeaa satunnaisesti?
On normaalia, että robotti saattaa menettää yhteydet tilapäisesti mennessään huonekalujen alle tai liian kauas reitittimestä. Shark®-robotin pitäisi muodostaa Wi-Fi-yhteys uudelleen automaattisesti. Jos robotti ei muodosta yhteyttä uudelleen, sammuta se, odota 10 sekuntia, käynnistä robotti uudelleen ja aseta se takaisin asemalle. Irrota robotti asemasta ja paina ja pidä robotin DOCK-painiketta (Telakka) painettuna 5–7 sekunnin ajan sammuttaaksesi sen. Kytke virta takaisin päälle asettamalla robotti takaisin asemaan. Sammuta puhelimesi. Odota 30 sekuntia, ja käynnistä puhelin uudelleen. Avaa puhelimesi Wi-Fi-asetukset, etsi Shark®-verkko ja valitse Unohda verkko. Avaa SharkClean-sovellus ja yritä yhteyden muodostamista uudelleen.

Miten minun pitäisi toimia, jos olen vahvistanut väärän langattoman verkon salasanan?
Sulje sovellus ja avaa se sitten uudelleen. Varmista, että annoit tällä kertaa Wi-Fi-verkon salasanan oikein. Valitse puhelimesi verkkoasetuksista kotisi verkko 2,4 GHz ja valitse Unohda. Yhdistä uudelleen kodin verkkoon. Varmista, että käytät oikeaa salasanaa. Jos yhteys kotisi verkkoon onnistui, jatka sovelluksen asentamiseen. Suosittelemme, että käytät silmäkuvaketta varmistaaksesi, että salasana on oikein. Jos et löydä Wi-Fi-salasanaasi, ota yhteyttä Internet-palveluntarjoajaasi.

Mitä teen, jos SharkNinja-käyttäjätunnukseni ja salasanani eivät kelpaa?
Suosittelemme, että valitset salasanan vierestä silmäkuvakkeen varmistaaksesi, että kirjoitat salasanasi oikein. Valitse kirjautumissivulta vaihtoehto ”Forgot Password” (unohditko salasanan). Saat automaattisesti sähköpostiin linkin salasanan vaihtamista varten. Jos et näe viestiä, tarkista postilaatikkosi ja roskapostikansiosi sähköpostit osoitteesta mysharkninja@sharkninja.com. Voit lähettää sähköpostin uudelleen valitsemalla ”Resend code” (lähetä koodi uudelleen).

Miten minun pitäisi toimia, jos salasanan vaihtamisessa on ongelma (en saanut sähköpostia tai tunnus oli virheellinen)?
Jos et näe viestiä, tarkista postilaatikkosi ja roskapostikansiosi sähköpostit osoitteesta mysharkninja@sharkninja.com. Voit lähettää sähköpostin uudelleen valitsemalla ”Resend code” (lähetä koodi uudelleen).

WI-FI-YHTEYDEN VIANMÄÄRITYS

- Puhelimesi on oltava yhdistettynä **2,4 GHz:n** verkkoon, jotta voit käyttää sovellusta. Sovellus toimii vain 2,4 GHz:n verkossa.
- Älä käytä VPN- tai välipalvelinta.

EIKÖ YHDISTÄMINEN ONNISTU?

Käynnistä robotti uudelleen
- Jos asemassa on virtakytkin, varmista, että se on ON-asennossa (päällä).
- Irrota robotti asemasta ja sammuta robotin virta painamalla robotin DOCK-painiketta (Telakka) 5–7 sekunnin ajan. Kytke virta takaisin päälle asettamalla robotti takaisin asemaan.

Käynnistä puhelimesi uudelleen
Kytke puhelin pois päältä, odota muutama minuutti, kytke se takaisin päälle ja muodosta yhteys Wi-Fi-verkkoon.

Käynnistä reititin uudelleen
- Irrota reitittimen virtajohto 30 sekunniksi ja liitä se uudelleen. Odota useita minuutteja, jotta reititin ehtii käynnistyä kokonaan uudelleen.

VIRHEKOODI	ONGELMA
! (PUNAINEN) + Wi-Fi-merkkivalo (PUNAINEN vilkkuu)	Väärä salasana Wi-Fi-verkolle
! (vilkkuva punainen) + Wi-Fi (PUNAINEN)	SSID-tunnusta ei löydy, yritä yhdistää uudelleen
! + Wi-Fi (samanaikaisesti vilkkuva PUNAINEN)	Yhteyttä Wi-Fi-verkkoon ei voi luoda

VARAOSAT

HUOMAUTUS: Tilaa varaosia ja suodattimia osoitteesta **sharkclean.eu**

VAIHTO-OSAT: ROBOTTI

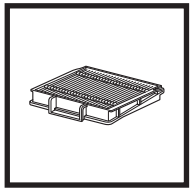
Robotin suodatin

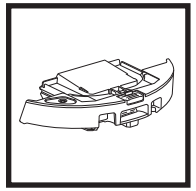
Itsetyhjentyvä pölysäiliö

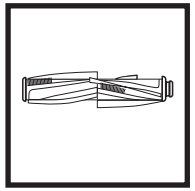
Harjatela

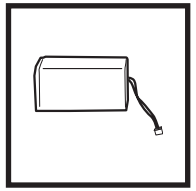
Akku

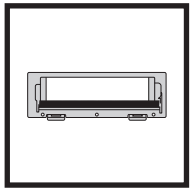
Harjatelan luukku

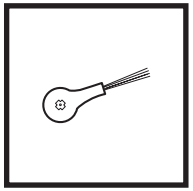
Sivuharja

VAIHTO-OSAT: MOPPAUS

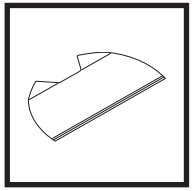
Moppausliina

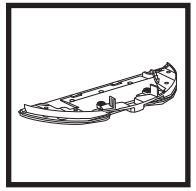
Moppausliinalevy

VAIHTO-OSAT: ASEMA

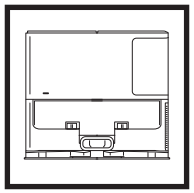
Latausasema

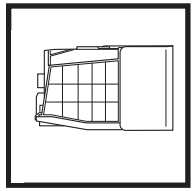
Aseman pölysäiliö

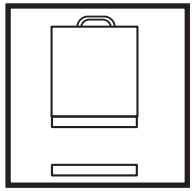
Aseman moottorin vaahtomuovi- ja huopaesisuodatinsarja

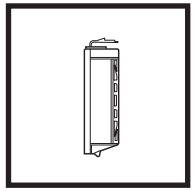
Aseman moottorin jälkisuodatin

VIRHEKOODIT

Jos jotkin Shark Matrix™ Plus 2-In-1 -robotin virhevaloista palavat tai vilkkuvat, ks. jäljempänä oleva virhekooditaulukko:

VIRHEKOODI	RATKAISU
CLEAN (PUNAINEN) vilkkuu **+ ! (PUNAINEN)** vilkkuu	Imumoottorin vika. Poista ja tyhjennä pölysäiliö, puhdista suodattimet ja poista tukokset varmistaaksesi, ettei mikään heikennä imua.
CLEAN (PUNAINEN) vilkkuu	Robotti saattaa olla juuttunut kiinni esteeseen. Siirrä robotti uuteen sijaintiin tasaisella alustalla.
DOCK (PUNAINEN) vilkkuu	Etupuskuri saattaa olla juuttunut kiinni. Puhdista puskuri ja varmista, että se liikkuu sisään ja ulos esteettömästi.
CLEAN (PUNAINEN) + DOCK (PUNAINEN) vilkkuvat	Robotin pölysäiliö on irrotettu, ja se on asennettava takaisin paikoilleen.
DOCK (PUNAINEN) + ! (PUNAINEN) vilkkuvat	Sivuharja on juuttunut kiinni. Poista mahdolliset roskat sivuharjasta.
CLEAN (PUNAINEN) + DOCK (PUNAINEN) + ! (PUNAINEN) vilkkuvat	Vetopyörä on juuttunut kiinni. Puhdista pyörät ja poista mahdolliset akseleiden ympärille kietoutuneet roskat.
CLEAN (VALKOINEN) + DOCK (PUNAINEN) + ! (PUNAINEN) vilkkuvat	Pyörämoottorin enkooderivika. Sammuta ja käynnistä uudelleen.
CLEAN (VALKOINEN) + ! (PUNAINEN) vilkkuvat	Tukos rullaharjassa. Poista mahdolliset roskat rullaharjasta.
CLEAN (PUNAINEN) + DOCK (VALKOINEN) + ! (PUNAINEN) vilkkuvat	Robotti on havainnut virheen uudelleenkäynnistyksen aikana. Sammuta ja käynnistä uudelleen.
CLEAN (VALKOINEN) + DOCK (PUNAINEN) vilkkuvat	Robotti ei löydä alustaa. Nosta robotti ja aseta se asemalle.
AKUN KUVAKE (PUNAINEN) vilkkuu	Akkuvirta on erittäin vähissä, ja se on ladattava. Jos robotti ei pääse alustalle, aseta se alustalle käsin.
CLEAN (PUNAINEN) JA DOCK (VALKOINEN) vilkkuvat vuorotellen	Robotti on juuttunut kiinni. Siirrä se tasaiselle pinnalle.
CLEAN (KELTAINEN)	Vac & Mop 2-in-1 -pölysäiliön nestesäiliö on tyhjä. Täytä se ennen robotin käyttöä.

Anturin nimi	Toiminnon kuvaus
Reuna-anturi	Reuna-anturit havaitsevat reunan infrapuna-etäisyysmittauksen avulla ja estävät robottia putoamasta. Jos edessä on askelma alaspäin (esim. valkoisen lattian korkeus on yli 50 mm tai mustan lattian korkeus on yli 30 mm), anturin lukuarvo ylittää esiasetusarvon, jolloin robotti lakkaa liikkumasta eteenpäin.
Lidar-anturi	Lidar-anturi auttaa robottia kartoittamaan laser-etäisyydenmittauksen avulla. Havaittava etäisyys on 8 m.
Seinän seuranta-anturi	Seinän seuranta-anturi havaitsee esineiden ja robotin vasemman kyljen välisen etäisyyden TOF-mittauksella. Havaittava etäisyys on 30 mm.

SHARKNINJA-OHJELMISTON LOPPUKÄYTTÄJÄN LISENSSISOPIMUS

TÄRKEÄÄ: LUE TÄMÄN LISENSSISOPIMUKSEN EHDOT HUOLELLISESTI ENNEN KUIN ALOITAT TÄMÄN TUOTTEEN KÄYTÖN

Tämä loppukäyttäjän lisenssisopimus (”lisenssisopimus”) on laillisesti sitova sopimus sinun ja SharkNinja Operating LLC -yhtiön välillä (”SharkNinja,” ”me”, ”meitä” jne.) koskien SharkNinja-laitteeseesi esiasennettua [SharkNinjan] tietokoneohjelmistoa, jonka lataat voidaksesi ohjata SharkNinja-laitetta puhelimeltasi tai tietokoneeltasi käsin, tai kummassakin tapauksessa, joka tarjotaan saataville päivitysten (”ohjelmisto”) kautta. Tämä lisenssisopimus koskee myös kaikkia ohjelmistoon liittyviä tulostettuja, verkkopohjaisia sekä sähköisessä muodossa olevia dokumentteja (”dokumentaatio”).

Myönnämme sinulle ohjelmiston ja dokumentaation käyttöoikeuden tämän lisenssin ehtojen mukaisesti. Emme myy ohjelmistoa emmekä dokumentaatiota sinulle. Me pysymme ohjelmiston ja dokumentaation omistajina kaiken aikaa.

Jos et hyväksy tämän loppukäyttäjän lisenssisopimuksen ehtoja, älä asenna tai käytä ohjelmistoa, dokumentaatiota tai SharkNinja-laitetta. Voit tässä tapauksessa palauttaa käyttämättömän SharkNinja-laitteen meille täyttä hyvitystä vastaan. Tämä ei vaikuta lakisääteisiin oikeuksiisi palauttaa tuotteet jälleenmyyjälle, jos muutat mielesi tai jos tuotteet ovat viallisia. Tämä ei myöskään vaikuta mahdolliseen erilliseen valmistajan takuuseemme.

1. LISENSSIN MYÖNTÄMINEN.

Asennus ja käyttö. Vastineeksi tämän loppukäyttäjän lisenssisopimuksen ehtojen hyväksymisestä SharkNinja myöntää sinulle ohjelmiston ja dokumentaation käyttöoikeuden sekä oikeuden vastaanottaa ja käyttää mahdollista korjaustiedostoja ja virheiden korjauksia sisältävää maksutonta lisäohjelmistokoodia tai ohjelmistopäivitystä, joita lisenssinantaja voi tarjota ajoittain yksinomaan kotikäytön tarkoituksiin sekä sen nimenomaisen SharkNinja-laitteen käytön tarkoitukseen, johon liittyen ohjelmisto toimitettiin.

2. MUIDEN OIKEUKSIEN JA RAJOITUSTEN KUVAUS.

2.1. Tekijänoikeusilmoitusten säilyttäminen. Et saa poistaa tai muuttaa mitään tekijänoikeusilmoituksia mistään ohjelmiston tai dokumentaation kopioista.

2.2. Kopiointi ja jakelu. Et saa tehdä etkä jakaa kolmansille osapuolille kopioita ohjelmistosta tai dokumentaatiosta.

2.3. Käänteismallinnuksen, analysoinnin ja purkamisen kielto. Et saa käänteismallintaa, analysoida tai purkaa ohjelmistoa, paitsi ja ainoastaan siinä laajuudessa kuin kyseinen toiminta on eksplisiittisesti sallittu sovellettavien lakien mukaan tästä rajoituksesta poiketen.

2.4. Vuokraus. Et saa vuokrata, liisata etkä lainata ohjelmistoa tai dokumentaatiota ilman SharkNinjan kirjallista lupaa.

2.5. Ohjelmistoa ei saa jälleenmyydä. Jos ohjelmistossa on merkintä ”Not for Resale” tai ”NFR” (ei jälleenmyyntiin), sitä ei saa jälleenmyydä, siirtää tai käyttää mihinkään muuhun tarkoitukseen kuin esittelyyn, testaukseen tai arviointiin.

2.6. Tukipalvelut. SharkNinja voi tarjota sinulle ohjelmistoon tai SharkNinja-laitteeseesi liittyviä tukipalveluja (”tukipalvelut”). Mikä tahansa tukipalvelujen osana sinulle annettu lisäohjelmiston koodi katsotaan osaksi ohjelmistoa, ja siihen sovelletaan tämän loppukäyttäjän lisenssisopimuksen ehtoja.

2.7. Ohjelmiston omistusoikeus. SharkNinjalla on kaikki ohjelmiston ja dokumentaation immateriaalioikeudet.

2.8. Sovellettavien lakien noudattaminen. Sinun on noudatettava kaikkia ohjelmiston ja dokumentaation käyttöä koskevia sovellettavia lakeja.

3. PÄIVITYKSET.

SharkNinja voi parantaa tai päivittää tai vaatia sinua parantamaan tai päivittämään ohjelmiston edellyttäen, että ohjelmiston tulee aina vastata kuvaustaan, jonka tarjosimme sinulle ennen kuin ostit SharkNinja-laitteen. Tämä loppukäyttäjän sopimus koskee myös kaikkia SharkNinjan tarjoamia parannuksia tai päivityksiä, jotka korvaavat ja/tai täydentävät toimitettua, SharkNinja-laitteeseesi esiladattua ohjelmistoa, ellei tällaisen parannuksen mukana toimiteta erillistä loppukäyttäjän lisenssisopimusta. Tällaisessa tapauksessa kyseisen loppukäyttäjän lisenssisopimuksen ehtoja sovelletaan.

4. DATA JA YKSITYISYYS.

SharkNinja on sitoutunut varmistamaan yksityisyytesi noudattamalla oikeudenmukaisuuden ja rehellisyyden korkeita standardeja sekä noudattamaan sovellettavia tietosuojalakeja. Olemme sitoutuneet ilmoittamaan, miten käytämme sinulta ohjelmiston käytön kautta keräämiämme tietoja. Tietosuojakäytäntömme on kuvattu SharkNinjan tietosuojalausekkeessa sekä erillisissä ilmoituksissa, joita annetaan sovelluksen, tuotteen tai palvelun ostamisen tai lataamisen yhteydessä. Tietojasi käsitellään aina SharkNinjan tietosuojalausekkeen mukaisesti. Se on sisällytetty viittauksena tähän loppukäyttäjän lisenssisopimukseen, ja se on luettavissa seuraavassa osoitteessa: https://ninjakitchen.co.uk/systempage.privacypolicy.pagelet2-page-cms-systempage.privacyPolicy.pagelet2-Page. Lue ja tarkista tietosuojalausekkeemme sekä mahdolliset muut asiaankuuluvat tietosuojailmoitukset huolellisesti, jotta ymmärrät, kuinka SharkNinja kerää, käsittelee ja jakaa henkilötietojasi, sekä oikeutesi rekisteröitynä henkilönä tällaisiin tietoihin liittyen.

5. KOLMANSIEN OSAPUOLTEN SOVELLUSKIRJASTOT JA SULAUTETUT OHJELMISTOT

5.1 Hyväksyt, että Ayla Networks, Inc. (”Ayla”) on toimittanut tiettyjä sovelluskirjastoja, jotka on sisäänrakennettu ohjelmistoon (”Ayla-sovelluskirjastot”), mikä mahdollistaa SharkNinja-laitteiden yhdistämisen Ayla-pilvipalveluun (”sulautetut Ayla-ohjelmistot”).

5.2 Et käytä Ayla-sovelluskirjastoja muutoin kuin ohjelmiston sisäänrakennettuna osana sinulle toimitetusta muodosta muuntamattomana.

5.3 Et käytä sulautettuja Ayla-ohjelmistoja muutoin kuin SharkNinja-laitteen sisäänrakennettuna osana sinulle toimitetusta muodosta muuntamattomana.

5.4 Et saa käänteismallintaa, analysoida tai purkaa Ayla-sovelluskirjastoa tai sulautettua Ayla-ohjelmistoa, paitsi ja ainoastaan siinä laajuudessa kuin kyseinen toiminta on eksplisiittisesti sallittu sovellettavien lakien mukaan tästä rajoituksesta poiketen.

5.5 SharkNinjalla on kaikki ohjelmiston sisältämien Ayla-sovelluskirjastojen sekä sulautetun Ayla-ohjelmiston immateriaalioikeudet.

5.6 Et saa käyttää Ayla-sovelluskirjastoja tai sulautettua Ayla-ohjelmistoa valtuudettoman pääsyn saamiseen SharkNinjan muiden lisenssinantajien järjestelmiin/palveluihin tai niiden käyttämiseen, etkä levitä viruksia, matoja, troijalaisia, aikapommeja, vakoiluohjelmia, haittaohjelmia, cancelbotteja, passiivisia keräysmekanismeja, robotteja, tiedonlouhintaohjelmia tai muita haitallisia tai invasiivisia koodeja tai ohjelmia SharkNinjan muiden lisenssinantajien järjestelmiin/palveluihin.

5.7 Et käytä Ayla-sovelluskirjastoja tai sulautettua Ayla-ohjelmistoa minkään turva-, todennus- tai muun sellaisen ominaisuuden häirintään, murtamiseen tai kiertämiseen, joka rajoittaa tai toimeenpanee rajoituksia SharkNinjan muiden lisenssinantajien järjestelmien/palvelujen käytölle tai niihin pääsylle.

5.8 Et mittaa, skannaa tai testaa SharkNinjan muiden lisenssinantajien järjestelmien/palvelujen haavoittuvuutta tai kohdista niihin hyökkäyksiä.

5.9 SharkNinjan ohjelmiston, Ayla-sovelluskirjastojen ja sulautetun Ayla-ohjelmiston muut lisenssinantajat ovat tämän loppukäyttäjän lisenssisopimuksen nimenomaisia kolmansia edunsaajia. Tämän loppukäyttäjän lisenssisopimuksen tämän osan määräykset on laadittu nimenomaisesti tällaisten lisenssinantajien hyväksi, ja ne ovat oikeudellisesti täytäntöönpanokelpoisia kyseisten lisenssinantajien suorittamaan täytäntöönpanoon.

6. IRTISANOMINEN. Jollei muista oikeuksista muuta johdu, SharkNinja voi irtisanoa tämän loppukäyttäjän lisenssisopimuksen, jos syyllistyt tämän loppukäyttäjän lisenssisopimuksen merkittävään tai jatkuvaan loukkaukseen, jota et onnistu korjaamaan (mikäli loukkaus on korjattavissa) 14 päivän kuluessa korjausvaatimuksen sisältävän kirjallisen ilmoituksen toimittamisesta sinulle. Mistä tahansa syystä johtuvan irtisanomisen yhteydessä kaikki sinulle tämän loppukäyttäjän lisenssisopimuksen nojalla myönnetyt oikeudet raukeavat, sinun tulee lopettaa kaikki tämän loppukäyttäjän lisenssisopimuksen valtuuttama toiminta ja sinun tulee poistaa välittömästi ohjelmisto kaikista hallussasi olevista tietokonelaitteista ja tuhota tai palauttaa meille (valintamme mukaan) välittömästi kaikki hallussasi, säilytyksessäsi tai hallinnassasi olevat kopiot ohjelmistosta.

7. VASTUUMME KULUTTAJIEN KÄRSIMISTÄ TAPPIOISTA JA VAHINGOISTA.

7.1 Ohjelmisto on vain koti- ja yksityiskäyttöä varten. Jos käytät ohjelmistoa mihinkään kaupallisiin, liiketoiminnallisiin tai jälleenmyyntitarkoituksiin, me emme ole missään vastuussa sinulle mistään voittojen tai liiketoiminnan menetyksestä, liiketoiminnan keskeytymisestä tai liiketoimintamahdollisuuden menettämisestä.

7.2 Hyväksyt, että ohjelmistoa ei ole kehitetty vastaamaan yksilöllisiin vaatimuksiisi ja että sinun vastuullasi on näin ollen varmistaa, että ohjelmisto, sellaisena kuin se on dokumenteissa kuvattu, on vaatimustesi mukainen.

7.3 Olemme vastuussa sinulle aiheutuneista menetyksistä ja vahingoista, kun ne koituvat ennakoitavasti rikkomuksistamme tätä loppukäyttäjän lisenssisopimusta kohtaan tai epäonnistumisestamme käyttää kohtuullista huoltoa ja taitoa, mutta emme ole vastuussa ennakoimattomista menetyksistä tai vahingosta, lukuun ottamatta jäljempänä kohdissa 7.3 ja 7.4 kuvattuja tapauksia. Menetykset tai vahinko ovat ennakoitavissa, jos on ilmeistä, että se tapahtuu, tai jos sekä me että sinä tiesimme tämän loppukäyttäjän lisenssisopimuksen voimaanastumishetkellä, että se saattaa tapahtua.

7.4 Jos sinulle toimittamamme viallinen digitaalinen sisältö vahingoittaa sinulle kuuluvaa digitaalista laitetta tai sisältöä, Yhdistyneen kuningaskunnan kuluttajansuojalain (Consumer Rights Act 2015) kohdan 46 mukaisesti me joko korjaamme vahingon tai korvaamme sen. Emme kuitenkaan ole vastuussa vahingosta, jonka olisit pystynyt välttämään noudattamalla neuvojamme hakea sinulle maksutta tarjottu päivitys tai parannus, emmekä vahingosta, joka on aiheutunut asennusohjeiden noudattamatta jättämisestä tai siitä, että ohjeidemme mukaisia järjestelmän vähimmäisvaatimuksia ei ole ollut käytettävissä.

7.5 Jos ostit SharkNinja-laitteen suoraan SharkNinjalta tai joltakin sen konserniin kuuluvista yrityksistä, me tai konserniyhtiömme olemme jälleenmyyjänä vastuussa sinulle myyntisopimuksen mukaisesti ohjelmiston käytöstäsi aiheutuneista tappioista tai vahingoista. Löydät myyntiehdot osoitteesta https://ninjakitchen.eu/terms-and-conditions. Jos ostit SharkNinja-laitteen joltakin toiselta yritykseltä, tämä yritys saattaa olla samankaltaisessa vastuussa sinua kohtaan.

7.6 Monella SharkNinja-tuotteella on maksuton valmistajan takuu. Jos sinulle aiheutuu tappioita tai vahinkoja ohjelmiston käytön vuoksi, saatat olla oikeutettu tekemään takuun alaisen korvausvaatimuksen. Löydät takuuehdot osoitteesta: https://support.ninjakitchen.eu/hc/en-gb/articles/360013838359-Ninja-Guarantee-Terms-Conditions.

7.7 Emme millään tavalla sulje pois tai rajoita vastuutamme sinulle silloin, kun sen tekeminen on lain vastaista. Tähän kuuluu vastuu meidän tai työntekijöidemme, edustajiemme tai alihankkijoidemme huolimattomuudesta aiheutuneesta kuolemasta tai henkilövahingosta tai petoksesta tai vilpillisestä vääristelystä.

8. **SOVELLETTAVA LAKI JA TOIMIVALTA-ALUE**. Tätä loppukäyttäjän lisenssisopimusta hallitsee Englannin laki, ja sinä voit tuoda tuotteisiin liittyen nostettavat oikeudenkäyntimenettelyt Englannin tuomioistuimille. Jos asut Skotlannissa, sinä voit tuoda tuotteisiin liittyen nostettavat oikeudenkäyntimenettelyt joko Skotlannin tai Englannin tuomioistuimille. Jos asut Pohjois-Irlannissa, sinä voit tuoda tuotteisiin liittyen nostettavat oikeudenkäyntimenettelyt joko Pohjois-Irlannin tai Englannin tuomioistuimille.

9. **LUOVUTTAMINEN**. SharkNinja saattaa siirtää tämän sopimuksen mukaiset oikeudet ja velvollisuudet jollekin toiselle organisaatiolle. Ilmoitamme sinulle aina kirjallisesti, mikäli näin tapahtuu, ja varmistamme, että siirto ei vaikuta loppukäyttäjän lisenssisopimuksen alaisiin oikeuksiisi.

Shark | NINJA

SUOMI

KAHDEN (2) VUODEN RAJOITETTU TAKUU RV2620WAEU

Kun kuluttaja ostaa tuotteen Euroopan unionissa, hänellä on tuotteen laatua koskevat lailliset oikeudet (lakisääteiset oikeudet). Voit käyttää näitä oikeuksia jälleenmyyjää vastaan. Me Shark® olemme kuitenkin niin varmoja tuotteidemme laadusta, että myönnämme tuotteelle kahden vuoden valmistajan lisätakuun. Nämä ehdot liittyvät vain valmistajan takuuseen – ne eivät vaikuta lakisääteisiin oikeuksiisi.

Alla esitetyissä ehdoissa kuvataan myöntämämme takuun edellytykset ja laajuus. Ne eivät vaikuta lakisääteisiin oikeuksiisi tai oman jälleenmyyjäsi velvollisuuksiin eivätkä jälleenmyyjän kanssa solmimaasi sopimukseen.

Shark®-takuun sisältö

Shark-laitteesi on merkittävä sijoitus. Uuden Shark on toimittava kunnolla mahdollisimman kauan. Kodinkoneelle myönnettävä takuu on huomionarvoinen asia ja kertoo valmistajan luottamuksesta omaan tuotteeseensa ja valmistuksen laatuun. Asiakastukea on saatavana verkon kautta osoitteessa **sharkclean.eu**

Miten rekisteröin Shark-takuun?

Sharkin verkkosivustolta ostetuille tuotteille annetaan automaattisesti kahden vuoden laajennettu takuu. Voit rekisteröidä takuun verkossa 28 päivän kuluessa tuotteen ostamisesta. Tarvitset seuraavat tiedot Shark:

• Laitteen ostopäivämäärä (kuitista tai lähetysilmoituksesta).

Takuu voidaan rekisteröidä verkossa sivustolla **sharkclean.eu**

TÄRKEÄÄ

- Kahden vuoden takuu alkaa laitteen ostopäivämäärästä.
- Säilytä kuitti tallessa koko takuuajan. Mikäli sinun täytyy hyödyntää takuuta, tarvitsemme kuitin tarkistaaksemme, että antamasi tiedot ovat oikein. Kelpuutetun kuitin puuttuminen mitätöi takuun.

Mitä etua on maksuttoman Shark-takuun rekisteröinnistä?

Rekisteröityäsi takuusi meillä on yhteystietosi siltä varalta, että joudumme jostain syystä ottamaan sinuun yhteyttä. Lisäksi voit saada vinkkejä ja neuvoja siitä, miten voit hyödyntää Shark-laitettasi parhaalla mahdollisella tavalla, ja saat tietoja uusista Shark®-tekniikoista ja -tuotteista. Rekisteröidessäsi takuun verkossa saat heti vahvistuksen tietojesi vastaanottamisesta.

Miten pitkä on uusien Shark-laitteiden takuu?

Luotamme suunnitteluumme ja laadunvarmistukseen niin paljon, että uudelle Shark-laitteellesi annetaan yhteensä kahden vuoden takuu.

Mitä maksuton Shark-takuu kattaa?

Shark-laitteen korjaus ja vaihto (Sharkin harkinnan mukaisesti) mukaan lukien kaikki osat ja työ. Sharktakuu on lisäys kuluttajan lakisääteisiin oikeuksiin.

Mitä maksuton Shark-takuu ei kata?

1. Normaalia käyttötarvikkeiden kulumista (esim. lisätarvikkeiden). Varaosia voi ostaa osoitteesta **sharkclean.eu**
2. Väärinkäytöstä, huolimattomasta käsittelystä, vaadittavan huollon suorittamatta jättämisestä tai väärästä käsittelystä kuljetuksen aikana aiheutuvaa vauriota.
3. Sharkin valtuuttamattoman huollon aiheuttamaa vikaa.

Mistä voin ostaa alkuperäisiä Shark-varaosia ja -lisävarusteita?

Shark-varaosat ja -varusteet ovat samojen asiantuntijoiden kehittämiä kuin Shark-laite. Kaikki Shark-varaosat, kaikkien Shark-laitteiden vaihtoosat ja lisävarusteet ovat saatavilla sivustolta **sharkclean.eu**

Huomioi, että takuu ei välttämättä kata muiden kuin Shark-varaosien käytöstä aiheutuneita vahinkoja.

LUE OPAS HUOLELLISESTI JA SÄILYTÄ SE TULEVAA TARVETTA VARTEN

Näiden ohjeiden tarkoitus on auttaa sinua pitämään Shark -robottisi suorituskyky parhaimmillaan.

SharkNinja Europe Ltd,
1st/2nd Floor Building 3150,
Thorpe Park,
Century Way,
Leeds, England,
LS15 8ZB

SharkNinja Germany GmbH,
Rotfeder-Ring 9,
60327 Frankfurt am Main, Germany
sharkclean.eu

Kuvat saattavat näyttää erilaisilta kuin varsinainen tuote. Pyrimme jatkuvasti parantamaan tuotteitamme. Siksi tässä
annetut tiedot voivat muuttua milloin tahansa ilman erillistä ilmoitusta.

OPMERKINGEN

VIKTIGA SÄKERHETSINSTRUKTIONER

LÄS NOGGRANT FÖRE ANVÄNDNING • ENBART FÖR HUSHÅLLSBRUK

Om laddarens stickkontakt inte passar i uttaget, vänd på den. Kontakta en elektriker om den fortfarande inte passar. Tvinga INTE in den i uttaget och försök inte modifiera den.

⚠ VARNING

För att minska risken för eldsvåda, elektrisk stöt, personskada eller skada på egendom:

ALLMÄNNA VARNINGAR

Vid användning av elektriska apparater bör grundläggande säkerhetsåtgärder alltid följas, inklusive följande:

1. Denna apparat består av en robotgolvrengörare och laddstation med strömförsörjning. Dessa delar innehåller elektriska kopplingar, elektriska ledningar och rörliga delar som kan utsätta användaren för risker.

2. Håll sladdar från andra apparater borta från området som ska rengöras.

3. Kontrollera alla delar före varje användning med avseende på skador. Avbryt användningen om en del är skadad.

4. Använd endast identiska reservdelar som finns på sharkclean.eu

5. Denna robotgolvrengörare innehåller inga delar som kan repareras.

6. Använd endast enligt anvisningarna i bruksanvisningen som finns på sharkclean.eu. Använd **INTE** robotrengöraren för något annat ändamål än de som beskrivs i bruksanvisningen.

7. Med undantag för filter, dammbehållare och dynor får **INGA** delar av robotrengöraren utsättas för vatten eller andra vätskor.

8. Sätt **INTE** in händerna i några öppningar i basen eller roboten.

ANVÄNDARVARNINGAR

9. Apparaten kan användas av barn över 8 år och personer med nedsatt fysisk, sensorisk eller mental förmåga eller person som saknar erfarenhet och kunskap, om de har fått instruktioner om säker användning av maskinen och förstår de risker det innebär.
a) Låt inte barn leka med maskinen.
b) Rengöring och underhåll får inte utföras av barn utan övervakning.

10. För att minimera risken för att roboten åker utanför en säkerhetsgräns (trappor/avsatser, eldstäder, vattenfaror), ställ in dessa platser som no-go-zoner med hjälp av kartläggningsfunktionen i SharkClean®-mobilappen. Kör dammsugaren så att du visuellt kan bekräfta att inställningarna ser till att roboten inte passerar den inställda gränsen när du ställer in den. Justera inställningar efter behov.

11. Stäng alltid av robotgolvrengöraren innan du sätter i eller tar bort filtret, dammbehållaren eller sidoborstarna.

12. Hantera **INTE** kontakten, laddstationen, laddningskabeln eller robotgolvrengöraren med våta händer. Rengöring och underhåll får inte utföras av barn utan övervakning.

13. Använd **INTE** robotgolvrengöraren om dammbehållaren, filtret, borstvalsen och sidoborsten inte sitter på plats.

14. Skada **INTE** laddningssladden:
a) Dra eller bär **INTE** laddstationen i sladden och använd inte elkabeln som handtag.
b) Dra **INTE** ur stickkontakten genom att dra i sladden. Håll i stickkontakten, inte i elkabeln.
c) Kläm **INTE** sladden i dörren, dra den inte runt skarpa hörn och lämna den inte nära uppvärmda ytor.

15. Placera **INGA** föremål i munstycket eller i tillbehören. Använd **INTE** dammsugaren med tilltäppta öppningar. Ta bort damm, ludd, hår eller annat som kan reducera luftflödet.

16. Använd **INTE** robotgolvrengöraren om luftflödet är begränsat. Om luftcirkulationen hindras, stäng av dammsugaren och flytta på alla hinder innan du startar enheten igen.

17. Håll inte sugöppningar nära hår, ansikte, fingrar, fötter eller lösa kläder.

18. Använd **INTE** robotgolvrengöraren om den inte fungerar som den ska eller om den har tappats, skadats, lämnats utomhus eller hamnat i vatten.

19. Placera **INTE** robotgolvrengöraren på instabila ytor.

20. Om robotgolvrengöraren inte startar från dockan måste den placeras minst 45 cm från trappor eller avsatser..

21. Använd **INTE** produkten för att suga upp:
a) Spilld vätska.
b) Stora föremål.
c) Hårda eller vassa föremål (glas, spikar, skruvar eller mynt).
d) d) Stora dammängder (gipsdamm, aska eller kol).
e) Rykande eller brinnande föremål (glödande kol, cigarettfimpar eller tändstickor).
f) Brandfarligt eller brännbart material (tändvätska, bensin eller fotogen).
g) Giftiga material (höga koncentrationer av klorblekmedel, höga koncentrationer av ammoniak eller lösning för avloppsrensning).

22. Använd **INTE** roboten på följande platser:
a) Utomhusområden nära eldstäder med öppen åtkomst.
b) Slutna utrymmen som kan innehålla explosiv eller giftig rök eller ånga (t.ex. tändvätska, bensin, fotogen, färg, färgförtunning, malmedel, eller antändbart damm).
c) I ett område med en värmefläkt.
d) Nära eldstäder med ingång utan hinder.

23. Stäng av robotgolvrengöraren före justeringar, rengöring, underhåll eller felsökning.

24. Låt alla filter lufttorka helt innan de sätts tillbaka i robotgolvrengöraren så att vatten inte sugs in i elektriska komponenter.

25. Försök **INTE** att själv modifiera eller reparera robotgolvrengöraren eller batteriet, utöver vad som anges i bruksanvisningen. Använd **INTE** dammsugaren om den har modifierats eller skadats.

26. Ta bort all utspilld eller utläckt vätska från dockningsenhetens landningsmatta, basenhet eller golv, eftersom det kan leda till risk för elstötar.

27. Vid påfyllning av behållaren ska du kontrollera om det finns läckage, eftersom utläckta vätskor utgör en halkrisk och kan orsaka elstötar. Om behållaren är skadad måste den bytas ut.

28. Var försiktig när du går på moppade golv, eftersom de kan vara hala.

29. För att robotgolvrengörarens avsatssensorer ska fungera ordentligt måste alla mattor eller små trösklar (t.ex. barngrindar) ligga på minst 20 cm avstånd från alla trappor (eller vara fortlöpande och nå ända ut över trappkanten). Om en löparmatta, annan matta eller låg tröskel som är mindre än 20 cm från trappan inte kan flyttas måste du använda en no-go-zon för att blockera trappan.

30. Använd **INTE** dammsugaren som tillbehör på elverktyg för dammuppsamling.

31. Använd **INTE** dammsugaren på en våt yta (om det inte är en våt- och torrdammsugare).

32. Använd **INTE** dammsugaren i ett rum där ett spädbarn eller barn sover.

33. Använd **INTE** robotdammsugaren i ett utrymme där det finns tända ljus eller ömtåliga föremål på golvet som ska rengöras.

34. Använd **INTE** robotdammsugaren i ett rum där det finns tända ljus på möbler som robotdammsugaren kan råka slå i eller stöta emot.

35. Låt **INTE** barn sitta på robotdammsugaren.

BATTERIANVÄNDNING

36. Batteriet är dammsugarens strömkälla. Läs igenom och följ alla laddningsinstruktioner.

37. Se till att dammsugaren är avstängd innan du plockar upp eller bär den för att undvika att den startas oavsiktligt.

38. Använd **ENDAST** Shark®-laddningsdocka XDRV2600WAEU och använd endast batteri RVBAT850 (EUK) 26V. Användning av andra batterier eller laddare än de angivna kan skapa en brandrisk.

39. Håll batteriet åtskilt från metallföremål, t.ex. gem, mynt, nycklar, spikar eller skruvar. Om batteriterminalerna kortsluts ökar risken för brand eller brännskador.

40. Om batteriet missbrukas kan vätska läcka ut. Undvik att komma i kontakt med denna vätska då den kan orsaka irritation eller brännskador. Om du kommer i kontakt med vätskan, skölj med vatten. Om vätskan kommer i kontakt med ögonen, sök läkarhjälp.

41. Robotgolvrengöraren bör inte förvaras, laddas eller användas vid temperaturer under 10 °C eller över 40 °C. Försäkra dig om att batteriet och dammsugaren har anpassat sig till rumstemperaturen före laddning och användning. Om roboten eller batteriet utsätts för temperaturer utanför detta intervall kan det skada batteriet och öka brandrisken.

42. Utsätt **INTE** robotdammsugaren eller batteriet för eld eller temperaturer över 130 °C, eftersom detta kan orsaka en explosion.

43. Icke-laddningsbara batterier kan inte laddas om.

NO-GO-ZONER

44. Använd alltid no-go-zoner runt reflekterande golv och ytor.

45. No-go-zoner ska alltid användas nära mattbelagda trappor.

46. Ställ **INTE** in no-go-zoner inom 10 meter från dockan.

LASERVARNING

47. Denna produkt har en klass 1-laser. Den är säker under rimligt förutsebara förhållanden (som beskrivs i bruksanvisningen). Stäng alltid av strömmen innan du lyfter robotdammsugaren eller utför något underhåll på den.

48. Titta **INTE** rakt in i lasern.

SPARA DESSA INSTRUKTIONER

För de senaste varningarna och försiktighetsåtgärderna, besök **support.sharkclean.eu**

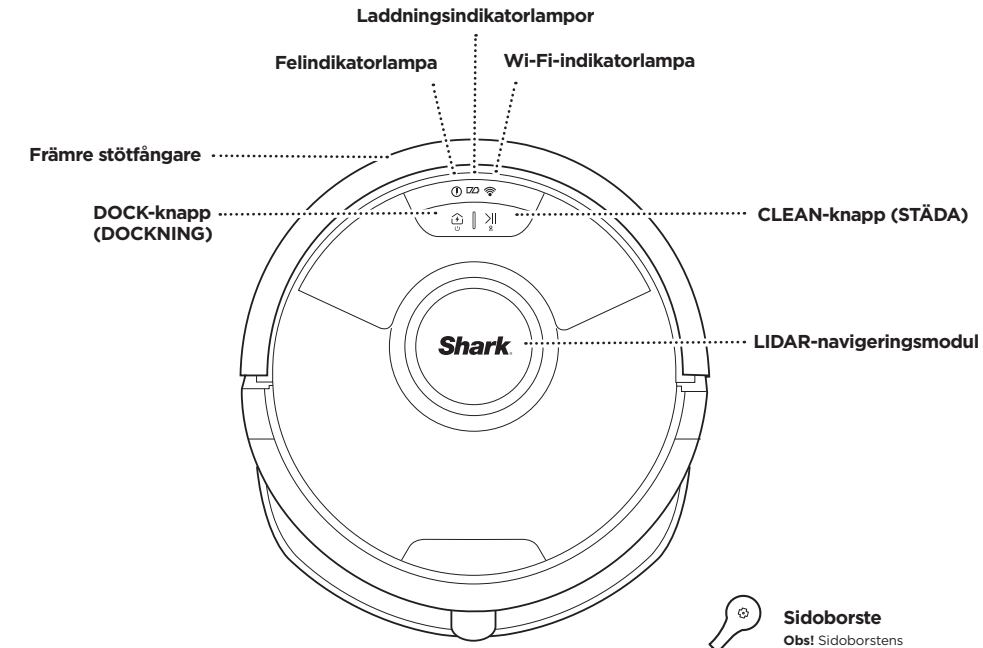

Sidoborste

Obs! Sidoborstens utformning kan variera

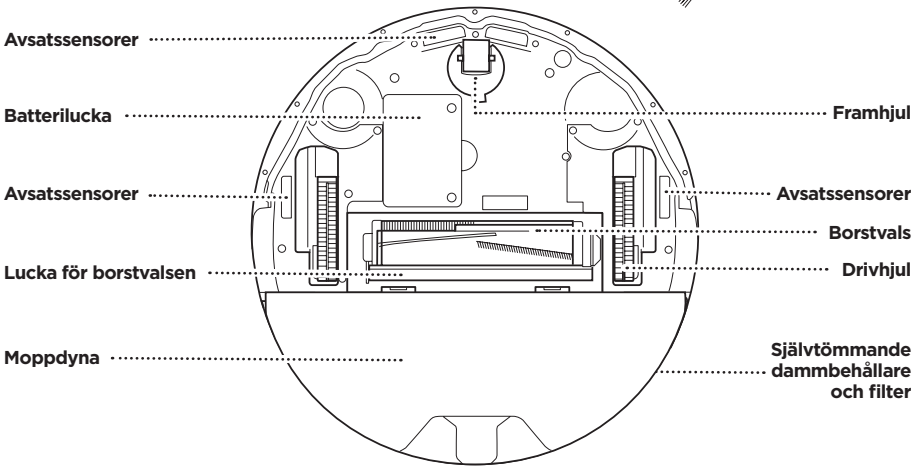

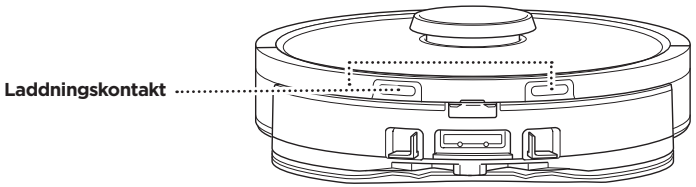

LÄR KÄNNA DIN SHARK MATRIX™ PLUS 2-I-1-ROBOT

ROBOTENS DAMMBEHÅLLARE

DAMMSUGARE OCH MOPP 2-i-1-dammbehållare

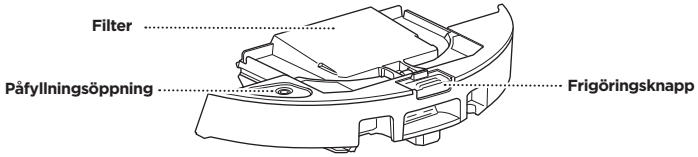

Förvarar torrt skräp för dammsugning och vatten för moppning

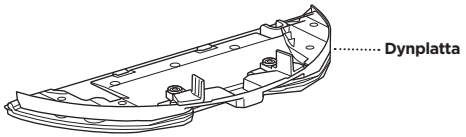

Håller moppdynan och aktiverar moppläget när den är monterad på robotens dammbehållare

DEN SJÄLVTÖMMANDE BASENHETENS FRAMSIDA

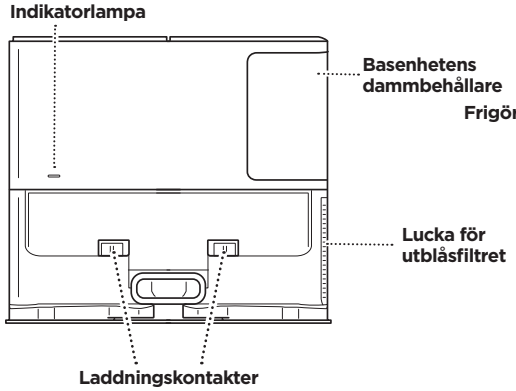

DEN SJÄLVTÖMMANDE BASENHETENS BAKSIDA

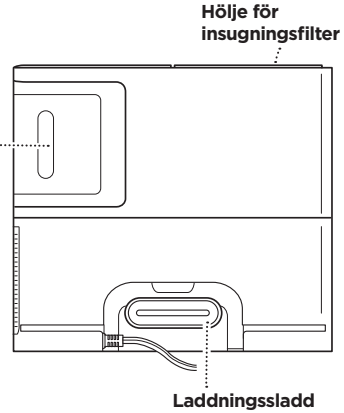

LANDNINGSMATTA

(denna sida upp)

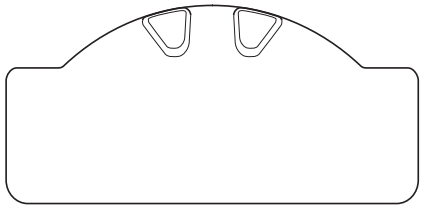

SJÄLVTÖMMANDE BASENHET

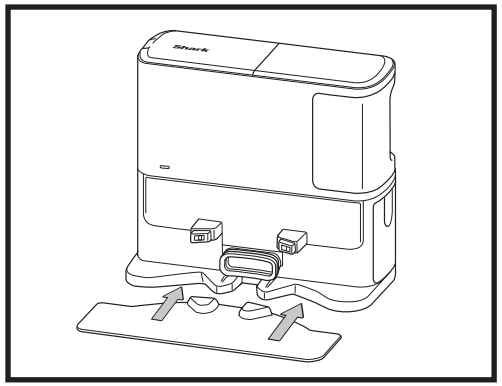

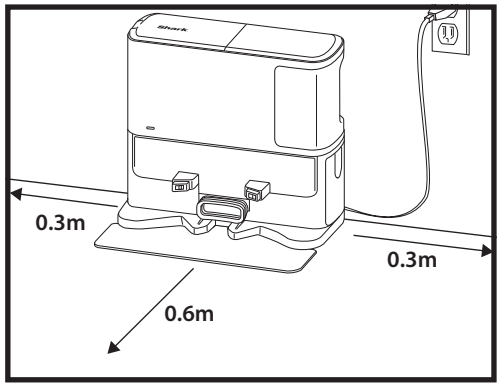

Placera landningsmattan på golvet och rikta in den självtömmande basen ovanpå så att den hamnar på plats

- Välj en **permanent** plats för den **självtömmande basen.** Ta bort skyddsfilm från robotdammsugaren och basen.
- Placera basenheten med baksidan mot en bar vägg. Välj en jämn yta på ett tomt golv på central plats med **stark Wi-Fi-signal**. Placera inte basenheten mot golvsockelvärmare eller andra värmeelement.
- **Avlägsna alla föremål** är närmare än 30 cm från vardera sidan av basenheten och närmare än 60 cm från basenhetens framsida.
- Koppla in basenheten. Basenhetens strömindikatorsymbol ( ) längst upp till höger på basenheten **lyser när basenheten har ström**.

Om basenheten flyttas efter installation kan det hända att roboten inte hittar tillbaka till den och då måste roboten kartlägga ditt hem på nytt.

MONTERA SIDOBORSTEN

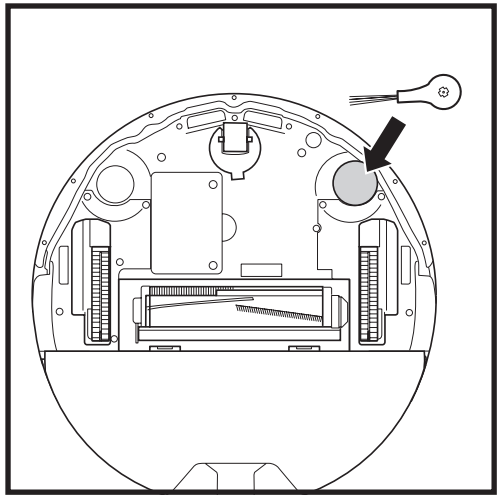

Fäst den medföljande sidoborsten på den fyrkantiga piggen på robotens undersida. Borsten roterar medurs när den är korrekt monterad.

Obs! Sidoborstens utformning kan variera.

INDIKATOR FÖR ROBOTENS BATTERI

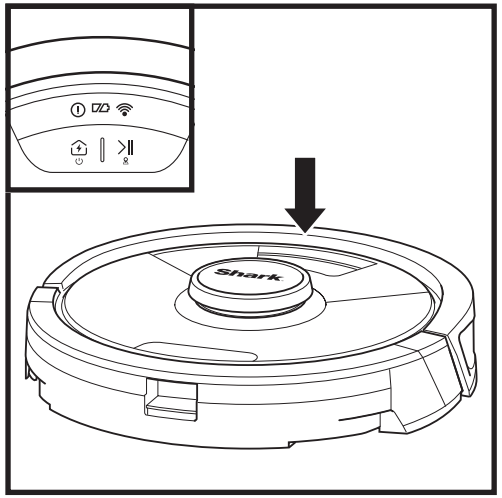

Används

Under laddning (vit)

Urladdad eller avstängd

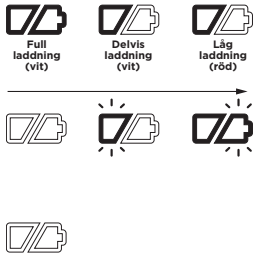

De vita laddningsindikatorerna visar hur mycket som återstår av laddningen.

När robotdammsugaren laddas blinkar de båda vita LED-lamporna. När laddningen är klar lyser båda lamporna med ett fast sken. En full laddning av roboten kan ta upp till sex timmar.

Om robotdammsugaren är inaktiv och inte vid basenheten under 10 minuter försätts den i **viloläge**. Indikatorlamporna släcks, men batteri- och Wi-Fi-lamporna är fortfarande på i viloläge. Väck robotdammsugaren genom att trycka på valfri knapp.

OBS! Om indikatorlampan för låg laddning blinkar rött är batterinivån för låg för att roboten ska kunna återvända till basenheten. Placera roboten på basen för hand.

TIPS: Om roboten inte ska användas under längre tid, spara på batteriet, stäng av roboten genom att hålla ned DOCK-knappen (DOCKNING) i 5–7 sekunder. Robotdammsugaren ska laddas minst en gång var tredje månad.

LADDNING

VIKTIGT: Shark Matrix™ Plus 2-i-1 Robot har ett förmonterat uppladdningsbart batteri. Ladda batteriet tills det blir fullt före första användningen. Det kan ta upp till sex timmar innan batteriet är fulladdat.

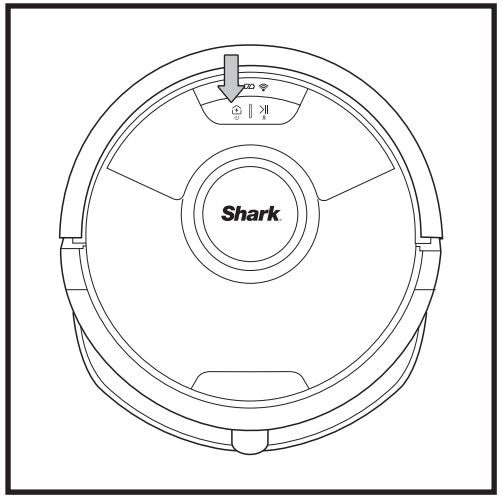

Sätt PÅ robotdammsugaren genom att hålla ner DOCK-knappen (DOCKNING) i 5–7 sekunder. Placera robotdammsugaren på basenheten för att ladda. Roboten piper och laddningsindikatorn på basenheten tänds när laddningen börjar.

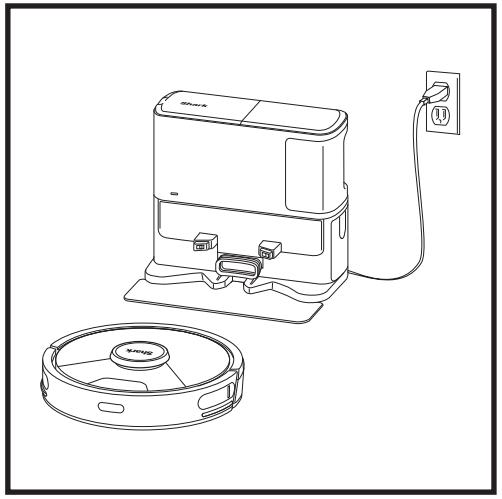

När städcykeln är fullbordad eller om batteriet börjar ta slut söker roboten upp laddningsdockan. Om roboten inte återgår till basenheten kan det hända att batteriet är tomt, eller om den är i moppningsläge kan basenheten vara blockerad av en matta.

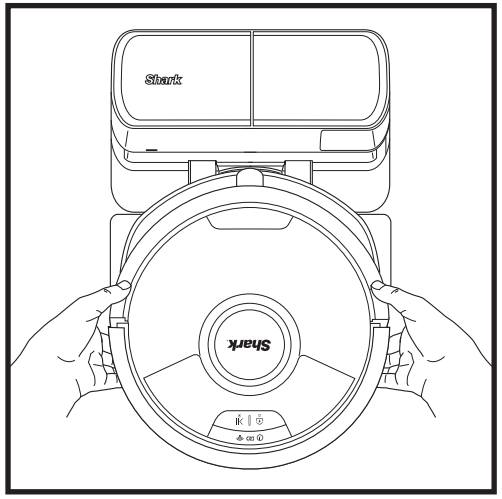

Roboten kommer att docka med sin **BAKSIDA** till basen så att den automatiskt kan tömma sig själv.

OBS! Om robotdammsugaren är urladdad och inte kan återvända till basenheten, placera den där för hand. När du placerar robotdammsugaren i basenheten för hand, se till att **laddningskontakterna** på dess baksida vidrör kontakterna i basenheten. När du lyfter upp roboten, var noga med att inte placera fingrarna mellan stötdämparen och basen.

KNAPPAR OCH INDIKATORLAMPOR

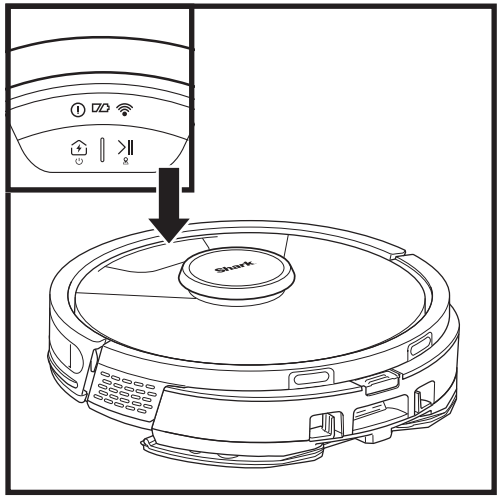

CLEAN-KNAPP (STÄDA)

Tryck för att börja städsessionen och tryck igen för att avsluta sessionen. Tryck och håll in CLEAN-knappen (STÄDA) i 5 sekunder för att aktivera Matrix Clean så att den fokuserar på ett område på 1,5 x 1,5 m.

DOCK-KNAPP (DOCKNING)

Tryck för att skicka roboten till basenheten. Stäng av roboten genom att ta bort den från den självtömmande basen och trycka på DOCK-knappen (DOCKNING) på roboten i 5–7 sekunder.

LADDNINGSINDIKATORER

Visa återstående batteriladdning.

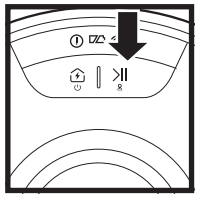

INDIKATOR FÖR VÅTMOPPNING

Området ovanför CLEAN-knappen (STÄDA) lyser blått när vätskebehållaren är korrekt isatt. CLEAN-knappen (STÄDA) lyser gult om behållaren är tom och behöver fyllas på.

FELINDIKATOR "!"

Se felsökningskapitlet för en fullständig lista med felkoder.

WI-FI-INDIKATORLAMPA

Vitt ljus: Ansluten till Wi-Fi.

Rött ljus: Frånkopplad.

Blinkande vitt ljus: Inställningsläge.

Inget ljus: Inte konfigurerad ännu.

FÖRBEREDA HEMMET

Roboten använder en uppsättning sensorer för att navigera runt väggar, möbelben och andra hinder under städningen. För att förhindra att robotdammsugaren beträder områden du vill undvika konfigurerar du no-go-zoner i appen. För bäst resultat, förbered ditt hem enligt anvisningarna nedan och schemalägg en daglig städning för regelbundet underhåll av alla golvytor.

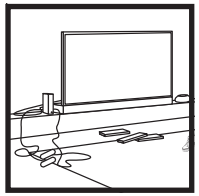

HINDER
Ta bort sladdar och små föremål som är lägre höjd än 11,5 cm från golvet samt öppna innerdörrarna för att möjliggöra en fullständig kartläggning av hemmet.

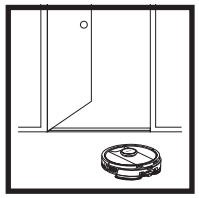

TRÖSKLAR
Din robotdammsugare kan klättra över de flesta trösklar för att ta sig från rum till rum, men om en tröskel är för hög ska du konfigurera en så kallad no-go-zon i appen för att blockera den.

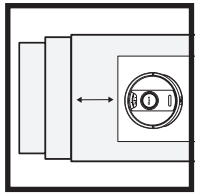

TRAPPOR
För att avsatssensorerna ska fungera ordentligt måste alla mattor eller små trösklar (t.ex. barngrindar) ligga på minst 20 cm avstånd från alla trappor (eller nå ända ut över trappkanten). Om en löparmatta, annan matta eller låg tröskel ligger nära trappan och inte kan flyttas måste du använda en no-go-zon för att blockera trappan.

SCHEMALÄGGNING
Plocka inte upp och flytta roboten medan den städar, eftersom det påverkar robotens navigering. Om du flyttar laddstationen till en ny plats måste du kartlägga ditt hem på nytt. Detta kommer att påverka robotens förmåga att återvända till dockningsstationen när rengöringen är klar.

UNDVIK ATT FLYTTA ROBOTEN ELLER BASEN
Lyft inte upp roboten och flytta den medan den rengör, eftersom detta kan påverka robotens navigering. Om du flyttar laddstationen till en ny plats måste du kartlägga ditt hem på nytt. Detta kommer att påverka robotens förmåga att återvända till dockningsstationen när rengöringen är klar.

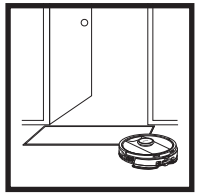

TA BORT MATTOR FRÅN DÖRRÖPPNINGAR VID MOPPNING
Vi rekommenderar att du ställer in mattzoner i appen innan du moppar och flyttar mattor som blockerar åtkomsten till de golv som du vill att roboten ska moppa.

MANUELLT STÄDLÄGE

För att manuellt starta en rengöringscykel trycker du på **CLEAN**-knappen (STÄDA) på roboten.
För att omedelbart skicka tillbaka robotdammsugaren till den självtömmande basenheten, tryck på **DOCK**-knappen (DOCKNING).

Roboten kommer att docka med sin BAKSIDA till basen så att den automatiskt kan tömma sig själv.

MATRIX CLEAN

Matrix Clean är en riktad djuprengöring av ett visst rum eller en viss plats. Matrix Clean kan aktiveras med SharkClean®-appen eller manuellt utan appen.
Matrix Clean med **SharkClean-appen:** För att ställa in **Matrix Clean** med appen väljer du ett specifikt rum eller en specifik plats som ska rengöras på kartan. Din robot kommer att rengöra det utvalda området på uppmaning inom ett område på 1,5 x 1,5 m. Du kan också starta MatrixClean manuellt genom att placera roboten på den plats som ska rengöras och sedan hålla **CLEAN**-knappen (STÄDA) intryckt i 5–7 sekunder.

OBS! Se till att ladda roboten fullständigt innan dess första städning, så att den kan utforska, kartlägga och städa så mycket som möjligt av din bostad. En full laddning av roboten kan ta upp till sex timmar.

OBS! Undvik att flytta dockningsenheten. Om dockningsenheten flyttas kan det hända att roboten inte hittar tillbaka till den och då måste du kartlägga ditt hem på nytt. Om roboten flyttas medan den används kan det hända att den inte kan följa sin intelligenta städväg eller hitta tillbaka till dockningsenheten.

ANVÄNDA SHARK MATRIX™ PLUS 2-I-1-ROBOT

AI LASER NAVIGATION™

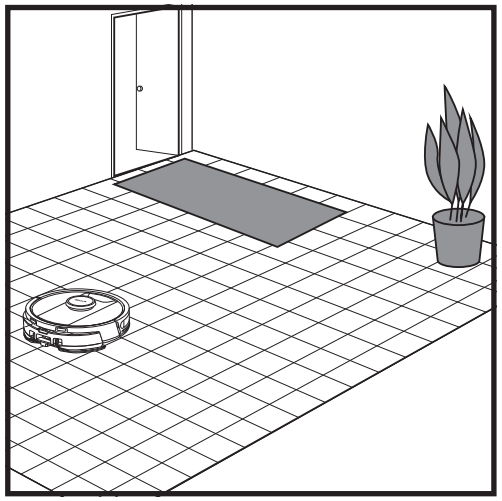

Efter att konfigurationen är klar följer du instruktionerna i appen för att hjälpa robotdammsugaren att utföra en **utforskningskörning** som skapar en initial karta av ditt hem. Se till att den självtömmande dammbehållaren är insatt för utforskningskörning.

Robotdammsugaren går från rum till rum för att identifiera väggar, möbler och andra hinder, allteftersom den städar. Denna körning tar kortare tid än en fullständig städning, eftersom den inte täcker hela golvet.

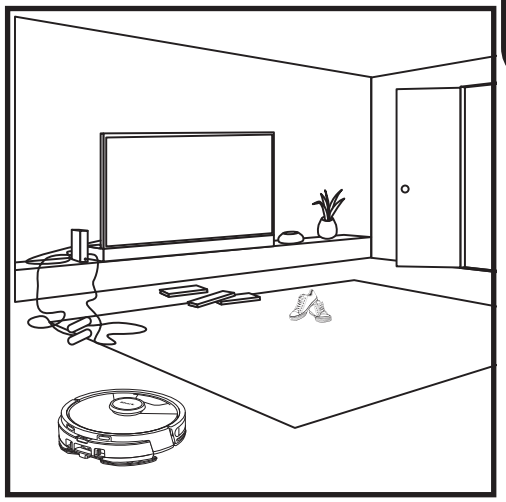

Robotdammsugarens detekteringsteknik hjälper den att navigera runt hinder som är högre än 11,5 cm. Avlägsna små föremål som stör robotdammsugarens städväg.

Skapa no-go-zoner i appen för att hindra robotdammsugaren från att beträda områden som du vill att den ska undvika.

INSTÄLLNING FÖR ENDAST DAMMSUGNING

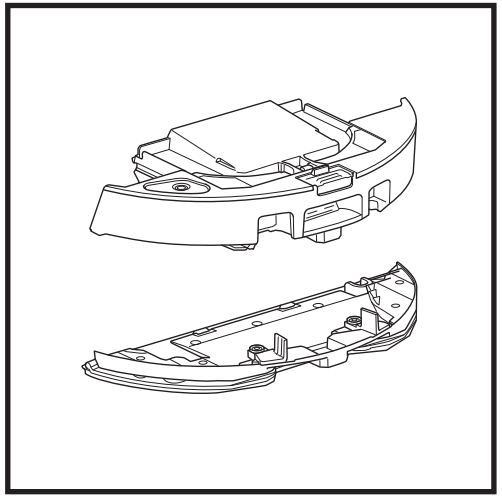

Ta bort dynplattan från robotens dammbehållare för att påbörja rengöring med endast dammsugning.

DAMMSUGNING & MOPPNING 2-I-1 RENGÖRINGSLÄGE

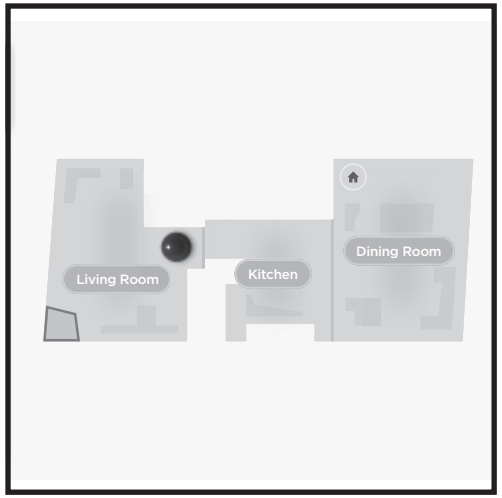

Rengöring av hela hemmet

För att starta en dammsugning och moppning av hela hemmet trycker du på CLEAN-knappen (STÄDA) på roboten eller i appen. Roboten rengör först ytterområdena och övergår sedan till ett mönster där den rengör rad för rad. Om vätskebehållaren blir tom innan rengöringen av hela hemmet är klar kommer roboten att pausa i upp till 10 minuter så att du kan fylla på behållaren innan den återvänder till basen. När rengöringen av hela hemmet är klar återvänder roboten till sin bas.

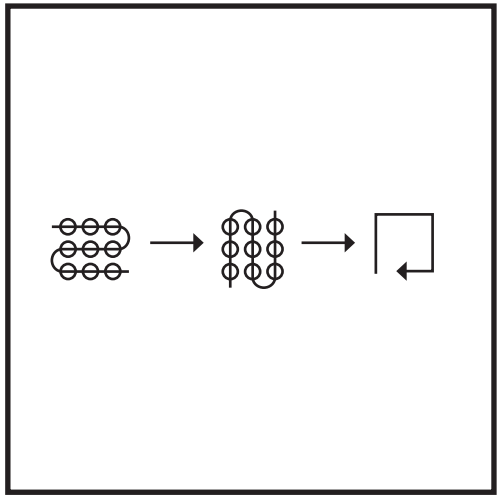

Punktrengöring med Matrix-moppen

För att rengöra en specifik plats på 1,5 m x 1,5 m placerar du roboten i det område som ska rengöras och håller sedan CLEAN-knappen (STÄDA) intryckt i 5–7 sekunder. Roboten kommer att rotera medan den dammsuger och moppar området i ett matrismönster. Punktrengöring är också tillgänglig via appen.

LÄGEN FÖR ENDAST DAMMSUGNING

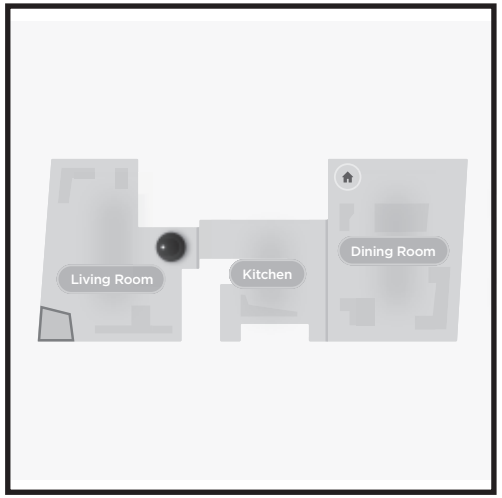

Rengöring av hela hemmet

För att aktivera en rengöring av hela hemmet när du är i enbart dammsugarläge trycker du på CLEAN-knappen (STÄDA) på roboten eller i appen. Roboten rengör först ytterområdena och övergår sedan till ett mönster där den rengör rad för rad.

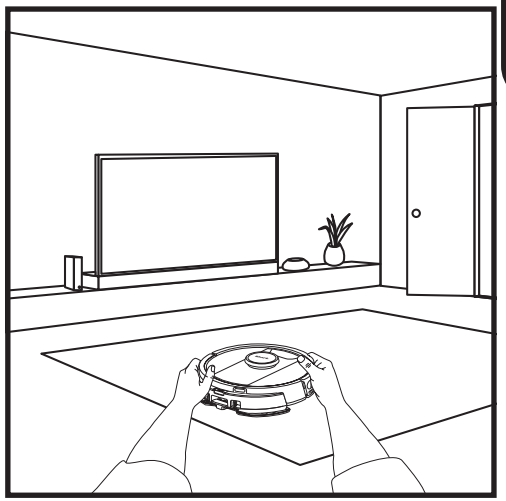

Matrix-rengöring i ett enda rum

När roboten har skapat en karta kan du välja ett specifikt rum som den ska dammsuga i Matrix Clean-läget. Placera roboten i det rum som ska rengöras och tryck sedan på CLEAN-knappen (STÄDA). Den här funktionen är också tillgänglig via appen.

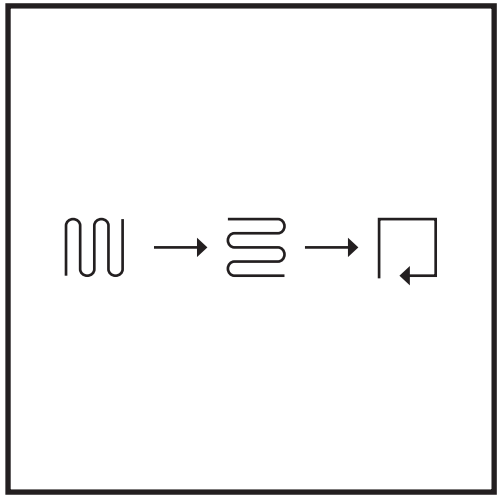

Punktrengöring med Matrix Clean

För att rengöra en specifik plats på 1,5 m x 1,5 m placerar du roboten i det område som ska rengöras och håller sedan CLEAN-knappen (STÄDA) intryckt i 5–7 sekunder. Roboten kommer att rengöra området i ett matrismönster. Punktrengöring är också tillgänglig via appen.

DAMMSUGARE OCH MOPP 2-I-1-INSTÄLLNING

OBS! Innan den kan moppa **MÅSTE** robotdammsugaren slutföra en **utforskningskörning** utan dynplattan. Efter en utforskningskörning har du möjlighet att konfigurera mattzoner och verifiera mattorna i appen med en mattverifieringsrunda). Det säkerställer att robotdammsugaren undviker mattor i moppningsläget.

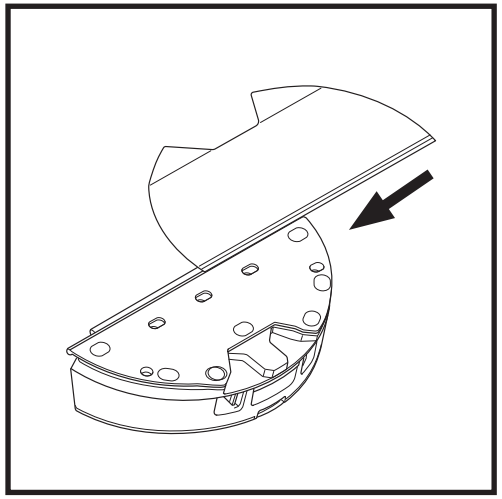

Fäst moppdynan genom att föra in den platta kanten på dynan genom öppningen på dammsugaren och moppens 2-i-1-dammbehållare. Dra moppdynan hela vägen genom skåran tills den sitter i ordentligt.

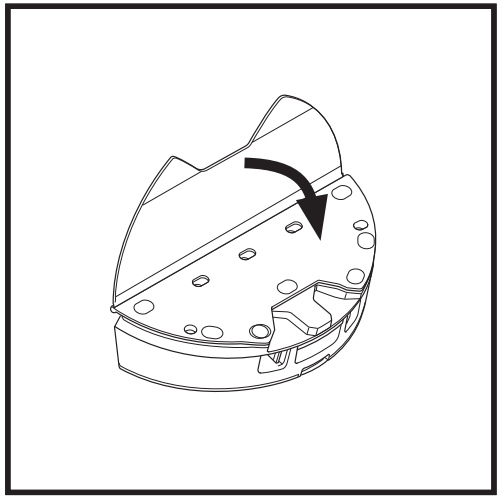

Fäst dynan på dammsugaren och moppens 2-i-1-dammbehållare.

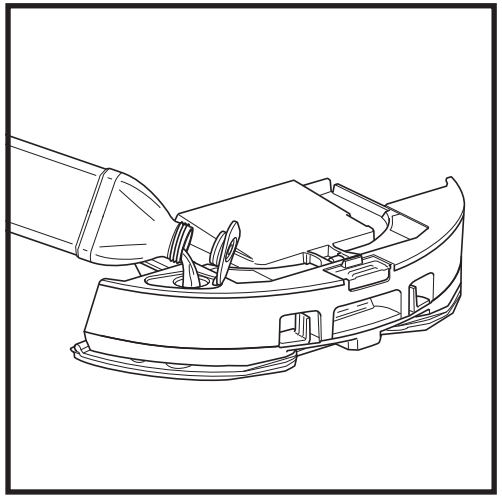

Lyft upp påfyllningslocket på behållarens ovansida. Fyll på vatten upp till gränsen för maximal påfyllning. Stäng locket och kontrollera att det är ordentligt tillslutet.

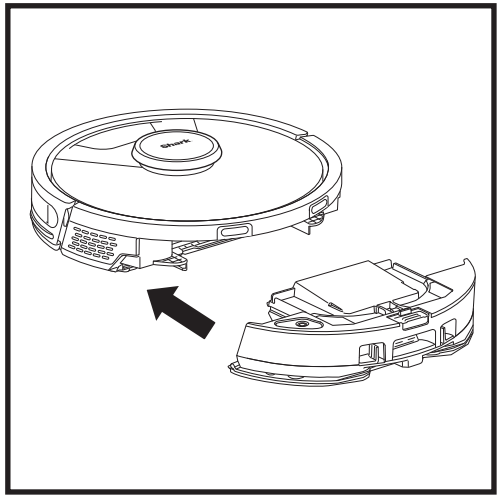

Tryck fast dammsugaren och moppens 2-i-1-dammbehållare ordentligt på robotens baksida och se till att båda spärrarna klickar på plats. Knappen **CLEAN (STÄDA)** på roboten lyser blått när dammsugaren och moppens 2-i-1-dammbehållare är korrekt isatt.

ANVÄNDA SHARK MATRIX™ PLUS 2-I-1-ROBOT

DAMMSUGARE OCH MOPP 2-I-1-INSTÄLLNING

OBS! Ta bort eventuella mattor från robotens väg före den första moppningen. Du kan också förhindra att din robot kör över mattor genom att ställa in mattzoner i appen.

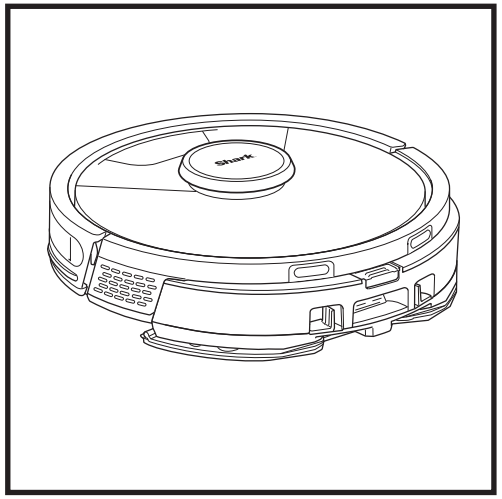

När behållaren dammsugaren och moppens 2-i-1-dammbehållare har fyllts med vätska och är korrekt isatt, med moppdynan fastsatt, är roboten redo att dammsuga och moppa samtidigt. Tryck på **CLEAN**-knappen (Städa) på robotdammsugaren eller i appen för att starta en körning med dammsugning och moppning. Roboten fuktar moppdynan innan den startar sin runda.

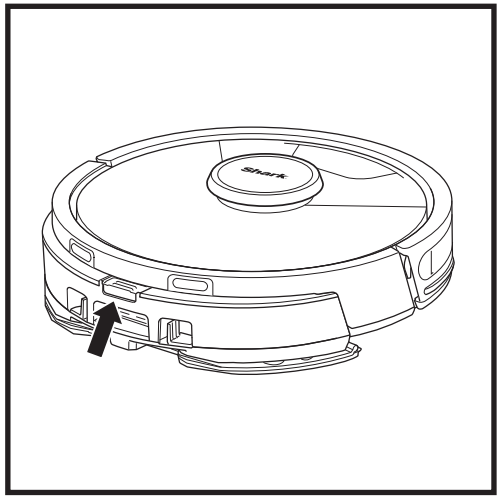

När moppningen är klar, ta bort dammsugaren och moppens 2-i-1-dammbehållare genom att trycka på knappen för påfyllningsöppningen och dra ut den. Töm behållaren efter varje användning. Dammbehållaren kommer att tömmas automatiskt i den självtömmande basen när roboten dockar.

OBS! Golven kan bli hala efter moppning.

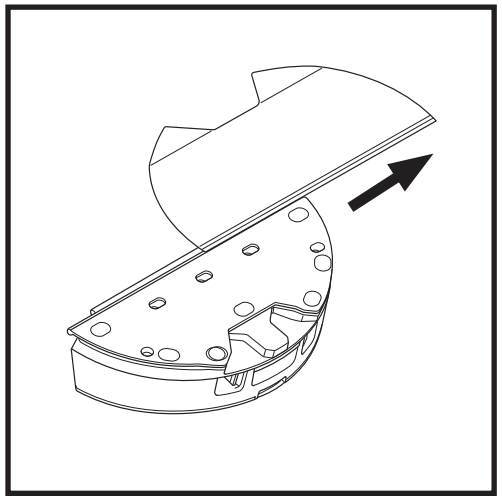

För att ta bort moppdynan från dammsugaren och moppens 2-i-1-dammbehållare, lossa dynan från dynplattan och skjut ut dynan ur skåran.

TÖMNING AV DEN SJÄLVTÖMMANDE BASENS DAMMBEHÅLLARE

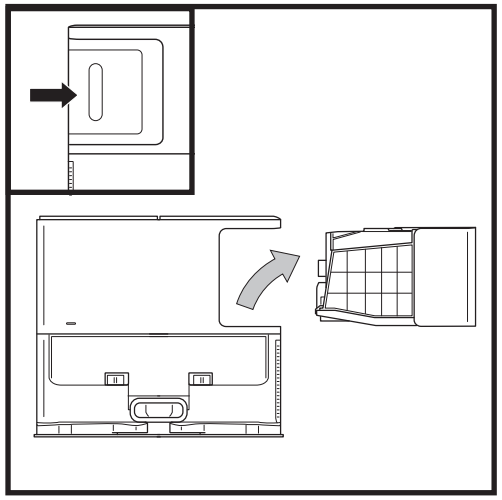

Beroende på basenhetens storlek ska dammbehållaren tömmas var 30:e till 60:e dag eller vid behov.

Lossa behållaren genom att trycka på knappen Dust Bin Release (Frigöring) på bakre högra sidan av basen och sedan dra ut behållaren.

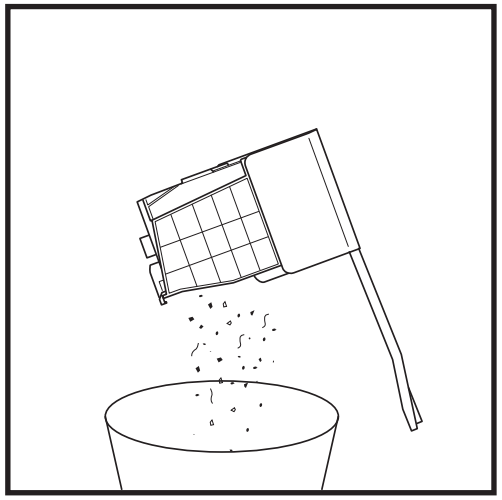

Töm behållaren genom att hålla den över soptunnan och trycka på frigöringsknappen med dammbehållarikonen på behållarens sida. Behållarens lock öppnas och damm och smuts släpps ut. Tryck lätt dammbehållaren mot insidan av soptunnan för att få bort all återstående smuts. Sätt i behållaren igen genom att skjuta in den i facket i basen tills den klickar på plats.

Stäng av roboten genom att ta bort den från den självtömmande basen och trycka på DOCK-knappen (DOCKNING) på roboten i 5–7 sekunder.

OBS! Stäng av strömmen innan du utför underhåll. Ta bort dammsugaren och moppens 2-i-1-dammbehållare före allt underhåll.

UNDERHÅLL AV DAMMSUGAREN OCH MOPPENS 2-I-1-DAMMBEHÅLLARE

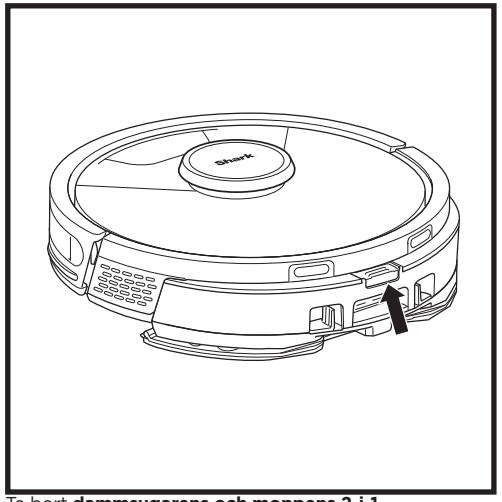

Ta bort **dammsugarens och moppens 2-i-1-dammbehållare** genom att trycka på frigöringsknappen längst upp på dammbehållaren och dra ut den.

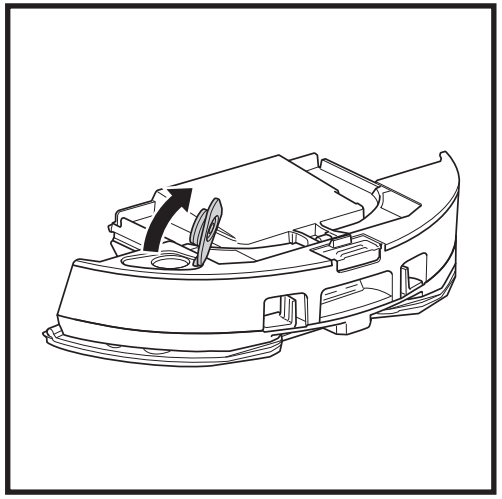

Öppna dammbehållarens lock genom att klämma fast sidospärrarna i fingergreppen och hålla fast dem medan du lyfter locket.

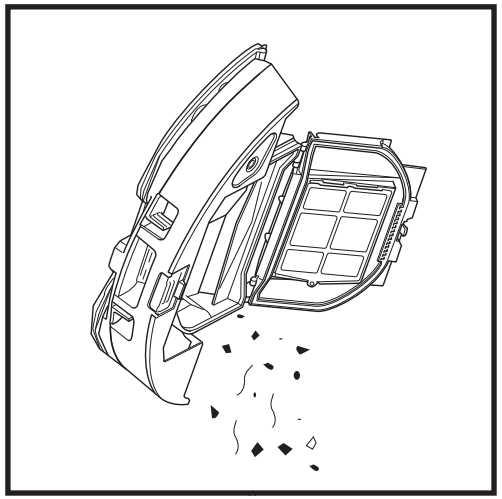

Ta bort filtret och torka rent dammbehållaren med en fuktig trasa. Låt behållaren lufttorka i 24 timmar innan det sätts tillbaka igen.

OBS! Se till att skjuta in dammbehållaren ordentligt, tills den klickar på plats.

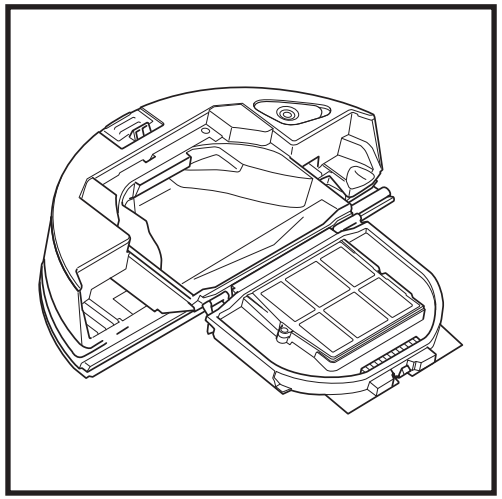

Titta mellan filtret och plastskyddet och se till att skräp inte samlas där.

RENGÖRA OCH BYTA DEN SJÄLVTÖMMANDE BASENS FILTER

Rengör regelbundet filtren för att bevara optimal insugseffekt. Byt ut filtren var sjätte till tolfte månad eller vid behov.

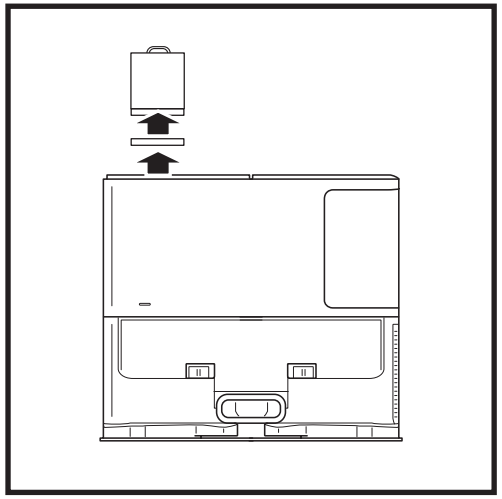

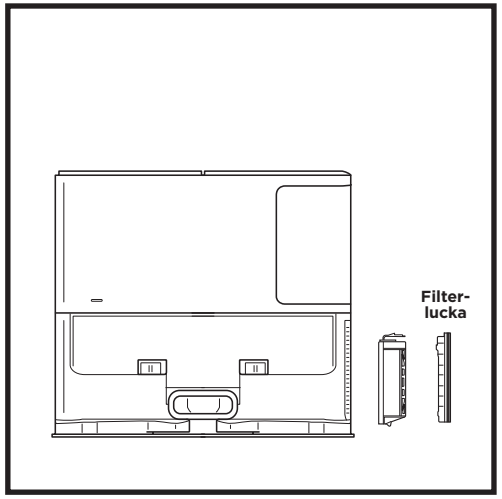

RENGÖR INSUGSFILTREN EN GÅNG I MÅNADEN

Öppna filterlocket genom att hålla i den övre vänstra kanten på basenheten och dra locket uppåt. Med locket öppet, ta ut skumfiltret med det övre handtaget och lyft sedan ut filtret underifrån. Knacka bort skräp från filtren över soptunnan och skölj ENDAST med kallt vatten, eftersom tvål kan skada dem. Låt filtren lufttorka helt innan du sätter i dem igen. Filtren måste installeras korrekt för att basen ska fungera korrekt. För först in filtret i filtmaterial och sedan skumfiltret.

RENGÖR UTBLÅSFILTRET ÅRLIGEN

Tryck på knappen längst upp på filterluckan och dra spärren nedåt för att lyfta bort filterluckan. Ta bort **utblåsfiltret** från basen. Knacka filtret rent över papperskorgen. Diska endast med vatten och se till att den torkar helt innan du sätter tillbaka den i basen. Sätt tillbaka utblåsfiltret genom att sticka in det i basen och sätta tillbaka filterluckan.

RENGÖRING OCH BYTE AV ROBOTENS FILTER

För optimal sugeffekt, rengör och för in filtret på nytt i robotens självtömmande dammbehållare efter varje användning.
Besök sharkclean.eu för reservdelar och tillbehör.

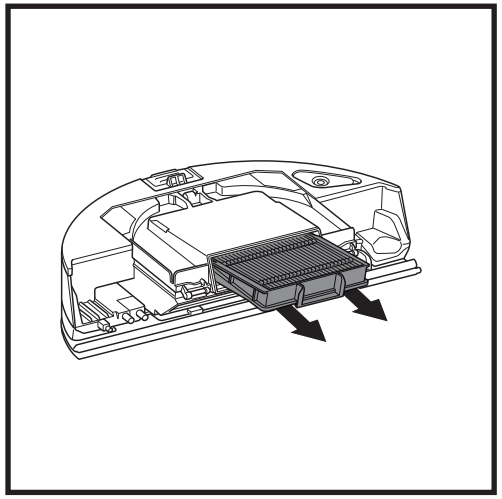

Ta ut och töm den självtömmande dammbehållaren. Dra ut filtret ur dammbehållaren genom att hålla i flikarna.

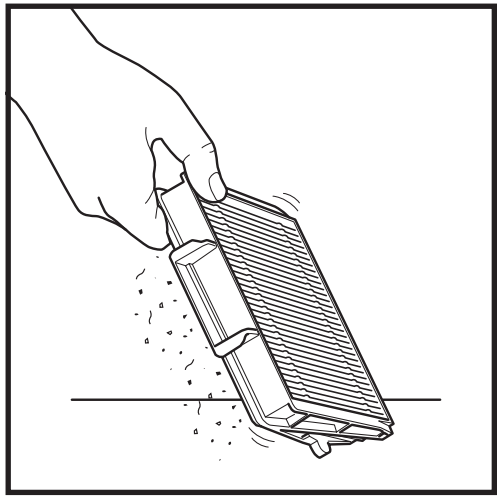

Knacka lätt på filtret för att ta bort skräp varje gång du tömmer dammbehållaren. Byt ut filtret var sjätte till tolfte månad eller vid behov.

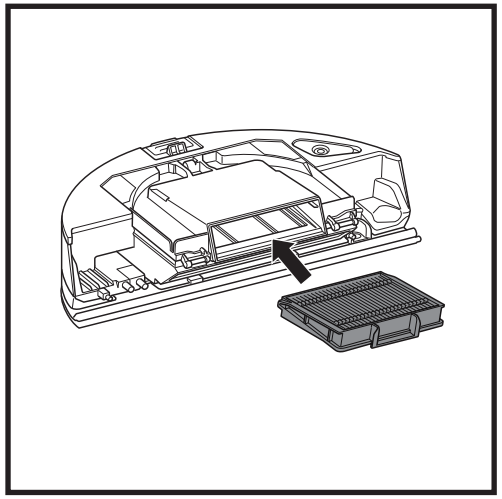

Sätt tillbaka filtret i dammbehållaren och skjut sedan in behållaren i roboten tills den klickar på plats.

RENGÖRING AV DAMMSUGAREN OCH MOPPENS 2-I-1-DAMMBEHÅLLARE OCH MOPPDYNA

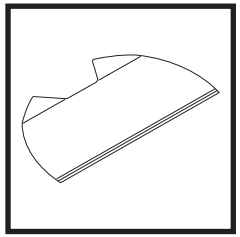

För att rengöra dynorna ska du maskintvätta dem i varmt vatten tillsammans med ljusa färger. Använd milt tvättmedel utan blekmedel eller mjukmedel. Lufttorka eller torktumla på låg effekt.

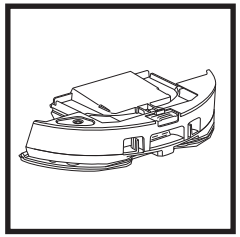

Töm kvarvarande vätska och skräp från vätskebehållaren efter varje användning. Torka av insidan av dammbehållaren med en fuktig trasa. Låt dammbehållaren torka i 24 timmar före användning. Placera INTE dammsugaren och moppens 2-i-1-dammbehållare i diskmaskinen.

OBS! Se till att dammsugaren och moppens 2-i-1-dammbehållare och dyna är helt torra före förvaring. Förvara dem på en torr plats för att förhindra skador.

RENGÖRING AV DEN SJÄLVRENGÖRANDE BORSTVALSEN

Den **självrengörande borstvalsen** tar aktivt bort hårtrassel medan robotdammsugaren städar. Om skräp fortfarande sitter snurrat runt borstvalsen, fortsätt att köra roboten för att ge borstvalsen tid att rengöra sig själv. Om uppvirat hår eller skräp ligger kvar efter fortsatt städning avlägsna det försiktigt från borstvalsen.

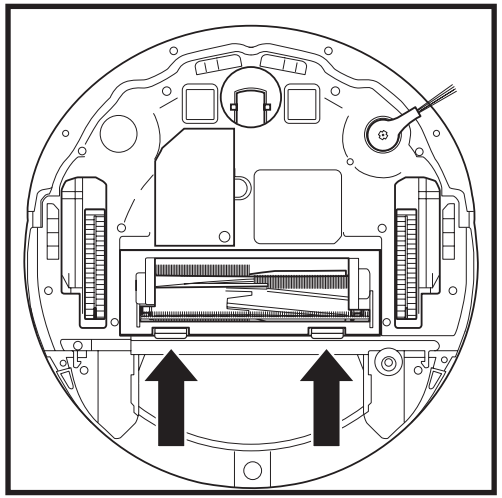

Du kommer åt borstvalsen genom att trycka flikarna på luckan till borstvalsen uppåt och sedan lyfta på luckan.

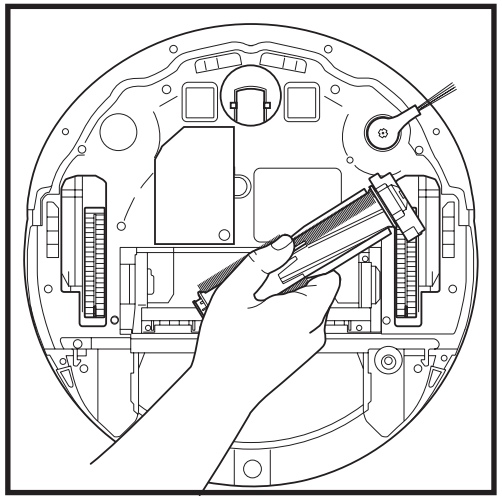

Lyft på borstvalsen och avlägsna eventuellt skräp. Ta bort locket för att avlägsna hår eller skräp som fastnat. Sätt tillbaka locket när det är rent.

Sätt tillbaka borstvalsen genom att sätta in den flata änden först. Stäng borstvalsens lucka och tryck nedåt tills båda sidorna klickar på plats.

OBS! Byt ut borstvalsen var sjätte till tolfte månad eller när den blir synligt sliten. Besök till sharkclean.eu för reservdelar.

RENGÖRING AV LIDAR-NAVIGATIONSMODULEN

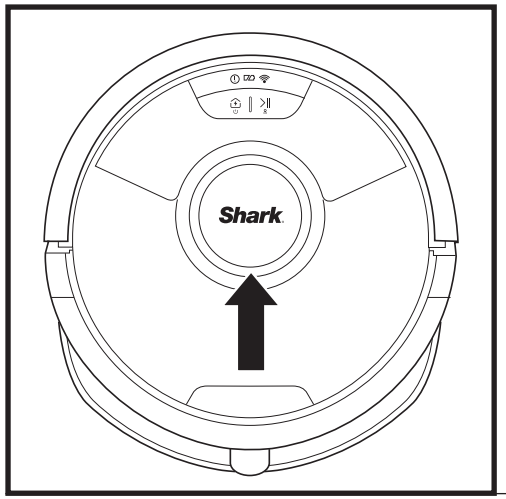

Kontrollera regelbundet att det inte finns hår och skräp på LIDAR-navigeringsmodulen på robotens ovansida. Torka försiktigt bort hår eller skräp från modulen.

För en mer grundlig rengöring, placera roboten på en plan yta och stäng av strömmen. Använd en bomullspinne för att försiktigt vrida modulen medurs fem gånger.

För inte in bomullspinnar i modulens öppningar.

UNDERHÅLL

RENGÖRING AV SENSORER OCH LADDNINGSKONTAKTER

RENGÖR SENSORER OCH LADDNINGSKONTAKTER EFTER BEHOV. Använd en torr trasa för att försiktigt torka av sensorerna och kontakterna på undersidan av robotdammsugaren och basenheten.

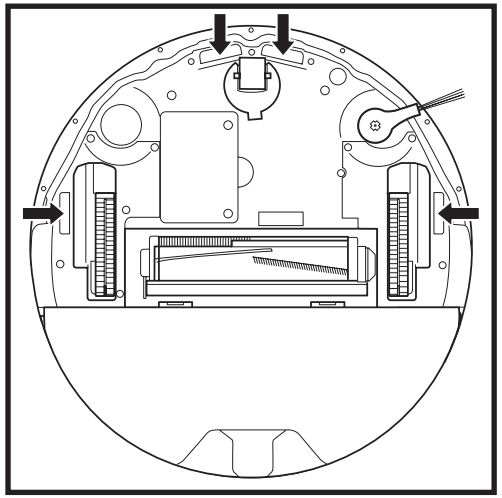

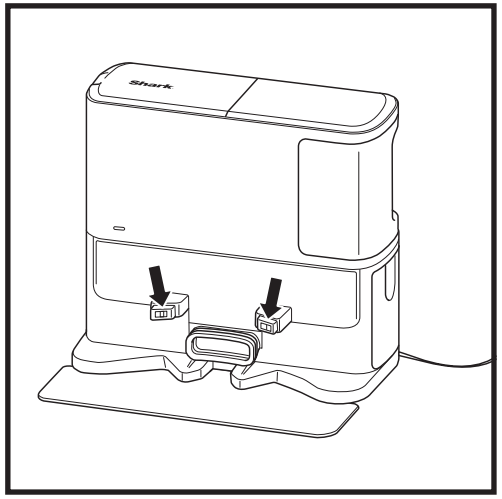

VIKTIGT: Roboten använder avsatssensorer för att undvika trappor och andra höga fall. Sensorerna kan fungera sämre om de är smutsiga. För bättre resultat, rengör sensorerna regelbundet.

RENGÖRING AV SIDOBORSTEN

RENGÖR SIDOBORSTEN EFTER BEHOV.

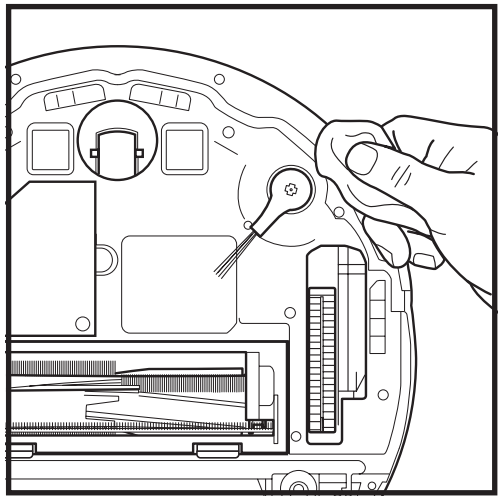

Linda försiktigt av och avlägsna trådar eller hår som har snurrat sig runt borsten.

Torka försiktigt av borsten med en torr trasa.
Sätt tillbaka borsten genom att knäppa fast den på piggarna. Snurra på borsten för hand för att se till att den är korrekt monterad.

OBS! Ta bort och byt ut sidoborsten om den är böjd eller skadad. Ta bort borsten genom att lyfta bort den från fästet.
Byt ut sidoborstar var tolfte månad eller när de blir synligt slitna.

ANVÄNDA SHARK MATRIX™ PLUS 2-I-1-ROBOT

SVENSKA

För att få bästa möjliga rengöringsprestanda från din robot rekommenderar vi att du laddar ner den senaste versionen av SharkClean®-appen.

ANVÄNDNING AV SHARKCLEAN®-APPEN OCH RÖSTKONTROLL

Få ut det mesta av din robot med dessa appfunktioner:

- **Ladda och återuppta**
  Aktivera denna funktion för att hantera städning av flera rum i stora hem. Robotdammsugaren återgår till basenheten, laddas och kan sedan fortsätta där den slutade.
- **Matrix Clean**: Målinriktad djupstädning av ett specifikt rum eller enstaka plats.
- **No-go-zoner**
  Skapa no-go-zoner i appen för att hålla din robotdammsugare borta från områden du vill undvika.
- **Schemaläggning**
  Ställ in dammsugning av hela bostaden för valfri tid och valfri dag.
- **Kontrollera överallt**
  Var du än befinner dig kan du kontrollera din robot.
- **Städrapporter**
  Varje gång robotdammsugaren städar genererar appen en städrapport. Sök efter **SharkClean** i appbutiken och ladda ner den till din iPhone™ eller Android™.
- **Mattzon**
  När din robot har kartlagt ditt hem, konfigurera mattzoner i appen för att identifiera områden på dina mattbelagda golv som du inte vill att roboten ska moppa.

Download on the App Store

GET IT ON Google Play

Hur använder jag min robot med Amazon Alexa?

Öppna Amazon Alexa-appen, gå till menyn och välj Färdigheter. Eller gå till Alexa Skills-butiken på Amazons webbplats. Sök efter ”Shark Skill”. Välj Shark® Skill för att öppna detaljsidan och välj sedan alternativet Aktivera färdighet. När den är aktiverad kan du be Alexa att styra din robot (dvs. ”Alexa, be Shark® att börja städa”).

Hur konfigurerar jag min robot med Google Assistent på en Apple-enhet?

1. Ladda ner, öppna och logga in på Google Assistent-appen. **2.** Välj ikonen ”Utforska”. Sök efter ”Shark” och välj ”Prova.” **3.** Logga in på ditt SharkClean-konto för att Google ska kunna länka till ditt SharkClean®-konto. Detta är samma konto som du använde när du installerade din Shark®-robot i SharkClean-appen. Välj ”Auktorisera” för att länka ditt SharkClean-konto till Google Assistent. För att skicka din robot till handling, använd röstkommandot ”Google, be Shark® att börja städa.”

Hur konfigurerar jag min robot med Google Assistent på Android?

1. Ladda ner öppna och logga in på Google Assistent-appen. **2.** Välj ikonen ”Utforska”. Sök efter ”Shark” och välj ”Länka”. **3.** Logga in på ditt SharkClean-konto. Detta är samma konto som du använde när du installerade din Shark®-robot i SharkClean-appen. För att skicka din robot till handling, använd röstkommandot ”Google, be Shark® att börja städa.”

HÄR ÄR NÅGRA SAKER DU KAN SÄGA TILL GOOGLE ASSISTENT ELLER AMAZON ALEXA.

Google Assistent:

Hej Google, börja dammsuga.
Hej Google, säg åt (robotnamn) att dammsuga.
Hej Google, pausa dammsugningen.
Hej Google, säg åt (robotnamn) att gå hem.
Hej Google, be Shark® att rengöra med Matrix Clean i (rumsnamn).

Amazon Alexa:

Alexa, be Shark® att börja dammsuga/rengöra (rumsnamn).
Alexa, starta/stoppa dammsugaren.
Alexa, skicka dammsugaren till basen.
Alexa, be Shark® att rengöra med Matrix Clean i (rumsnamn).

WI-FI-FELSÖKNING

Vad ska jag göra om min Wi-Fi slumpmässigt stängs av?
Robotdammsugaren kan tillfälligt tappa anslutningen när den går in under möbler eller rör sig för långt bort från din router. Din Shark® robotdammsugare ansluts automatiskt till Wi-Fi. Om robotdammsugaren inte ansluter igen, stäng av den och vänta i 10 sekunder innan du startar den igen och placerar den i basenheten. Ta bort robotdammsugaren från basenheten och håll DOCK-knappen (DOCKNING) intryckt i 5–7 sekunder för att stänga av strömmen. Sätt tillbaka roboten i basenheten för att starta om den. Stäng av din telefon. Vänta i 30 sekunder och slå sedan på telefonen igen. Öppna Wi-Fi-inställningarna på telefonen, leta rätt på Shark®-nätverket och välj Glöm nätverk. Öppna SharkClean-appen och prova anslutningen igen.

Vad gör jag om jag bekräftade ett felaktigt lösenord till det trådlösa nätverket?
Stäng appen och öppna den igen. Se till att ange rätt Wi-Fi-lösenord för nätverket den här gången. I telefonens nätverksinställningar, välj din bostads 2,4 GHz-nätverk och välj Glöm. Anslut på nytt till ditt hemmanätverk. Se till att använda rätt lösenord. Om du kan ansluta till ditt hemmanätverk, fortsätt med inställningen av appen. Vi rekommenderar att du använder ögonikonen när du anger lösenordet för att försäkra dig om att det är rätt. Om du inte kan hitta ditt Wi-Fi-lösenord, kontakta din Internetleverantör.

Vad ska jag göra om mitt SharkNinja-användarnamn och lösenord är felaktigt?
Vi rekommenderar att du trycker på ögonikonen intill lösenordet för att bekräfta att du anger rätt lösenord. Välj ”Glömt lösenord” på inloggningssidan. Det automatiserade systemet skickar ett e-postmeddelande med en länk så att du kan återställa lösenordet. Om du inte ser ett e-postmeddelande, sök i din inkorg eller skräppostmapp efter e-post från mysharkninja@sharkninja.com. Du kan använda alternativet ”Skicka kod igen” för att skicka e-postmeddelandet på nytt.

Vad ska jag göra om det uppstår problem med att återställa lösenordet (jag fick inte e-postmeddelandet eller koden var ogiltigt)?
Om du inte ser ett e-postmeddelande, sök i din inkorg eller skräppostmapp efter e-post från mysharkninja@sharkninja.com. Du kan använda alternativet ”Skicka kod igen” för att skicka e-postmeddelandet på nytt.

WI-FI-FELSÖKNING

- För att kunna använda appen måste din telefon vara ansluten till ett **2,4 GHz**-nätverk. Appen fungerar bara på 2,4 GHz-nätverk.
- Använd inte en VPN-anslutning eller proxy-server.

KAN DU INTE ANSLUTA?

Starta om roboten
- Om basen har en strömbrytare ska du kontrollera att den är i läge ON (på).
- Ta bort robotdammsugaren från basenheten och håll DOCK-knappen (DOCKNING) intryckt i 5–7 sekunder för att stänga av strömmen. Sätt tillbaka robotdammsugaren i basenheten för att starta den igen.

Starta om din telefon
Stäng av telefonen, vänta i några minuter, starta sedan om den och anslut till Wi-Fi.

Starta om din router
- Koppla ur routerns strömkabel i 30 sekunder och koppla sedan in den. Låt det gå några minuter för att din router ska starta om helt.

FELKOD	PROBLEM
! (RÖD) + Wi-Fi-indikator (blinkar RÖTT)	Fel Wi-Fi-lösenord
! (blinkar rött) + Wi-Fi (RÖD)	SSID hittades inte, försök att ansluta igen
! + Wi-Fi (blinkar RÖTT samtidigt)	Kan inte ansluta till Wi-Fi

RESERVDELAR

OBS! För beställning av reservdelar och filter, besök **sharkclean.eu**

RESERVDELAR: ROBOT

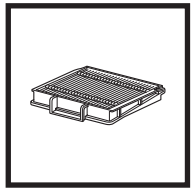
Robotens filter

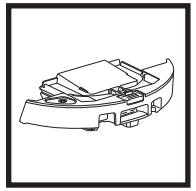
Självtömmande dammbehållare

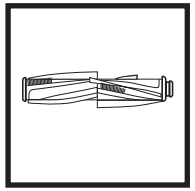
Borstvals

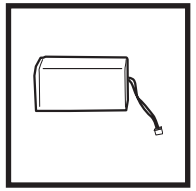
Batteri

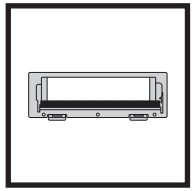
Lucka för borstvalsen

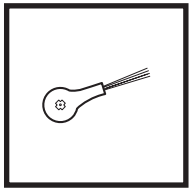
Sidoborste

RESERVDELAR: MOPPNING

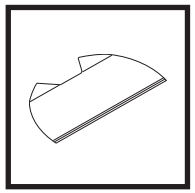
Moppdyna

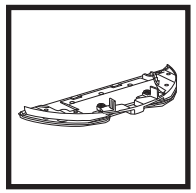
Dynplatta

RESERVDELAR: BAS

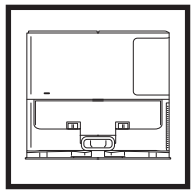
Laddningsstation

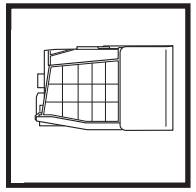
Basenhetens dammbehållare

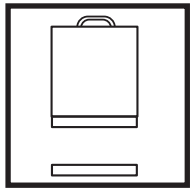
Sats med skum och filtinsugsfilter för basenheten

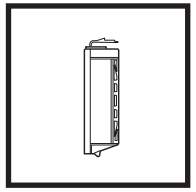
Utblåsfilter för basenheten

FELKODER

Om felindikatorer tänds eller blinkar på din Shark Matrix™ Plus 2-i–1-robot, se tabellen med felkoder nedan:

FELKOD	LÖSNING
CLEAN (RÖD) blinkar **+ ! (RÖD)** blinkar	Fel på insugsmotorn. Ta bort och töm dammbehållaren, rengör filtren och ta bort eventuella blockeringar för att se till att ingenting reducerar kraften i insuget.
CLEAN (RÖD) blinkar	Robotdammsugaren kan ha fastnat på ett hinder. Flytta roboten till en ny plats på en plan yta.
DOCK (RÖD) blinkar	Den främre stötfångaren kan ha fastnat. Rengör stötfångaren och se till att den fritt kan röra sig inåt och utåt.
CLEAN (RÖD) + DOCK (RÖD) blinkar	Robotdammsugarens dammbehållare har tagits bort och måste sättas tillbaka.
DOCK (RÖD) + ! (RÖD) blinkar	En sidoborste har fastnat. Ta bort eventuellt skräp som sitter runt sidoborstarna.
CLEAN (RÖD) + DOCK (RÖD) + ! (RÖD) blinkar	Ett drivhjul har fastnat. Rengör hjulen och ta bort eventuellt skräp som sitter fast runt axlarna.
CLEAN (VIT) + DOCK (RÖD) +! (RÖD) blinkar	Kodningsfel på hjulmotorn. Stäng av strömmen och slå sedan på den igen.
CLEAN (VIT) + ! (RÖD) blinkar	Blockering i borstvals. Ta bort eventuellt skräp som sitter runt borstvalsen.
CLEAN (RÖD) + DOCK (VIT) + ! (RÖD) blinkar	Robotdammsugaren har stött på ett fel vid uppstarten. Stäng av strömmen och slå sedan på den igen.
CLEAN (VIT) + DOCK (RÖD) blinkar	Robotdammsugaren hittar inte basen. Lyft upp roboten och placera den på basen.
BATTERIIKONEN (RÖD) blinkar	Batteriet är nästan tomt och måste laddas. Om robotdammsugaren inte kan hitta basen placerar du roboten manuellt på basen.
CLEAN (RÖD) blinkar **+ DOCK (VIT)** blinkar alternerande	Robotdammsugaren sitter fast. Flytta den till en plan yta.
CLEAN (GUL)	Vätskebehållaren för dammsugare och mopp 2-i-1:s dammbehållare är tom. Återfyll den före städning.

Sensor-namn	Funktionsbeskrivning
Avsatssensor	Avsatssensorer övervakar avsatser för att undvika fall med hjälp av infraröd avståndsmätning. Om det finns en nedåtgående trappa framför (t.ex. höjden på det vita underlaget är större än 50 mm, eller det svarta underlaget är större än 30 mm), överstiger sensorns avläsningsvärde det förinställda värdet, så slutar roboten att röra sig framåt.
Lidar-sensor	Lidar-sensorn hjälper roboten att kartlägga genom lasermätning. Avkänningsavståndet är 8 meter.
Sensor för väggföljning	Sensorn för väggföljning känner av avståndet mellan föremålen och robotens vänstra sida med hjälp av TOF-avståndsmätning. Avkänningsavståndet är 30 mm.

SLUTANVÄNDARAVTAL FÖR SHARKNINJA-PROGRAMVARA

VIKTIGT: LÄS NOGA IGENOM VILLKOREN I DETTA LICENSAVTAL INNAN DU BÖRJAR ANVÄNDA DENNA PRODUKT

Detta slutanvändaravtal (”Licensavtal”) är ett juridiskt avtal mellan dig och SharkNinja Operating LLC (”SharkNinja”, ”oss” eller ”vi”) för [den]/[SharkNinjas] programvara som är förinstallerad på din SharkNinja-enhet, som du laddar ner för att styra SharkNinja-enheten från din telefon eller dator, eller, i båda fallen, görs tillgänglig genom uppdateringar (”Programvaran”), samt alla tryckta, online- eller elektroniska dokument relaterade till Programvaran (”Dokumentationen”).

Vi ger dig rätt att använda Programvaran och Dokumentationen på de villkor som anges i detta Licensavtal. Vi säljer inte Programvaran eller Dokumentationen till dig. Vi förblir alltid ägare till Programvaran och Dokumentationen.

Om du inte samtycker till villkoren i detta Licensavtal, installera eller använd inte programvaran, dokumentationen eller SharkNinja-enheten. I sådana fall kan du returnera den oanvända SharkNinja-enheten till oss för full återbetalning. Detta påverkar inte din lagstadgade rätt att returnera varor till din återförsäljare om du ändrar dig eller om varorna är felaktiga, eller villkoren i vår separata fabriksgaranti, i förekommande fall.

1. LICENSBEVILJANDE.

Installation och användning. I utbyte mot att du samtycker till att följa villkoren i detta Licensavtal, ger SharkNinja dig rätten att använda Programvaran och Dokumentationen samt att ta emot och använda gratis kompletterande programkod eller uppdatering av programvaran som innehåller ”lagningar” och korrigeringar av fel som kan tillhandahållas av licensgivaren från tid till annan, enbart i syfte att inhemsk drift och användning av SharkNinja-enheten i förhållande till vilken Programvaran levererades.

2. BESKRIVNING AV ANDRA RÄTTIGHETER OCH BEGRÄNSNINGAR.

2.1. Bevarande av upphovsrättsmeddelanden. Du får inte ta bort eller ändra några upphovsrättsmeddelanden på några eller alla kopior av Programvaran och Dokumentationen.

2.2. Kopiering och distribution. Du får inte göra eller distribuera kopior av Programvaran eller Dokumentationen till tredje part.

2.3. Förbud mot omvänd ingenjörskonst, dekompilering och demontering. Du får inte genomföra omvänd ingenjörskonst, dekompilera eller demontera Programvaran, utom och endast i den utsträckning som sådan aktivitet uttryckligen tillåts enligt tillämplig lag utan hinder av denna begränsning.

2.4. Uthyrning. Du får inte hyra, leasa eller låna ut Programvaran eller Dokumentationen utan skriftligt tillstånd från SharkNinja.

2.5. Programvara ”Ej för återförsäljning”. Programvara som identifieras som ”Ej för återförsäljning” (eller ”not for resale”, NFR), får inte säljas vidare, överföras eller användas för något annat ändamål än demonstration, test eller utvärdering.

2.6. Supporttjänster. SharkNinja kan förse dig med supporttjänster relaterade till programvaran eller din SharkNinja-enhet (”Supporttjänster”). Eventuell kompletterande programkod som tillhandahålls till dig som en del av Supporttjänsterna ska betraktas som en del av Programvaran och omfattas av villkoren i detta Licensavtal.

2.7. Äganderätt till programvara. SharkNinja behåller äganderätten till alla immateriella rättigheter i Programvaran och Dokumentationen.

2.8. Efterlevnad av gällande lagstiftning. Du måste följa alla gällande lagar avseende användning av Programvaran och Dokumentationen.

3. UPPDATERINGAR.

SharkNinja kan uppgradera eller uppdatera, eller kräva att du uppgraderar eller uppdaterar, Programvaran, förutsatt att Programvaran alltid ska matcha beskrivningen av den som vi tillhandahöll dig innan du köpte din SharkNinja-enhet. Detta Licensavtal kommer att styra alla uppgraderingar eller uppdateringar som tillhandahålls av SharkNinja som ersätter och/eller kompletterar Programvaran som levereras förinstallerad till din SharkNinja-enhet, såvida inte en sådan uppgradering åtföljs av ett separat slutanvändaravtal, i vilket fall villkoren i det slutanvändaravtalet kommer att gälla.

4. UPPGIFTER OCH INTEGRITET.

SharkNinja har åtagit sig att säkerställa din integritet genom att följa strikta normer för rättvisa och integritet och följa gällande dataskyddslagar. Vi har åtagit oss att hålla våra kunder informerade om hur vi använder den information som vi samlar in från dig genom att använda Programvaran. Våra integritetsrutiner beskrivs i SharkNinjas integritetspolicy samt i separata aviseringar som ges när en app, produkt eller tjänst köps eller laddas ner. Dina uppgifter kommer alltid att behandlas i enlighet med SharkNinjas integritetspolicy, som införlivas genom hänvisning till detta Licensavtal och kan ses på följande URL: https://www.ninjakitchen.eu/systempage.privacypolicy.pagelet2-page-cms-systempage.privacyPolicy.pagelet2-Page. Läs och granska vår integritetspolicy och alla andra relevanta integritetsmeddelanden noggrant för att förstå hur dina personuppgifter samlas in, behandlas och delas av SharkNinja, och dina rättigheter i förhållande till sådana uppgifter.

5. APPLIKATIONSBIBLIOTEK OCH INBÄDDAD PROGRAMVARA FRÅN TREDJE PART

5.1 Du samtycker till att Ayla Networks, Inc. (”Ayla”) har tillhandahållit vissa applikationsbibliotek som har bäddats in i Programvaran (”Ayla Applikationsbibliotek”) och gör det möjligt för SharkNinja-enheter att ansluta till Ayla Cloud Service (”Ayla Inbäddad Programvara”).

5.2 Du får inte använda Ayla Applikationsbibliotek annat än som en del av Programvaran, omodifierad från den form som tillhandahållits dig.

5.3 Du får inte använda Ayla Inbäddad Programvara annat än som en integrerad del av din SharkNinja-enhet, omodifierad från den form som tillhandahållits dig.

5.4 Du får inte genomföra omvänd ingenjörskonst, dekompilera eller demontera Ayla Applikationsbibliotek eller Ayla Inbäddad Programvara, utom och endast i den utsträckning som sådan aktivitet uttryckligen tillåts enligt tillämplig lag oaktat denna begränsning.

5.5 SharkNinja behåller äganderätten till alla immateriella rättigheter i Ayla Applikationsbibliotek och Ayla Inbäddad Programvara som ingår i Programvaran.

5.6 Du får inte använda Ayla Applikationsbibliotek eller Ayla Inbäddad Programvara för att försöka få obehörig tillgång till eller användning av SharkNinjas andra licensgivares system/tjänster; du får inte heller överföra virus, maskar, trojanska hästar, tidsinställda bomber, spionprogram, skadlig kod, cancelbots, passiva insamlingsmekanismer, robotar, datautvinningsprogram eller någon annan skadlig eller invasiv kod eller program till SharkNinjas andra licensgivares system/tjänster.

5.7 Du får inte använda Ayla Applikationsbibliotek eller Ayla Inbäddad Programvara för att störa, bryta mot eller kringgå någon säkerhetsfunktion, autentiseringsfunktion eller någon annan funktion som begränsar eller upprätthåller begränsningar i användningen av, eller tillgången till, SharkNinjas andra licensgivares system/tjänster.

5.8 Du får inte undersöka, attackera, skanna eller testa sårbarheten i systemen/tjänsterna hos SharkNinjas andra licensgivare.

5.9 SharkNinjas andra licensgivare av Programvaran, Ayla Applikationsbibliotek och Ayla Inbäddad Programvara är de uttryckliga tredjeparts förmånstagarna av detta Licensavtal, och bestämmelserna i detta avsnitt av Licensavtalet görs uttryckligen till förmån för sådana licensgivare och är verkställbara av sådana licensgivare.

6. UPPHÄVANDE. Utan föregående inverkan på andra rättigheter kan SharkNinja säga upp detta Licensavtal om du begår en väsentlig eller ihållande överträdelse av detta Licensavtal som du inte åtgärdar (om det kan åtgärdas) inom 14 dagar efter delgivningen av ett skriftligt meddelande som kräver detta. Vid upphävande av någon anledning ska alla rättigheter som beviljats dig enligt detta Licensavtal upphöra, du måste upphöra med alla aktiviteter som godkänts av detta Licensavtal och du måste omedelbart radera eller ta bort Programvaran från all datorutrustning som du har i din besittning och omedelbart förstöra eller återlämna till oss (efter vårt val) alla kopior av Programvaran som du då har i din besittning, förvar eller kontroll.

7. VÅRT ANSVAR FÖR FÖRLUST OCH SKADA SOM KONSUMENTER DRABBAS AV.

7.1 Programvaran är endast avsedd för hemmabruk och privat bruk. Om du använder programvaran för kommersiellt, affärsmässigt eller återförsäljningsändamål har vi inget ansvar gentemot dig för utebliven vinst, förlust av verksamhet, avbrott i verksamheten eller förlust av affärsmöjligheter.

7.2 Du samtycker till att Programvaran inte har utvecklats för att uppfylla dina individuella krav och att det därför är ditt ansvar att se till att Programvaran enligt beskrivningen i Dokumentationen uppfyller dina krav.

7.3 Vi är ansvariga för förlust eller skada som du drabbas av och som är ett förutsebart resultat av att vi bryter mot detta Licensavtal eller underlåter att använda rimlig omsorg och skicklighet, men vi är inte ansvariga för förlust eller skada som inte är förutsebar, förutom vad som anges i 7.3 och 7.4 nedan. Förlust eller skada är förutsebar om det antingen är uppenbart att den kommer att inträffa eller om både vi och ni, vid tidpunkten då detta Licensavtal trädde i kraft, visste att den skulle kunna inträffa.

7.4 Om defekt digitalt innehåll som vi har levererat skadar en enhet eller digitalt innehåll som tillhör dig ska vi, i enlighet med avsnitt 46 i Consumer Rights Act 2015, antingen reparera skadan eller betala ersättning till dig. Vi är dock inte ansvariga för skada som du kunde ha undvikit genom att följa vårt råd att använda en uppdatering eller uppgradering som erbjuds dig kostnadsfritt eller för skada som orsakats av att du inte följt installationsanvisningarna korrekt eller inte haft de minimikrav på systemet som vi rekommenderat.

7.5 Om du köpte SharkNinja-enheten direkt från SharkNinja eller ett av dess koncernföretag, kan vi eller vårt koncernföretag, som säljare, vara ansvariga gentemot dig enligt försäljningsavtalet för förlust eller skada som orsakats av din användning av Programvaran. Du hittar våra försäljningsvillkor här: https://www.ninjakitchen.eu/terms-and-conditions. Om du köpte SharkNinja-enheten från ett annat företag kan de ha ett liknande ansvar gentemot dig.

7.6 Många SharkNinja-produkter levereras med en gratis fabriksgaranti. Om du drabbas av förlust eller skada till följd av att du använder Programvaran kan du eventuellt göra anspråk på garantin. Du hittar villkoren för vår garanti här: https://support.ninjakitchen.co.uk/hc/en-gb/articles/360013838359-Ninja-Guarantee-Terms-Conditions.

7.7 Vi utesluter eller begränsar inte på något sätt vårt ansvar gentemot dig där det skulle vara olagligt att göra det. Detta omfattar ansvar för dödsfall eller personskada som orsakas av vår försumlighet eller våra medarbetares, ombuds eller underleverantörers försumlighet eller av bedrägeri eller bedräglig oriktig framställning.

8. **TILLÄMPLIG LAG OCH JURISDIKTION**. Detta slutanvändaravtal regleras av engelsk lag och du kan väcka åtal avseende produkterna i engelska domstolar. Om du bor i Skottland kan du väcka åtal avseende produkterna i antingen skotska eller engelska domstolar. Om du bor i Nordirland kan du väcka åtal avseende produkterna i antingen nordirländska eller engelska domstolar.

9. **ÖVERLÅTELSE**. Vi kan överlåta våra rättigheter och skyldigheter enligt detta slutanvändaravtal till en annan organisation. Vi kommer alltid att meddela dig skriftligen om detta sker och vi kommer att se till att överlåtelsen inte påverkar dina rättigheter enligt slutanvändaravtalet.

Shark | NINJA

TVÅ (2) ÅRS BEGRÄNSAD GARANTI RV2620WAEU

När en konsument köper en produkt i Europeiska Unionen får de juridiska rättigheter avseende produktens kvalitet (dina lagstadgade rättigheter). Du kan hävda dessa rättigheter mot din återförsäljare. På Shark® är vi dock så säkra på kvaliteten på våra produkter att vi ger dig tillverkargaranti på två år. Dessa villkor avser endast vår tillverkargaranti – dina lagstadgade rättigheter påverkas inte.

Villkoren nedan beskriver förutsättningarna för och omfattningen av vår garanti. De påverkar inte dina lagstadgade rättigheter eller återförsäljarens skyldigheter och inte heller ditt avtal med återförsäljaren.

Shark® Guarantees

Din Shark- fläkt utgör en stor investering. Din nya Shark ska fungera korrekt under en lång tid. Den medföljande garantin återspeglar tillverkarens förtroende för sin produkt- och tillverkningskvalitet. Du hittar onlinesupport på **sharkclean.eu**

Hur registrerar jag min utökade Shark-garanti?

Du kan registrera din garanti online inom 28 dagar från inköp. För att spara tid, ha följande information om din Shark till hands:

- Datum då du köpte Shark (kvitto eller följesedel).

För att registrera online, besök **sharkclean.eu**

VIKTIGT:

- Garantin täcker din produkt under två år från och med datumet för köpet.
- Spara alltid kvittot. Skulle du behöva använda din garanti behöver vi kvittot för att bekräfta att den information vi har fått är korrekt. Om du inte kan visa upp ett giltigt kvitto kommer detta att ogiltigförklara din garanti.

Vilka är fördelarna med att registrera den inkluderade Shark-garantin?

När du registrerar din garanti har vi dina uppgifter till hands om vi behöver ta kontakt. Du kan också få tips och råd om hur du får största möjliga nytta av din Shark-fläkt och de senaste nyheterna om nya produkter och lanseringar från Shark®. Om du registrerar din garanti online, får du genast en bekräftelse om att vi har tagit emot dina uppgifter.

Hur länge gäller garantin för din nya Shark-apparat?

Vårt förtroende för vår design och kvalitetskontroll innebär att din nya Shark- fläkt har en garanti som gäller i totalt två år.

Vad täcks av den inkluderade Shark-garantin?

Reparation eller byte av din Shark-apparat (enligt Sharks gottfinnande), inklusive alla delar och arbete. En Shark-garanti gäller utöver dina lagliga rättigheter som köpare.

Vad täcks inte av den inkluderade Shark-garantin?

1. Normalt slitage på bärbara delar (t.ex. tillbehör) täcks inte av denna garanti. Reservdelar finns att köpa på **sharkclean.eu**
2. Skada orsakad av felaktig eller olämplig användning, försumlig hantering, underlåtenhet att utföra nödvändigt underhåll eller skada orsakad av felaktig hantering under transport.
3. Skada orsakad av underhåll som inte är godkänd av Shark.

Var kan jag köpa Sharks originalreservdelar och tillbehör?

Sharks reservdelar och tillbehör utvecklas av samma ingenjörer som har utvecklat din Shark-hårtork. Du hittar ett fullständigt sortiment
av Sharks reservdelar och tillbehör för alla Shark-maskiner på **sharkclean.eu**

Kom ihåg att skador som orsakas av användning av reservdelar som inte kommer från Shark kanske inte täcks av din garanti.

LÄS INSTRUKTIONERNA NOGGRANT OCH BEHÅLL DEM FÖR FRAMTIDA BRUK

Dessa instruktioner är utformade för att hjälpa dig att se till att din Shark -robotdammsugare fungerar optimalt.

SharkNinja Europe Ltd,
1st/2nd Floor Building 3150,
Thorpe Park,
Century Way,
Leeds, England,
LS15 8ZB

SharkNinja Germany GmbH,
Rotfeder-Ring 9,
60327 Frankfurt am Main, Tyskland
sharkclean.eu

Illustrationerna kan avvika från den verkliga produkten. Vi strävar konstant efter att förbättra våra produkter, därför kan specifikationerna i detta dokument ändras utan föregående meddelande.

OPOMBE

DANSK Illustrationerne kan afvige fra det aktuelle produkt. Vi bestræber os hele tiden på at forbedre vores produkter, hvorfor specifikationerne i denne manual kan blive ændret uden varsel.

© 2024 SharkNinja Operating LLC. SHARK er et registreret varemærke i den Europæiske Union tilhørende SharkNinja Operating LLC.

Apple App Store er et registreret varemærke tilhørende Apple Inc. Google, Android og Google Play er varemærker tilhørende Google LLC.

ENGLISH Illustrations may differ from actual product We are constantly striving to improve our products; therefore the specifications contained here in are subject to change without notice.

© 2024 SharkNinja Operating LLC. SHARK is a registered trademark in the European Union of SharkNinja Operating LLC.

Apple App Store is a trademark of Apple Inc.
Google, Android and Google Play are trademarks of Google LLC.

FRANÇAIS Les illustrations peuvent être différentes du produit réel. Nous nous efforçons constamment d'améliorer nos produits ; par conséquent, les spécifications contenues dans ce manuel peuvent être modifiées sans préavis.

© 2024 SharkNinja Operating LLC. SHARK est une marque déposée de SharkNinja Operating LLC au sein de l'Union européenne.

Apple App Store est une marque commerciale d'Apple Inc.
Google, Android et Google Play sont des marques de Google LLC.

NEDERLANDS De afbeeldingen kunnen afwijken van het werkelijke product. Wij streven er constant naar om onze producten te verbeteren; daarom zijn de specificaties in dit document onderhevig aan wijzigingen zonder voorafgaande kennisgeving.

© 2024 SharkNinja Operating LLC. SHARK is een geregistreerd handelsmerk in de Europese Unie van SharkNinja Operating LLC.

Apple App Store is een handelsmerk van Apple Inc. Google, Android en Google Play zijn handelsmerken van Google LLC.

PORTUEGUESE As ilustrações podem diferir do produto real Estamos constantemente empenhados em melhorar os nossos produtos; por conseguinte, as especificações aqui contidas estão sujeitas para mudar sem aviso prévio.

© 2024 SharkNinja Operating LLC. SHARK é uma marca registada na União Europeia da SharkNinja Operating LLC.

Apple App Store é uma marca comercial da Apple Inc.

Google, Android e Google Play são marcas comerciais da Google LLC.

SVENSKA Illustrationerna kan avvika från den verkliga produkten. Vi strävar ständigt efter att förbättra våra produkter och därför kan specifikationerna i detta dokument ändras utan föregående meddelande.

© 2024 SharkNinja Operating LLC. SHARK är ett registrerat varumärke i Europeiska unionen för SharkNinja Operating LLC.

Apple App Store är varumärken som tillhör Appe INC.
Google, Android och Google Play är varumärken som tillhör Google LLC.

DEUTSCH Die Abbildungen können vom tatsächlichen Produkt abweichen. Im ständigen Bemühen um die fortlaufende Verbesserung unserer Produkte behalten wir uns Änderungen der hierin enthaltenen Spezifikationen ohne Ankündigung vor.

© 2024 SharkNinja Operating LLC. SHARK ist eine in der Europäischen Union eingetragene Marke SharkNinja Operating LLC.

Apple App Store ist ein Markenzeichen von Apple Inc.
Google, Android und Google Play sind Marken von Google LLC.

ESPAÑOL Las ilustraciones pueden variar con respecto al producto. Nos esforzamos continuamente por mejorar nuestros productos; por lo tanto, las especificaciones incluidas en la presente guía están sujetas a cambio sin aviso previo.

© 2024 SharkNinja Operating LLC. SHARK es una marca registrada en la Unión Europea para SharkNinja Operating LLC.

Apple App Store es una marca comercial de Appel Inc.
Google, Android y Google Play son marcas de Google LLC.

ITALIANO Il prodotto illustrato può essere diverso dal prodotto effettivo. Shark si impegna costantemente per migliorare i propri prodotti, pertanto, le specifiche descritte nel presente documento possono essere soggette a modifica senza preavviso.

© 2024 SharkNinja Operating LLC. SHARK è un marchio registrato nell'Unione europea per SharkNinja Operating LLC.

Apple App Store è un marchio di Apple Inc.
Google, Android e Google Play sono marchi di Google LLC.

NORSK Illustrasjonene kan avvike fra det faktiske produktet. Vi tilstreber kontinuerlig å forbedre produktene våre; derfor kan spesifikasjonene heri bli endret uten videre varsel.

© 2024 SharkNinja Operating LLC. SHARK er et registrert varemerke i Den europeiske union som tilhører SharkNinja Operating LLC.

Apple App Store et varemerke for Apple Inc.
Google, Android og Google Play er varemerker som eies av Google LLC.

SUOMI Kuvat saattavat näyttää erilaisilta kuin varsinainen tuote. Pyrimme jatkuvasti parantamaan tuotteitamme. Siksi tässä annetut tiedot voivat muuttua milloin tahansa ilman erillistä ilmoitusta.

© 2024 SharkNinja Operating LLC. SHARK on SharkNinja Operating LLC -yhtiön Euroopan unionissa rekisteröity tavaramerkki.

Apple App Store on Apple Inc.: n tavaramerkki.
Google, Android ja Google Play ovat Google LLC:n tavaramerkkejä.

REGISTER YOUR PURCHASE

registeryourshark.eu

PLEASE READ CAREFULLY AND KEEP FOR FUTURE REFERENCE.
These instructions are designed to help you keep your Shark Robot running at peak performance.

SharkNinja Europe Ltd,
1st/2nd Floor Building 3150, Thorpe Park, Century Way,
Leeds, England, LS15 8ZB
SharkNinja Germany GmbH,
Rotfeder-Ring 9, 60327 Frankfurt am Main, Germany
sharkclean.eu

@sharkclean.eu