- Illustrations of product, accessories, and user interface in the user manual are for reference purposes only. Actual product and functions may vary due to product enhancements.
  For further information, please go to www.mi.com
  Manufactured for: Xiaomi Communications Co., Ltd.
  Manufactured by: Ninebot (Changzhou) Tech Co., Ltd.
  Address: 16F-17F, Block A, Building 3, No.18, Changwu Mid Rd, Wujin Dist., Changzhou, Jiangsu, China.
- Abbildungen des Produkts, des Zubehörs und der Benutzeroberfläche in der Benutzerhandbuch dienen nur als Referenz. Die tatsächlichen Produkte und Funktionen können aufgrund von Produktverbesserungen variieren.
  Weitere Informationen finden Sie auf www.mi.com
  Hergestellt für: Xiaomi Communications Co., Ltd.
  Hersteller: Ninebot (Changzhou) Tech Co., Ltd.
  Adresse: 16F-17F, Block A, Building 3, No.18, Changwu Mid Rd, Wujin Dist., Changzhou, Jiangsu, China.
- Les illustrations du produit, les accessoires et l'interface utilisateur présents dans le manuel d'utilisation sont uniquement fournis à titre indicatif. Le produit actuel et les fonctions effectives peuvent varier en raison des améliorations apportées au produit.
  Pour plus d'informations, rendez-vous sur www.mi.com
  Fabriquée pour : Xiaomi Communications Co., Ltd.
  Fabriquée pour : Ninebot (Changzhou) Tech Co., Ltd.
  Adresse : 16F-17F, Block A, Building 3, No.18, Changwu Mid Rd, Wujin Dist., Changzhou, Jiangsu, Chine.
- Le illustrazioni del prodotto, degli accessori e dell'interfaccia utente nel manuale utente sono esclusivamente a scopo di riferimento. Il prodotto effettivo e le relative funzioni possono variare a causa dei miglioramenti apportati al prodotto stesso.
  Per ulteriori informazioni, visitare il sito www.mi.com
  Prodotto per: Xiaomi Communications Co., Ltd.
  Fabbricato da: Ninebot (Changzhou) Tech Co., Ltd.
  Indirizzo: 16F-17F, Block A, Building 3, No.18, Changwu Mid Rd, Wujin Dist., Changzhou, Jiangsu, Cina.
- Las ilustraciones del producto, los accesorios y la interfaz de usuario del manual de usuario son solo para fines de referencia. El producto y las funciones actuales pueden variar debido a mejoras del producto.
  Para obtener más información, visite www.mi.com
  Fabricado para: Xiaomi Communications Co., Ltd.
  Fabricado por: Ninebot (Changzhou) Tech Co., Ltd.
  Dirección: 16F-17F, Block A, Building 3, No.18, Changwu Mid Rd, Wujin Dist., Changzhou, Jiangsu, China.
- Иллюстрации изделия, комплектующих и пользовательского интерфейса в руководстве пользователя представлены исключительно в ознакомительных целях. Фактические характеристики прибора и его функции могут отличаться в связи с улучшениями продукта.
  Чтобы получить дополнительную информацию, посетите сайт www.mi.com
  Изготовлено для: Xiaomi Communications Co., Ltd.
  Изготовитель: Ninebot (Changzhou) Tech Co., Ltd.
  Адрес: 16F-17F, Block A, Building 3, No.18, Changwu Mid Rd, Wujin Dist., Чанчжоу, Цзянсу, Китай.
- ملاحظة: الرسوم التوضيحية للمنتج والملحقات وواجهة المستخدم في دليل المستخدم يتم توفيرها كمرجع فقط. وقد يختلف المنتج والوظائف الفعلية بسبب إدخال تحسينات على المنتج.
  لمزيد من المعلومات، الرجاء الانتقال إلى موقعwww.mi.com.
  الجهة المصنّع لها: Xiaomi Communications Co., Ltd.
  الجهة المصنّعة: Ninebot (Changzhou) Tech Co., Ltd.
  العنوان: 16F-17F, Block A, Building 3, No.18, Changwu Mid Rd, Wujin Dist., Changzhou, Jiangsu, الصين.
- Ilustracje produktu, akcesoriów i interfejsu użytkownika przedstawione w niniejszej instrukcji obsługi służą jedynie jako odniesienie. Rzeczywisty produkt i funkcje mogą różnić się od przedstawionych w związku z ulepszeniami produktu.
  Więcej informacji: www.mi.com
  Wyprodukowano dla: Xiaomi Communications Co., Ltd.
  Wyprodukowano przez: Ninebot (Changzhou) Tech Co., Ltd.
  Adres: 16F-17F, blok A, budynek 3, nr 18, Changwu Mid Rd, Wujin Dist., Changzhou, Jiangsu, Chiny.
- 사용 설명서의 제품, 액세서리, 사용자 인터페이스 등의 그림은 참고용입니다. 제품 업데이트 및 업그레이드로 인해 실제 제품 및 회로도가 약간 다를 수 있습니다. 실제 제품을 참조하십시오.
  제품 관련 정보는 www.mi.com/kr/를 방문해 주시기 바랍니다.
  상품업체: Xiaomi Communications Co., Ltd.
  제조업체: Ninebot (Changzhou) Tech Co., Ltd.
  주소: 16F-17F, Block A, Building 3, No.18, Changwu Mid Rd, Wujin Dist., Changzhou, Jiangsu, China.

Original instructions
www.mi.com

CE.00.0037.61-A

Important Information 01
Wichtige Informationen 17
Informations importantes 33
Informazioni importanti 49
Información importante 65
Важная информация 81
معلومات مهمة 97
Ważne informacje 113
주요 정보 129
Belangrijke informatie 145

Thank you for choosing our Mi Electric Scooter Series Products. The product is a recreational device.

Xiaomi Inc. hopes that you enjoy a safe riding experience.

Contents

1. Safety Instructions 02
2. Product Overview 04
3. Daily Care and Maintenance 05
4. Personal Information Statement 08
5. Copyright Statement 09
6. Trademark Statement 09
7. Product Statement 10
8. Certifications 14
9. Safety Warning 15
10. Warranty Notice 16
11. Disclaimer 16

Original instructions

IMPORTANT! Read carefully and keep for future reference.

For more information about Mi Electric Scooter series products, please visit www.mi.com/global/service/userguide.

1. Safety Instructions

- This vehicle is a personal electric scooter with pure electric propulsion. The scooter is intended for riders older than 16 years. Do not ride the scooter if you suffer from reduced physical, sensorial or mental capabilities. Riders with a lack of experience or knowledge should drive carefully. Children should not play with the scooter or spare parts of it nor should cleaning or maintenance be done by children. The use of the machine results in the transmission of vibrations throughout the driver's body.
- Do not ride in traffic lanes or residential areas where vehicles and pedestrians are both allowed.
- This electric scooter is a leisure device. However, when entering a public area, it is considered a vehicle subject to possible risks. For your own safety, please follow the instructions in the manual as well as local traffic laws and regulations.
- At the same time, you should understand that risks cannot be entirely avoided as others may violate traffic regulations and drive incautiously, and you're exposed to road accidents just as when you're walking or biking. The higher the speed the longer the stopping distance. On a smooth surface, the scooter may slip, lose balance, and even result in a fall. Be cautious when riding, don't speed and keep a safe distance from other road users, especially when riding in unfamiliar areas.
- Respect pedestrians' Right of Way. Try not to startle them while driving, especially children. When you ride from behind pedestrians, ring your bell to give them a heads-up and slow your scooter down to pass from their left (applicable to countries where vehicles drive on the right). When you ride across pedestrians, keep to the right at a low speed. When you drive across pedestrians, keep the lowest speed or getting off the vehicle.
- Closely follow the safety instructions in the manual especially in China and countries that lack relevant laws and regulations regarding electric scooters. Xiaomi Communication Co., Ltd. shall not be liable for any financial losses, physical injuries, accidents, legal disputes and other interest conflicts resulted from actions that violate user instructions.
- Riding with high speed or a speed that is not appropriate or adequate for the situation (bad weather conditions, bad surface conditions, or the like) may lead into a potential loss of stability or loss of control. To reduce any risk, you must follow all instructions in this manual. Be careful when mounting and dismantling the product, it may fall and cause injury.
- Do not lend your scooter to whoever does not know the operations. And when you do lend it to your friends, please take the responsibility to ensure he/she knows the operations and wears the safety gear.
- Check the scooter before every use. When you note loosen parts, low battery alerts, flat tires, excessive wear, strange sounds, malfunctions and other abnormal conditions, stop riding immediately and call for professional support.
- Always park the scooter with kickstand on an even and stable surface. The scooter must be placed with the stand against the slope to prevent it from tipping over. Never place the scooter with the front facing down the slope, as the stand may close and tip the machine. Once the scooter is on its stand, check its stability to avoid any risk of falling (by slip, wind or slight jolt). Do not park the scooter in a busy area, but rather along a wall. If possible, always choose to park your scooter on flat ground.

- Wear a helmet, elbow pads and knee pads in case of a fall to avoid injury. Poor driving can lead to falls or serious accidents. Store the electric scooter indoors when not in use. Read the instruction manual and drive the electric scooter carefully. You should only operate the electric scooter after you have understood and applied all the safety rules. The scooter operator will be responsible for any damage or injury caused by failure to follow the instructions in the owner's manual. For a better driving experience, it is recommended to conduct a regular maintenance of the product. Please read the user material before charging the battery. DO NOT drive in rain or puddles. Required age of driver: 16 to 50 years. Not allowed for children.
- Do not touch the brake system, it could cause injuries due to sharp edges. The brake may become hot in use. Do not touch after use.
- To avoid inappropriate use, it is necessary to start coasting the scooter to activate the motor and the accelerator. When the scooter has stopped, the accelerator does not work.
- The A-weighted emission sound pressure level is less than 70 dB(A).
- The mechanical vibrations transmitted by the Scooter are less than 2.5 m/s^2. The uncertainty of measurement: 1.5 m/s^2.
- Accessories and any additional items which are not approved by the manufacturer shall not be used.
- To ride safely, you must be able to clearly see what is in front of you and you must be clearly visible to others.
- Keep plastic covering away from children to avoid suffocation.
- To prevent inappropriate use of the scooter, the rear wheel of the scooter must be locked with a padlock when parked.
- Traffic in the city has many obstacles to cross such as curbs or steps. It is recommended to avoid obstacle jumps. It is important to anticipate and adapt your trajectory and speed to those of a pedestrian before crossing these obstacles. It is also recommended to get out of the vehicle when these obstacles become dangerous due to their shape, height or slippage.
- Do not modify or transform the vehicle, including the steering tube and sleeve, stem, folding mechanism and rear brake.
- Eliminate any sharp edges caused by use.
- In all cases, take care of yourself and others.
- Do turn on the headlight and slow down the speed when you ride at night.

  Make sure the folding mechanism of your scooter is working properly before riding.

  Ensure that the battery is sufficient before riding. If not, please recharge it.

  When passing through a place designated for pedestrians who are entitled to the right-of-way laws like crosswalk, please get off to walk along with the scooter.

WARNING! Never use the product close to a water source.

WARNING! Stop using the product when damaged.

2. Product Overview

* For products under eKFV only.

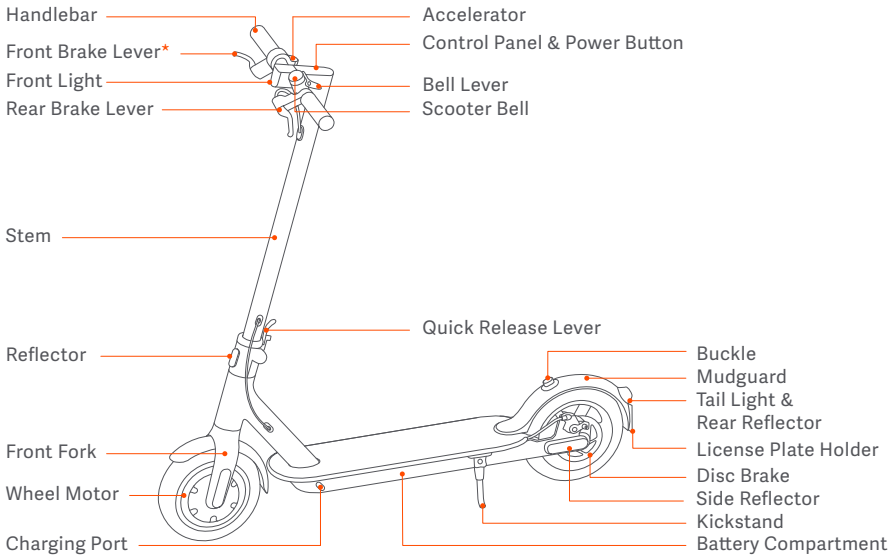

Control Panel & Power Button

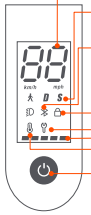

Speedometer: Display the current speed of the scooter, as well as to display error codes.

Modes: for pedestrian mode (walking mode*): the maximum speed of the scooter is 6 km/h, and the headlight and tail light are both on in this mode, it is easier to push the scooter along as you walk; D for standard mode, and S for sport mode.

Bluetooth: The icon indicates that the scooter has been successfully connected to the mobile device.

Locking Reminder: Lock the scooter via the Mi Home/Xiaomi Home app.

Error Notification: When the wrench icon displays red, it indicates that the scooter needs repair. When the wrench icon blinks red, it indicates that the scooter has an error.

Battery Level: The battery power is indicated by 5 bars, each representing approximately 20 % of a full battery.

Overheating Warning: When the battery temperature has reached 50°C, the thermometer icon will be on. This will result in reduced acceleration and possibly charging issues. Immediately stop using or charging the scooter, and wait for its battery temperature to cool down. Once the battery temperature is within the normal operating temperature range, the scooter can be used or charged again.

Power Button: Press the button to turn the scooter on, and hold the button for 3 seconds to turn the scooter off. When the scooter is on, press the button to turn on/off the headlight and tail light, and press twice to cycle through the modes.

3. Daily Care and Maintenance

Cleaning and storage

If you see stains on the scooter's body, wipe them off with a damp cloth. If the stains won't scrub off, put on some toothpaste, and brush them with a toothbrush, then wipe them off with a damp cloth.

Notes: do not clean the scooter with alcohol, gasoline, kerosene or other corrosive and volatile chemical solvents to prevent dire damage. Do not wash the scooter with a high-pressure water spray. During cleaning, make sure that the scooter's turned off, the charging cable is unplugged, and the rubber flap is closed as water leakage may result in electric shock or other major problems.

When the scooter's not in use, keep it indoors where it is dry and cool. Do not put it outdoors for long time. Excessive sunlight, overheating and overcooling accelerate tire aging and compromise the scooter and the battery pack's lifespan.

Tire maintenance

Regularly check the tire pressure (at least every 2-3 months), the recommended tire pressure is 50 psi. The max. tire pressure is 60 psi. Riding with an incorrect tire pressure reduces tire life and safety.

Maintenance and removal of the battery

Do not remove the battery. Removing the battery is complicated and can alter the operation of the machine: You can contact an authorized repairer if the product is still guaranteed. If the product is not guaranteed you can contact any specialized repairer of your choice. You can ask for the list of the authorized repairers to the customer service available at www.mi.com. For any further question, you can contact the customer service available at www.mi.com.

Spare tires supplied with the product are to be mounted on the wheel by a professional repairer. Removing the wheels is complicated and incorrect assembly can lead to instability and malfunctions:

– Please contact an authorized repairer if the product is still under manufacturer guarantee. You can ask for the list of the authorized repairers to the customer service available at www.mi.com.
– If the product is no longer under guaranteed you can contact any specialized repairer of your choice.
– Should you have questions, you can contact Xiaomi's customer service available at www.mi.com.

1. Do not use battery packs of other models or brands, as there may be a safety risk.
2. Do not disassemble, squeeze or puncture the product. Do not touch its battery contacts. Do not disassemble or poke the outer casing. Do not place the product into water, fire nor expose it to temperatures above 50°C (including heat sources such as stoves, heatings, etc.). Avoid metal objects from touching the battery contacts, since this may result into short circuits, physical injury or even death.
3. Any water getting into the battery may cause damage to the internal circuit, risk of fire or even explode. If there is any suspicion of water getting into the battery, immediately stop using the battery and return it to the After Sales service for inspection.
4. Only use the original charging adapter to avoid potential damage or fire.

5. Improper disposal of used batteries can seriously pollute the environment. Observe local regulations when disposing of this battery pack. Do not discard this battery pack at will, to protect the natural environment.

6. Fully charge after every use, in order to extend its battery life.

Do not place the battery in an environment where the ambient temperature is higher than 50°C or lower than -20°C (e.g., do not leave the scooter or the battery pack in a car under direct sunlight for an extended time). Do not throw the battery pack into fire as it may lead to battery failure, battery overheating, and even another fire. If the scooter is expected to be left idle for more than 30 days, please fully charge the battery and place it in a dry and cool place. Keep in mind to recharge it every 60 days to protect the battery from potential damage which is beyond limited warranty.

The scooter shall be only be used with original batteries and charging of the Scooter shall only be done by the original charging adapter supplied with the scooter (or any battery model or charging adapter model approved by the manufacturer as compatible).

Always charge before exhausting the battery to prolong the battery's lifespan. The battery pack performs better at normal temperature, and poor when it is below 0°C. For instance, when it is below -20°C, the riding range is only half or less at normal state. When the temperature rises, the riding range restores. For detailed information, please refer to Mi Home / Xiaomi Home App.

The external flexible cable of this transformer cannot be replaced; If the supply cord is damaged, it must be replaced by a special cord or assembly available from the manufacturer or its service agent. Should you have questions, you can contact Xiaomi's customer service available at www.mi.com.

Note: fully charged scooter will last for 120-180 days. The built-in intelligent chip will keep a log of its charging and discharging records. The damage caused by prolonged no charge is irreversible and is beyond limited warranty. Once the damage is done, the battery cannot be recharged (non-professionals are forbidden to dismantle the battery pack, as it may cause electric shock, short circuit or even major safety accidents).

In case of accident, blockage or breakdown, do not try to repair by yourself and contact an authorized repairer if the product is still under guarantee. If not, you can contact any specialized repairer of your choice. You can ask for the list of the authorized repairers to the customer service available at www.mi.com. For any question, please contact Xiaomi's customer service available at www.mi.com.

Efforts have been made to simplify wording in the user material for users. When an action appears too complicated for a user, he is advised to contact an authorized or a specialized repairer or Xiaomi's customer service.

WARNING! As with any mechanical component, a vehicle is subject to high stresses and wear.

The various materials and components may react differently to wear or fatigue. If the expected service life for a component has been exceeded, it may break suddenly, therefore risking causing injuries to the user. Cracks, scratches and discoloration in the areas subject to high stresses indicate that the component has exceeded its service life and please contact an authorized or a specialized repaired or Xiaomi's customer service.

Adjust the handlebar

Before adjustment, make sure the scooter is powered off and not charging.

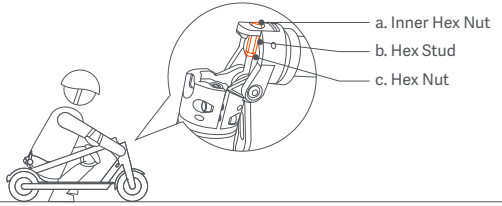

Long-term use of the scooter may result in loose screws, causing the handlebar stem to get unstable. If you notice the handlebar stem gets shaky when riding, follow the steps below.

Tools:

I: 8-10 mm wrench
II: 4 mm Allen key
Note: These tools are to be prepared by the user.

Steps:

1. When in the folded state, use tool I to loosen "c" (clockwise).
2. Use tool I to loosen "b" (clockwise).
3. Use tool II to adjust "a" (clockwise) to the appropriate position, and use tool I to tighten "b" (counterclockwise).
4. Fold the handlebar stem up, close the quick release lever and turn the handlebar stem clockwise to close the safety hook.
5. Shake the handlebar stem to see if the problem has been resolved.
If not, repeat step 2 and 3.
If it has, continue to step 6.
6. Return the scooter to the folded state and use tool I to tighten "c" (counterclockwise).
* Step 6 is mandatory.

4. Personal Information Statement

1. Scope of personal information

You agree that we may collect the following personal information when you register in the Mi Home / Xiaomi Home App (the App): name, gender, age, date of birth, ID number, address, contact information, hobbies, occupation, emergency contact, account information, and the time and location information of your usage of our service. You are providing the above information on a voluntary basis.

2. Collection and processing of personal information

The ultimate purpose for us to collect your personal information through the App is to provide you with better products and services and to improve and optimize your user experience. The specific collection methods and channels include, but not limited to:

(1) Membership registration;

(2) Questionnaire;

(3) After-sales tracking and return visits;

(4) Soliciting of comments or suggestions on products or services;

(5) Organization of events and soliciting of participants.

You have the right to refuse to provide your personal information. However, if you refuse to provide certain personal information, you may not be able to use the products and services provided by us, or your use of such products or services may be affected.

3. Use and disclosure of personal information

(1) You agree that your personal information may be used and disclosed (including being stored and processed) in the following ways: used by us (including our branches); disclosed by us to our affiliated companies for their use; disclosed by us and our affiliated companies, within their respective normal business scopes, to and used by their respective assignees or successors, legal and financial advisers, external suppliers, and agents.

(2) We and our affiliated companies may send you information about products, services, and activities. You agree to receive the aforesaid information.

(3) We may disclose your personal information to a third-party other than those mentioned above under any of the following circumstances or for any of the following purposes:

- upon your special authorization;
- for compliance with mandatory requirements of laws or government authorities (including judicial authorities);
- for performance of applicable service clauses (including investigations of possible violations);
- for identifying, preventing, or handling issues relating to fraud, security, or technology;
- to the extent required or permitted by the law, to protect the rights, interests, property, or safety of users or the public against damage;
- disclosed to and used by your emergency contact in an emergency.

(4) The personal information may be transferred and stored by electrical means. The recipients and/or users of the aforesaid information and their servers may be located within or outside China.

(5) We will protect the security of your personal information. We will adopt security technologies and procedures and other measures to protect your personal information against unauthorized access, use, or leaks. We will also cause the recipients and users stated herein to undertake to protect and keep confidential your personal information.

(6) You agree to exempt the recipients stated herein and/or users of the personal information from all claims, liabilities, or losses that arise or may arise with respect to information disclosure and use according to the clauses herein, unless such claims, liabilities or losses are directly caused by willful misconduct or gross negligence of the recipients and/or users.

(7) We will keep your personal information for a period not longer than the period necessary for the intended purpose of collecting such information, or the period specified in any contract or applicable law.

(8) For details about collection, storage and use of user data, see the privacy policy of Xiaomi Inc. at www.miui.com/res/doc/privacy/cn.html.

5. Copyright Statement

We reserve all rights associated with the All texts, images, photos, audios, animations, videos, layout designs, and other intellectual properties are under legal protection. They may not be reproduced for commercial use or distribution, or be used on other sites or apps after modification.

6. Trademark Statement

mi is the trademark of Xiaomi Inc. All rights reserved. Ninebot is a registered trademark of Ninebot (Tianjin) Technology Co., Ltd., all other trademarks and trade names are those of their respective owners.

All the described functions and instructions were up to date at the time of printing this manual. However, the actual product may vary due to improved functions and design.

Manufactured for: Xiaomi Communications Co., Ltd.

Manufactured by: Ninebot (Changzhou) Tech Co., Ltd.

Address: 16F-17F, Block A, Building 3, No.18, Changwu Mid Rd, Wujin Dist., Changzhou, Jiangsu, China.

7. Product Statement

Familiarity with the scooter makes riding easier. So, please kindly note that:

1. Read the scooter user material carefully before riding the vehicle.
2. Do not allow anyone who has not read the scooter user material to use your scooter.
3. Correctly install all parts as instructed in the user manual. Improper installation may lead to loss of control, collisions, and falls. Turn off the power before installation and maintenance. To avoid accidents when riding the scooter, make sure bolts and screws are tightened. Tighten all parts properly. If the parts are too loose or too tight, it may cause vehicle damage or malfunction.
4. Do not charge the product when the socket is wet. To charge the product, insert the power cable into a correct socket (200-240 V/50-60 Hz), and keep it away from children, pets, and flammable materials.
5. Do not place the battery in an environment where the ambient temperature is higher than 50°C (122°F) or lower than -20°C (-4°F).
6. Do not use the battery if it is damaged, has a strange odor, emits smoke, or gets overheated. Keep a leaking battery away from other objects.
7. Do not try to open or dismantle the batteries and damaged supply cord because they contain hazardous materials inside. If the supply cord is damaged, contact our after-sales support department if you are in doubt.
8. Recharge the scooter in time to avoid damaging the battery. A fully-charged scooter can remain on in standby mode for about 120 to 180 days while an undercharged scooter can remain on in standby mode for about 30 to 60 days.
9. WARNING: For the purposes of recharging the battery, only use the detachable supply unit provided with this appliance. Do not use a charger from any other product. Keep a safe distance from the surrounding combustibles when charging.
10. Do not press or knock the battery and avoid serious drops or strong vibration of the battery. If these conditions occur, or liquid infiltrates into or splashes into the product, it may cause damage to the battery or circuit or short circuit. Stop using immediately and dispose of properly.
11. Ask your dealer or customer service for training materials. Familiarize yourself with the scooter before riding outdoors. The more you practice, the safer you will be when riding in a new environment. Remember the following essentials: Start with the basic exercises like going forward, turning, stopping in open places without barriers (≥ 10 m x 10 m, or 32.8 ft x 32.8 ft), and keeping your body relaxed. It is advisable for you to practice for the first time under instructions of an experienced user or a coach. When you have mastered the basic skills, practice riding through narrow areas, and then turning and stopping. After you can precisely control the vehicle in narrow spaces and on various surfaces, you can start to ride on roads. If your scooter is updated, start again with the basics.
12. Examine the scooter every time before you ride it. Ensure that there are no loose or damaged parts.

13. Look around before and during riding and braking to avoid injury, damaging the surrounding environment, or injuring others.
14. Ensure that the tire pressure is within the range specified in the parameter table. Overly high pressure will raise the risk of loss of control, collisions, and falls. Too low pressure will damage the tire.
15. Check the tire pressure at least twice a month or every time you ride long distance to avoid instability, accidents, and tire damage.
16. If the tire becomes loose, stop riding immediately and check the tire.
17. Check the tightness of the brake line regularly to avoid the risk of the brakes being out of position or malfunctioning due to loose brake lines. You bear the damage caused by improper maintenance.
18. Step on the scooter from either sides and wear professional protective gear.
19. Always wear shoes. Never ride barefoot, in high-heels or sandals when riding the scooter.
20. Do not immerse the battery or vehicle in water. Avoid heavy or lengthy exposure to rain and do not clean the vehicle with high pressure water as water may get into the charging port. If your scooter has already been exposed to rain, use a soft, dry cloth to wipe it down. Stop using the vehicle immediately and contact the after-sales service. Do not perform other operations except wiping the body, because improper care and cleaning will void the warranty.
21. Braking performance and friction between the tire and road deteriorates in wet conditions, so it is harder to control the speed and easier to lose control. Slow down and brake early when it is wet weather.
22. Recharge the battery when the low-battery icon is displayed because the scooter may not have adequate power to maintain a high-speed riding.
23. Keep vigilant at all times even if it is easy for you to ride the scooter. Do not go over obstacles or ride on rugged or wet roads, loose surfaces, or slopes.
24. Watch out for surface changes on roads and grass.
25. Be careful when turning and do not turn too fast.
26. Do not take the risk of riding on steep slopes, rugged surfaces or other surfaces that you did not encounter before.
27. Do not ride on motorways. Obey the traffic rules, let pedestrians go first, and never run a red light.
28. Respect the rights of motorcycle drivers, cyclists, pedestrians and other people.
29. Take precautions during riding and be aware of your safety, traffic and pedestrians. Avoid high traffic areas or overcrowded areas.
30. In any case, anticipate your trajectory and your speed while respecting the code of the road, the code of the sidewalk and the most vulnerable. Be prepared to respond to any of these dangers: vehicles decelerating or turning in front of or behind you; opening car doors; people crossing the road; children and pets near the road; and distractions like potholes, manhole covers, rail lines, construction, debris, and so on.
31. Ride on designated cycle tracks or the road edge if possible. Go in a direction allowed by traffic regulations or that specified by local government and laws.

32. Stop when you see a stop sign or at traffic lights. Get off slowly and watch the traffic. Please keep in mind that there is a risk of colliding with other vehicles when you are riding the scooter. Allow automobiles to go first even when you are riding on your dedicated path.
33. Do not seek thrills by holding onto other vehicles to get pulled along.
34. This vehicle is not intended for acrobatic use.
35. Do not ride in bad weather, low visibility, or after intense physical exertion.
36. Do not ride alone in remote areas. Even when you are accompanied by someone else, ensure that people know your destination and the time you expect to return.
37. Be aware of the height added by your helmet and by standing on your scooter. Be careful when you ride indoors, through doorways, or in other low-height places.
38. Do not wear loose clothing that might get trapped in the wheel.
39. Wear protective eyewear when riding to protect your eyes against dirt, dust, and insects. Use darker lenses when it is bright and clearer lenses when it is dim.
40. Do not carry passengers or children.
41. The scooter is not a medical instrument. Do not ride the scooter if you cannot get on or off the vehicle without assistance.
42. Do not ride the scooter on stairs, in elevators, or through revolving doors.
43. Do not ride the scooter in low visibility conditions.
44. Do not ride the scooter on highways unless it is allowed by law.
45. Do not divert the use of scooter, such as to transport cargo.
46. Slow down and give way to pedestrians, bicycles, and automobiles when approaching or passing through crossroads, motorways, corners, and gates.
47. Remain vigilant when you ride the scooter as you do with another means of transport. Do not ride the scooter when you are ill or under the influence of alcohol or drugs.
48. Do not use your phone or perform other tasks when riding because you need to be aware of your surroundings all the time.
49. Note that the scooter is designed for people between the ages of 16-50. Parents are advised not to allow their minor children to ride the scooter.
50. Do not make emergency stops, especially on smooth surfaces, to avoid skidding and falling.
51. The vehicle may slide if it is parked and powered on, so turn the power off when you park. Do not park the scooter in no-parking areas, such as emergency exit and fire escape.
52. In summer, store the scooter in a safe place where the temperature is below 45°C (133°F). Do not leave it under direct sunlight for an extended time.
53. In winter, store the vehicle in a safe place where the temperature is not lower than -20°C (-4°F). After storing the vehicle in sub-zero temperatures, move it to and place it in a place with room temperature for at least half an hour before charging it.
54. Do not modify the scooter.
55. Know and comply with the law in the place you ride the scooter.
56. If your scooter needs repair or test, has errors or malfunction, or if you need to replace vehicle parts, contact our after-sales support department if you are in doubt.
57. The data and parameters of the scooter vary with models, and are subject to change without notice.
58. Any load attached to the handlebar will affect the stability of the vehicle.
59. Switch off the vehicle or into a certain non-operational mode during charging.
60. The scooter shall be used only for one person.

This statement is governed by the laws of the People's Republic of China.

We shall not be liable to any customer for any claims, responsibilities or losses arising from or as a consequence of the customer's violation of the preceding provisions. Riders shall be responsible for any unforeseen or unavoidable risks during riding.

You may choose to accept the preceding provisions and start to use the product, or not to accept the preceding provisions and return the product.

You must keep the returned product and its package in a condition that does not affect resale of the product.

To resell your scooter, remember to hand this Legal Statement together to the buyer, because it is a statutory part of the vehicle.

If you have any questions, please feel free to contact us. Thank you again for choosing our products.

8. Certifications

European Union Compliance Statement
Battery recycling information for the European Union

Batteries or packaging for batteries are labeled in accordance with European Directive 2006/66/EC and amendment 2013/56/EU concerning batteries and accumulators and waste batteries and accumulators. The Directive determines the framework for the return and recycling of used batteries and accumulators as applicable throughout the European Union. This label is applied to various batteries to indicate that the battery is not to be thrown away, but rather reclaimed upon end of life per this Directive.

In accordance with the European Directive 2006/66/EC and amendment 2013/56/EU, batteries and accumulators are labeled to indicate that they are to be collected separately and recycled at end of life. The label on the battery may also include a chemical symbol for the metal concerned in the battery (Pb for lead, Hg for mercury, and Cd for cadmium). Users of batteries and accumulators must not dispose of batteries and accumulators as unsorted municipal waste, but use the collection framework available to customers for the return, recycling, and treatment of batteries and accumulators. Customer participation is important to minimize any potential effects of batteries and accumulators on the environment and human health due to the potential presence of hazardous substances.

Before placing electrical and electronic equipment (EEE) in the waste collection stream or in waste collection facilities, the end user of equipment containing ba eries and/or accumulators must remove those ba eries and accumulators for separate collection.

Waste Electrical and Electronic Equipment (WEEE) Directive

"All products bearing this symbol are waste electrical and electronic equipment (WEEE as in directive 2012/19/EU) which should not be mixed with unsorted household waste. Instead, you should protect human health and the environment by handing over your waste equipment to a designated collection point for the recycling of waste electrical and electronic equipment, appointed by the government or local authorities. Correct disposal and recycling will help prevent potential negative consequences to the environment and human health. Please contact the installer or local authorities for more information about the location as well as terms and conditions of such collection points".

Restriction of Hazardous Substances Directive (RoHS)

This Ninebot (Changzhou) Tech Co., Ltd. product, with included parts (cables, cords, and so on) meets the requirements of Directive 2011/65/EU on the restriction of the use of certain hazardous substances in electrical and electronic equipment (“RoHS recast” or “RoHS 2”).

Radio and Telecommunications Terminal Equipment Directive

Certification Experts B.V.
Amerlandseweg 7, 3621 ZC Breukelen, The Netherlands, +31(0)8 50073210

This device meets the EU requirements on the limitation of exposure of the general public to electromagnetic fields by way of health protection.

Hereby, [Ninebot (Changzhou) Tech Co., Ltd,] declares that the radio equipment type: [DDHBC11NEB], [DDHBC05NEB], [DDHBC06NEB], [DDHBC08NEB], and [DDHBC07NEB] are in compliance with Directive 2014/53/EU. The full text of the EU declaration of conformity is available at the following internet address: http://www.mi.com/global/service/support/-declaration.html.

9. Safety Warning

CAUTION
Danger! Read user manual before use.

CAUTION
Sharp Edges. Do not touch the sharp edges or corner.

CAUTION
Hot Surface! Do not touch the surface near this symbol.

CAUTION
Do not disassemble battery cover, hazardous energy inside.

10. WARRANTY NOTICE

As a Xiaomi consumer, you benefit under certain conditions from additional warranties. Xiaomi offers specific consumer warranty benefits which are in addition to, and not instead of, any legal warranties provided by your national consumer law. The duration and conditions related to the legal warranties are provided by respective local laws. For more information about the consumer warranty benefits, please refer to Xiaomi's official website https://www.mi.com/en/service/warranty/. Except as prohibited by laws or otherwise promised by Xiaomi, the after-sales services shall be limited to the country or region of the original purchase. Under the consumer warranty, to the fullest extent premised by law, Xiaomi will, at its discretion, repair, replace or refund your product. Normal wear and tear, force majeure, abuse or damage caused by the user's negligence or fault are not warranted. The contact person for the after-sale service may be any person in Xiaomi's authorized service network, Xiaomi's authorized distributors or the final vendor who sold the products to you. If in doubt please contact the relevant person as Xiaomi may identify.

The present warranties do not apply in Hong Kong and Taiwan.

Products which were not duly imported and/or were not duly manufactured by Xiaomi and/or were not duly acquired from Xiaomi or a Xiaomi's official seller are not covered by the present warranties. As per applicable law you may benefit from warranties from the non-official retailer who sold the product. Therefore, Xiaomi invites you to contact the retailer from whom you purchased the product.

11. Disclaimer

The user material is published by Xiaomi or its local affiliated company. Improvements and changes to this manual necessitated by typographical errors, inaccuracies of current information, or improvements to programs and/or equipment, may be made by Xiaomi at any time and without notice. Such changes will, however, be incorporated into new online editions of the user material (please see details at www.mi.com/global/service/userguide). All illustrations are for illustration purposes only and may not accurately depict the actual device.

Vielen Dank, dass Sie sich für unser Mi Elektroroller Serienprodukt entschieden haben. Dieses Produkt ist ein Gerät zur Freizeitbeschäftigung.

Xiaomi Inc. wünscht Ihnen, dass Sie ein sicheres Fahrgefühl genießen können.

Inhalt

1. Sicherheitshinweise ---------- 18
2. Produktübersicht ---------- 20
3. Tägliche Pflege und Wartung ---------- 21
4. Erklärung zu persönlichen Daten ---------- 24
5. Urheberrechtliche Erklärung ---------- 25
6. Markenhinweis ---------- 25
7. Produkthinweis ---------- 26
8. Zertifikationen ---------- 30
9. Sicherheitswarnung ---------- 31
10. GARANTIEERKLÄRUNG ---------- 32
11. Haftungsausschluss ---------- 32

Übersetzung des Originalhinweises

WICHTIG! Sorgfältig durchlesen und für später auftauchende Fragen aufbewahren.

Weitere Informationen zu Mi Elektroroller Serienprodukten finden Sie unter www.mi.com/global/service/userguide.

1. Sicherheitshinweise

- Dieses Fahrzeug ist ein Elektroroller mit reinem Elektroantrieb. Der Roller ist für Fahrer über 16 Jahren konzipiert. Verwenden Sie den Roller nicht, falls Sie unter eingeschränkten körperlichen, sensorischen oder mentalen Fähigkeiten leiden. Fahrer mit mangelnder Erfahrung oder Kenntnis sollten vorsichtig fahren. Kinder dürfen nicht mit dem Roller oder dessen Bestandteilen spielen und Kinder dürfen diesbezüglich keine Reinigungs- oder Instandhaltungsarbeiten durchführen. Der Gebrauch der Maschine resultiert in der Übertragung von Schwingungen, die den ganzen Körper des Fahrers durchdringen.
- Fahren Sie keinesfalls auf Straßen oder in Wohngebieten, in denen sich Fahrzeuge und Fußgänger den Weg teilen.
- Dieser Elektroroller ist ein Gerät zur Freizeitbeschäftigung. Wenn man sich damit jedoch im öffentlichen Raum bewegt, wird er als Fahrzeug betrachtet, das möglichen Risiken unterliegt. Befolgen Sie zu Ihrer eigenen Sicherheit die Anweisungen im Benutzerhandbuch sowie die Verkehrsregeln und -vorschriften vor Ort.
- Gleichzeitig sollte Ihnen bewusst sein, dass Risiken nicht vollständig vermieden werden können, da andere Verkehrsteilnehmer die Regeln verletzen und unvorsichtig fahren können; die Gefahr eines Unfalls gilt für Sie damit ebenso wie wenn Sie zu Fuß gehen oder mit dem Rad fahren. Je höher die Geschwindigkeit, desto länger der Bremsweg. Auf einer glatten Fahrbahn kann der Roller rutschen, aus dem Gleichgewicht kommen oder umkippen. Fahren Sie vorsichtig, rasen Sie nicht und halten Sie sicheren Abstand zu anderen Verkehrsteilnehmern, besonders wenn Sie in unbekannten Gebieten fahren.
- Geben Sie Fußgängern Vorrang. Erschrecken Sie Fußgänger – insbesondere Kinder – nicht, wenn Sie sie passieren. Wenn Sie sich Fußgängern von hinten nähern, klingeln Sie, um sie zu warnen, bremsen Sie Ihren Roller ab, und überholen Sie links (in Ländern mit Rechtsverkehr). Wenn Sie Fußgänger überholen, fahren Sie rechts und langsam. Wenn Sie Fußgänger überholen, fahren Sie so langsam wie möglich oder steigen Sie ab.
- Halten Sie sich insbesondere in China und in Ländern ohne entsprechende Gesetze und Vorschriften für Roller an die Sicherheitshinweise in diesem Handbuch. Xiaomi Communication Co., Ltd. ist nicht haftbar für finanzielle Verluste, körperlichen Schaden, Unfälle, Rechtsstreitigkeiten und andere Interessenkonflikte, die aus einer Handlung hervorgehen, die nicht den Benutzeranweisungen entspricht.
- Das Fahren mit hoher Geschwindigkeit oder mit einer situativ (schlechte Wetterverhältnisse, schlechte Oberflächenbedingungen oder ähnliches) unangemessenen bzw. nicht adäquaten Geschwindigkeit, kann potentiell zu einem Verlust von Stabilität oder Kontrolle führen. Befolgen Sie alle Anweisungen dieses Benutzerhandbuchs, um sämtliche Risiken zu verringern. Seien Sie bei der Montage und Entmontage des Produkts vorsichtig, da es umfallen und Verletzungen verursachen kann.
- Leihen Sie Ihren Roller keinesfalls Personen ohne Kenntnisse über dieses Fahrzeug. Wenn Sie Ihren Roller einem Freund leihen, stellen Sie vorher sicher, dass sie oder er den Roller fahren kann und eine Sicherheitsausrüstung trägt.
- Prüfen Sie den Roller vor jedem Gebrauch. Wenn Ihnen lose Teile, Batteriewarnmeldungen, platte Reifen, übermäßiger Verschleiß, ungewöhnliche Geräusche, Funktionsstörungen oder andere ungewöhnliche Umstände auffallen, stellen Sie die Fahrt ein, und holen Sie sich professionelle Hilfe.
- Parken Sie den Roller stets auf seinem Seitenständer auf einer ebenen und stabilen Oberfläche. Parken Sie den Roller stets auf seinem Seitenständer auf einer ebenen und stabilen Oberfläche. Der Roller bietet insbesondere in Bezug auf Straßengefälle in Parks, steile oder abschüssige Straßen, keine hinreichende Stabilität, um Verletzungssicherheit zu gewährleisten. Stellen Sie den Roller niemals so ab, dass die Vorderseite hangabwärts zeigt, da sich der Ständer schließen und die Maschine umkippen könnte. Überprüfen Sie die Stabilität des Rollers, sobald dieser auf seinem Ständer steht, um das Risiko auf ein Umfallen (durch Rutschen, Wind oder leichte Erschütterungen) zu vermeiden. Parken Sie den Roller nicht in stark frequentierten Bereichen, sondern vorzugsweise entlang einer Wand. Parken Sie Ihren Roller nach Möglichkeit stets auf ebenem Boden.
- Tragen Sie einen Helm sowie Ellbogen- und Knieschützer, um bei einem Sturz Verletzungen vorzubeugen. Eine schlechte Fahrweise kann zu Stürzen oder schweren Unfällen führen. Stellen Sie den Elektroroller bei Nichtverwendung nicht im Freien ab. Lesen Sie das Benutzerhandbuch durch, und fahren Sie mit dem Roller vorsichtig. Fahren Sie mit dem Elektroroller nur, wenn Sie alle Sicherheitsvorgaben verstanden und umgesetzt haben. Der Fahrer haftet für sämtliche Personen- oder Sachschäden, die aus einem Versäumnis, die Anweisungen dieses Benutzerhandbuchs zu befolgen, hervorgehen. Es wird empfohlen, das Produkt regelmäßig zu warten, um eine optimale Fahrerfahrung zu gewährleisten. Konsultieren Sie das Handbuch, um weitere Informationen zu erhalten. Bitte lesen Sie vor dem Laden des Akkus das Benutzerhandbuch durch. NICHT bei Regen oder in Pfützen fahren. Altersvorgaben für Fahrer: Ab 16 bis 50 Jahre Für Kinder unzulässig.
- Hantieren Sie nicht am Bremssystem, da dies aufgrund scharfer Kanten zu Verletzungen führen kann. Die Bremse kann während der Nutzung heiß werden. Berühren Sie sie nach der Nutzung nicht.
- Hantieren Sie nicht am Bremssystem, da dies zu Sicherheitsverletzungen führen kann.
- Damit eine unsachgemäße Verwendung vermieden wird, muss der Schubbetrieb des Scooters gestartet werden, um den Motor und den Gashebel zu aktivieren. Wenn der Scooter abgestellt wurde, funktioniert der Gashebel nicht.
- Der A-bewertete Emissionsschalldruckpegel beträgt weniger als 70 dB (A). Die vom Scooter übertragenen mechanischen Schwingungen betragen weniger als 2.5 m/s^2.Messunsicherheit: 1.5 m/s^2.
- Zubehör und sonstige zusätzliche Teile, die nicht vom Hersteller zugelassen sind, dürfen nicht verwendet werden.
- Um sicher fahren zu können, müssen Sie deutlich sehen können, was vor Ihnen liegt und gut sichtbar für andere sein.
- Halten Sie Kunststoffverpackungen von Kindern fern, es besteht Erstickungsgefahr.
- Zur Vermeidung einer unsachgemäßen Verwendung des Scooters muss das Hinterrad beim Parken mit einem Vorhängeschloss gesichert werden.
- Der Verkehr in der Stadt hat viele Hindernisse zu überwinden, wie z.B. Bordsteine oder Stufen. Es wird empfohlen, Sprünge über Hindernisse zu vermeiden. Sie sollten diese Hindernisse langsam überqueren, als wenn Sie ein Fußgänger wären. Es wird außerdem empfohlen, vom Fahrzeug abzusteigen, wenn diese Hindernisse aufgrund ihrer Form, Höhe oder Glätte eine Gefahr darstellen.
- Das Fahrzeug, einschließlich Lenkrohr und Lenkstange, Vorbau, Klappmechanismus und Hinterradbremse, darf nicht verändert oder umgebaut werden.
- Beseitigen Sie alle durch den Gebrauch verursachten scharfen Kanten.
- In jedem Fall müssen Sie auf sich selbst und andere achten.
- Wenn Sie nachts fahren, müssen Sie den Scheinwerfer einschalten und Ihre Geschwindigkeit anpassen.

Bitte vergewissern Sie sich vor der Fahrt, dass der Klappmechanismus Ihres Rollers korrekt funktioniert.

Stellen Sie vor der Fahrt sicher, dass der Akku ausreichend geladen ist. Wenn dies nicht der Fall ist, sollte der Akku geladen werden.

Steigen Sie an Orten wie Zebrastreifen, an denen Fußgänger Vorrang haben, bitte ab und schieben Sie den Roller.

WARNUNG! Verwenden Sie das Produkt niemals in der Nähe einer Wasserquelle.

WARNUNG! Sie dürfen das Produkt nicht wenden, wenn es beschädigt ist.

2. Produktübersicht

* Nur für Produkte gemäß eKFV.

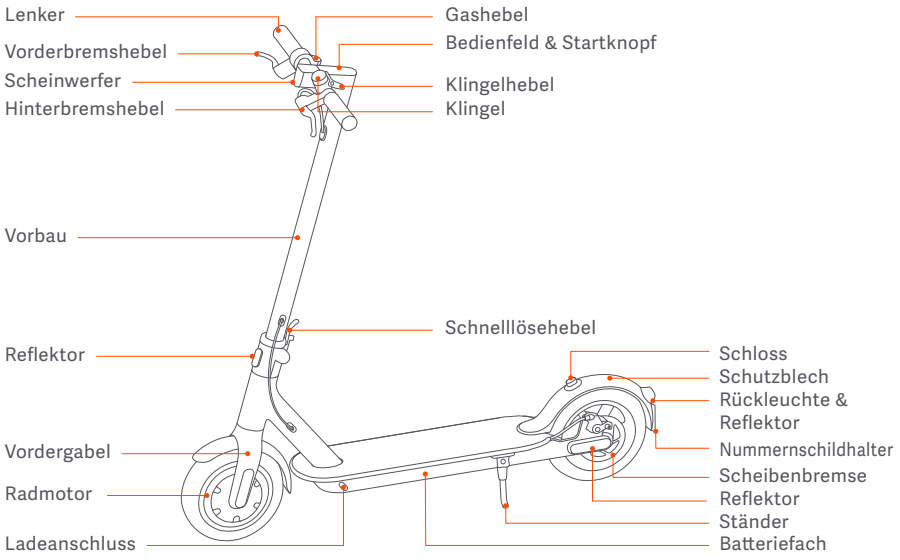

Bedienfeld & Startknopf

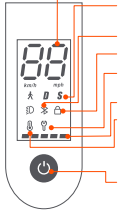

Tachometer: Geschwindigkeits- und Fehlercodeanzeige

Modi: 🚶 für Fußgänger-Modus (Gehen-Modus*): die Höchstgeschwindigkeit des Rollers beträgt 6 Stundenkilometer, und sowohl der Scheinwerfer als auch die Rückleuchte sind in diesem Modus aktiv, wenn Sie zu Fuß gehen, lässt sich der Roller leichter schieben; D für Standardmodus und S für Sportlicher Modus.

Bluetooth: Das Symbol zeigt an, dass der Roller erfolgreich mit dem mobilen Gerät verbunden wurde.

Verriegelungserinnerung: Aktivieren Sie die Verriegelung des Rollers über die App Mi Home/Xiaomi Home.

Fehlerbenachrichtigung: Leuchtet das Schraubenschlüssel-Symbols rot, ist dies ein Hinweis darauf, dass der Roller einer Reparatur bedarf. Blinkt das Schraubenschlüssel-Symbols rot, ist dies ein Hinweis auf eine Störung des Rollers.

Batteriestand: Die Batterieladung wird mit 5 Balken angezeigt, wobei jeder Balken für ca. 20 % der vollen Akkuladung steht.

Überhitzungswarnung: Erreicht der Akku eine Temperatur von mehr als 50 °C, leuchtet das Thermometersymbol. Dies führt zu einer reduzierten Beschleunigung und möglicherweise zu Ladeproblemen. Stoppen Sie umgehend die Nutzung oder das Laden des Rollers und warten Sie, bis die Temperatur des Akkus heruntergekühlt ist. Sobald sich die Temperatur des Akkus wieder im normalen Betriebstemperaturbereich befindet, kann der Roller wieder genutzt oder geladen werden.

Ein-/Ausschaltknopf: Drücken Sie den Knopf, um den Roller einzuschalten. Drücken und halten Sie den Knopf für 3 Sekunden, um den Roller auszuschalten. Wenn der Roller eingeschaltet ist, können Sie durch Betätigung des Knopfs den Scheinwerfer und die Rückleuchte ein- bzw. ausschalten, um zwischen den Betriebsmodi hin- und herzuschalten.

3. Tägliche Pflege und Wartung

Reinigung und Lagerung

Wischen Sie Flecken auf der Karosserie des Rollers mit einem feuchten Tuch ab. Lassen sich die Flecken damit nicht entfernen, verwenden Sie etwas Zahnpasta und eine Zahnbürste, und wischen Sie anschließend mit einem feuchten Tuch nach.

Hinweise: Verwenden Sie keinesfalls Alkohol, Benzin, Kerosin oder andere korrosive und flüchtige chemische Lösungsmittel, um den Roller zu reinigen; andernfalls können die Oberflächen dauerhaft geschädigt werden. Verwenden Sie keinen Hochdruckreiniger, um den Roller zu waschen. Stellen Sie bei der Reinigung sicher, dass der Roller abgeschaltet, das Ladekabel gezogen und der Gummiverschluss geschlossen ist; wenn andernfalls Wasser in den Roller eindringt, kann dies zu einem Stromschlag oder zu größeren Betriebsproblemen führen.

Wenn Sie den Roller nicht fahren, stellen Sie ihn an einem überdachten trockenen und kühlen Ort ab. Stellen Sie den Roller nicht längere Zeit im Freien ab. Übermäßige Sonneneinstrahlung sowie Überhitzen und Unterkühlen der Reifen beschleunigen deren Alterungsprozess und wirken sich nachteilig auf die Nutzungsdauer des Rollers und seines Batterie-Packs aus.

Reifenwartung

Überprüfen Sie regelmäßig den Reifendruck (mind. alle 2 – 3 Monate). Der empfohlene Reifendruck beträgt 50 psi. Das Fahren mit falschem Reifendruck vermindert die Lebensdauer und Sicherheit der Reifen.

Akkus Instandhaltung für Benutzer

Nehmen Sie den Akku nicht heraus. Das Entfernen des Akkus ist ein komplizierter Vorgang und kann den Betrieb der Maschine verändern: Sie können einen autorisierten Reparateur kontaktieren, falls das Produkt noch unter die Garantie fällt. Falls das Produkt nicht unter die Garantie fällt, können Sie einen Fachreparateur Ihrer Wahl kontaktieren. Sie können beim Kundenservice unter www.mi.com eine Liste der autorisierten Reparaturwerkstätten erfragen. Bei weiteren Fragen steht Ihnen der Kundenservice unter www.mi.com zur Seite.

Im Lieferumfang des Produkts enthaltene Ersatzreifen müssen durch einen Fachreparateur am Rad befestigt werden. Das Entfernen von Rädern ist ein komplizierter Vorgang und eine unsachgemäße Montage kann zu Instabilitäten und Fehlfunktionen führen:

- Wenden Sie sich an eine autorisierte Reparaturwerkstatt, falls das Produkt noch der Herstellergarantie unterliegt. Sie können beim Kundenservice unter www.mi.com eine Liste der autorisierten Reparaturwerkstätten erfragen.
- Falls das Produkt nicht länger der Herstellergarantie unterliegt, können Sie sich an eine beliebige spezialisierte Reparaturwerkstatt wenden.
- Bei Fragen können Sie sich an den Kundenservice von Xiaomi unter www.mi.com wenden.

1. Verwenden Sie keine Batterie-Packs anderer Modelle oder Marken, denn das stellt ein Sicherheitsrisiko dar.
2. Nehmen Sie den Roller nicht auseinander, drücken Sie ihn nicht zusammen bzw. stechen Sie nicht hinein. Berühren Sie nicht die Batteriekontakte. Demontieren oder punktieren Sie keinesfalls das Gehäuse. Tauchen Sie den Roller nicht ins Wasser, setzen Sie ihn nicht Feuer oder Temperaturen über 50 °C aus (inklusive Wärmequellen wie Herde, Heizungen usw.). Halten Sie metallene Gegenstände von den Batteriekontakten fern, da sonst Kurzschlüsse, körperliche Verletzungen oder sogar Tod die Folge sein können.
3. Dringt Wasser in die Batterie ein, kann dies einen internen Kurzschluss, Brand oder sogar eine Explosion verursachen. Sollten Sie den Verdacht haben, dass Wasser in die Batterie eingedrungen sein könnte, nehmen Sie diese sofort außer Betrieb und übergeben Sie sie dem Kundenservice zur Inspektion.
4. Verwenden Sie nur den Original-Ladeadapter, um möglichen Schaden bzw. einen Brand zu vermeiden.

5. Die falsche Entsorgung verbrauchter Batterien kann zu schweren Umweltschäden führen. Beachten Sie die Vorschriften an Ihrem Standort, wenn Sie das Batterie-Pack entsorgen. Entsorgen Sie das Batterie-Pack zum Schutz der Umwelt fachgerecht.
6. Laden Sie die Batterien nach dem Gebrauch vollständig auf, um ihre Lebensdauer zu verlängern.

Setzen Sie die Batterie keinen Temperaturen über 50 °C oder unter -20 °C aus (lassen Sie den Roller beispielsweise nicht längere Zeit direkt in der Sonne stehen bzw. lassen Sie die Batterie beispielsweise nicht in einem Auto liegen, das in der Sonne steht.) Werfen Sie das Batterie-Pack nicht ins Feuer; andernfalls kann die Batterie versagen, überhitzen oder einen weiteren Brand entfachen. Wenn der Roller länger als 30 Tage nicht gefahren wird, laden Sie die Batterie vollständig auf und stellen Sie das Fahrzeug an einem trockenen und kühlen Ort ab. Laden Sie die Batterie alle 60 Tage neu auf, um sie vor Beschädigungen zu schützen, die nicht mehr von der Garantie abgedeckt sind.
Der Roller darf ausschließlich mit Original-Akkus verwendet werden und das Laden des Rollers darf ausschließlich mit dem im Lieferumfang des Rollers enthaltenen Original-Ladeadapter (oder einem sonstigen herstellerseitig als kompatibel zugelassenen Akkumodell oder Ladeadaptermodell) durchgeführt werden.
Laden Sie die Batterie vor jedem Gebrauch auf, um ihre Nutzungsdauer zu maximieren. Das Batterie-Pack erbringt eine höhere Leistung bei normalen Temperaturen; unter 0 °C sinkt die Leistung. Ab -20 °C ist die Reichweite beispielsweise nur noch halb so groß oder kleiner als bei Normaltemperatur. Sobald die Temperatur ansteigt, wird wieder die gewohnte Reichweite erreicht. Weitere Informationen finden Sie in der Mi Home-/Xiaomi Home-App.
Das externe flexible Kabel dieses Transformators kann nicht ausgetauscht werden; falls das Kabel beschädigt wird, muss der Transformator entsorgt und durch einen neuen ersetzt werden. Bei Fragen können Sie sich an den Kundenservice von Xiaomi unter www.mi.com wenden.
Hinweis: Ein voll aufgeladener roller kann zwischen 120 und 180 Tagen gefahren werden. Der eingebaute intelligente Chip protokolliert die Lade- und Entladevorgänge. Der durch ein längeres Nichtladen erzeugte Schaden ist irreversibel und nicht mehr von der Garantie gedeckt. Sobald Schaden entstanden ist, kann das Batterie-Pack nicht mehr aufgeladen werden (Laien ist die Zerlegung des Batterie-Packs untersagt, da es zu einem Stromschlag, Kurzschluss oder größeren Sicherheitsunfällen kommen kann).
IIm Falle eines Unfalls, einer Blockierung oder einer Panne versuchen Sie nicht, den Roller selbst zu reparieren. und bitte kontaktieren Sie einen autorisierten Reparateur, falls das Produkt noch unter die Garantie fällt. Falls das Produkt nicht mehr unter die Garantie fällt, können Sie einen Fachreparateur Ihrer Wahl kontaktieren. Sie können beim Kundenservice unter www.mi.com eine Liste der autorisierten Reparaturwerkstätten erfragen. Bitte wenden Sie sich bei Fragen an den Kundenservice von Xiaomi unter www.mi.com wenden.
Es wurden Anstrengungen unternommen, um die Formulierung für Fahrer verständlicher zu machen. Wir empfehlen Fahrern, sich an einen autorisierten Reparateur bzw. Fachreparateur oder an den Kundenservice von Xiaomi zu wenden, falls eine Handlung zu kompliziert erscheint.

WARNUNG! Wie jedes mechanische Teil wird dieses Fahrzeug hohen Belastungen ausgesetzt und unterliegt Verschleiß.
Die verschiedenen Materialien und Komponenten können unterschiedlich auf Verschleiß oder Materialermüdung reagieren. Wenn die erwartete Betriebsdauer einer Komponente überschritten ist, kann diese plötzlich brechen und somit den Benutzer einem Verletzungsrisiko aussetzen. Risse, Kratzer und Versetzungen in den Bereichen, die hohen Belastungen ausgesetzt sind, weisen darauf hin, dass die Komponente das Ende ihrer Betriebsdauer erreicht hat. Bitte kontaktieren Sie in diesem Fall einen autorisierten oder spezialisierten Reparaturservice oder den Kundendienst von Xiaomi.

Anpassen der Lenkstange

Bevor Sie Einstellungen vornehmen, stellen Sie sicher, dass der Roller ausgeschaltet ist und nicht lädt.

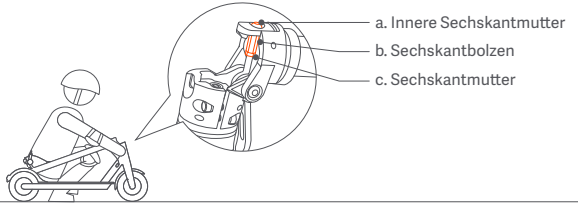

Nach längerem Gebrauch des Rollers können sich Schrauben lösen, was den Lenkervorbau instabil macht. Wenn Sie bemerken, dass der Lenkervorbau wacklig wird, befolgen Sie die unten stehenden Schritte.

Werkzeuge:

I: Schraubenschlüssel 8 – 10 mm

II: 4-mm-Inbusschlüssel

Hinweis: Diese Werkzeuge müssen vom Benutzer bereitgehalten werden.

Schritte:

1. Wenn der Roller eingeklappt ist, verwenden Sie Werkzeug I, um „c" zu lösen (im Uhrzeigersinn).
2. Verwenden Sie Werkzeug I, um „b" zu lösen (im Uhrzeigersinn).
3. Verwenden Sie Werkzeug II, um „a" in die richtige Position zu stellen (im Uhrzeigersinn), und Werkzeug I, um „b" festzudrehen (gegen den Uhrzeigersinn).
4. Klappen Sie den Lenkervorbau hoch, schließen Sie den Schnelllösehebel und drehen Sie den Lenkervorbau im Uhrzeigersinn, um den Sicherheitshaken zu schließen.
5. Schütteln Sie den Lenkervorbau, um zu prüfen, ob das Problem beseitigt ist.

Falls nicht, wiederholen Sie die Schritte 2 und 3.

Falls ja, fahren Sie mit Schritt 6 fort.

6. Klappen Sie den Roller wieder ein und verwenden Sie Werkzeug I, um „c" festzudrehen (gegen den Uhrzeigersinn).

* Schritt 6 ist obligatorisch.

4. Erklärung zu persönlichen Daten

1. Umfang von persönlichen Daten

Wenn Sie sich für die Mi Home/Xiaomi Home App (die App) registrieren, stimmen Sie der Erfassung folgender persönlicher Daten zu: Name, Geschlecht, Alter, Geburtsdatum, Identifikations-Nummer, Adresse, Kontaktinformationen, Hobbys, Beruf, Notfallkontakt, Kontoinformationen und Informationen über Zeit und Ort der Nutzung unserer Dienstleistungen. Sie stellen die oben genannten Daten freiwillig zur Verfügung.

2. Erfassung und Verarbeitung persönlicher Daten

Das hauptsächliche Ziel der Erfassung Ihrer persönlichen Daten über die App ist es, Ihnen bessere Produkte und Dienstleistungen zur Optimierung Ihrer Benutzererfahrung anbieten zu können. Die spezifischen Methoden und Kanäle zur Erfassung beinhalten, aber beschränken sich nicht auf:

(1) Mitgliedschaft (Registrierung);

(2) Fragebogen;

(3) After-Sales-Tracking und Gegenbesuche;

(4) Einholung von Kommentaren oder Vorschlägen in Bezug auf Produkte oder Dienstleistungen;

(5) Organisation von Veranstaltungen und Einladen von Teilnehmern.

Sie haben das Recht, die Bereitstellung Ihrer persönlichen Daten zu verweigern. Falls Sie die Bereitstellung bestimmter persönlicher Daten verweigern, kann es jedoch dazu kommen, dass Sie von uns angebotene Produkte oder Dienstleistungen nicht nutzen können oder die Nutzung solcher Produkte oder Dienstleistungen beeinträchtigt ist.

3. Nutzung und Weitergabe von persönlichen Daten

(1) Sie stimmen der Nutzung und Weitergabe (einschließlich der Erfassung und Verarbeitung) Ihrer persönlichen Daten auf folgende Weisen zu: Nutzung durch uns (einschließlich unserer Zweigstellen); durch uns erfolgte Weitergabe an unsere Tochtergesellschaften zu deren Nutzung; durch uns und unsere Tochtergesellschaften erfolgte Weitergabe, im Rahmen Ihres normalen Geschäftsumfangs, an deren jeweilige Rechtsnachfolger oder Nachfolger, Rechts- und Finanzberater, externe Lieferanten und Vertreter zu deren Nutzung.

(2) Wir und unsere Tochtergesellschaften sind befugt, Ihnen Informationen zu Produkten, Dienstleistungen und Aktivitäten zu schicken. Sie stimmen dem Erhalt der zuvor genannten Informationen zu.

(3) Wir sind befugt Ihre persönlichen Daten an eine andere Drittpartei weiterzugeben, die nicht einer der zuvor genannten Parteien entspricht, wenn einer der folgenden Umstände gegeben ist oder die Weitergabe zu einem der folgenden Zwecke erfolgt:

- entsprechend Ihrer speziellen Genehmigung;
- zur Einhaltung zwingender Anforderungen von Gesetzen oder Regierungsbehörden (einschließlich gerichtlicher Behörden);
- zur Durchführung anwendbarer Klauseln für Dienstleistungen (einschließlich Untersuchungen über mögliche Verstöße);
- um Probleme hinsichtlich Betrug, Sicherheit oder Technologie zu identifizieren, vorzubeugen oder zu behandeln;
- in einem per Gesetz vorgeschriebenen oder erlaubtem Umfang, um Rechte, Interessen, Eigentum oder Sicherheit der Nutzer oder die Öffentlichkeit vor Schäden zu schützen; oder
- zur Weitergabe an und Nutzung durch Ihren Notfallkontakt in einem Notfall.

(4) Die persönlichen Daten können mithilfe elektrischer Mittel übertragen und gespeichert werden. Die Empfänger und/oder Nutzer der zuvor genannten Daten und ihre Server können sich innerhalb oder außerhalb Chinas befinden.

(5) Wir gewährleisten den Schutz Ihrer persönlichen Daten Wir werden Sicherheitstechnologien anwenden und Verfahren und andere Maßnahmen durchführen, um Ihre persönlichen Daten vor unberechtigtem Zugriff, unbefugter Nutzung oder Durchsickern zu schützen. Wir werden auch die hier erwähnten Empfänger und Nutzer dazu auffordern, sich dem Datenschutz zu verpflichten und Ihre persönlichen Daten vertraulich zu behandeln.

(6) Sie stimmen zu, die hier erwähnten Empfänger und/oder Nutzer der persönlichen Daten von allen Ansprüchen, Verpflichtungen oder Verlusten freizuhalten, die in Bezug auf die Datenweitergabe und -nutzung im Rahmen der hier enthaltenen Klauseln entstehen oder entstehen könnten, außer solche Ansprüche, Verpflichtungen und Verluste wurden direkt durch vorsätzliches oder fahrlässiges Verschulden seitens der Empfänger und/oder Nutzer verursacht.

(7) Wir heben Ihre persönlichen Daten nicht länger als über den zum Erreichen des Ziels der Datenerfassung benötigten Zeitraum auf oder länger als in geltenden Verträgen oder Gesetzen festgelegten Zeiträumen.

(8) Ausführliche Informationen über das Sammeln, Speichern und die Nutzung von Benutzerdaten finden Sie in der Datenschutzrichtlinie von Xiaomi Inc. auf www.miui.com/res/doc/privacy/cn.html.

5. Urheberrechtliche Erklärung

Wir behalten uns alle Rechte im Zusammenhang mit allen Texten, Abbildungen, Fotos, Audioaufnahmen, Animationen, Videos, Layout-Entwürfen und anderem geistigen Eigentum, das rechtlich abgesichert ist, vor. Sie dürfen nicht zur gewerblichen Nutzung oder Verbreitung vervielfältigt oder nach ihrer Modifizierung auf anderen Seiten oder in anderen Applikationen verwendet werden.

6. Markenhinweis

mi ist eine eingetragene Handelsmarke der Xiaomi Inc. Alle Rechte vorbehalten. Ninebot ist eine eingetragene Handelsmarke der Ninebot(Tianjin) Technology Co., Ltd.; alle weiteren Handelsmarken und Handelsnamen gehören den entsprechenden Eigentümern.

Alle beschriebenen Funktionen und Anweisungen waren zum Zeitpunkt des Drucks dieses Handbuchs auf dem neuesten Stand. Durch verbesserte Funktionen und optimiertes Design kann das aktuelle Produkt jedoch von diesem Handbuch abweichen.

Hergestellt für: Xiaomi Communications Co., Ltd.

Hersteller: Ninebot (Changzhou) Tech Co., Ltd.

Adresse: 16F-17F, Block A, Building 3, No.18, Changwu Mid Rd, Wujin Dist., Changzhou, Jiangsu, China.

7. Produkthinweis

Sobald Sie mit dem Roller vertrauter sind, wird das Fahren einfacher. Bitte beachten Sie also folgende Hinweise:

1. Lesen Sie das Benutzerhandbuch des Roller sorgfältig durch, bevor Sie das Fahrzeug in Gebrauch nehmen.
2. Erlauben Sie nicht, dass jemand Ihren Roller verwendet, ohne zuvor das Benutzerhandbuch gelesen zu haben.
3. Alle Teile des Roller müssen wie im Benutzerhandbuch beschrieben eingebaut werden. Ein unsachgemäßer Einbau kann zu Kontrollverlust, Kollisionen und Stürzen führen. Schalten Sie das Gerät vor dem Einbau und der Wartung ab.Um Unfälle beim Rollerfahren zu vermeiden, stellen Sie sicher, dass alle Bolzen und Schrauben festgezogen sind.Ziehen Sie alle Bauteile ordnungsgemäß an. Wenn die Teile zu lose oder zu fest sind, kann es zu Schäden oder Fehlfunktionen des Fahrzeugs kommen.
4. Laden Sie das Produkt nicht, wenn die Steckdose feucht ist. Um das Produkt aufzuladen, schließen Sie das Stromkabel an eine geeignete Steckdose an (200 - 240 V/50 - 60 Hz) und halten Sie es von Kindern, Haustieren und entflammbaren Materialien fern.
5. Platzieren Sie die Batterie nicht an einem Ort, an dem die Raumtemperatur über 50 °C (122 °F) oder unter -20 °C (-4 °F) liegt.
6. Benutzen Sie die Batterie nicht, wenn sie beschädigt ist, eigenartig riecht, Rauch austritt oder sie überhitzt ist. Halten Sie eine auslaufende Batterie fern von anderen Gegenständen.
7. Versuchen Sie nicht, die Batterien zu öffnen oder zu zerlegen, da sie gefährliche Schadstoffe enthalten. Wenn das Netzkabel beschädigt ist, wenden Sie sich bitte an unseren Kundendienst.
8. Laden Sie den Roller rechtzeitig auf, um Schäden an der Batterie zu vermeiden. Ein voll aufgeladener Roller kann zwischen 120 und 180 Tage im Standby-Modus verbleiben, während ein nicht vollständig aufgeladener Roller nur ca. 30 bis 60 Tage im Standby-Modus verbleiben kann.
9. **WARNUNG:** Zum Aufladen des Akkus darf ausschließlich das im Lieferumfang dieses Geräts enthaltene abnehmbare Netzteil verwendet werden. Verwenden Sie kein Ladegerät eines anderen Produkts. Halten Sie beim Laden einen Sicherheitsabstand zu brennbaren Materialien ein.
10. Drücken oder stoßen Sie die Batterie nicht und vermeiden Sie das Herunterfallen oder starke Vibrationen der Batterie. Sollte eines dieser Dinge auftreten oder Flüssigkeit in das Produkt eindringen, kann dies zu Schäden an der Batterie oder am Stromkreis und zu einem Kurzschluss führen. Hören Sie sofort mit der Verwendung auf und entsorgen Sie sie ordnungsgemäß.
11. Fragen Sie Ihren Händler oder den Kundendienst nach Schulungsmaterial. Machen Sie sich mit der Bedienung des Roller vertraut, bevor Sie ihn draußen benutzen. Je mehr Sie üben, desto sicherer werden Sie in einer neuen Umgebung fahren. Bedenken Sie dabei die folgenden wesentlichen Punkte: Beginnen Sie mit den grundlegenden Übungen wie vorwärts fahren, abbiegen, an offenen Orten ohne Hindernisse anhalten (≥ 10 m x 10 m, oder 32,8 ft x 32,8 ft). Behalten Sie dabei eine entspannte Körperhaltung. Beim ersten Gebrauch ist es empfehlenswert, unter Anleitung eines erfahrenen Fahrers oder eines Trainers zu üben. Sobald Sie die Grundfertigkeiten gemeistert haben, können Sie zum Fahren, Abbiegen und Anhalten in engen Bereichen übergehen. Wenn Sie das Fahrzeug in engen Bereichen und auf verschiedenen Oberflächen gezielt steuern können, können Sie mit dem Fahren auf Straßen beginnen. Wenn Ihr Roller aktualisiert wurde, fangen Sie wieder mit den Grundlagen an.
12. Prüfen Sie den Roller jedes Mal, bevor Sie ihn in Gebrauch nehmen. Stellen Sie sicher, dass keine Teile lose oder beschädigt sind.
13. Sehen Sie sich um, bevor und während Sie fahren und bremsen, um Verletzungen, Beschädigungen der umliegenden Umwelt oder Personenschäden vorzubeugen.
14. Stellen Sie sicher, dass der Reifendruck sich zwischen den in der Parametertabelle angegebenen Werten befindet. Ein zu hoher Reifendruck erhöht das Risiko von Kontrollverlust, Kollisionen und Stürzen. Ein zu niedriger Reifendruck kann zu Schäden am Reifen führen.
15. Überprüfen Sie den Reifendruck mindestens zweimal im Monat oder jedes Mal nach einer langen Fahrt, um Instabilität, Unfälle und Reifenschäden zu vermeiden.
16. Halten Sie sofort an, wenn der Reifen Luft verliert, und überprüfen Sie ihn.
17. Überprüfen Sie regelmäßig den festen Sitz der Bremsleitung, um zu vermeiden, dass die Bremsen durch lose Bremsleitungen verstellt werden oder nicht funktionieren. Sie sind für Schäden verantwortlich, die durch unsachgemäße Wartung entstehen.
18. Sie können von beiden Seiten auf den Roller steigen. Tragen Sie geeignete Schutzausrüstung.
19. Tragen Sie während des Fahrens mit dem Roller keine Schuhe mit hohen Absätzen.
20. Die Batterien oder das Fahrzeug dürfen nicht in Wasser getaucht werden. Das Fahrzeug darf keinen starken oder langanhaltenden Regenfällen ausgesetzt werden und nicht mit Hochdruckwasser gereinigt werden, da Wasser in den Ladeanschluss gelangen könnte. Falls Ihr Roller Regen ausgesetzt wurde, wischen Sie ihn mit einem weichen, trockenen Tuch ab. Nehmen Sie das Fahrzeug nicht weiter in Gebrauch und kontaktieren Sie den Kundenservice. Führen Sie keine anderen Maßnahmen außer dem Abwischen des Geräts durch, da unsachgemäße Behandlung und Reinigung zum Verfallen Ihrer Garantieansprüche führt.
21. Die Bremsleistung und Reibung zwischen dem Reifen und der Straße verschlechtern sich bei nassen Bedingungen, sodass es schwieriger ist, die Geschwindigkeit zu kontrollieren, und ein Kontrollverlust wahrscheinlicher ist. Fahren Sie bei Regen langsamer und bremsen Sie frühzeitig.
22. Laden Sie die Batterie wieder auf, wenn das Batterie-Symbol auf dem Display erscheint, da der Roller eventuell nicht mehr über ausreichend Leistung verfügt, um eine hohe Geschwindigkeit aufrechtzuerhalten.
23. Seien Sie jederzeit wachsam, auch wenn es für Sie einfach ist, den Roller zu fahren. Fahren Sie nicht über Hindernisse oder auf unebenen oder nassen Straßen, losem Untergrund oder starken Gefällen.
24. Achten Sie auf Veränderungen der Oberfläche von Straßen und Rasenflächen.
25. Biegen Sie vorsichtig und nicht zu schnell ab.
26. Fahren Sie nicht auf steilen Neigungen, unebenen Oberflächen oder jeglichen anderen Oberflächen, die Sie nicht kennen.
27. Fahren Sie nicht auf Schnellstraßen. Halten Sie sich an die Verkehrsvorschriften, lassen Sie Fußgänger vor und fahren Sie niemals über Rot.
28. Beachten Sie die Rechte von Motorradfahrern, Fahrradfahrern, Fußgängern und anderen Verkehrsteilnehmern.
29. Treffen Sie während des Fahrens Vorsichtsmaßnahmen und achten Sie auf Ihre Sicherheit, den Verkehr und Fußgänger. Vermeiden Sie Bereiche mit dichtem Verkehr oder vielen Menschen.
30. Sie müssen stets auf Ihren Fahrweg und Ihre Geschwindigkeit achten, die für den Straßenverkehr und die auf dem Gehsteig geltenden Regeln befolgen und besondere Rücksicht auf ältere Personen, Kinder und Behinderte nehmen.

Bedenken Sie, dass Sie eventuell auf folgende Gefahrenquellen reagieren müssen: abbremsende oder abbiegende Fahrzeuge vor oder hinter Ihnen, sich öffnende Fahrzeugtüren, Personen, die die Fahrbahn überqueren, Kinder und Tiere in der Nähe der Fahrbahn und Ablenkungen wie Schlaglöcher, Schachtabdeckungen, Schienen, Baustellen, Geröll usw.

31. Fahren Sie wenn möglich auf gekennzeichneten Fahrradwegen oder am Straßenrand. Fahren Sie in der Richtung, die von den Verkehrsvorschriften oder regionalen Regierungen und Gesetzen vorgegeben ist.
32. Halten Sie an Stoppschildern oder Ampeln an. Steigen Sie langsam ab und beachten Sie dabei den Verkehr. Bitte beachten Sie, dass ein Kollisionsrisiko mit anderen Fahrzeugen besteht, wenn Sie den roller benutzen. Gewähren Sie Autos Vorfahrt, selbst wenn Sie auf dem vorgeschriebenen Fahrweg fahren.
33. Halten Sie sich nicht an anderen Fahrzeugen fest, um mitgezogen zu werden.
34. Führen Sie keine Kunststücke während des Fahrens durch.
35. Fahren Sie nicht bei schlechtem Wetter, schlechten Sichtverhältnissen oder nach extremer körperlicher Anstrengung.
36. Fahren Sie nicht alleine durch abgelegene Gegenden. Selbst wenn Sie von einer anderen Person begleitet werden, sollten Sie sicherstellen, dass jemand Ihren Zielort und die geplante Zeit Ihrer Rückkehr kennt.
37. Beachten Sie die zusätzliche Höhe durch Ihren Helm und Ihre aufrechte Position auf dem Roller. Seien Sie vorsichtig, wenn Sie innerhalb von Gebäuden, durch Türen oder an anderen Orten mit niedrigen Decken fahren.
38. Tragen Sie keine lose Kleidung, die in die Räder gelangen könnte.
39. Tragen Sie beim Fahren eine Schutzbrille, um Ihre Augen vor Schmutz, Staub und Insekten zu schützen. Benutzen Sie bei guten Lichtverhältnissen dunklere Brillengläser und bei schlechteren Lichtverhältnissen helle Brillengläser.
40. Befördern Sie keine Mitfahrer oder Kinder.
41. Der Roller ist kein medizinisches Gerät. Fahren Sie nicht mit dem Roller, wenn Sie beim Auf- oder Absteigen Hilfe benötigen.
42. Fahren Sie den Roller nicht auf Treppen, in Aufzügen oder durch Drehtüren.
43. Fahren Sie den Roller nicht bei schlechten Sichtverhältnissen.
44. Fahren Sie mit dem Roller nicht auf Schnellstraßen, außer es ist gesetzlich erlaubt.
45. Sie dürfen den Roller nicht zweckentfremden, zum Beispiel für den Transport von Gütern.
46. Fahren Sie an Kreuzungen, Schnellstraßen, Ecken und Toren langsamer und lassen Fußgängern, Fahrradfahrern und Autos Vorfahrt.
47. Bleiben Sie beim Fahren des Roller aufmerksam, so wie Sie es bei jedem anderen Transportmittel machen würden. Fahren Sie nicht mit dem Roller, wenn Sie krank sind oder unter dem Einfluss von Alkohol oder Drogen stehen.
48. Benutzen Sie während des Fahrens nicht Ihr Handy und führen Sie keine andere Tätigkeiten durch, da Sie zu jeder Zeit auf Ihre Umgebung achten müssen.
49. Bitte beachten Sie, dass der Roller für Personen zwischen 16 und 50 Jahren konzipiert ist. Eltern wird empfohlen, ihren minderjährigen Kindern das Fahren mit dem Roller nicht zu erlauben.
50. Vermeiden Sie Vollbremsungen, vor allem auf glatten Oberflächen, um nicht auszurutschen und zu stürzen.
51. Das Fahrzeug kann wegrutschen, wenn es geparkt und eingeschaltet ist, also schalten Sie den Roller nach dem Parken immer aus.
52. Bewahren Sie den Roller im Sommer an einem sicheren Ort bei einer Temperatur unter 45 °C (133 °F) auf. Er sollte nicht über längere Zeit direkter Sonneneinstrahlung ausgesetzt sein.

53. Bewahren Sie das Fahrzeug im Winter an einem sicheren Ort bei einer Temperatur über -20 °C (-4 °F) auf. Falls das Fahrzeug bei Minustemperaturen aufbewahrt wurde, bringen Sie ihn an einen Ort mit Raumtemperatur und lassen Sie ihn dort für mindestens eine halbe Stunde stehen, bevor Sie ihn aufladen.
54. Rüsten Sie den Roller nicht um.
55. Informieren Sie sich über die Gesetze, die an dem Ort gelten, an dem Sie den Roller benutzen, und halten Sie diese ein.
56. Versuchen Sie den Einsatz von Nicht-Standardkomponenten als Ersatzteile zu vermeiden, auch wenn diese von bestimmten öffentlichen Sektoren zugelassen wurden, da keine Garantie gegeben ist, dass sie sicher sind. Kontaktieren Sie bei Fragen unseren Kundendienst.
57. Die Daten und Parameter des Roller sind je nach Modell unterschiedlich und können ohne Ankündigung geändert werden.
58. Jede am Lenker angebrachte Last beeinträchtigt die Stabilität des Fahrzeugs.
59. Schalten Sie das Fahrzeug während des Ladevorgangs aus oder in einen bestimmten Nichtbetriebsmodus.
60. Dieser Roller darf nur von einer Person benutzt werden.

Diese Erklärung unterliegt den Gesetzen der Volksrepublik China.

Wir übernehmen dem Kunden gegenüber keine Haftung für etwaige Ansprüche, Pflichten oder Verluste, die aufgrund von oder infolge einer Verletzung der vorstehenden Bestimmungen durch den Kunden entstanden sind. Der Fahrer ist für jegliche Art von unvorhergesehenem oder unvermeidbarem Risiko während des Fahrens verantwortlich.

Sie können die vorstehenden Bestimmungen akzeptieren und das Produkt in Gebrauch nehmen oder das Produkt zurückgeben, falls Sie nicht mit den vorstehenden Bestimmungen einverstanden sind.

Dafür müssen Sie das zurückzugebende Produkt und seine Verpackung in einem Zustand halten, der den Wiederverkauf des Produkts nicht beeinträchtigt.

Wenn Sie den Roller weiterverkaufen, denken Sie daran, diese rechtlichen Hinweise an den Käufer zu übergeben, da sie ein gesetzlicher Bestandteil des Fahrzeugs sind.

Bitte kontaktieren Sie uns, wenn Sie weitere Fragen haben. Vielen Dank, dass Sie sich für unser Produkt entschieden haben.

8. Zertifikationen

EU-Konformitätserklärung

Batterie-Recyclinginformationen für die Europäische Union

Batterien und ihre Verpackungen sind gemäß der EU-Richtlinie 2006/66/EG über Batterien und Akkumulatoren sowie Altbatterien und Altakkumulatoren gekennzeichnet. Die Richtlinie bestimmt das in der gesamten EU gültige System für die Rückgabe und das Recycling von gebrauchten Batterien und Akkumulatoren. Dieses Kennzeichen findet sich auf verschiedenen Batterien und gibt an, dass die

Batterie nicht entsorgt, sondern gemäß dieser Richtlinie wiederverwertet werden muss.

Batterien und Akkumulatoren sind gemäß EU-Richtlinie 2006/66/EG mit einer Kennzeichnung versehen, die sie nach Ablauf Ihrer Nutzungsdauer für die getrennte Sammlung und Wiederverwertung vorsehen. Das Kennzeichen auf der Batterie kann auch ein chemisches Zeichen für das in der Batterie enthaltene Metall (Pb für Blei, Hg für Quecksilber und Cd für Cadmium) aufweisen. Die Nutzer von Batterien und Akkumulatoren müssen diese gemäß dem verfügbaren Sammelsystem für Rückgabe, Recycling und Wiederaufbereitung von Batterien und Akkumulatoren getrennt entsorgen. Die Mitwirkung der Kunden spielt für die Eingrenzung der möglichen Auswirkungen von Batterien und Akkumulatoren auf Umwelt und Gesundheit durch die potenziell enthaltenen gefährlichen Substanzen eine wesentliche Rolle.

Bevor Elektro- und Elektronikgeräte (EEE) in den Entsorgungskreislauf oder in Abfallsammelanlagen gelangen, muss der Endverbraucher von Geräten, die Batterien und/oder Akkumulatoren enthalten, diese Batterien und Akkumulatoren zur getrennten Sammlung entfernen.

Richtlinie über Elektro- und Elektronik-Altgeräte (WEEE)

„Alle mit diesem Symbol gekennzeichneten Produkte sind Elektroschrott und Elektrogeräte (WEEE entsprechend EU-Richtlinie 2012/19/EU) und dürfen nicht mit unsortiertem Haushaltsmüll vermischt werden. Schützen Sie stattdessen Ihre Mitmenschen und die Umwelt, indem Sie Ihre zu entsorgenden Geräte an eine dafür vorgesehene, von der Regierung oder einer lokalen Behörde eingerichtete Sammelstelle zum Recycling von Elektro- und Elektronik-Altgeräten bringen. Eine ordnungsgemäße Entsorgung und Recycling helfen, negative Auswirkungen auf die Gesundheit von Umwelt und Menschen zu vermeiden. Wenden Sie sich bitte an den Installateur oder lokale Behörden, um Informationen zum Standort und den allgemeinen Geschäftsbedingungen solcher Sammelstellen zu erhalten."

RoHS-Richtlinie

Diese Produkt von Ninebot (Changzhou) Tech Co., Ltd. und die zugehörigen Teile (Kabel, Stromkabel usw.) erfüllen die Anforderungen von Richtlinie 2011/65/EU zur Beschränkung der Verwendung bestimmter gefährlicher Stoffe in Elektro- und Elektronikgeräten („RoHS recast" bzw. „RoHS 2").

Radio and Telecommunications Terminal Equipment Directive

Certification Experts B.V.
Amerlandseweg 7, 3621 ZC Breukelen, Niederlande, +31(0)8 50073210

Dieses Gerät erfüllt die EU-Anforderungen zur Begrenzung der Exposition der Bevölkerung gegenüber elektromagnetischen Feldern.
Hiermit erklärt [Ninebot (Changzhou) Tech Co., Ltd.], dass die Funkgeräte der Typen: [DDHBC11NEB], [DDHBC05NEB], [DDHBC06NEB], [DDHBC08NEB] und [DDHBC07NEB] der Richtlinie 2014/53/EU entsprechen.Der vollständige Wortlaut der EU-Konformitätserklärung ist unter der folgender Internetadresse abrufbar: http://www.mi.com/global/service/support/declaration.html.

9. Sicherheitswarnung

ACHTUNG

Gefahr! Lesen Sie vor der Verwendung die Bedienungsanleitung.

ACHTUNG

Scharfe Kanten. Scharfe Kanten oder Ecken nicht berühren.

ACHTUNG

Heiße Oberfläche! Die Oberfläche neben diesem Symbol nicht berühren.

ACHTUNG

Akkugehäuse nicht abnehmen, Gefahr durch Strom im Inneren.

10. GARANTIEERKLÄRUNG

Unter bestimmten Voraussetzungen profitieren Sie als Xiaomi-Kunde von zusätzlichen Garantien. Xiaomi bietet Verbrauchern spezielle Garantieleistungen zusätzlich zur und nicht anstelle der durch das jeweilige nationale Verbraucherrecht festgelegten gesetzlichen Gewährleistung. Die gesetzlichen Gewährleistungsfristen und -bestimmungen ergeben sich aus den jeweiligen lokalen Gesetzen. Weitere Informationen zu den Garantieleistungen für Verbraucher finden Sie auf der Website von Xiaomi unter https://www.mi.com/en/service/warranty/. Sofern dies nicht gesetzlich verboten oder anderweitig von Xiaomi versprochen wurde, ist der Kundendienst auf das Land oder die Region des ursprünglichen Kaufs beschränkt. Im Rahmen der Verbrauchergarantie wird Xiaomi das Produkt, soweit gesetzlich zulässig, nach eigenem Ermessen reparieren, ersetzen oder den Kaufpreis erstatten. Normale Abnutzung, höhere Gewalt, Missbrauch oder Schäden, die durch Fahrlässigkeit oder Verschulden des Benutzers verursacht wurden, unterliegen nicht der Garantie. Der Kundendienst kann durch jede Person im autorisierten Servicenetz von Xiaomi erbracht werden, durch die autorisierten Händler von Xiaomi oder durch den Endverkäufer, der die Produkte an Sie verkauft hat. Bei Fragen Sie sich bitte an die entsprechende von Xiaomi angegebene Person.

Diese Garantieerklärung ist nicht auf Hong Kong und Taiwan anwendbar.

Produkte, die nicht ordnungsgemäß eingeführt wurden und/oder nicht ordnungsgemäß von Xiaomi hergestellt wurden und/oder nicht ordnungsgemäß von Xiaomi oder einem offiziellen Händler von Xiaomi erworben wurden, fallen nicht unter diese Garantie. Gemäß geltendem Recht können Garantieforderungen gegen Einzelhändler geltend gemacht werden, die das Produkt trotz Ermangelung gegenseitiger Vertriebsvereinbarungen in Umlauf gebracht haben. In solchen Fällen ermutigt Sie Xiaomi, den Händler zu kontaktieren, bei dem Sie das Produkt gekauft haben.

11. Haftungsausschluss

Diese Bedienungsanleitung wurde von Xiaomi oder einem lokalen verbundenen Unternehmen veröffentlicht. Verbesserungen und Änderungen dieser Bedienungsanleitung aufgrund von typografischen Fehlern, Ungenauigkeiten der vorliegenden Informationen oder Verbesserungen von Programmen oder Geräten können von Xiaomi jederzeit und ohne Ankündigung vorgenommen werden. Derartige Änderungen werden jedoch in die neuen Online-Ausgaben der Bedienungsanleitung (Details finden Sie unter www.mi.com/global/service/userguide) aufgenommen. Abbildungen dienen nur zur Illustration und geben möglicherweise nicht das exakte Aussehen des Geräts wieder.

Merci d’avoir choisi notre produit de la série Mi Electric Scooter. Cette trottinette électrique est un appareil de loisirs.

Xiaomi Inc. espère que vous profiterez d’une expérience de conduite sûre.

Table des matières

1. Consignes de sécurité ---- 34
2. Présentation du produit ---- 36
3. Soins et entretien quotidiens ---- 37
4. Déclaration concernant les informations ---- 40
5. Déclaration de droits d'auteur ---- 41
6. Déclaration au sujet de la marque commerciale ---- 41
7. Déclaration relative au produit ---- 42
8. Certifications ---- 46
9. Avertissement de sécurité ---- 47
10. GARANTIE ---- 48
11. Avis de non-responsabilité ---- 48

Traduction de l’avis original

IMPORTANT : lisez ce manuel d'utilisation attentivement et conservez-le pour référence ultérieure.

Pour en savoir plus sur les produits de la série Mi Electric Scooter, rendez-vous sur www.mi.com/global/service/userguide.

1. Consignes de sécurité

- Ce véhicule est une trottinette électrique personnelle à propulsion électrique pure. La trottinette est destinée aux utilisateurs de plus de 16 ans. N'utilisez pas la trottinette si vos capacités physiques, sensorielles ou mentales sont réduites. Les utilisateurs n'ayant aucune expérience ou connaissance en la matière devront faire de prudence lors de l'utilisation. Les enfants ne peuvent jouer avec la trottinette ou des parties de celle-ci. Le nettoyage ou l'entretien ne peut être effectué par des enfants. L'utilisation de la machine entraîne la transmission de vibrations dans l'ensemble du corps du conducteur.
- Ne conduisez pas sur les voies de circulation ou dans les zones résidentielles où les véhicules et les piétons sont tous deux autorisés.
- Cette trottinette électrique est un appareil de loisirs. Cependant, lorsque vous êtes dans un espace public, la trottinette est considérée comme un véhicule sujet à des risques potentiels. Pour votre sécurité, veuillez suivre les instructions contenues dans le manuel ainsi que les lois et réglementations locales en matière de circulation routière.
- En même temps, vous devez comprendre que vous ne pouvez pas éviter certains risques étant donné que les autres usagers peuvent enfreindre le code de la route et conduire imprudemment, sans oublier que vous êtes exposé aux accidents de la route tout comme lorsque vous marchez ou lorsque vous roulez à vélo ou à moto. Plus la vitesse est élevée, plus la distance d'arrêt est longue. La trottinette peut glisser, perdre l'équilibre, voire tomber sur une surface lisse. Soyez prudent lorsque vous conduisez, ne vous pressez pas et conservez une distance de sécurité avec les autres utilisateurs de la route, notamment lorsque vous roulez dans des endroits que vous ne connaissez pas.
- Respectez la priorité des piétons. Ne les effrayez pas lorsque vous conduisez, surtout les enfants. Lorsque vous roulez derrière des piétons, utilisez la sonnette pour les avertir et ralentissez pour qu'ils passent à gauche (valable pour les pays qui roulent à droite). Lorsque vous êtes entouré de piétons, roulez à faible vitesse sur la droite. Lorsque vous êtes entouré de piétons, maintenez la vitesse la plus faible ou descendez du véhicule.
- Rouler à grande vitesse ou à une vitesse qui n'est pas appropriée ou adéquate à la situation (mauvaises conditions météorologiques, mauvaises conditions de surface ou autres) peut entraîner une perte potentielle de stabilité ou de contrôle. Pour réduire tout risque, vous devez suivre toutes les instructions de ce manuel d'utilisation. Soyez vigilant lors du stationnement, du montage et du démontage du produit, celui-ci est susceptible de chuter et d'entraîner des blessures.
- Respectez scrupuleusement les consignes de sécurité dans le manuel, en particulier pour les pays comme la Chine et les pays qui n'ont ni lois ni réglementations pertinentes concernant les trottinettes électriques. Xiaomi Communication Co., Ltd. ne peut être tenue responsable des pertes financières, blessures physiques, accidents, différends juridiques et autres conflits d'intérêts découlant des actions qui vont à l'encontre du mode d'emploi.
- Ne prêtez pas votre trottinette à une personne qui ne sait pas l'utiliser. Lorsque vous la prêtez à vos amis, veillez à ce qu'ils sachent comment l'utiliser et portent un équipement de sécurité.
- Contrôlez la trottinette avant chaque utilisation. Si vous remarquez des pièces desserrées, des alertes de niveau de batterie faible, des pneus crevés, une usure excessive, des bruits étranges, un mauvais fonctionnement et tout autre élément anormal, arrêtez immédiatement de rouler avec la trottinette et demandez l'aide de professionnels.
- Garez toujours votre trottinette à l'aide de la béquille et sur une surface stable et plane. La trottinette doit être placée avec la béquille à contre-pente afin d'éviter tout basculement. Ne placez jamais la trottinette avec l'avant face à la pente, la béquille pourrait se refermer et faire basculer la machine. Une fois la trottinette sur sa béquille, vérifiez sa stabilité afin d'éviter tout risque de chute (par glissement, vent ou léger à-coup). Ne stationnez pas la trottinette dans un endroit passant mais privilégiez plutôt le long d'un mur. Dans la mesure du possible, choisissez toujours de stationner sa trottinette sur un sol plat.
- Portez un casque, des coudières et des genouillères en cas de chute pour éviter les blessures. Une mauvaise conduite peut provoquer des chutes ou des accidents graves. Entreposez la trottinette électrique à l'intérieur lorsqu'il n'est pas utilisé. Lire le manuel d'utilisation et conduire la trottinette électrique avec attention. Vous ne devez utiliser la trottinette électrique qu'après avoir compris et appliqué toutes les règles de sécurité. Le conducteur de la trottinette sera responsable de tout dommage ou blessure causé par le non-respect des instructions du manuel d'utilisation. Pour une meilleure expérience de conduite, il est conseillé d'effectuer l'entretien régulier du produit. Consulter le manuel d'utilisation pour obtenir plus de renseignements. Veuillez lire le manuel d'utilisation avant de charger la batterie. NE PAS rouler sous la pluie ou dans des flaques d'eau. Âge requis du conducteur : 16 à 50 ans. Non autorisé pour les enfants.
- Ne touchez pas le système de freinage, car vous pouvez vous blesser sur les bords coupants. Le frein peut devenir chaud pendant que vous l'utilisez. Ne le touchez pas après utilisation.
- Pour éviter un usage non approprié, il est nécessaire de commencer à faire rouler la trottinette pour avoir une action sur l'entrainement du moteur et activer l'accélérateur. Lorsque la trottinette est à l'arrêt, l'accélérateur ne fonctionne pas.
- Le niveau de pression acoustique d'émission pondéré A est inférieur à 70 dB (A). Les vibrations mécaniques transmises par le scooter sont inférieures à 2.5 m/s². Incertitudes liées aux mesures: 1.5 m/s².
- n'utilisez pas d'accessoires ou d'éléments supplémentaires non approuvés par le fabricant.
- Pour rouler en toute sécurité, vous devez pouvoir voir clairement ce qui se trouve en face de vous et être bien visible des autres.
- Éloignez les enfants de la couverture en plastique pour éviter tout risque de suffocation.
- Pour éviter un usage non approprié de la machine, la roue arrière de la machine doit être verrouillée par un cadenas lorsqu'elle est en stationnement.
- La circulation en ville présente de nombreux obstacles à franchir tels que des trottoirs ou des marches. Il est recommandé d'éviter les sauts d'obstacles. Il est important d'anticiper et d'adapter votre trajectoire et votre vitesse à celles d'un piéton avant de franchir ces obstacles. Il est également recommandé de descendre du véhicule lorsque ces obstacles sont trop dangereux en raison de leur forme, de leur hauteur ou de leur aspect glissant.
- Ne modifiez et ne transformez pas le véhicule, y compris le tube de direction et le manchon, la tige, le mécanisme de pliage et le frein arrière.
- Éliminez tous les bords coupants dus à l'utilisation.
- Dans tous les cas, prenez soin de vous et des autres.
- La nuit, allumez le phare avant et ralentissez.

Assurez-vous que le mécanisme de pliage fonctionne avant de rouler.

Assurez-vous que la batterie est suffisamment chargée avant de rouler. Dans le cas contraire, rechargez-la.

Lorsque vous traversez des zones réservées aux seuls piétons, comme les passages pour piétons, descendez et marchez à côté de la trottinette.

AVERTISSEMENT ! N'utilisez jamais ce produit à proximité d'une source d'eau.

AVERTISSEMENT ! Arrêtez d'utiliser le produit lorsqu'il est endommagé.

2. Présentation du produit

* Pour les produits respectant la directive eKFV uniquement.

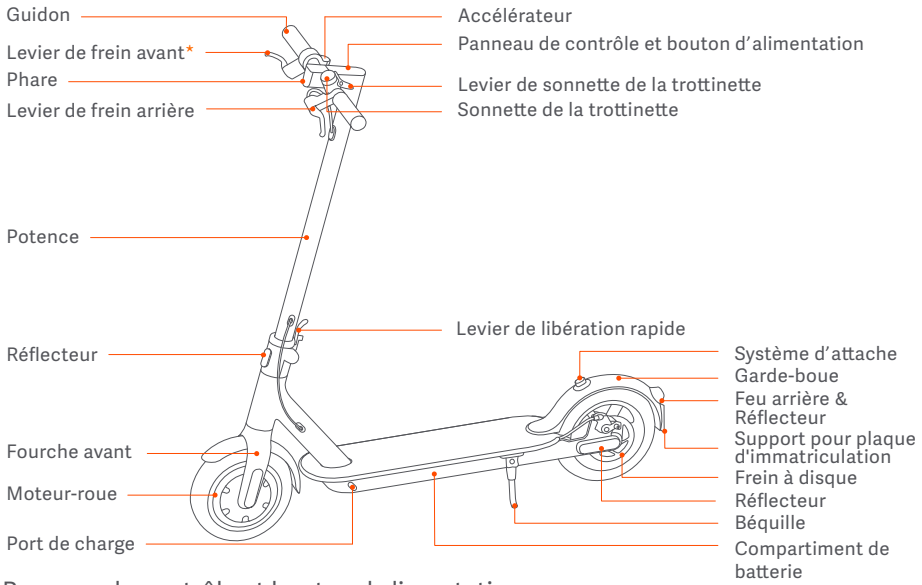

Panneau de contrôle et bouton d'alimentation

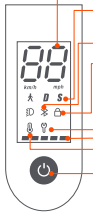

Compteur de vitesse : affiche la vitesse actuelle de la trottinette, ainsi que les codes d'erreur.

Modes : pour le mode piéton (mode de marche*): la vitesse maximale de la trottinette est de 6 km/h, les phares avant et arrière sont disponibles pour ce mode, plus facile de pousser la trottinette pendant que vous marchez; « D » pour le mode standard et « S » pour le mode sport.

Bluetooth : l'icône indique que la trottinette s'est connectée avec succès à l'appareil mobile.

Rappel sur le verrouillage : verrouillez la trottinette via l'application Mi Home/Xiaomi Home.

Notification d'erreur : si l'icône de clé à molette s'affiche en rouge, cela signifie que la trottinette doit être réparée. si l'icône de clé à molette clignote en rouge, cela signifie que la trottinette a une erreur.

Niveau de batterie : l'énergie de la batterie est indiquée avec 5 barres, chacune représentant environ 20 % d'une batterie entièrement chargée.

Avertissement en cas de surchauffe : une icône de thermomètre s'allume lorsque la température de la batterie atteint 50 °C. La surchauffe entraîne une baisse de l'accélération et risque de provoquer des problèmes de charge. Interrompez immédiatement toute utilisation ou charge de la trottinette, puis attendez que la batterie refroidisse. Une fois que la batterie atteint la plage de températures de fonctionnement normales, la trottinette peut à nouveau être utilisée ou chargée.

Bouton d'alimentation : appuyez sur le bouton pour démarrer la trottinette, et maintenez-le enfoncé pendant 3 secondes pour l'éteindre. Quand la trottinette est allumée, appuyez sur le bouton pour allumer/éteindre les phares avant et arrière, et effectuez une double pression pour changer de mode.

3. Soins et entretien quotidiens

Nettoyage et rangement

Si vous voyez des salissures sur la trottinette, essuyez-les avec un chiffon humide. Si vous n'arrivez pas à les enlever, appliquez de la pâte dentifrice et frottez avec une brosse à dents, puis essuyez avec un chiffon humide.

Remarque : ne nettoyez pas la trottinette avec de l'alcool, de l'essence, du kérosène ou d'autres solvants corrosifs et chimiques volatils pour éviter de graves dégâts. Ne lavez pas la trottinette avec un jet d'eau à haute pression. Assurez-vous de bien éteindre la trottinette, de débrancher le câble de charge et de bien fermer le rabat en caoutchouc durant le nettoyage, car les infiltrations d'eau peuvent provoquer des décharges électriques ou d'autres problèmes importants.

Lorsque vous n'utilisez pas la trottinette, gardez-la à l'intérieur dans un endroit sec et frais. Ne la laissez pas à l'extérieur pendant une durée prolongée. Une exposition excessive au soleil, la surchauffe ou un refroidissement excessif accélèrent le vieillissement des pneus et diminuent la durée de vie de la trottinette et du bloc de batterie.

Entretien des pneus

Examinez régulièrement la pression des pneus (au moins tous les 2 à 3 mois). La pression des pneus recommandée est de 3,45 bar. Conduire avec une mauvaise pression des pneus réduit la durée de vie des pneus et la sécurité.

Entretien et retrait de la batterie

Ne retirez pas la batterie. Le retrait de la batterie constitue une opération difficile susceptible de porter atteinte au bon fonctionnement de l'équipement : vous pouvez contacter un centre de dépannage agréé si le produit est encore sous garantie. Vous pouvez demander la liste des réparateurs agréés au service client accessible via le lien suivant: www.mi.com. Si le produit n'est plus sous garantie, vous pouvez contacter un centre de dépannage spécialisé de votre choix. Pour en savoir plus, vous pouvez contacter le service clientèle via le lien suivant: www.mi.com.

Le démontage des roues étant complexe, un montage inapproprié pourrait causer l'instabilité et le dysfonctionnement de l'équipement:

- Veuillez contacter un centre de dépannage agréé si le produit est encore sous garantie accordée par le fabricant. Vous pouvez demander la liste des réparateurs agréés au service client accessible via le lien suivant: www.mi.com.
- Si le produit n'est plus sous garantie, vous pouvez contacter un centre de dépannage spécialisé de votre choix.
- Si vous avez des questions, vous pouvez contacter le service clientèle de Xiaomi via le lien suivant: www.mi.com.

1. N'utilisez pas de blocs de batterie d'autres modèles ou d'autres marques, afin d'éviter tout risque lié à la sécurité.
2. Ne démontez pas, ne perforez pas et n'exercez pas une pression sur le produit. Ne touchez pas les contacts de batterie. Ne démontez pas et ne percez pas le boîtier externe. Ne placez pas le produit dans l'eau ou dans le feu, et ne l'exposez pas à des températures supérieures à 50 °C (y compris à des sources de chaleur, telles que des fours, des systèmes de chauffage, etc.). Empêchez tout objet métallique de toucher les contacts de batterie, cela pouvant provoquer des courts-circuits, des blessures physiques, voire la mort.
3. L'infiltration d'eau dans la batterie peut endommager le circuit interne, ou entraîner un risque de feu, voire une explosion. En cas de suspicion d'infiltration d'eau dans la batterie, arrêtez immédiatement d'utiliser la batterie et retournez-la au service après-vente pour inspection.
4. N'utilisez que l'adaptateur de charge d'origine pour éviter des dommages potentiels ou un incendie.

5. Une élimination inappropriée des batteries usagées peut sérieusement polluer l'environnement. Respectez les réglementations locales concernant l'élimination de ce bloc de batterie. Pour protéger l'environnement, ne jetez pas le bloc de batterie n'importe où.
6. Rechargez entièrement après chaque utilisation, afin de prolonger la durée de vie de la batterie.

Ne placez pas la batterie dans un environnement où la température ambiante est supérieure à 50 °C ou inférieure à -20 °C (par exemple, ne laissez pas la trottinette ou le bloc de batterie dans une voiture exposée directement à la lumière du soleil pendant une durée prolongée). Ne jetez pas le bloc de batterie au feu, car cela peut entraîner une défaillance, une surchauffe de la batterie, voire provoquer un incendie. Si la trottinette doit rester inutilisée pendant plus de 30 jours, chargez complètement la batterie et placez-la dans un endroit frais et sec. N'oubliez pas de la recharger tous les 60 jours pour protéger la batterie contre d'éventuels dommages qui ne sont pas couverts par la garantie limitée.

La trottinette ne sera utilisée qu'avec les batteries d'origine et sera rechargée uniquement au moyen de l'adaptateur de charge d'origine fourni avec la trottinette (ou tout modèle de batterie ou d'adaptateur de charge dont la compatibilité a été confirmée par le fabricant).

Chargez systématiquement la batterie avant de l'épuiser pour prolonger sa durée de vie. Le bloc de batterie est plus performant à une température normale, et fonctionne mal en dessous de 0 °C. Si, par exemple, la température est inférieure à -20 °C, la performance de la trottinette sera réduite de moitié, voire plus. Lorsque la température augmente, sa performance revient à la normale. Pour obtenir des informations détaillées, consultez l'application Mi Home/Xiaomi Home.

Le câble flexible externe de ce transformateur ne peut pas être remplacé ; si le cordon est endommagé, jetez le transformateur et remplacez-le par un neuf. En cas de questions, contactez le service clientèle de XIAOMI via le lien suivant: www.mi.com.

Remarque : lorsqu'elle est complètement chargée, la la trottinette est autonome pendant 120 à 180 jours. La puce intelligente intégrée garde les enregistrements de sa charge et de sa décharge. Les dégâts provoqués par une charge prolongée sont irréversibles et ne sont pas couverts par la garantie limitée. Une fois endommagée, la batterie ne peut plus être rechargée (il est formellement interdit aux non-professionnels de démonter le bloc de batterie, car celui-ci peut provoquer des décharges électriques, des courts-circuits, voire des accidents majeurs de sécurité).

En cas d'accident, de blocage ou de panne, n'essayez pas de réparer le produit vous-même et contactez un centre de dépannage agréé si le produit est encore sous garantie. Vous pouvez demander la liste des réparateurs agréés au service client accessible via le lien suivant : www.mi.com. A défaut, vous pouvez contacter un centre de dépannage spécialisé de votre choix. Pour en savoir plus, vous pouvez contacter le service clientèle de XIAOMI via le lien suivant : www.mi.com.

Des efforts ont été faits pour simplifier la rédaction du Manuel d'utilisation pour les utilisateurs. Lorsqu'une action semble complexe pour l'utilisateur, il est conseillé de contacter un réparateur agréé ou spécialisé ou le service client de XIAOMI.

* AVERTISSEMENT : comme tout composant mécanique, un véhicule est soumis à des contraintes élevées et à l'usure.

Les divers matériaux et composants peuvent réagir de manière différente à l'usure et à la fatigue. Si la durée de vie prévue d'un composant est dépassée, celui-ci peut se casser, risquant alors de blesser l'utilisateur. Les fissures, égratignures et décolorations survenant dans les régions subissant de fortes contraintes indiquent que la durée de vie du composant est dépassée. Le cas échéant, contactez un réparateur autorisé ou spécialisé ou contactez le service client de Xiaomi.

Réglage du guidon

Avant tout réglage, assurez-vous que la trottinette est éteinte et n'est pas en charge.

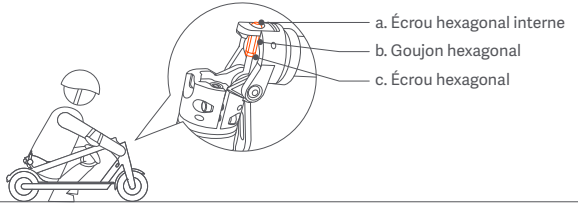

Une utilisation prolongée de la trottinette peut entraîner le desserrage des vis, et ainsi l'instabilité de la potence du guidon. Si vous remarquez que la potence du guidon tremble lorsque vous conduisez, suivez les étapes ci-dessous.

Outils :

I : clé à molette de 8 à 10 mm

II : clé Allen de 4 mm

Remarque : ces outils doivent être préparés par l'utilisateur.

Étapes :

1. Lorsque la trottinette est pliée, utilisez l'outil I pour desserrer « c » (dans le sens des aiguilles d'une montre).
2. Utilisez l'outil I pour desserrer « b » (dans le sens des aiguilles d'une montre).
3. Utilisez l'outil II pour ajuster « a » (dans le sens des aiguilles d'une montre) dans la position appropriée, et utilisez l'outil I pour resserrer « b » (dans le sens inverse des aiguilles d'une montre).
4. Pliez la potence du guidon, abaissez le levier de libération rapide et tournez la potence du guidon dans le sens des aiguilles d'une montre pour fermer le crochet de sécurité.
5. Secouez la potence du guidon pour vérifier si le problème a été résolu.
   Dans le cas contraire, répétez les étapes 2 et 3.
   Sinon, continuez à l'étape 6.
6. Repliez la trottinette et utilisez l'outil I pour resserrer « c » (dans le sens inverse des aiguilles d'une montre).
   * L'étape 6 est obligatoire.

4. Déclaration concernant les informations

1. Étendue des informations personnelles

Vous acceptez que nous puissions recueillir les informations personnelles suivantes lorsque vous vous inscrivez sur l'application Mi Home/Xiaomi Home (l'Application) : nom, sexe, âge, date de naissance, numéro d'identification, adresse, coordonnées, loisirs, profession, contact en cas d'urgence, informations sur le compte, ainsi que les informations temporelles et de localisation de votre utilisation de notre service. Vous nous fournissez les informations susmentionnées de votre plein gré.

2. Collecte et traitement des informations personnelles

Notre objectif, en recueillant les informations vous concernant à travers l'application, est de vous offrir de meilleurs produits et services afin d'améliorer et optimiser votre expérience utilisateur. Les méthodes et les canaux spécifiques de recueil comprennent notamment:

(1) formulaire d'inscription;

(2) questionnaire;

(3) traçabilité après-vente et retour produits;

(4) sollicitation de commentaires ou de suggestions sur les produits ou les services;

(5) organisation d'événements et sollicitation des participants.

Vous avez le droit de refuser de communiquer les informations qui vous concernent. Si vous refusez toutefois de fournir certaines informations personnelles, vous ne serez peut-être pas en mesure d'utiliser les produits et les services que nous proposons, ou cela peut avoir un impact sur l'utilisation dudit produit ou service.

3. Utilisation et divulgation des informations personnelles

(1) Vous acceptez que les informations personnelles vous concernant puissent être utilisées et divulguées (y compris être stockées et traitées) de la manière suivante : utilisation par notre entreprise (ainsi que nos succursales) ; divulgation de notre part à nos sociétés affiliées pour leur usage; divulgation de notre part ainsi que de la part de nos sociétés affiliées lorsqu'elles relèvent du cadre normal de leurs activités respectives à leurs cessionnaires ou successeurs, leurs conseillers juridiques et financiers, leurs fournisseurs extérieurs et leurs agents respectifs et sont utilisées par ces derniers.

(2) Nos sociétés affiliées et nous-mêmes pouvons vous envoyer des informations sur les produits, les services et les activités. Vous acceptez de recevoir les informations précitées.

(3) Nous pouvons communiquer vos informations personnelles à une tierce partie autre que celles mentionnées ci-dessus dans les circonstances ou aux fins suivantes :

- lorsque vous nous donnez l'autorisation de le faire;
- pour nous conformer aux exigences obligatoires des lois ou des autorités gouvernementales (y compris les pouvoirs judiciaires);
- pour l'exécution des clauses sur les services applicables (notamment les enquêtes sur des violations présumées);
- pour l'identification, la prévention ou la résolution des problèmes portant sur la fraude, la sécurité ou la technologie;
- dans la mesure permise ou exigée par la loi, pour protéger les droits, les intérêts, les biens ou la sécurité des utilisateurs ou du public de tout dommage; ou

(4) Les informations personnelles peuvent être transférées et stockées électriquement. Les destinataires ou les utilisateurs des informations précitées, ainsi que leurs serveurs peuvent se trouver en Chine ou en dehors de la Chine.

(5) Nous assurerons la sécurité de vos informations personnelles. Nous utiliserons des technologies et des procédures de sécurité, ainsi que des mesures supplémentaires pour protéger vos informations personnelles contre les accès et les utilisations non autorisés ou les fuites. Nous inciterons les destinataires et les utilisateurs prévus aux présentes à s'engager pour protéger et préserver la confidentialité de vos informations personnelles.

(6) Vous acceptez de dégager les destinataires ou les utilisateurs des informations personnelles, prévus aux présentes, de toutes réclamations, les responsabilités ou les pertes survenant ou pouvant survenir à la suite de la divulgation et l'utilisation des informations selon les dispositions mentionnées ci-après, sauf si lesdites réclamations, responsabilités ou pertes sont directement occasionnées par un manquement volontaire ou une négligence grave des destinataires ou des utilisateurs.

(7) Nous conserverons vos informations personnelles uniquement pendant la période au cours de laquelle nous devons les utiliser aux fins prévues, ou pendant la période exigée par un contrat ou par la loi applicable.

(8) Pour en savoir plus sur la collecte, le stockage et l'utilisation des données de l'utilisateur, consultez la politique de confidentialité de Xiaomi Inc. sur le site www.miui.com/res/doc/privacy/cn.html.

5. Déclaration de droits d'auteur

Nous nous réservons tous les droits associés à l'ensemble des textes, images, photos, données audio, animations, vidéos, schémas de configuration. Les autres propriétés intellectuelles sont sous protection juridique. Ils ne peuvent être reproduits à des fins commerciales ou de distribution, ou être utilisés sur d'autres sites ou applications après modification.

6. Déclaration au sujet de la marque commerciale

mi La marque commerciale est Xiaomi Inc. Tous droits réservés. Ninebot est une marque déposée de Ninebot (Tianjin) Technology Co., Ltd., toutes les autres marques ainsi que tous les noms commerciaux sont ceux de leurs propriétaires respectifs.

Toutes les fonctions et instructions décrites étaient à jour au moment de l'impression de ce mode d'emploi. Le produit réel peut toutefois varier selon les améliorations apportées aux fonctions et à la conception.

Fabriquée pour : Xiaomi Communications Co., Ltd.

Fabriquée pour : Ninebot (Changzhou) Tech Co., Ltd.

Adresse : 16F-17F, Block A, Building 3, No.18, Changwu Mid Rd, Wujin Dist., Changzhou, Jiangsu, Chine.

7. Déclaration relative au produit

Il est essentiel de se familiariser avec la la trottinette pour mieux la conduire. Veuillez noter les éléments suivants :

1. Lisez attentivement le mode d'emploi de la la trottinette avant de conduire le véhicule.
2. Interdisez à toute personne qui n'a pas lu le mode d'emploi de la la trottinette de l'utiliser.
3. Installez correctement toutes les pièces conformément aux instructions du mode d'emploi de la la trottinette. Une mauvaise installation peut entraîner une perte de contrôle, des collisions et des chutes. Coupez l'alimentation avant l'installation et l'entretien. Pour éviter tout accident pendant la conduite de la trottinette, assurez-vous que les vis et boulons sont bien serrés. Vissez correctement toutes les pièces. Des pièces trop lâches ou trop serrées peuvent endommager ou entraîner un mauvais fonctionnement du véhicule.
4. Ne chargez pas le véhicule si la prise est mouillée. Pour charger le véhicule, branchez le câble électrique dans la bonne prise (200 à 240 V/50 à 60 Hz), et tenez-le hors de portée des enfants, des animaux et des matériaux inflammables.
5. Ne mettez pas la batterie dans un environnement où la température ambiante est supérieure à 50 °C ou inférieure à -20 °C.
6. N'utilisez pas la batterie si elle est endommagée, si elle dégage une odeur étrange, de la fumée ou si elle est en surchauffe. Toute batterie présentant une fuite doit être tenue à l'écart des autres objets.
7. Ne tentez pas d'ouvrir ni de démonter les batteries, car elles contiennent des matières dangereuses. Si le câble fourni est endommagé, contactez notre service après-vente si vous avez des doutes.
8. Rechargez la la trottinette à temps pour éviter d'endommager la batterie. Une la trottinette complètement chargée peut rester en mode veille entre 120 et 180 jours environ, tandis qu'une la trottinette qui n'est pas suffisamment chargée peut rester en mode veille entre 30 et 60 jours environ.
9. **AVERTISSEMENT :** Pour charger la batterie, utilisez uniquement l'unité d'approvisionnement amovible fournie avec cet appareil. N'utilisez pas le chargeur d'un autre produit. Conservez une distance de sécurité avec les combustibles environnants pendant la charge.
10. Ne pressez ou frappez pas la batterie et évitez de la laisser tomber ou de la faire vibrer fortement. Si cela arrive, ou si du liquide s'infiltre dans le produit ou l'éclabousse, cela peut abimer la batterie ou le circuit ou créer un court-circuit. Cessez immédiatement de l'utiliser et mettez-la au rebut de façon appropriée.
11. Demandez à votre revendeur ou au service client des supports de formation. Familiarisez-vous avec le la trottinette avant de conduire en extérieur. Plus vous vous exercerez, plus vous serez en sécurité dans un nouvel environnement. N'oubliez pas les points essentiels suivants : Commencez par des exercices de base comme avancer, tourner, vous arrêter dans des lieux ouverts (≥ 10 m x 10 m) tout en gardant votre corps détendu. Lorsque vous vous exercez pour la première fois, il est préférable de le faire sous la supervision d'un utilisateur ou d'un coach expérimenté. Une fois que vous avez maîtrisé les bases, exercez-vous à conduire dans des lieux étroits, à tourner, puis à vous arrêter. Dès que vous contrôlez avec précision le véhicule dans les espaces étroits et sur plusieurs surfaces, vous pouvez commencer à conduire sur les routes. Si votre la trottinette a été mise à jour, recommencez avec les bases.

12. Examinez systématiquement la la trottinette avant de la conduire. Vérifiez qu'aucune pièce n'est desserrée ou endommagée.
13. Regardez autour de vous avant et pendant la conduite et lors du freinage pour éviter de vous blesser, d'endommager le milieu environnant ou de blesser des tiers.
14. Assurez-vous que la pression des pneus se trouve dans la plage indiquée dans le tableau des paramètres. Une pression excessivement élevée augmente le risque de perte de contrôle, de collisions et de chutes. Une pression trop faible endommagera le pneu.
15. Vérifiez la pression du pneu au moins deux fois par mois ou à chaque fois que vous conduisez sur une longue distance pour éviter l'instabilité, les accidents et l'endommagement des pneus.
16. Si le pneu se desserre, arrêtez immédiatement la trottinette et vérifiez le pneu.
17. Vérifiez régulièrement le serrage du câble de frein pour éviter que les freins soient mal placés ou qu'ils fonctionnent mal en raison d'un câble desserré. Vous avez la responsabilité des dommages provoqués par un entretien inapproprié.
18. Montez sur la trottinette électrique d'un côté ou de l'autre et portez des équipements de protection professionnels.
19. Ne portez pas des chaussures à talons hauts lorsque vous conduisez la la trottinette.
20. Ne plongez pas la batterie ou le véhicule dans l'eau. Évitez d'exposer le véhicule trop longtemps à de fortes pluies et ne le nettoyez pas avec une eau à haute pression, car l'eau peut s'infiltrer dans le port de charge. Si votre la trottinette a été exposée à la pluie, utilisez un chiffon sec doux pour l'essuyer. Arrêtez immédiatement d'utiliser le véhicule et contactez le service après-vente. Ne faites rien à part essuyer le véhicule, car un mauvais entretien et nettoyage annulera la garantie.
21. Comme l'efficacité du freinage ainsi que le frottement entre le pneu et la route se détériorent par temps humide, il est plus difficile de contrôler la vitesse et plus facile de perdre le contrôle. Ralentissez et freinez tôt lorsqu'il pleut.
22. Rechargez la batterie lorsque vous voyez apparaître l'icône de faible charge de la batterie, car la la trottinette manque probablement de puissance pour pouvoir être conduite à haute vitesse.
23. Restez constamment vigilant même s'il vous est facile de conduire la la trottinette. Ne traversez pas des obstacles et ne conduisez pas sur des routes accidentées ou mouillées, des surfaces molles ou des pentes.
24. Faites attention aux changements de surfaces sur les routes et sur l'herbe.
25. Faites très attention dans les virages et ne les prenez pas trop rapidement.
26. Ne prenez pas le risque de conduire sur des pentes raides, des routes accidentées ou autres surfaces que vous n'avez jamais rencontrées.
27. Ne conduisez pas sur des autoroutes. Respectez le code de la route, cédez la priorité aux piétons et ne grillez jamais un feu rouge.

28. Respectez les droits des motocyclistes, des cyclistes, des piétons et des autres personnes.
29. Prenez des précautions lorsque vous conduisez, et faites attention à votre sécurité, à la circulation et aux piétons. Évitez les zones à fort trafic et encombrées.
30. Dans tous les cas, anticipez votre trajectoire et adaptez votre vitesse en respectant le Code de la route, les règles sur les trottoirs et les plus fragiles. Préparez-vous à faire face à l'un de ces dangers : des véhicules qui ralentissent ou qui prennent un virage devant ou derrière vous, des portières qui s'ouvrent, des piétons qui traversent la rue, des enfants ou des animaux près de la route, des distractions comme des nids-de-poule, des plaques d'égout, des voies ferrées, des constructions, des débris, etc.
31. Roulez sur les pistes désignées comme cyclables ou sur le bord de la route si possible. Prenez un itinéraire autorisé par le code de la route ou déterminé par les lois et le gouvernement locaux.
32. Arrêtez-vous lorsque vous voyez un panneau stop ou aux feux de signalisation. Descendez lentement et surveillez la circulation. Rappelez-vous qu'il existe un risque de collision avec les autres véhicules lorsque vous conduisez la trottinette. Cédez la priorité aux voitures même lorsque vous conduisez dans la voie dédiée.
33. Ne cherchez pas les sensations fortes en vous accrochant aux autres véhicules pour vous faire tracter.
34. Ne faites pas des acrobaties lorsque vous conduisez.
35. Ne conduisez pas par mauvais temps, avec une mauvaise visibilité ou après des efforts physiques intenses.
36. Ne conduisez pas seul dans des zones reculées. Même en étant accompagné, faites en sorte que votre entourage connaisse votre destination et le moment où vous prévoyez de revenir.
37. Tenez compte de votre hauteur avec votre casque et lorsque vous vous tenez debout sur votre la trottinette. Soyez prudent lorsque vous conduisez à l'intérieur, à travers les portes ou dans les endroits de faible hauteur.
38. Ne portez pas des vêtements amples qui peuvent se coincer dans la roue.
39. Portez des lunettes de protection lorsque vous conduisez pour protéger vos yeux de la poussière et des insectes. Utilisez des verres plus sombres lorsqu'il fait clair, et des verres plus clairs lorsqu'il fait sombre.
40. Ne transportez aucun passager ou enfant.
41. La la trottinette n'est pas un dispositif médical. Ne la conduisez pas si vous ne pouvez pas monter ou descendre du véhicule sans assistance.
42. Ne conduisez pas la la trottinette dans des escaliers, des ascenseurs ou des portes tournantes.
43. Ne conduisez pas la la trottinette dans des conditions de faible visibilité.
44. Ne conduisez pas la la trottinette sur des autoroutes, sauf si cela est autorisé par la loi.
45. Ne détournez pas l'utilisation de la trottinette, pour transporter de la marchandise par exemple.
46. Ralentissez et cédez le passage aux piétons, aux cyclistes et aux automobilistes à l'approche des carrefours, des autoroutes, des virages et des portails.
47. Restez vigilant lorsque vous conduisez la la trottinette comme vous le feriez pour un autre moyen de transport. Ne conduisez pas la la trottinette lorsque vous êtes malade, en état d'ébriété ou sous l'influence de drogues.

48. N'utilisez pas votre téléphone et ne faites pas autre chose lorsque vous conduisez, car vous devez rester à tout moment attentif à ce qui se passe autour de vous.
49. Notez que la la trottinette est conçue pour les personnes âgées de 16 à 50 ans. Il est conseillé aux parents de ne pas laisser leurs enfants mineurs conduire la la trottinette.
50. Ne faites pas des arrêts d'urgence, surtout sur des surfaces lisses, pour éviter les dérapages et les chutes.

51. Le véhicule peut glisser lorsqu'il est garé et allumé. Éteignez-le lorsque vous vous garez.
52. En été, rangez la la trottinette dans un endroit sûr où la température est inférieure à 45 °C. Ne le laissez pas sous la lumière directe du soleil pendant une période prolongée.
53. En hiver, rangez le véhicule dans un endroit sûr où la température ne baisse pas en dessous de -20 °C. Après avoir rangé le véhicule à des températures inférieures à zéro, déplacez-le dans un endroit à température ambiante pendant au moins une demi-heure avant de le charger.
54. Ne modifiez pas la la trottinette.
55. Prenez connaissance des lois qui régissent l'endroit où vous conduisez la la trottinette et respectez-les.
56. Évitez les remplacements avec des composants non standards, même s'ils sont approuvés par certaines entités officielles, car nous ne pouvons pas garantir qu'ils ne présentent aucun danger. Contactez notre service après-vente si vous avez des doutes.
57. Les données et les paramètres de la la trottinette varient en fonction des modèles et peuvent changer sans préavis.
58. Toute charge attachée au guidon affectera la stabilité du véhicule.
59. Éteignez le véhicule ou dans un certain mode non opérationnel pendant la charge.
60. Cette trottinette ne doit être utilisée que par une personne.

Cette déclaration est régie par les lois de la République populaire de Chine.

Nous ne sommes pas responsables vis-à-vis du client pour toutes les réclamations, responsabilités ou pertes découlant de la conséquence de la violation des dispositions précédentes par le client. Les conducteurs sont responsables de tous les risques imprévus et inévitables pouvant survenir lorsqu'ils conduisent.

Vous pouvez choisir d'accepter les dispositions précédentes et commencer à utiliser le produit, ou ne pas accepter ces dispositions et renvoyer le produit.

Vous devez conserver le produit renvoyé, ainsi que son emballage, dans un état qui permet sa revente.

Pour revendre votre trottinette la trottinette, pensez à remettre cette déclaration juridique à l'acheteur, dans la mesure où il s'agit d'un élément réglementaire du véhicule.

N'hésitez pas à nous contacter pour toute question. Merci encore d'avoir choisi nos produits.

8. Certifications

Déclaration de conformité de l'Union européenne

Informations sur le recyclage des batteries pour l'Union européenne

Les batteries et l'emballage pour les batteries sont étiquetés conformément à la directive européenne 2006/66/CE relative aux batteries et accumulateurs, ainsi que les batteries et les accumulateurs usagés. La directive détermine le cadre pour le retour et le recyclage des batteries et accumulateurs usagés, applicable pour toute l'Union européenne. Cette étiquette est appliquée sur différentes batteries pour indiquer qu'elles ne doivent pas être jetées, mais qu'elles doivent être recyclées au terme de sa durée de vie utile selon cette directive.

Conformément à la directive européenne 2006/66/CE, les batteries et les accumulateurs sont étiquetés pour indiquer qu'ils doivent être collectés séparément et recyclés au terme de leur durée de vie utile. L'étiquette de la batterie peut également comprendre un symbole chimique pour le métal concerné dans la fabrication de la batterie (Pb pour le plomb, Hg pour le mercure et Cd pour le cadmium). Les utilisateurs de batteries et d'accumulateurs ne doivent pas les jeter comme des déchets ménagers non triés, mais doivent utiliser la structure disponible pour le renvoi, le recyclage, et le traitement des batteries et des accumulateurs. La participation du client est indispensable pour réduire au minimum les effets des batteries et des accumulateurs sur l'environnement et la santé humaine en raison de la présence éventuelle de produits dangereux.

Avant de déposer les équipements électriques et électroniques (EEE) dans les installations de collecte des déchets, l'utilisateur final d'équipements comprenant des batteries et/ou des accumulateurs doit retirer ces derniers pour une collecte séparée.

Directive relative aux déchets d'équipements électriques et électroniques (DEEE)

« Tous les produits portant ce symbole deviennent des déchets d'équipements électriques et électroniques (DEEE dans la directive 2012/19/EU) qui ne doivent pas être mélangés aux déchets ménagers non triés. Au lieu de cela, il vous incombe de contribuer à la protection de l'environnement et de la santé humaine en apportant l'équipement usagé à un point de collecte dédié à des fins de recyclage de l'équipement électronique, ce point de collecte étant agréé par le gouvernement ou les autorités locales. Le recyclage et la destruction appropriées permettront d'éviter tout impact potentiellement négatif sur l'environnement et la santé humaine. Contactez l'installateur ou les autorités locales pour obtenir plus d'informations concernant l'emplacement ainsi que les conditions d'utilisation de ce type de point de collecte. »

Directive relative à la limitation de l'utilisation de substances dangereuses (RoHS)

Ce produit Ninebot (Changzhou) Tech Co., Ltd. avec ses pièces incluses (câbles, etc.) répond aux exigences de la directive 2011/65/EU relative à la limitation de l'utilisation de certaines substances dangereuses dans les équipements électriques et électroniques (« Refonte de la directive RoHS » ou « RoHS 2 »).

Directive concernant les équipements hertziens et les équipements terminaux de télécommunications

Certification Experts B.V.
Amerlandseweg 7, 3621 ZC Breukelen, Pays-Bas, +31(0)8 50073210

Cet équipement répond aux exigences sur la limitation de l'exposition du grand public aux champs électromagnétiques dans le cadre de la protection de la santé.

Par la présente, [Ninebot (Changzhou) Tech Co., Ltd.] déclare que les types d'équipement radio suivants sont conformes à la Directive européenne 2014/53/EU : [DDHBC11NEB], [DDHBC05NEB], [DDHBC06NEB], [DDHBC08NEB] et [DDHBC07NEB].L'intégralité de la déclaration de conformité pour l'Union européenne est disponible à l'adresse suivante :
http://www.mi.com/global/service/support/declaration.html.

9. Avertissement de sécurité

ATTENTION
Danger! Lisez attentivement le manuel d'utilisation avant toute utilisation.

ATTENTION
Bords coupants. Ne touchez pas les bords coupants ou les coins pointus.

ATTENTION
Surface chaude! Ne touchez pas la surface proche de ce symbole.

ATTENTION
Ne désassemblez pas le couvercle de la batterie, car il s'agit d'une source d'énergie dangereuse.

10. GARANTIE

En tant que consommateur, vous disposez sous certaines conditions de garanties supplémentaires. Xiaomi offre à certains consommateurs des avantages de garantie qui sont parallèlement à, et non à la place de, n'importe quelle garantie légale fournie par les droits nationaux du consommateur. La durée et les conditions relatives aux garanties légales sont prévues par les lois locales afférentes. Pour plus d'informations sur les avantages du droit du consommateur, veuillez consulter le site web officiel de Xiaomi https://www.mi.com/en/service/warranty/. Sauf mesures prohibées par la loi ou promesse contraire par Xiaomi, les services après-ventes sont limités au pays ou à la région de l'achat initial. Conformément à la garantie du consommateur, dans la pleine mesure prévue par la loi, Xiaomi va, à sa discrétion, réparer, changer ou rembourser le produit. Usure normale, force majeure, abus ou dommage causés par la négligence ou par la faute de l'utilisateur ne sont pas justifiés. La personne à contacter pour le service après-vente peut être n'importe quelle personne de service agréé Xiaomi, les distributeurs agréés Xiaomi ou le vendeur final qui vous a vendu le produit. En cas de doute, veuillez contacter la personne concernée que Xiaomi peut identifier.

Les présentes garanties ne s'appliquent pas à Hong Kong et à Taiwan.

Les produits qui n'ont pas été dûment importés et/ou n'ont pas été dûment fabriqués par Xiaomi et/ou n'ont pas été dûment obtenus chez Xiaomi ou un vendeur officiel de Xiaomi ne sont pas couverts par les présentes garanties. Conformément à la loi applicable, vous pouvez bénéficier des garanties depuis le détaillant non officiel qui vous a vendu le produit. Pour cela, Xiaomi vous invite à contacter le détaillant auprès duquel vous avez acheté le produit.

11. Avis de non-responsabilité

Ce manuel d'utilisation est publié par Xiaomi ou sa filiale locale. Xiaomi se réserve le droit d'améliorer et de modifier à tout moment sans préavis ce manuel d'utilisation en raison d'erreurs typographiques, d'informations actuelles imprécises ou d'améliorations des programmes et/ou des équipements. Ces modifications seront toutefois intégrées aux nouvelles éditions en ligne de ce manuel d'utilisation (consultez les détails à l'adresse www.mi.com/global/service/userguide). Toutes les images sont utilisées à des fins d'illustration uniquement et peuvent ne pas représenter de manière précise l'appareil concerné.

Grazie per avere scelto i nostri prodotti della serie Mi Electric Scooter. Il prodotto è progettato per il tempo libero.

Xiaomi Inc. augura a tutti una piacevole esperienza di guida.

Indice

1. Istruzioni di sicurezza ---------- 50
2. Panoramica del prodotto ---------- 52
3. Manutenzione e cura quotidiana ---------- 53
4. Note sulle informazioni personali ---------- 56
5. Note sui diritti di autore ---------- 57
6. Note sul marchio commerciale ---------- 57
7. Note sul prodotto ---------- 58
8. Certificazioni ---------- 62
9. Avviso di sicurezza ---------- 63
10. AVVISO SULLA GARANZIA ---------- 64
11. Dichiarazione di non responsabilità ---------- 64

Traduzione dell'avviso originale

IMPORTANTE. Leggere attentamente e conservare per futura consultazione.

Per ulteriori informazioni sui prodotti della serie Mi Electric Scooter, visitare il sito www.mi.com/global/service/userguide.

1. Istruzioni di sicurezza

- Questo veicolo è un monopattino elettrico personale a propulsione elettrica pura. Il monopattino è destinato a guidatori di età superiore ai 16 anni. Non guidare il monopattino se si soffre di deficit delle capacità fisiche, sensoriali o mentali. Si raccomanda ai guidatori con scarsa esperienza o conoscenza di guidare con cautela e attenzione. I bambini non devono giocare con il monopattino o con sue parti, né si devono consentire loro interventi di pulizia o di manutenzione. L'utilizzo del veicolo comporta una trasmissione di vibrazioni in tutto il corpo del guidatore.
- Non guidare in corsie o aree residenziali in cui possono circolare sia veicoli che pedoni.
- il monopattino è un veicolo progettato per il tempo libero. Tuttavia, nelle aree pubbliche è considerato un veicolo soggetto a possibili rischi. Per ragioni di sicurezza, seguire le istruzioni contenute nel manuale e rispettare il codice della strada.
- Allo stesso tempo è necessario comprendere che non è possibile evitare completamente i rischi in quanto altri potrebbero violare le norme di circolazione e guidare in modo imprudente; il conducente è esposto agli incidenti stradali proprio come quando cammina o va in bicicletta. Maggiore è la velocità, maggiore è la distanza di frenata. Su una superficie liscia il monopattino può scivolare, perdere equilibrio e persino cadere. Durante la guida, prestare attenzione e mantenere una velocità e una distanza adeguate, in particolare quando si guida in aree non conosciute.
- Rispettare il diritto di precedenza dei pedoni. Cercare di non spaventarli durante la guida, in particolare i bambini. Quando si guida dietro i pedoni, suonare il campanello per segnalare il proprio arrivo e rallentare, in modo da superarli da sinistra o da destra in base alla guida del paese. Quando si guida tra i pedoni, procedere a bassa velocità mantenendosi a sinistra o a destra in base alla guida del paese. Quando si guida tra i pedoni, mantenere la velocità più bassa o scendere dal veicolo.
- Seguire rigorosamente le istruzioni di sicurezza indicate nel manuale, in particolare in Cina e nei paesi dove non esistono leggi e normative che regolano l'uso di monopattini elettrici. Xiaomi Communication Co., Ltd. declina qualsiasi responsabilità per perdite finanziarie, lesioni fisiche, incidenti, controversie legali e altri conflitti di interesse derivanti da azioni che contravvengono alle istruzioni contenute nel manuale utente.
- La guida ad alta velocità o a velocità non appropriata o adeguata alla situazione (condizioni meteorologiche avverse, condizioni scadenti del manto stradale o simili) può comportare una possibile perdita di stabilità o perdita di controllo. Per ridurre qualsiasi rischio, occorre attenersi a tutte le istruzioni indicate in questo manuale utente. Prestare attenzione, durante il montaggio e lo smontaggio, a eventuali cadute del prodotto, che possono causare infortuni.
- Non prestare il monopattino a chi non ne conosce il funzionamento. Quando lo si presta ad amici, accertarsi che ne conoscano il funzionamento e indossino i dispositivi di sicurezza.
- Controllare il monopattino prima di ogni utilizzo. Nel caso in cui si notino componenti allentati, segnali di batteria in via di esaurimento, gomme sgonfie, usura eccessiva, rumori anomali, malfunzionamento e altre condizioni anomale, interrompere immediatamente l'utilizzo e rivolgersi al servizio di assistenza.
- Parcheggiare sempre il monopattino sul suo cavalletto, su una superficie stabile e pianeggiante. Il monopattino non ha sufficiente stabilità, e può causare infortuni e possibili rischi per la sicurezza, in caso di parcheggio su strade in pendio, specialmente strade in salita o in discesa. Non posizionare mai il monopattino con la parte anteriore rivolta verso il pendio a valle, in quanto il cavalletto potrebbe chiudersi e provocare il ribaltamento del veicolo. Una volta che il monopattino è posizionato sul cavalletto, verificarne la stabilità per evitare qualsiasi rischio di caduta (dovuta a scivolamento, vento o leggero scossone). Non parcheggiare il monopattino in una zona con traffico, ma piuttosto lungo un muro. Se possibile, scegliere sempre di parcheggiare il monopattino su un terreno pianeggiante.
- Per evitare possibili infortuni e ammortizzare eventuali cadute, indossare casco, gomitiere e ginocchiere. La guida incauta può provocare cadute o gravi incidenti. Riporre il monopattino elettrico al riparo in luogo chiuso quando non utilizzato. Leggere il manuale di istruzioni e guidare con attenzione e cautela il monopattino elettrico. È consigliabile utilizzare il monopattino elettrico solo dopo aver compreso e applicato tutte le norme di sicurezza. Il guidatore del monopattino sarà responsabile di eventuali danni o infortuni causati dal mancato rispetto delle istruzioni indicate nel manuale d'uso. Per una migliore esperienza di guida, si consiglia di sottoporre il prodotto a regolare manutenzione. Fare riferimento al manuale utente per maggiori informazioni. Leggere il manuale utente prima di caricare la batteria. NON guidare in caso di pioggia o pozzanghere. Età richiesta del guidatore: da 16 a 50 anni. Uso non consentito ai bambini.
- Non toccare il sistema frenante, per evitare possibili infortuni causati dai bordi taglienti. Il freno può surriscaldarsi durante l'utilizzo. Evitare quindi di toccarlo.
- Non toccare il sistema frenante, per evitare possibili problemi di sicurezza e infortuni.
- Per evitare un uso improprio, l'attivazione del motore e dell'acceleratore richiede che il monopattino inizi ad avanzare. Quando il monopattino si ferma, l'acceleratore non funziona.
- Il livello di pressione sonora dell'emissione ponderato A è inferiore a 70 dB (A). Le vibrazioni meccaniche trasmesse dallo Scooter sono inferiori a 2.5 m/s². L'incertezza della misurazione: 1.5 m/s².
- Non devono essere utilizzati accessori ed eventuali elementi aggiuntivi non approvati dal produttore.
- Per un utilizzo sicuro, è necessario avere una buona visuale ed essere chiaramente visibile agli altri.
- Tenere il materiale plastico lontano dalla portata dei bambini per evitare il rischio di soffocamento.
- Per prevenire un uso non appropriato della macchina, la ruota posteriore di quest' ultima deve essere bloccata con un lucchetto se parcheggiata.
- Il traffico in città ha molti ostacoli da attraversare, ad esempio cordoli o gradini. Si consiglia di evitare salti di ostacoli. Prima di attraversare questi ostacoli, è importante anticipare e adattare la propria traiettoria e la velocità a quelle di un pedone. Si consiglia inoltre di scendere dal veicolo quando questi ostacoli diventano pericolosi a causa della relativa forma, altezza o slittamento.
- Non modificare né trasformare il veicolo, inclusi il tubo e il manicotto dello sterzo, l'attacco del manubrio, il meccanismo pieghevole e il freno posteriore.
- Eliminare eventuali bordi taglienti causati dall'utilizzo.
- In tutti i casi, prestare attenzione a se stessi e agli altri.
- Accendere il faro anteriore e rallentare la velocità durante la guida nelle ore notturne.

  Assicurarsi che il meccanismo di ripiegamento del monopattino funzioni correttamente prima di mettersi alla guida.

  Accertarsi che la ricarica della batteria sia sufficiente prima di mettersi alla guida. In caso contrario procedere alla ricarica.

  Quando si attraversa un luogo designato per i pedoni, che hanno diritto alla precedenza (ad esempio sulle strisce pedonali), scendere dal monopattino e spingerlo manualmente.

AVVISO! Non utilizzare mai il prodotto vicino a una fonte d'acqua.

AVVISO! Smettere di utilizzare il prodotto se danneggiato.

2. Panoramica del prodotto

* Solo per i prodotti soggetti a decreto eKFV.

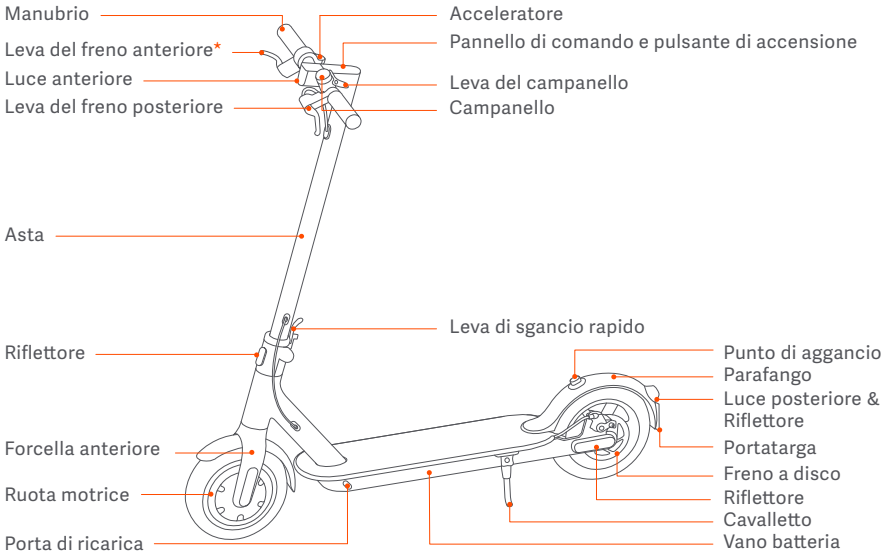

Pannello di comando e pulsante di accensione

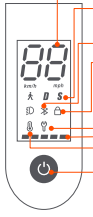

Tachimetro: visualizza la velocità attuale del monopattino, nonché i codici di errore.

Modalità: per la modalità pedone (modalità camminata*): la velocità massima del monopattino è di 6 km/h e sia la luce anteriore che quella posteriore sono accese in questa modalità, è più facile spingere il monopattino mentre si cammina; D per la modalità standard, e S per la modalità sportiva.

Bluetooth: l'icona indica che il monopattino è connesso con il dispositivo mobile.

Promemoria di bloccaggio: bloccare il monopattino tramite l' app Mi Home/Xiaomi Home.

Notifica di errore: se l'icona a forma chiave inglese diventa rossa, il monopattino deve essere riparato. Se l'icona a forma di chiave inglese lampeggia in rosso, il monopattino è in fase di errore.

Livello della batteria: il livello della batteria è indicato da 5 barre, ognuna rappresenta circa il 20% della batteria.

Avvertenza di surriscaldamento: se la temperatura della batteria raggiunge i 50 °C, si accenderà l'icona del termometro. Ciò può comportare una diminuzione della accelerazione ed eventualmente problemi nella ricarica. Sospendere immediatamente l'utilizzo o la ricarica del monopattino e attendere che la temperatura della batteria torni alla normalità. Una volta che la temperatura della batteria è rientrata nel normale intervallo di temperatura di funzionamento, il monopattino può essere nuovamente utilizzato o ricaricato.

Pulsante di accensione: premere il pulsante per accendere il monopattino e premere e tenere premuto il pulsante per 3 secondi per spegnerlo. Quando il monopattino è acceso, premere il pulsante per accendere/spegnere la luce anteriore e posteriore, premere due volte per passare da una modalità all'altra.

3. Manutenzione e cura quotidiana

Pulizia e conservazione

Se sono presenti macchie sul corpo del monopattino, pulirle con un panno umido. Se le macchie persistono, applicarvi sopra del dentifricio, spazzolarle con uno spazzolino, quindi pulire con un panno umido.

Note: non pulire il monopattino con alcol, benzina, cherosene o altri solventi chimici corrosivi e volatili per evitare di danneggiarlo in modo grave. Non lavare il monopattino con getti di acqua ad alta pressione. Durante la pulizia accertarsi che il monopattino sia spento, il cavo di ricarica scollegato e il tappo in gomma chiuso in quanto una perdita d'acqua potrebbe provocare scosse elettriche o altri gravi problemi.

Quando il monopattino non viene utilizzato conservarlo al chiuso in un luogo secco e fresco. Non conservarlo all'aperto per un periodo di tempo prolungato. Luce del sole eccessiva, surriscaldamento e freddo eccessivo accelerano l'invecchiamento delle gomme e compromettono la vita utile sia del monopattino che della batteria.

Manutenzione delle gomme

Controllare regolarmente la pressione delle gomme (almeno ogni 2-3 mesi). La pressione raccomandata è di 50 psi. L'utilizzo del monopattino con una pressione delle gomme non corretta riduce la sicurezza e la vita delle gomme.

Manutenzione della batteria per l'utente

Non rimuovere la batteria. La rimozione della batteria rappresenta un intervento complicato e può alterare il funzionamento del veicolo: se il prodotto è ancora coperto da garanzia, è possibile rivolgersi a un riparatore autorizzato. Se il prodotto non è più coperto da garanzia, è possibile rivolgersi a qualsiasi riparatore specializzato di propria scelta. È possibile richiedere l'elenco dei riparatori autorizzati presso il servizio clienti, disponibile all'indirizzo www.mi.com. Per ulteriori domande, contattare il servizio clienti, disponibile all'indirizzo www.mi.com.

I pneumatici di ricambio forniti con il prodotto devono essere montati sulla ruota da un riparatore qualificato. La rimozione delle ruote rappresenta un intervento complicata e il montaggio errato può determinare instabilità e malfunzionamenti:

– Se il prodotto è ancora coperto dalla garanzia del produttore, rivolgersi a un riparatore autorizzato. È possibile richiedere l'elenco dei riparatori autorizzati presso il servizio clienti, disponibile all'indirizzo www.mi.com.

– Se il prodotto non è più coperto da garanzia, è possibile rivolgersi a qualsiasi riparatore specializzato di propria scelta.

– In caso di domande, contattare il servizio clienti di Xiaomi, disponibile all'indirizzo www.mi.com.

1. Non utilizzare batterie di altri modelli o marchi, in quanto può comportare rischi per la sicurezza.
2. Non smontare, schiacciare o forare il prodotto. Non toccare i contatti della batteria. Non smontare o forare l'involucro esterno. Evitare il contatto del prodotto con acqua e fuoco e non esporlo a temperature superiori a 50 °C (tra cui fonti di calore come stufe, riscaldamento e così via). Evitare il contatto tra oggetti metallici e contatti della batteria, in modo da prevenire cortocircuiti, danni fisici o morte.
3. Le infiltrazioni d'acqua nella batteria possono comportare danni ai circuiti interni, rischio di incendio o di esplosione. Se si ha il dubbio che ci sia un'infiltrazione d'acqua nella batteria, sospendere immediatamente l'utilizzo della batteria e restituirla al servizio di assistenza post-vendita per un controllo.
4. Utilizzare esclusivamente l'alimentatore di ricarica originale per evitare potenziali danni o incendi.
5. Lo smaltimento improprio delle batterie usate inquina gravemente l'ambiente. Rispettare le normative locali in materia di smaltimento delle batterie. Rispettare le normative in materia di smaltimento delle batterie, per proteggere l'ambiente.
6. Dopo ogni utilizzo, ricaricare completamente la batteria per prolungarne la vita utile.

Non conservare la batteria in un ambiente in cui la temperatura sia superiore a 50 °C o inferiore a -20 °C (ad esempio, non lasciare il monopattino o la batteria in un'auto sotto la luce solare diretta per un periodo di tempo prolungato). Non buttare la batteria nel fuoco in quanto ciò potrebbe comportarne il guasto, il surriscaldamento e addirittura un incendio. Se si prevede di non utilizzare il monopattino per un periodo superiore a 30 giorni, ricaricare completamente la batteria e conservarla in un luogo secco e fresco. Ricordarsi di ricaricarla ogni 60 giorni per proteggerla da eventuali danni esclusi dalla garanzia limitata.

Il monopattino deve essere utilizzato esclusivamente con batterie originali e la ricarica del monopattino deve essere effettuata esclusivamente mediante l'adattatore di carica originale fornito con il prodotto (o con qualsiasi modello di batteria o modello di adattatore compatibile e approvato dal produttore).

Ricaricare sempre la batteria prima che si scarichi per prolungarne la vita utile. La batteria offre prestazioni ottimali a una temperatura normale e insoddisfacenti sotto 0 °C. Ad esempio, a temperature inferiori ai -20 °C l'autonomia di guida è pari alla metà o meno rispetto allo stato normale. Quando la temperatura aumenta, l'autonomia di guida viene ripristinata. Per informazioni dettagliate, fare riferimento all'app Mi Home/Xiaomi Home.

Il cavo flessibile esterno di questo trasformatore non può essere sostituito; se il cavo è danneggiato, il trasformatore deve essere smaltito e sostituito con uno nuovo. In caso di domande, contattare il servizio clienti di Xiaomi, disponibile all'indirizzo www.mi.com.

Nota: una volta completamente carico, il monopattino avrà un'autonomia di 120-180 giorni.

Il chip intelligente integrato manterrà un registro dei record di ricarica e scaricamento della batteria.

Il danno provocato da un' assenza di carica prolungata è irreversibile e non è coperto dalla garanzia limitata. Una volta avvenuto il danno, la batteria non può essere ricaricata (è vietato lo smontaggio della batteria da parte di personale non qualificato, in quanto ciò potrebbe provocare scosse elettriche, cortocircuiti o persino incidenti di sicurezza di notevole entità).

In caso di incidente, blocco o guasto, non cercare di riparare il monopattino autonomamente.e se il prodotto è ancora coperto da garanzia, rivolgersi a un riparatore autorizzato. In caso contrario, è possibile rivolgersi a qualsiasi riparatore specializzato di propria scelta. È possibile richiedere l'elenco dei riparatori autorizzati presso il servizio clienti, disponibile all'indirizzo www.mi.com. Per qualsiasi domanda, contattare il servizio clienti di Xiaomi, disponibile all'indirizzo www.mi.com.

Sono stati compiuti notevoli sforzi per semplificare le istruzioni per gli utenti. Se un'operazione dovesse risultare troppo complicata per l'utente, si consiglia di contattare un riparatore autorizzato o specializzato oppure il servizio clienti di Xiaomi.

AVVERTENZA. Come per qualsiasi componente meccanico, un veicolo è soggetto a forti sollecitazioni e usura.

I vari materiali e componenti possono reagire all'usura o alle sollecitazioni da utilizzo in diversi modi. Se la vita utile prevista per un componente viene superata, il monopattino potrebbe rompersi improvvisamente, con il rischio di lesioni per l'utente. Eventuali crepe, graffio variazioni di colore nelle aree ad alta sollecitazione indicano che la vita utile del componente è stata superata; è necessario contattare un centro riparazioni autorizzato o specializzato oppure il servizio clienti di Xiaomi.

Regolazione del manubrio

Prima di effettuare qualsiasi regolazione, assicurarsi che il monopattino sia spento e non in carica.

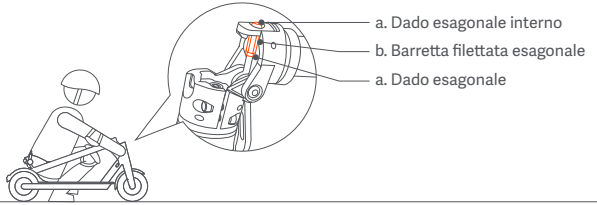

L'utilizzo prolungato di dello scooter può comportare l'allentamento delle viti e, di conseguenza, l'instabilità dell'asta del manubrio. Se durante la guida si notano movimenti dell'asta del manubrio, seguire i seguenti passi.

Utensili:

I: chiave inglese da 8-10 mm;

II: chiave a brugola da 4 mm

Nota: questi utensili non sono inclusi.

Passi:

1. Quando il monopattino è ripiegato, utilizzare l'utensile I per allentare "c" (senso orario).
2. Utilizzare l'utensile I per allentare "b" (senso orario).
3. Utilizzare l'utensile II per regolare "a" (senso orario) nella posizione corretta e utilizzare l'utensile I per serrare "b" (senso antiorario).
4. Portare l'asta del manubrio in posizione verticale, chiudere la leva a rilascio rapido e girare l'asta del manubrio in senso orario per chiudere il gancio di sicurezza.
5. Scrollare l'asta del manubrio per vedere se il problema è stato risolto.
   Se il problema persiste, ripetere i passi 2 e 3,
   Se il problema è risolto, procedere al passo 6.
6. Ripiegare il monopattino e utilizzare l'utensile I per serrare "c" (senso antiorario).
   * Il passo 6 è obbligatorio.

4. Note sulle informazioni personali

1. Ambito delle informazioni personali

L'utente ci autorizza a raccogliere le seguenti informazioni personali al momento della sua registrazione all'app

Mi Home/Xiaomi Home (l'App): nome, sesso, età, data di nascita, numero di documento di identità, indirizzo, informazioni di contatto, hobby, professione, contatto di emergenza, informazioni sull'account e informazioni sul fuso orario e il luogo di utilizzo del servizio. L'utente fornisce tali informazioni di sua spontanea volontà.

2. Raccolta ed elaborazione di informazioni personali

TLo scopo ultimo della raccolta di informazioni personali sull'utente attraverso l'app è quello di fornirgli prodotti e servizi migliori e di migliorare e ottimizzare la sua esperienza. I metodi e i canali di raccolta specifici includono, a titolo meramente esemplificativo:

(1) Registrazione dell'iscrizione;

(2) Questionario;

(3) Monitoraggio post-vendita e visite di ritorno;

(4) Richiesta di commenti o suggerimenti su prodotti o servizi;

(5) Organizzazione di eventi e richieste di partecipazione.

L'utente ha diritto a rifiutarsi di fornire le proprie informazioni personali. Tuttavia, qualora rifiuti di fornire determinate informazioni personali, potrebbe non essere in grado di utilizzare i prodotti e i servizi da noi forniti o il suo uso di tali prodotti o servizi potrebbe risentirne negativamente.

3. Uso e divulgazione delle informazioni personali

(1) L'utente accetta che le sue informazioni personali possano essere utilizzate e diffuse (conservazione ed elaborazione incluse) nei seguenti modi: utilizzate da noi (filiali incluse); diffuse da noi alle nostre consociate per il loro uso; diffuse da noi e dalle nostre consociate, nell'ambito dei normali obiettivi commerciali, ai rispettivi successori o assegnatari, consulenti legali e finanziari, fornitori esterni e agenti e da questi utilizzate.

(2) Noi e le nostre consociate possiamo inviare all'utente informazioni su prodotti, servizi e attività. L'utente accetta di ricevere le suddette informazioni.

(3) Possiamo divulgare le informazioni personali dell'utente a terzi diversi da quelli sopra menzionati in una delle circostanze o per uno degli scopi elencati di seguito:

- su autorizzazione speciale dell'utente;
- per la conformità a requisiti legali obbligatori o delle autorità statali (autorità giudiziarie incluse);
- per l'adempimento delle clausole di servizi applicabili (comprese indagini su possibili violazioni);
- per l'identificazione, prevenzione o gestione di problemi relativi a frodi, sicurezza o tecnologia;
- nella misura richiesta o consentita dalla legge, per proteggere i diritti, gli interessi, la proprietà o la sicurezza degli utenti o del pubblico contro danni; oppure
- divulgate al contatto di emergenza dell'utente in caso di emergenza e da questi utilizzate.

(4) Le informazioni personali possono essere trasferite e conservate elettronicamente. I destinatari e/o gli utenti delle suddette informazioni e i loro server possono essere ubicati in Cina o altrove.

(5) Proteggeremo la sicurezza delle informazioni personali dell'utente. Adotteremo tecnologie e procedure di sicurezza e altre misure per proteggere le informazioni personali dall'accesso o dall'uso non autorizzati o da perdite. Faremo anche in modo che i destinatari e gli utenti qui indicati si impegnino a proteggere e mantenere confidenziali le informazioni personali dell'utente.

(6) L'utente accetta di esonerare i destinatari e/o gli utenti qui indicati delle informazioni personali da tutti i reclami, le responsabilità o le perdite che derivino o possano derivare dalla divulgazione e dall'uso delle informazioni conformemente alle clausole qui elencate, salvo il caso in cui tali reclami, responsabilità o perdite siano direttamente provocati da negligenza grave o dolo dei destinatari e/o degli utenti.

(7) Conserveremo le informazioni personali dell'utente per un periodo non superiore a quello necessario per lo scopo designato di raccogliere tali informazioni o per il periodo specificato in qualsiasi contratto o legge applicabile.

(8) Per informazioni sulla raccolta, la conservazione e l'uso dei dati dell'utente, vedere l'informativa sulla privacy di Xiaomi Inc. nella pagina Web www.miui.com/res/doc/privacy/cn.html.

5. Note sui diritti di autore

Ci riserviamo tutti i diritti associati a Tutti i testi, immagini, foto, audio, animazioni, video design del layout e altre proprietà intellettuali tutelati dalla legge. Questi non possono essere riprodotti per l'uso o la distribuzione commerciale né essere utilizzati su altri siti o app dopo la modifica.

6. Note sul marchio commerciale

mi è il marchio commerciale di Xiaomi Inc. Tutti i diritti riservati. Ninebot è un marchio registrato di Ninebot (Tianjin) Technology Co., Ltd., tutti gli altri marchi e denominazioni commerciali sono di proprietà dei rispettivi titolari.

Al momento della stampa del presente manuale, tutte le funzioni e le istruzioni descritte erano aggiornate. Tuttavia, il prodotto effettivo può variare in virtù dei miglioramenti apportati al design e alle funzioni.

Fabbricato per: Xiaomi Communications Co., Ltd.

Fabbricato da: Ninebot (Changzhou) Tech Co., Ltd.

Indirizzo: 16F-17F, Block A, Building 3, No.18, Changwu Mid Rd, Wujin Dist., Changzhou, Jiangsu, Cina.

7. Note sul prodotto

La familiarità con il monopattino ne semplifica la guida. Si prega di prendere nota di quanto segue:

1. Leggere attentamente il manuale utente di il monopattino prima di guidare il veicolo.
2. Non consentire a nessuno che non abbia letto il manuale utente di utilizzare il monopattino.
3. Installare in modo corretto tutti i componenti come indicato nel manuale utente di il monopattino. Un'installazione non corretta può comportare perdita di controllo, collisioni e cadute. Spegnere l'alimentazione prima dell'installazione e della manutenzione. Per evitare incidenti mentre si è alla guida del monopattino, assicurarsi che i bulloni e le viti siano serrati.Serrare correttamente tutti i componenti. Se i componenti sono troppo allentati o eccessivamente serrati potrebbero provocare danni o malfunzionamenti del veicolo.
4. Non ricaricare il prodotto quando la presa è bagnata. Per caricare il prodotto inserire il cavo di alimentazione in una presa corretta (200-240 V/50-60 Hz), e tenerlo lontano da bambini, animali domestici e materiali infiammabili.
5. Non conservare la batteria in un ambiente con temperatura superiore a 50 °C o inferiore a -20 °C.
6. Non utilizzare la batteria se è danneggiata, emette un odore strano o fumo o si surriscalda. Tenere una batteria che presenta perdite lontano da altri oggetti.
7. Non provare ad aprire o smontare le batterie, in quanto contengono materiali pericolosi. Se il cavo di alimentazione è danneggiato, rivolgersi al nostro servizio di assistenza post-vendita.
8. Ricaricare il monopattino in tempo per evitare di danneggiare la batteria. Quando è completamente carico, il monopattino può restare in modalità di standby per circa 120-180 giorni, mentre quando non è completamente carico può restare in modalità di standby per 30-60 giorni.
9. AVVERTENZA: per ricaricare la batteria, utilizzare soltanto l'unità di alimentazione rimovibile fornita con questo apparecchio. Non utilizzare il caricabatterie di altri prodotti.
   Durante la ricarica, mantenere una distanza di sicurezza da eventuali combustibili nelle vicinanze.
10. Non schiacciare o colpire il prodotto ed evitare forti colpi da caduta o forti vibrazioni della batteria. Se si verifica una situazione del genere o si infiltrano liquidi o spruzzi nel prodotto, potrebbe verificarsi un cortocircuito o danni alla batteria o al circuito. Interrompere immediatamente l'utilizzo e smaltire correttamente il prodotto.
11. Richiedere i materiali formativi al fornitore o al servizio di assistenza. Acquisire dimestichezza con il monopattino prima di guidarlo all'aperto. Più si fa pratica più ci si sentirà sicuri a guidare in un nuovo ambiente. Ricordare i seguenti aspetti essenziali: Iniziare con esercizi di base come avanzare, girare, fermarsi in spazi aperti senza barriere (≥ 10 x 10 m), mantenendo il corpo rilassato. La prima volta, è consigliabile fare pratica con le istruzioni di un conducente esperto o di un coach. Una volta che si padroneggiano le competenze di base, esercitarsi a guidare in aree strette, quindi a girare e arrestarsi. Una volta che si riesce a controllare con agilità il veicolo in spazi ristretti e su varie superfici, è possibile iniziare a guidare su strada. Se il proprio il monopattino viene aggiornato, iniziare di nuovo dai fondamenti.

12. Esaminare il monopattino ogni volta prima di iniziare a guidarlo. Accertarsi che non siano presenti componenti allentati o danneggiati.
13. Guardarsi intorno prima e durante la guida e la frenata per evitare lesioni a sé stessi o ad altre persone o danni all'ambiente circostante.
14. Accertarsi che la pressione delle gomme sia compresa nell'intervallo specificato nella tabella dei parametri. Una pressione eccessivamente alta aumenterà il rischio di perdita di controllo, collisioni e cadute. Una pressione troppo bassa danneggerà la gomma.
15. Controllare la pressione delle gomme almeno due volte al mese o ogni volta che si percorrono lunghe distanze per evitare instabilità, incidenti e danni alle gomme.
16. Se la gomma si allenta, interrompere immediatamente l'utilizzo e controllare la gomma.
17. Controllare periodicamente la tensione del cavo del freno, in modo da evitare il rischio di freni fuori posizione o di malfunzionamenti dovuti a cavi del freno troppo allentati. L'utente si assume la responsabilità di eventuali danni dovuta a una manutenzione non corretta.
18. Salire su il monopattino da entrambi i lati e indossare i dispositivi di protezione professionali.
19. Non indossare scarpe con i tacchi alti quando si guida il monopattino.
20. Non immergere la batteria o il veicolo in acqua. Evitare l'esposizione massiccia o prolungata alla pioggia e non pulire il veicolo con acqua ad alta pressione, in quanto questa potrebbe penetrare nella porta di ricarica. Se il monopattino è già stato esposto alla pioggia, utilizzare un panno morbido e asciutto per asciugarlo. Smettere immediatamente di utilizzare il veicolo e contattare il servizio di assistenza post-vendita. Non effettuare altre operazioni ad eccezione della pulizia del corpo, in quanto la pulizia e la manutenzione impropria invalideranno la garanzia.
21. Le prestazioni dei freni e l'attrito tra la gomma e la strada peggiorano in condizioni di bagnato, per cui sarà più difficile controllare la velocità e più facile perdere il controllo. Rallentare e iniziare a frenare prima in caso di pioggia.
22. Ricaricare la batteria quando viene visualizzata l'icona della batteria scarica in quanto il monopattino potrebbe non disporre di alimentazione sufficiente per mantenere una guida ad alta velocità.
23. Essere sempre vigili, anche nel caso in cui si sappia guidare il monopattino con facilità. Non salire su ostacoli o guidare su strade accidentate o bagnate, superfici sconnesse o pendenze.
24. Prestare attenzione alle variazioni della superficie su strade ed erba.
25. Prestare attenzione durante la svolta e non girare troppo in fretta.
26. Non correre il rischio di guidare su pendenze ripide, terreni accidentati o altre superfici mai sperimentate in precedenza.
27. Non utilizzare il monopattino in autostrada. Rispettare le regole del traffico, dare la precedenza ai pedoni e non passare mai con il rosso.
28. Rispettare i diritti di motociclisti, ciclisti, pedoni e altre persone.
29. Prendere precauzioni durante la guida ed essere consapevoli della propria sicurezza, del traffico e dei pedoni. Evitare le zone con molto traffico o con troppe persone.

30. In ogni caso, regolare la propria traiettoria e velocità nel rispetto del Codice della strada, delle norme per la circolazione sui marciapiedi e delle persone più esposte. Essere pronti a reagire davanti a uno di questi pericoli: veicoli che decelerano o svoltano davanti o dietro di sé; portiere di auto che si aprono; persone che attraversano la strada; bambini e animali domestici vicino alla strada e distrazioni come buche, tombini, rotaie, costruzioni, detriti e così via.
31. Guidare sulle piste ciclabili designate o sul bordo della strada, se possibile. Spostarsi in una direzione consentita dal codice della strada o dalle norme specificate dalla pubblica amministrazione e dalle leggi locali.
32. Fermarsi quando si vede un segnale di arresto o ai semafori. Scendere lentamente e prestare attenzione al traffico. Tenere presente che sussiste il rischio di entrare in collisione con altri veicoli quando si guida il monopattino. Lasciare andare per prime le auto, anche quando si guida su una corsia dedicata.
33. Non cercare emozioni aggrappandosi ad altri veicoli per essere trascinati.
34. Non fare acrobazie durante la guida.
35. Non guidare in condizioni meteorologiche avverse, con bassa visibilità o dopo uno sforzo fisico intenso.
36. Non guidare il il monopattino da soli in aree remote. Anche quando si è accompagnati da qualcuno, accertarsi che chi di dovere conosca la destinazione e l'ora di arrivo prevista.
37. Essere consapevoli della maggiore altezza dovuta al casco e al fatto di stare in piedi su il monopattino. Prestare attenzione quando si guida al chiuso, attraverso porte o in altri luoghi caratterizzati da un'altezza bassa.
38. Non indossare abiti svolazzanti che potrebbero restare impigliati nella ruota.
39. Indossare una protezione per gli occhi adeguata durante la guida per proteggere gli occhi da polvere, sporco e insetti. Utilizzare lenti più scure in condizioni di forte luminosità e lenti più chiare in caso di luce debole.
40. Non trasportare passeggeri o bambini.
41. il monopattino non è uno strumento medico. Non guidare il monopattino se non si riesce a salire o a scendere dal veicolo senza assistenza.
42. Non guidare il monopattino su scale, in ascensori o attraverso porte girevoli.
43. Non guidare il monopattino in condizioni di scarsa visibilità.
44. Non guidare il monopattino in autostrada, a meno che non sia consentito dalla legge.
45. Non usare il monopattino per scopi diversi da quelli previsti, ad esempio per il trasporto di merci.
46. Rallentare e dare la precedenza a pedoni, biciclette e automobili quando ci si avvicina o si attraversano incroci, autostrade, angoli e cancelli.
47. Restare vigili durante la guida di il monopattino come si farebbe con altri mezzi di trasporto. Non guidare il monopattino se si è malati o sotto l'effetto di alcol o droghe.
48. Non utilizzare il telefono o svolgere altre attività durante la guida: è necessario prestare sempre attenzione all'ambiente circostante.
49. Notare che il monopattino è stato progettato per persone di età compresa tra i 16 e i 50 anni. Si consiglia ai genitori di non consentire ai propri figli di età inferiore di guidare il monopattino.
50. Non effettuare frenate di emergenza, in particolare su superfici lisce, per evitare di slittare e cadere.
51. Il veicolo può slittare se parcheggiato acceso, pertanto, spegnerlo quando si parcheggia.
52. In estate conservare il monopattino in un luogo sicuro a una temperatura inferiore a 45 °C. Non lasciarlo sotto la luce del sole diretta per un periodo di tempo prolungato.
53. In inverno conservare il veicolo in un luogo sicuro a una temperatura non inferiore a -20 °C. Dopo avere conservato il veicolo a temperature sotto lo zero, spostarlo e tenerlo in un luogo a temperatura ambiente per almeno mezzora prima di caricarlo.
54. Non modificare il monopattino.
55. Conoscere e osservare le leggi del luogo in cui si guida il monopattino.
56. Evitare il ricorso a componenti non standard per la sostituzione, anche nel caso in cui siano approvati da alcuni settori ufficiali, in quanto non possiamo garantirne la sicurezza. In caso di dubbi rivolgersi al nostro servizio di assistenza post-vendita.
57. I dati e i parametri di il monopattino variano in base ai modelli e sono soggetti a modifica senza preavviso.
58. Qualsiasi carico attaccato al manubrio influirà sulla stabilità del veicolo.
59. Spegnere il veicolo o passare a una determinata modalità non operativa durante la ricarica.
60. Il monopattino deve essere utilizzato da una sola persona.

Le presenti note sono disciplinate dalle leggi della Repubblica Popolare Cinese.

Decliniamo qualsiasi responsabilità nei confronti dei clienti per reclami, responsabilità o perdite derivanti da, o che siano conseguenza della violazione da parte del cliente delle disposizioni sopra riportate. I guidatori saranno responsabili di rischi imprevisti o inevitabili durante la guida.

L'utente può scegliere di accettare le precedenti disposizioni e iniziare a utilizzare il prodotto oppure di non accettarle e restituire il prodotto.

Il prodotto reso e il suo imballaggio devono essere in condizioni tali da non influire negativamente sulla rivendita del prodotto.

Per rivendere il monopattino, ricordare di consegnare le presenti note legali all'acquirente insieme al veicolo in quanto costituiscono parte integrante di quest'ultimo.

In caso di domande invitiamo l'utente a contattarci. Grazie ancora per avere scelto i nostri prodotti.

8. Certificazioni

Dichiarazione di conformità per l'Unione europea

Informazioni sul riciclaggio delle batterie per l'Unione europea

Le batterie o il loro imballaggio sono etichettati conformemente alla direttiva europea 2006/66/CE relativa a pile e accumulatori e ai rifiuti di pile e accumulatori. La direttiva stabilisce il quadro per la restituzione e il riciclaggio delle batterie e degli accumulatori usati applicabile in tutta l'Unione europea. Questa etichetta si applica a varie batterie per indicare che la batteria non deve essere buttata via, ma piuttosto recuperata al termine della sua vita utile come da istruzioni contenute in questa direttiva.

Conformemente alla direttiva europea 2006/66/CE, le batterie e gli accumulatori vengono etichettati in modo da indicare che devono essere raccolti separatamente e riciclati al termine della loro vita utile. L'etichetta sulla batteria può inoltre includere un simbolo chimico per il metallo utilizzato per la batteria (Pb per il piombo, Hg per il mercurio e Cd per il cadmio). Gli utenti di batterie e accumulatori non devono smaltire batterie e accumulatori tra i rifiuti indifferenziati, ma utilizzare il quadro di raccolta disponibile ai clienti per il reso, il riciclaggio e il trattamento di batterie e accumulatori. La partecipazione del cliente è importante per ridurre al minimo i potenziali effetti di batterie e accumulatori sull'ambiente e sulla salute umana dovuti alla potenziale presenza di sostanze pericolose.

Prima di smaltire le apparecchiature elettriche ed elettroniche (AEE) tramite la raccolta rifiuti o in strutture di raccolta rifiuti, l'utente finale di apparecchiature che contengono batterie e/o accumulatori deve rimuovere le batterie e gli accumulatori suddetti, per la raccolta differenziata.

Direttiva sui rifiuti di apparecchiature elettriche ed elettroniche (RAEE)

"Tutti i prodotti contrassegnati da questo simbolo sono rifiuti di apparecchiature elettriche ed elettroniche (RAEE in base alla direttiva 2012/19/UE) che non devono essere smaltiti assieme a rifiuti domestici non differenziati. Al contrario, è necessario proteggere l'ambiente e la salute umana consegnando i rifiuti a un punto di raccolta autorizzato al riciclaggio di rifiuti di apparecchiature elettriche ed elettroniche, predisposto dalla pubblica amministrazione o dalle autorità locali. Lo smaltimento e il riciclaggio corretti aiutano a prevenire conseguenze potenzialmente negative per l'ambiente e la salute umana. Contattare l'installatore o le autorità locali per ulteriori informazioni sulla sede e per i termini e condizioni di tali punti di raccolta".

Direttiva sulla restrizione dell'uso di sostanze pericolose (RoHS)

Questo prodotto di Ninebot (Changzhou) Tech Co., Ltd. e le parti incluse (cavi, fili e così via) sono conformi ai requisiti della direttiva 2011/65/UE sulla restrizione dell'uso di determinate sostanze pericolose nelle apparecchiature elettriche ed elettroniche ("RoHS riveduta" o "RoHS 2").

Direttiva sulle apparecchiature radio e le apparecchiature terminali di telecomunicazione

Certification Experts B.V.

Amerlandseweg 7, 3621 ZC Breukelen, Paesi Bassi, +31(0)8 50073210

Questo dispositivo è conforme ai requisiti dell'UE relativi alla limitazione dell'esposizione del pubblico ai campi elettromagnetici come misura per la protezione della salute.

Con la presente, [Ninebot (Changzhou) Tech Co., Ltd.] dichiara che l'attrezzatura radio di tipo [DDHBC11NEB], [DDHBC05NEB], [DDHBC06NEB], [DDHBC08NEB] e [DDHBC07NEB] è conforme con la Direttiva 2014/53/UE.Il testo completo della dichiarazione di conformità UE è disponibile al seguente indirizzo internet http://www.mi.com/global/service/support/declaration.html.

9. Avviso di sicurezza

ATTENZIONE

Pericolo. Leggere il manuale utente prima dell'utilizzo.

ATTENZIONE

Bordi taglienti. Non toccare i bordi o gli angoli taglienti.

ATTENZIONE

Superficie calda. Non toccare la superficie intorno a questo simbolo.

ATTENZIONE

Non smontare il coperchio della batteria, contiene energia pericolosa.

10. AVVISO SULLA GARANZIA

Il consumatore Xiaomi può usufruire di garanzie aggiuntive a determinate condizioni. Xiaomi offre specifici vantaggi di garanzia per il consumatore in aggiunta, e non in sostituzione, di qualsiasi garanzia legale stabilità dal diritto nazionale sulla protezione dei consumatori. La durata e le condizioni relative alle garanzie legali sono stabilite dalle relative norme locali. Per ulteriori informazioni sui vantaggi della garanzia per i consumatori, fare riferimento al sito Web ufficiale di Xiaomi https://www.mi.com/en/service/warranty/. Salvo quanto vietato dalle leggi o altrimenti promesso da Xiaomi, i servizi post-vendita saranno limitati al paese o alla regione dell'acquisto originale. In base alla garanzia dei consumatori, nella misura massima consentita dalla legge, Xiaomi riparerà, sostituirà o rimborserà il prodotto a sua discrezione. Non sono coperti dalla garanzia la normale usura, cause di forza maggiore, uso improprio o danni causati da negligenza o errori da parte dell'utente. La persona di contatto per il servizio post-vendita può essere qualsiasi addetto della rete di assistenza autorizzata Xiaomi, un addetto dei distributori autorizzati Xiaomi o il venditore finale che ha venduto i prodotti al cliente. In caso di dubbi, contattare la persona indicata da Xiaomi.

Le presenti garanzie non si applicano a Hong Kong e Taiwan.

I Prodotti che non sono stati debitamente importati e/o debitamente prodotti da Xiaomi e/o debitamente acquisiti da Xiaomi o da un rivenditore ufficiale di Xiaomi non sono coperti dalle presenti garanzie. Come da legislazione applicabile, l'utente può usufruire delle garanzie dal rivenditore non ufficiale che ha venduto il prodotto. Perciò Xiaomi invita l'utente a contattare il rivenditore da cui ha acquistato il prodotto.

11. Dichiarazione di non responsabilità

Il manuale utente è pubblicato da Xiaomi o dalla relativa società affiliata locale. Miglioramenti e modifiche al manuale utente, resi necessari da errori tipografici, imprecisioni relative informazioni correnti o miglioramenti a programmi e/o apparecchiature, possono essere apportati da Xiaomi in qualsiasi momento e senza preavviso. Tali modifiche saranno tuttavia integrate nelle nuove edizioni online del presente manuale utente
(per i dettagli, consultare il sito www.mi.com/global/service/userguide). Tutte le immagini sono esclusivamente a scopo illustrativo e potrebbero non rappresentare in modo accurato il dispositivo reale.

Gracias por elegir nuestro producto de la serie Mi Electric Scooter. Este producto es un dispositivo de entretenimiento.

Xiaomi Inc. espera que disfrute de una experiencia de conducción segura.

Contiene

1. Instrucciones de seguridad ---- 66
2. Descripción general del producto ---- 68
3. Cuidado diario y mantenimiento ---- 69
4. Declaración de la información personal ---- 72
5. Declaración del copyright ---- 73
6. Declaración de la marca ---- 73
7. Declaración del producto ---- 74
8. Certificaciones ---- 78
9. Advertencia de seguridad ---- 79
10. AVISO DE GARANTÍA ---- 80
11. Descargo de responsabilidades ---- 80

Traducción del aviso original

IMPORTANTE Lea atentamente esta información y guárdela para futuras consultas.

Para obtener más información sobre los productos de la serie Mi Electric Scooter, visite www.mi.com/global/service/userguide.

1. Instrucciones de seguridad

- Este vehículo es un patinete eléctrico personal con propulsión eléctrica. El patinete está destinado a usuarios mayores de 16 años. No conduzca el patinete si sufre alguna disminución de sus capacidades físicas, sensoriales o mentales. Los usuarios que no tengan suficiente experiencia o conocimiento deberían conducir con cuidado. Los niños no deben jugar con el patinete ni con ninguna de sus piezas. Además, tampoco deberán realizar el mantenimiento ni limpieza del mismo. El uso de la máquina produce vibraciones por el cuerpo del conductor.
- No conduzca en carriles de circulación o zonas residenciales donde se permiten tanto vehículos como peatones.
- Este patinete eléctrico es un dispositivo de entretenimiento. Sin embargo, cuando entre en zonas públicas se considerará un vehículo sujeto a posibles riesgos. Por su propia seguridad, siga las instrucciones del manual, así como las leyes y reglamentos locales de tráfico.
- Al mismo tiempo, debe comprender que los riesgos no se pueden evitar del todo, ya que otras personas podrías infringir las leyes de tráfico y conducir de forma imprudente, por lo que estará expuesto a sufrir accidentes de tráfico al igual que si estuviera andando o montando en bicicleta. Cuanto más rápido vaya, más distancia necesitará para frenar. En una superficie lisa, el patinete podría resbalar, perder el equilibrio e incluso caerse. Sea precavido cuando conduzca, mantenga la velocidad y una distancia de seguridad con otros usuarios de la carretera, sobre todo cuando no conoce bien el lugar.
- Respete la prioridad de los peatones. Intente no sorprenderlos mientras conduce, especialmente a los niños. Cuando conduzca detrás de peatones, toque el timbre para avisarles y adelánteles lentamente con el patinete por la izquierda (aplicable en los países donde los vehículos se conducen por el lado derecho). Cuando conduzca entre peatones, manténgase en el lado derecho a baja velocidad. Cuando conduzca entre peatones, mantenga la velocidad más baja posible o bájese del vehículo.
- Siga estrictamente las instrucciones de seguridad del manual, sobre todo en China y en los países donde no existen leyes ni reglamentos específicos para patinetes eléctricos. Xiaomi Communication Co., Ltd. no se hace responsable de ninguna pérdida financiera, daño físico, accidente, disputa legal ni otros conflictos de intereses que surjan como resultado de acciones que infrinjan las instrucciones de uso.
- Conducir a alta velocidad o a una velocidad que no sea la indicada ni la adecuada para la situación (malas condiciones climatológicas o de superficie, etc.) puede provocar una pérdida de estabilidad y de control. Para reducir los riesgos, deberá seguir las instrucciones de este manual del usuario. Tenga cuidado al montar o desmontar el patinete, ya que podría caerse y provocarle lesiones."
- No preste su patinete a nadie que no conozca cómo funciona. Cuando preste el patinete a algún amigo, asegúrese de que conozca cómo funciona y de que use el equipo de seguridad.
- Revise el patinete antes de cada uso. Cuando advierta alguna pieza suelta, alertas de batería baja, ruedas desinfladas, desgaste excesivo, sonidos extraños, fallos en el funcionamiento u otras condiciones que no sean normales, deje de usarlo de inmediato y busque ayuda de un profesional.
- Aparque siempre el patinete sobre su soporte en una superficie plana y estable. El patinete no tiene estabilidad suficiente y podría provocar lesiones, sobre todo al aparcarlo en carreteras inclinadas y cuestas. No coloque nunca el patinete con la parte delantera mirando hacia abajo de la pendiente, ya que el soporte podría cerrarse y hacer que la máquina vuelque.

Cuando el patinete esté sobre el soporte, compruebe su estabilidad para evitar cualquier riesgo de caída (por deslizamiento, viento o pequeños impactos). No aparque el patinete en zonas concurridas, es mejor hacerlo junto a una pared. Si fuera posible, intente aparcar siempre el patinete en terreno plano.

- Lleve casco, coderas y rodilleras para evitar lesiones en caso de caídas. Una conducción inadecuada puede provocar caídas o accidentes graves. Guarde el patinete eléctrico en interior cuando no lo utilice. Lea el manual de instrucciones y conduzca el patinete eléctrico con cuidado. Solo debe utilizar el patinete eléctrico después de haber entendido y aplicado todas las normas de seguridad. El usuario del patinete será responsable de cualquier daño o lesión provocada por no seguir las instrucciones del manual del propietario. Para disfrutar de una mejor experiencia de conducción, se recomienda realizar un mantenimiento periódico del producto. Consulte el manual de usuario para obtener más información. Lea el manual de usuario antes de cargar la batería. NO conduzca bajo la lluvia ni sobre charcos. Edad requerida del conductor: 16 a 50 años. No está permitido para niños.
- No toque el sistema de frenos, ya que podría provocar lesiones debido a los bordes afilados. El freno puede calentarse durante el uso. No lo toque después de usarlo.
- No toque el sistema de los frenos, podría provocar lesiones de seguridad.
- Para evitar el uso no apropiado, es necesario hacer avanzar el patinete para activar el motor y el acelerador. El acelerador no funciona cuando el patinete se para.
- El nivel de presión acústica de emisión ponderada A es inferior a 70 dB (A). Las vibraciones mecánicas transmitidas por el Scooter son menos de 2.5 m/s².La incertidumbre de la medición: 1.5 m/s².
- No debe usar accesorios ni otros elementos que no hayan sido aprobados por el fabricante.
- Para conducir de forma segura, debería poder ver claramente lo que tiene delante, y las demás personas deberían poder verle a usted claramente.
- Mantenga la cubierta de plástico fuera del alcance de los niños para evitar la asfixia.
- Para evitar un uso inadecuado de la máquina, la rueda trasera debe bloquearse con un candado cuando esté estacionada.
- El tráfico de las ciudades cuenta con muchos obstáculos, como bordillos o peldaños. Se recomienda no saltar los obstáculos. Es importante anticiparse y adaptar su trayectoria y velocidad a las de los peatones antes de cruzar dichos obstáculos. También se recomienda bajar del vehículo cuando estos obstáculos sean peligrosos debido a su forma, altura o pendiente.
- No modifique ni transforme el vehículo, incluyendo el tubo o el mango de dirección, el eje, el mecanismo de plegado y el freno trasero.
- Elimine los bordes afilados causados por el uso.
- En todos los casos, tenga cuidado por su salud y la de los demás.
- Encienda la luz delantera y reduzca la velocidad cuando conduzca de noche.

Antes de utilizar el patinete, asegúrese de que el mecanismo de plegado funciona correctamente.

Antes de utilizar el patinete, asegúrese de que tiene suficiente batería. De lo contrario, recárguela.

Cuando pase por zonas designadas para peatones que tienen prioridad de paso según las leyes, como pasos de peatones, bájese y camine al lado del patinete.

¡ADVERTENCIA! No utilice el producto cerca de una fuente de agua.

¡ADVERTENCIA! Deje de usar el producto cuando esté dañado.

2. Descripción general del producto

* Solo para productos bajo eKFV.

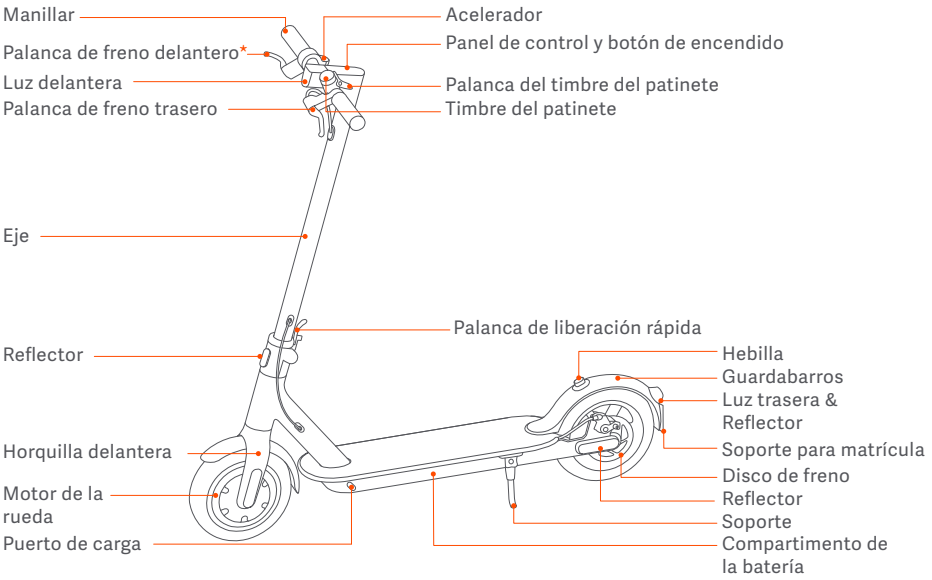

Panel de control y botón de encendido

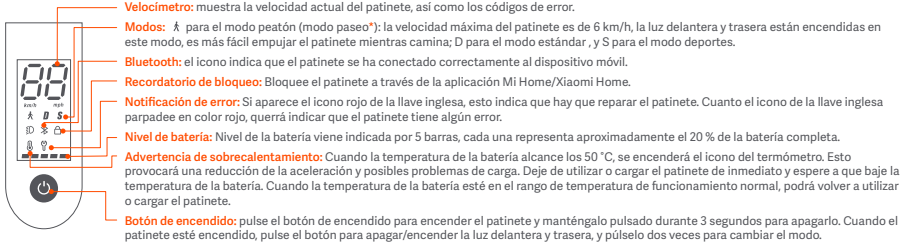

Velocímetro: muestra la velocidad actual del patinete, así como los códigos de error.

Modos: para el modo peatón (modo paseo*): la velocidad máxima del patinete es de 6 km/h, la luz delantera y trasera están encendidas en este modo, es más fácil empujar el patinete mientras camina; D para el modo estándar , y S para el modo deportes.

Bluetooth: el icono indica que el patinete se ha conectado correctamente al dispositivo móvil.

Recordatorio de bloqueo: Bloquee el patinete a través de la aplicación Mi Home/Xiaomi Home.

Notificación de error: Si aparece el icono rojo de la llave inglesa, esto indica que hay que reparar el patinete. Cuanto el icono de la llave inglesa parpadee en color rojo, querrá indicar que el patinete tiene algún error.

Nivel de batería: Nivel de la batería viene indicada por 5 barras, cada una representa aproximadamente el 20 % de la batería completa.

Advertencia de sobrecalentamiento: Cuando la temperatura de la batería alcance los 50 °C, se encenderá el icono del termómetro. Esto provocará una reducción de la aceleración y posibles problemas de carga. Deje de utilizar o cargar el patinete de inmediato y espere a que baje la temperatura de la batería. Cuando la temperatura de la batería esté en el rango de temperatura de funcionamiento normal, podrá volver a utilizar o cargar el patinete.

Botón de encendido: pulse el botón de encendido para encender el patinete y manténgalo pulsado durante 3 segundos para apagarlo. Cuando el patinete esté encendido, pulse el botón para apagar/encender la luz delantera y trasera, y púlselo dos veces para cambiar el modo.

3. Cuidado diario y mantenimiento

Limpieza y almacenamiento

Si descubre manchas sobre el cuerpo del patinete, límpielas con un paño húmedo. Si las manchas no se quitan, ponga un poco de dentífrico y cepíllelas con un cepillo de dientes, a continuación, límpielo con un paño suave.

Notas: no limpie el patinete con alcohol, gasolina, queroseno ni con otros disolventes químicos corrosivos y volátiles para evitar daños graves. No lave el patinete con un pulverizador de agua a presión. Durante la limpieza, asegúrese de que el patinete esté apagado, el cable de carga desenchufado y la tapa de goma cerrada, ya que la filtración de agua podría provocar descargas eléctricas u otros problemas importantes.

Cuando no vaya a utilizar el patinete, guárdelo en una zona de interior que sea seca y fresca. No lo deje en el exterior durante mucho tiempo. La luz solar excesiva, los sobrecalentamientos y el enfriamiento excesivo aceleran el envejecimiento de los neumáticos y perjudican la vida útil del patinete y la batería.

Mantenimiento de los neumáticos

Compruebe periódicamente la presión de las ruedas (al menos, cada 2 o 3 meses). La presión recomendada de las ruedas es de 50 psi. Conducir con una presión incorrecta reduce la vida útil de la rueda y su seguridad.

Mantenimiento de la batería por parte del usuario

No quite la batería. Extraer la batería es un proceso complicado y puede alterar el funcionamiento de la máquina: puede ponerse en contacto con un reparador autorizado en caso de que el producto siga cubierto por la garantía. Si el producto ya no está cubierto por garantía, puede ponerse en contacto con cualquier reparador especializado de su elección. Puede solicitar la lista de los reparadores autorizados al servicio de atención al cliente disponible en www.mi.com. Si tiene alguna pregunta, puede ponerse en contacto con el servicio de atención al cliente disponible en www.mi.com.

Un reparador profesional será el encargado de montar en la rueda los neumáticos de repuesto que se suministran con el producto. Quitar las ruedas es un proceso complicado. Un montaje incorrecto puede provocar inestabilidad y mal funcionamiento:

- Póngase en contacto con un reparador autorizado en caso de que el producto siga cubierto por la garantía del fabricante. Puede solicitar la lista de los reparadores autorizados al servicio de atención al cliente disponible en www.mi.com.
- Si el producto ya no está cubierto por la garantía, puede ponerse en contacto con cualquier reparador especializado de su elección.
- Si tiene alguna pregunta, puede ponerse en contacto con el servicio de atención al cliente de Xiaomi disponible en www.mi.com.

1. No utilice packs de batería de otros modelos o marcas, ya que podría provocar riesgos a la seguridad.
2. No desmonte, presione ni perfore el producto. No toque los contactos de la batería. No desmonte ni golpee la carcasa exterior. No sumerja el producto en agua, ni lo exponga al fuego ni a temperaturas superiores a 50 °C (incluyendo fuentes de calor como estufas, calefactores, etc.). Evite que haya objetos metálicos tocando los contactos de la batería, ya que podría provocar cortocircuitos, lesiones personales e incluso la muerte.
3. La filtración de agua en el interior de la batería podría provocar daños en los circuitos internos, incendios e inclusión explosiones. Si sospecha que ha entrado agua en la batería, deje de usarla de inmediato y devuélvala al servicio posventa para que la revisen.
4. Utilice únicamente el adaptador de carga original para prevenir posibles daños o incendios.

5. La eliminación incorrecta de la batería podría contaminar gravemente el medio ambiente. Consulte las regulaciones locales cuando vaya a desechar el pack de batería. Con el fin de proteger el medioambiente, no deseche el pack de batería cuando quiera.
6. Cargue por completo la batería después de cada uso para ampliar su vida útil.

No coloque la batería en entornos en los que la temperatura ambiente sea superior a 50 °C o inferior a -20 °C (p. ej. no deje el patinete ni la batería en un coche expuestos a la luz solar directa durante mucho tiempo). No arroje el pack de batería al fuego ya que podría hacer que deje de funcionar, que se sobrecaliente e incluso provocar otro fuego. Si no va a usar el patinete durante 30 días, cargue por completo la batería y colóquelo en un lugar seco y fresco. Recuerde recargar la batería cada 60 días para protegerla de posibles daños que no cubra la garantía limitada.

El patinete solo debe utilizarse con sus baterías originales, y solo debe cargarse mediante el adaptador de carga original que se suministra con el producto (o cualquier modelo de batería o adaptador de carga aprobado por el fabricante como compatible).

Cargue siempre la batería antes de agotarla para alargar su vida útil. La batería funciona mejor a una temperatura normal y peor a temperaturas inferiores a 0 °C. Por ejemplo, en temperaturas inferiores a -20 °C, el rango de funcionamiento durante la conducción se ve reducido a la mitad o incluso menos que en su estado normal. Cuando la temperatura aumenta, el rango de funcionamiento se restablece. Para obtener más información, consulte la aplicación Mi Home/Xiaomi Home.

El cable flexible externo del transformador no se puede reemplazar. Si el cable sufre algún daño, deberá desechar el transformador y reemplazarlo por uno nuevo. Si tiene alguna pregunta, puede ponerse en contacto con el servicio de atención al cliente de Xiaomi disponible en www.mi.com.

Nota: el patinete con la batería completamente cargada durará entre 120 y 180 días. El chip inteligente incorporado mantendrá un registro de los informes de carga y descarga. Los daños provocados por tiempos prolongados de descarga son irreversibles y no los cubre la garantía limitada. Cuando haya sufrido daños, la batería no podrá recargarse (las personas que no sean profesionales tienen prohibido desmontar el pack de batería, ya que podría provocar descargas eléctricas, cortocircuitos e incluso accidentes más graves).

En caso de accidente, bloqueo o avería, no intente reparar el patinete por su cuenta y póngase en contacto con un reparador autorizado en caso de que el producto siga cubierto por la garantía. Si no lo está, puede ponerse en contacto con cualquier reparador especializado de su elección. Puede solicitar la lista de los reparadores autorizados al servicio de atención al cliente disponible en www.mi.com. Si tiene alguna pregunta, puede ponerse en contacto con el servicio de atención al cliente de Xiaomi disponible en www.mi.com.

Se han hecho esfuerzos para simplificar la redacción para los usuarios. Cuando haya que realizar alguna acción que parezca demasiado complicada para el usuario, se le aconseja ponerse en contacto con un reparador autorizado o especializado o con el servicio de atención al cliente de Xiaomi.

¡ADVERTENCIA! Como cualquier componente mecánico, un vehículo está sujeto a grandes presiones y desgastes.

Los diferentes materiales y componentes pueden reaccionar de forma diferente al desgaste o al deterioro. Si se ha superado el tiempo de vida útil de un componente, podría romperse de forma repentina y provocar lesiones en el usuario. Las fisuras, arañazos y decoloraciones en las áreas sujetas a altas presiones indican que el componente ha superado su vida útil. Por lo tanto, póngase en contacto con un técnico autorizado o especializado o con el servicio de atención al cliente de Xiaomi.

Ajustar el manillar

Antes de realizar ajustes, asegúrese de que el patinete está apagado y que no está en carga.

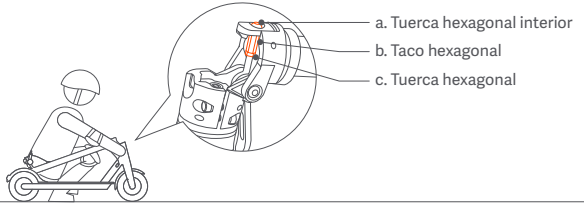

El uso prolongado del patinete podría provocar que los tornillos se aflojen, haciendo que el eje del manillar se vuelva inestable. Si nota que el eje del manillar se tambalea cuando conduce, siga los pasos siguientes.

Herramientas:

1: Llave de 8-10 mm

2 Llave allen de 4 mm

Nota: el usuario deberá preparar estas herramientas.

Pasos:

1. Cuando el patinete esté plegado, utilice la Herramienta 1 para aflojar "c" (en sentido horario).
2. Utilice la Herramienta 1 para aflojar "b" (en sentido horario).
3. Utilice la Herramienta 2 para ajustar "a" (en sentido horario) en la posición adecuada, y utilice la Herramienta 1 para apretar "b" (en sentido antihorario).
4. Doble el eje del manillar hacia arriba, cierre la palanca de liberación rápida y gire el eje del manillar en sentido horario para cerrar el gancho de seguridad.
5. Sacuda el eje del manillar para comprobar si se ha resuelto el problema.
   Si no se ha resulto, repita los pasos 2 y 3.
   Si se ha resulto, vaya al paso 6.
6. Vuelva a plegar el patinete y utilice la Herramienta 1 para apretar "c" (en sentido antihorario).
   * El paso 6 es obligatorio.

4. Declaración de la información personal

1. Alcance de la información personal

Usted acepta que, al registrarse en la aplicación Mi Home / Xiaomi Home (la Aplicación), recopilamos la siguiente información personal: nombre, género, edad, fecha de nacimiento, número de identificación, dirección, información de contacto, aficiones, ocupación, contacto de emergencia, información de la cuenta e información sobre la hora y la localización del uso de nuestro servicio. Proporciona la información mencionada anteriormente de forma voluntaria.

2. Recopilación y procesamiento de la información personal

Nuestro propósito último para recopilar su información personal a través de la Aplicación es el de ofrecerle los mejores productos y servicios, y el de mejorar y optimizar su experiencia de usuario. Los métodos y canales de recopilación específicos incluyen, pero no se limitan a:

(1) Registro de socios

(2) Cuestionario

(3) Seguimiento posventa y visitas de seguimiento

(4) Solicitudes de comentarios o sugerencias sobre productos o servicios

(5) Organización de eventos y solicitudes de participación

Tiene el derecho de rechazar ofrecer su información personal. Sin embargo, si se niega a ofrecer cierta información personal, es posible que no pueda usar los productos y servicios que ofrecemos, o que el uso de dichos productos y servicios puedan verse afectados.

3. Uso y divulgación de la información personal

(1) Acepta que su información personal puede ser utilizada y divulgada (incluso ser almacenada y procesada) de las siguientes maneras: utilizada por nosotros (incluidas nuestras filiales), divulgada por nosotros a nuestras empresas afiliadas para su uso, divulgada por nosotros y nuestras empresas afiliadas, dentro de sus respectivos ámbitos de negocios normales y usada por sus respectivos cesionarios o sucesores, asesores legales y financieros, proveedores externos y representantes.

(2) Nosotros y nuestras empresas afiliadas podremos enviarle información sobre productos, servicios y actividades. Usted acepta recibir dicha información.

(3) Podremos divulgar su información personal a una tercera parte distinta de las mencionadas anteriormente en cualquiera de las siguientes circunstancias o para cualquiera de los siguientes propósitos:

- con su autorización especial;
- para cumplir los requisitos obligatorios de las leyes o las autoridades gubernamentales (incluidas las autoridades judiciales);
- para la ejecución de las cláusulas de servicio aplicables (incluidas las investigaciones de posibles violaciones);
- para identificar, prevenir o manejar problemas relacionados con el fraude, la seguridad o la tecnología;
- en la medida requerida o permitida por la ley, para proteger los derechos, intereses, propiedad o seguridad de los usuarios o del público contra daños; o
- divulgada a, y utilizada por, su contacto de emergencia en una emergencia.

(4) La información personal puede ser transferida y almacenada mediante medios eléctricos. Los destinatarios y/o usuarios de la información mencionada y sus servidores pueden estar ubicados dentro o fuera de China.

(5) Protegeremos la seguridad de su información personal. Aplicaremos procedimientos y tecnologías de seguridad y cualquier otra medida para proteger su información personal contra accesos, usos y filtraciones no autorizados. También intentaremos que los destinatarios y los usuarios aquí declarados se comprometan a proteger y mantener confidencial su información personal.

(6) Acepta eximir a los destinatarios aquí declarados y/o a los usuarios de la información personal de toda reclamación, responsabilidad o pérdida que surja, o pueda surgir, con respecto a la divulgación y uso de información según las cláusulas del presente documento, a menos que tales reclamaciones, responsabilidades o pérdidas se hayan causado directamente por una mala conducta intencionada o negligencia grave de los destinatarios y/o usuarios.

(7) Mantendremos su información personal durante un periodo de tiempo que no será superior al periodo necesario para el propósito previsto de recopilar dicha información, o al período especificado en cualquier contrato o ley aplicable.

(8) Para obtener más detalles sobre la recopilación, almacenamiento y uso de los datos del usuario, lea la política de privacidad de Xiaomi Inc. en www.miui.com/res/doc/privacy/cn.html.

5. Declaración del copyright

Nos reservamos todos los derechos asociados con todos los textos, imágenes, fotos, audios, animaciones, vídeos, diseños de maquetación y otras propiedades intelectuales que estén bajo protección legal. No podrán reproducirse para usos o distribuciones comerciales, ni ser usadas en otros sitios o aplicaciones después de modificarse.

6. Declaración de la marca

mi es la marca comercial de Xiaomi Inc. Todos los derechos reservados. Ninebot es una marca registrada de Ninebot (Tianjin) Technology Co., Ltd., todas las demás marcas y nombres comerciales son propiedad de sus respectivos dueños.

Todas las funciones e instrucciones descritas estaban actualizadas en el momento de imprimir este manual. Sin embargo, el producto actual puede variar debido a mejoras en el diseño y las funciones.

Fabricado para: Xiaomi Communications Co., Ltd.

Fabricado por: Ninebot (Changzhou) Tech Co., Ltd.

Dirección: 16F-17F, Block A, Building 3, No.18, Changwu Mid Rd, Wujin Dist., Changzhou, Jiangsu, China.

7. Declaración del producto

Familiarizarse con el el patinete facilita la conducción. Por lo tanto, tenga en cuenta lo siguiente:

1. Lea atentamente el manual de usuario del el patinete antes de conducir el vehículo.
2. No permita que nadie que no haya leído el manual de usuario del el patinete lo use.
3. Instale correctamente todas las piezas, tal y como se indica en el manual de usuario del el patinete. Una instalación incorrecta puede provocar pérdidas de control, colisiones y caídas. Apague la energía antes de realizar la instalación o tareas de mantenimiento. Para evitar accidentes al conducir el patinete, asegúrese de que los pernos y tornillos estén bien apretados. Apriete bien todas las piezas. Si las piezas están demasiado sueltas o demasiado apretadas, podrían causar daños en el vehículo o averías.
4. No cargue el producto si el conector está mojado. Para cargar el producto, inserte el cable de energía en una toma de corriente correcta (200-240 V / 50-60 Hz) y manténgalo alejado de niños, mascotas y materiales inflamables.
5. No deje la batería en entornos donde la temperatura ambiente supere los 50 °C (122 °F) o sea inferior a los -20 °C (-4 °F).
6. No use la batería si está dañada, emite un fuerte olor o humo, o si se sobrecalienta. Aleje de otros objetos las baterías que tengan fugas.
7. No intente abrir ni desmontar las baterías, ya que contienen sustancias peligrosas. Si el cable de alimentación está dañado, póngase en contacto con nuestro departamento de atención posventa en caso de que tenga alguna duda.
8. Recargue a tiempo el el patinete para evitar daños en la batería. Si el el patinete está totalmente cargado, puede permanecer encendido en modo de espera durante unos 120-180 días, mientras que si tiene poca batería, puede estar encendido en modo de espera unos 30-60 días.
9. UADVERTENCIA: Para recargar la batería, utilice únicamente la unidad de alimentación desmontable que se proporciona con este aparato. No utilice un cargador de otro producto. Mantenga una distancia segura de combustibles circundantes al cargar.
10. No presione ni golpee la batería y evite caídas graves o vibraciones fuertes. Si se produce una situación de este tipo, si cae algún líquido en el producto, podría provocarse un cortocircuito y dañar la batería o su circuito. Deje de usarla de inmediato y deséchela como corresponda.
11. Pídale a su distribuidor o al servicio de atención al cliente materiales de formación. Familiarícese con el el patinete antes de conducir en exteriores. Cuanto más practique, más seguro estará cuando conduzca por nuevos entornos. Recuerde los siguientes fundamentos: Empiece con los ejercicios básicos, como ir hacia delante, girar, parar, en espacios abiertos sin obstáculos (≥ 10 m x 10 m, o 32,8 ft x 32,8 ft) y mantenga el cuerpo relajado. Se le aconseja practicar por primera vez bajo la supervisión de un usuario o entrenador experimentado. Cuando haya dominado las habilidades básicas, practique conducir en espacios más reducidos y luego, girar y parar. Cuando pueda controlar el vehículo con precisión en espacios reducidos o sobre diferentes superficies, puede empezar a conducir en carreteras. Si su el patinete se ha actualizado, vuelva a empezar con los fundamentos básicos.
12. Examine el el patinete cada vez que vaya a conducirlo. Asegúrese de que no haya piezas sueltas o dañadas.
13. Mire a su alrededor antes y durante la conducción y cuando vaya a frenar para evitar lesiones, dañar el entorno o dañar a otras personas.
14. Asegúrese de que la presión del neumático esté dentro del rango especificado en la tabla de parámetros. Tener una presión demasiado alta aumentará el riesgo de pérdidas de control, colisiones y caídas. Una presión demasiado baja causará daños en el neumático.
15. Compruebe la presión de los neumáticos al menos dos veces al mes, o cada vez que vaya a conducir largas distancias, para prevenir inestabilidades, accidentes y daños en las ruedas.
16. Si el neumático empieza a aflojarse, pare de inmediato y compruébelo.
17. Revise periódicamente la tensión del cable del freno para evitar que los frenos se salgan de su posición o que no funcionen correctamente debido a cables de freno sueltos. Deberá hacerse cargo de los daños provocados por un mantenimiento incorrecto.
18. Súbase al el patinete desde cualquier lado y utilice equipo de protección profesional.
19. No se ponga zapatos de tacón cuando conduzca el el patinete.
20. No sumerja la batería ni el vehículo en agua. Evite la exposición intensa o prolongada a la lluvia y no limpie el vehículo con agua a presión ya que podría entrar agua en el puerto de carga. Si su el patinete ya ha estado expuesto a la lluvia, use un paño suave y seco para secarlo. Deje de utilizar el vehículo de inmediato y póngase en contacto con el servicio posventa. No realice otras operaciones excepto limpiar la carrocería, ya que un cuidado o limpieza inadecuados anularán la garantía.
21. El rendimiento de frenado y la fricción entre los neumáticos y la carretera se deterioran en condiciones húmedas, por lo que será más difícil controlar la velocidad y más fácil perder el control. Baje la velocidad y frene con tiempo cuando esté lloviendo.
22. Recargue la batería cuando se muestre el icono de batería baja, ya que el el patinete puede dejar de tener la potencia necesaria para mantener una conducción a alta velocidad.
23. Manténgase atento en todo momento, aunque le resulte fácil conducir el el patinete. No pase por encima de obstáculos ni conduzca en carreteras irregulares o mojadas, superficies sueltas o pendientes.
24. Tenga cuidado con cambios en la superficie de las carreteras y la hierba.
25. Tenga cuidado al girar. No gire demasiado rápido.
26. No se arriesgue a conducir en pendientes pronunciadas, superficies irregulares u otras superficies que no conozca de antemano.

27. No conduzca en autovías. Obedezca las normas de tráfico, deje pasar a los peatones y nunca se salte semáforos en rojo.
28. Respete los derechos de los conductores de motocicletas, ciclistas, peatones y otras personas.
29. Tome precauciones cuando conduzca y tenga en cuenta su seguridad, el tráfico y a los peatones. Evite las zonas concurridas o con mucha gente.
30. En cualquier caso, anticipe su trayectoria y su velocidad respetando el código de circulación por carretera y por acera y a los más vulnerables. Esté preparado para responder a cualquiera de estos peligros: vehículos que frenan o giran delante o detrás de usted, coches que abren las puertas, gente cruzando la calle, niños y mascotas cercanos a la carretera y distracciones como baches, tapas de alcantarillas, vías ferroviarias, construcciones, escombros, etc.
31. Conduzca en los carriles designados para bicicletas o en el borde de la carretera, cuando sea posible. Vaya en direcciones permitidas por las normas de tráfico o que estén especificadas por el gobierno y las leyes locales.
32. Deténgase cuando vea una señal de Stop o un semáforo. Bájese lentamente y observando el tráfico. Recuerde que existen riesgos de colisión con otros vehículos cuando conduce el el patinete. Deje pasar primero a los automóviles, aunque esté conduciendo por su carril dedicado.
33. No busque emociones agarrándose a otros vehículos para que tiren de usted.
34. No realice acrobacias cuando conduzca.
35. No conduzca cuando haya mal tiempo, poca visibilidad o después de haber realizado un intenso esfuerzo físico.
36. No conduzca estando solo en zonas apartadas. Incluso cuando esté acompañado de alguien más, asegúrese de que otras personas conozcan su destino y cuándo espera volver.
37. Tenga en cuenta la altura añadida por el casco y por estar de pie en el el patinete. Tenga cuidado cuando conduzca en zonas interiores, pase a través de puertas o en otros lugares con poca altura.
38. No lleve ropa suelta que pueda engancharse en las ruedas.
39. Use gafas protectoras cuando conduzca para proteger sus ojos contra la suciedad, el polvo y los insectos. Use lentes oscuras cuando haya mucha luz y lentes claras cuando haya más oscuridad.
40. No transporte pasajeros ni niños.
41. El el patinete no es un instrumento médico. No utilice el el patinete si no puede subirse o bajarse del vehículo sin ayuda.
42. No conduzca el el patinete en escaleras, ascensores o puertas giratorias.
43. No conduzca el el patinete en condiciones de baja visibilidad.
44. No conduzca el el patinete en autopistas, a menos que esté permitido por la ley.
45. No utilice el patinete para otros propósitos, como transportar cargamento.
46. Frene y ceda el paso a los peatones, ciclistas y automóviles que se aproximen o estén pasando a través de cruces, autovías, esquinas y puertas.
47. Manténgase alerta cuando conduzca el el patinete, como lo haría con otro medio de transporte. No conduzca el el patinete cuando esté enfermo o bajo la influencia de alcohol o drogas.

48. No utilice el móvil ni realice ninguna otra tarea mientras conduce ya que debe prestar atención a su alrededor en todo momento.
49. Tenga en cuenta que el el patinete está diseñado para personas que tengan entre 16 y 50 años. Se aconseja a los padres que no permitan a sus hijos menores conducir el el patinete.
50. No realice paradas de emergencia, sobre todo en superficies resbaladizas, para evitar derrapes y caídas.
51. El vehículo puede deslizarse si está aparcado y encendido, así que apague el vehículo cuando lo aparque.
52. En verano, almacene el el patinete en un lugar seguro en el que la temperatura sea inferior a los 45 °C (133 °F). No lo deje bajo la luz solar directa durante un tiempo prolongado.
53. En invierno, almacene el patinete eléctrico en un lugar seguro en el que la temperatura no sea inferior a los -20 °C (-4 °F). Tras almacenar el vehículo a temperaturas bajo cero, muévalo y colóquelo en un lugar a temperatura ambiente durante, al menos, media hora antes de cargarlo.
54. No realice modificaciones en el el patinete.
55. Conozca y cumpla las leyes pertenecientes al lugar donde conduce el el patinete.
56. Intente evitar el reemplazo de componentes que no estén estandarizados, incluso aunque estén aprobados por algunas industrias oficiales, ya que no podemos garantizar que sean seguros. Si tiene alguna duda, póngase en contacto con nuestro departamento de atención posventa.
57. Los datos y los parámetros del el patinete varían según el modelo y están sujetos a cambios sin previo aviso.
58. Cualquier carga unida al manillar afectará la estabilidad del vehículo.
59. Apague el vehículo o en un cierto modo no operativo durante la carga.
60. Este patinete solo lo utilizará una persona.

Esta declaración se rige por las leyes de la República Popular de China.
No seremos responsables, ante ningún cliente, de ninguna reclamación, responsabilidad o pérdida que surja de, o como consecuencia de, una violación, por parte del cliente, de las disposiciones anteriores. Los conductores serán responsables de cualquier riesgo imprevisto o inevitable durante la conducción.
Puede elegir entre aceptar las disposiciones anteriores y empezar a utilizar el producto, o no aceptarlas y devolver el producto.
Debe conservar el producto a devolver y su paquete en una condición que no afecte a la reventa del producto.
Para vender su el patinete, recuerde entregar esta declaración legal al comprador, ya que es parte reglamentaria del vehículo.
Si tiene alguna pregunta, no dude en ponerse en contacto con nosotros. Gracias, de nuevo, por elegir nuestros productos.

8. Certificaciones

Declaración de cumplimiento de la Unión Europea

Información sobre el reciclaje de las baterías para la Unión Europea.

Las baterías o los packs de batería están etiquetados de acuerdo con la Directiva europea 2006/66/EC relacionada con las baterías y acumuladores y con las baterías y acumuladores usados. La Directiva determina el marco de la devolución y el reciclaje de las baterías y acumuladores usados, según sea aplicable en toda la UE. Esta etiqueta se aplica a diferentes baterías para indicar que no se deben desechar, sino que deben recuperarse al final de su vida útil según esta Directiva.

Según la Directiva europea 2006/66/EC, las baterías y acumuladores están etiquetados para indicar que deben recogerse por separado y reciclarse al final de su vida útil. La etiqueta de la batería puede también incluir un símbolo químico para indicar el metal correspondiente de la batería (Pb para el plomo, Hg para el mercurio y Cd para el cadmio). Los usuarios de baterías y acumuladores no deben desecharlos como residuos urbanos sin clasificar, sino que deberán atenerse al marco de recogida disponible para desechar, reciclar y tratar las baterías y acumuladores. La participación del cliente es importante para minimizar los efectos potenciales que puedan tener las baterías y acumuladores en el medio ambiente y en la salud humana debido a la presencia de sustancias peligrosas.

Antes de colocar equipos eléctricos y electrónicos (EEE) en la cadena o en las instalaciones de recogida de residuos, el usuario final del equipo que contenga baterías y/o acumuladores deberá desechar esas baterías y acumuladores por separado.

Directiva sobre residuos de aparatos eléctricos y electrónicos (RAEE)

«Todos los productos que llevan este símbolo son residuos de aparatos eléctricos y electrónicos (RAEE según la directiva 2012/19/EU) que no deben mezclarse con residuos domésticos sin clasificar. En su lugar, debe proteger la salud humana y el medio ambiente entregando sus equipos de desecho a un punto de recogida para el reciclaje de residuos de equipos eléctricos y electrónicos, designado por el gobierno o las autoridades locales. La eliminación y el reciclado correctos ayudarán a evitar posibles consecuencias negativas para el medio ambiente y la salud humana. Póngase en contacto con el instalador o con las autoridades locales para obtener más información sobre la ubicación y las condiciones de dichos puntos de recogida».

Directiva sobre la restricción de ciertas sustancias peligrosas (RoHS)

El producto de Ninebot (Changzhou) Tech Co., Ltd. y las piezas incluidas (cables, conectores, etc.), cumplen los requisitos de la Directiva 2011/65/UE sobre la restricción de ciertas sustancias peligrosas en equipos eléctricos y electrónicos («RoHS modificada» o «RoHS 2»).

Directiva de equipos de terminales de radio y telecomunicaciones

Certification Experts B.V.
Amerlandseweg 7, 3621 ZC Breukelen, Países Bajos, +31(0)8 50073210

Este dispositivo cumple los requisitos de la UE sobre la limitación de la exposición del público general a campos electromagnéticos como forma de proteger la salud.

Por la presente, [Ninebot (Changzhou) Tech Co., Ltd.] declara que los equipos de radio [DDHBC11NEB], [DDHBC05NEB],[DDHBC06NEB], [DDHBC08NEB], y [DDHBC07NEB] cumplen la directiva 2014/53/EU.Encontrará el texto completo de la Declaración de conformidad de la UE en esta dirección de Internet: http://www.mi.com/global/service/support/declaration.html.

9. Advertencia de seguridad

PRECAUCIÓN

¡Peligro! Lea el manual de usuario antes del uso.

PRECAUCIÓN

Bordes afilados. No toque los bordes afilados ni las esquinas.

PRECAUCIÓN

¡Superficie caliente! No toque la superficie que esté cerca de este símbolo.

PRECAUCIÓN

No desmonte la cubierta de la batería, ya que contiene energía peligrosa.

10. AVISO DE GARANTÍA

Como consumidor de Xiaomi, se beneficia de garantías adicionales en determinadas circunstancias. Xiaomi ofrece a consumidores específicos beneficios en las garantías que son complementarios y no sustitutivos de cualquier garantía legal contempladas en su legislación nacional La duración y las condiciones relativas a las garantías legales se contemplan en la legislación local respectiva. Para más información acerca de los beneficios del consumidor en las garantías, diríjase a la página web oficial de Xiaomi https://www.mi.com/en/service/warranty/. Excepto cuando la ley lo prohíba o cuando Xiaomi prometa lo contrario, el servicio posventa quedará limitado al país o región de compra original. Bajo la garantía del consumidor, en la máxima medida que permita la ley, Xiaomi, a su criterio, reparará, reemplazará o le reembolsará su producto. El desgaste normal por uso, fuerza mayor, abusos o daños provocados por negligencias del usuario o fallos no están bajo garantía. La persona de contacto del servicio posventa puede ser cualquier persona de la red de servicio autorizado de Xiaomi, los distribuidores autorizados de Xiaomi o el vendedor final que vendió los productos. Si tiene alguna duda, póngase en contacto con la persona correspondiente que pueda identificar Xiaomi.

Las presentes garantías no se aplican en Hong Kong y Taiwan.

Los productos que no se importaron debidamente y/o que Xiaomi no fabricó debidamente y/o no fueron adquiridos a Xiaomi o a un vendedor oficial de Xiaomi no están cubiertos por las presentes garantías. De acuerdo con la ley aplicable, usted puede beneficiarse de las garantías del minorista no oficial que vendió el producto. Por lo tanto, Xiaomi le invita a que se ponga en contacto con el minorista al que compró el producto.

11. Descargo de responsabilidades

El Manual del usuario es publicado por Xiaomi o su compañía afiliada local. Xiaomi puede realizar mejoras y cambios en este Manual de usuario que sean necesarios debido a errores, inexactitudes de la información actual o mejoras en los programas y/o equipos, en cualquier momento y sin previo aviso. Sin embargo, estos cambios se incorporarán a las nuevas ediciones en línea del manual de usuario (más información en www.mi.com/global/service/userguide). Todas las ilustraciones son solo para fines ilustrativos y es posible que no representen con precisión el dispositivo real.

Благодарим вас за выбор серии Электросамокатов Mi. Это изделие предназначено для отдыха. В общественных

Компания Xiaomi Inc. желает вам приятной и безопасной езды.

Комплектация

1. Инструкции по технике безопасности ---------- 82
2. Обзор изделия ---------- 84
3. Рекомендации по ежедневному уходу и обслуживанию ---------- 85
4. Заявление о персональных данных ---------- 88
5. Заявление об авторском праве ---------- 89
6. Заявление о товарных знаках ---------- 89
7. Заявление об изделии ---------- 90
8. Сертификаты ---------- 94
9. Предупреждение об опасности ---------- 95
10. ГАРАНТИЙНОЕ УВЕДОМЛЕНИЕ ---------- 96
11. Ограничение ответственности ---------- 96

Перевод оригинального уведомления

ВАЖНАЯ ИНФОРМАЦИЯ! Внимательно прочтите это руководство и сохраните его.

Подробную информацию о серии Электросамокатов Mi см. на веб-сайте www.mi.com/global/service/userguide.

1. Инструкции по технике безопасности

- Это транспортное средство представляет собой индивидуальный электросамокат, работающий только на электротяге. Самокат предназначен для гонщиков старше 16 лет. Не ездите на скутере, если у вас ограниченные физические, сенсорные или умственные способности. Гонщики с недостатком опыта или знаний должны ездить осторожно. Детям не следует играть с Самокатом или его запасными частями, а дети не должны производить чистку или техническое обслуживание Использование машины приводит к передаче вибрации по всему телу водителя.
- Не ездите по полосам движения или в жилых районах, где разрешено движение как транспортных средств, так и пешеходов.
- Этот электрический самокат — устройство для отдыха. Однако в общественных местах он считается транспортным средством со всеми связанными с этим рисками. Для вашей собственной безопасности следуйте инструкциям в руководстве, а также местным правилам дорожного движения.
- При этом вы должны понимать, что полностью избежать опасностей нельзя, так как другие люди могут нарушать правила дорожного движения и ехать неосторожно. Вы можете попасть в дорожно-транспортное происшествие так же, как когда вы идете или едете на велосипеде. Чем выше скорость, тем длиннее тормозной путь. На гладкой поверхности самокат может пробуксовывать, терять равновесие и даже приводить к падению. Будьте осторожны во время поездки. Не превышайте скорость и соблюдайте безопасную дистанцию от других участников дорожного движения, особенно в незнакомых местах.
- Уважайте преимущественное право прохода пешеходов. Не пугайте их, управляя транспортным средством, особенно детей. Подъезжая к пешеходам сзади, посигнальте, чтобы привлечь их внимание, и замедлите ход самоката, чтобы объехать их слева (применительно к странам с правосторонним движением транспортных средств). Пересекайте путь движения пешеходов на низкой скорости, держитесь правой стороны. Пересекайте путь движения пешеходов на минимальной скорости или сойдите с транспортного средства.
- Внимательно следуйте инструкциям по технике безопасности в этом руководстве, особенно в Китае и странах, где нет правил, регулирующих движение электрических самокатов. Xiaomi Communication Co., Ltd. не несет ответственность за финансовые потери, телесные повреждения, несчастные случаи, юридические споры и другие конфликты интересов, вызванные действиями, которые нарушают данные инструкции.
- Езда на высокой скорости или на скорости, которая не подходит или не подходит для данной ситуации (плохие погодные условия, плохие условия на поверхности и т. П.), Может привести к потенциальной потере устойчивости или потере контроля. Чтобы уменьшить любой риск, вы должны следовать всем инструкциям в этом руководстве пользователя. Будьте осторожны при монтаже и демонтаже изделия, оно может упасть и стать причиной травмы.
- Не давайте самокат лицам, которые не знают, как им управлять. Прежде чем давать его своим друзьям, убедитесь, что они знают, как им управлять, и надели защитное снаряжение.
- Проверяйте самокат перед каждым использованием. Если вы обнаружите расшатанные детали, оповещение о низком заряде аккумулятора, спущенные шины или признаки их чрезмерного износа, странные звуки, неисправности и другие отклонения от нормы, немедленно прекратите использование самоката и обратитесь в службу поддержки.
- Всегда паркуйте самокат с помощью подножки на ровной устойчивой поверхности. Самокат должен быть размещен так, чтобы стойка находилась напротив склона, чтобы предотвратить его опрокидывание. Никогда не устанавливайте самокат передней стороной вниз по склону, так как подставка может закрыться и опрокинуть машину. Как только скутер встанет на свое место, проверьте его устойчивость, чтобы избежать риска падения (скольжения, ветра или небольшого толчка). Не парковать скутер в оживленном месте, а вдоль стены. Если возможно, всегда выбирайте парковку скутера на fl на земле.
- Носите шлем, налокотники и наколенники на случай падения, чтобы избежать травм. Плохое вождение может привести к падению или серьезным авариям. Храните электрический скутер в помещении, когда он не используется. Внимательно прочитайте инструкцию по эксплуатации и управляйте электрическим самокатом. Вы должны использовать электрический скутер только после того, как вы поняли и применили все правила безопасности. Оператор скутера будет нести ответственность за любой ущерб или травму, вызванные несоблюдением инструкций в руководстве пользователя. Для лучшего вождения рекомендуется проводить регулярное техническое обслуживание изделия. Обратитесь к руководству пользователя для получения дополнительной информации. Пожалуйста, прочитайте руководство пользователя перед зарядкой батареи. НЕ ездить в дождь или лужи. Требуемый возраст водителя: от 16 до 50 лет. Не допускается для детей.
- Не прикасайтесь к элементам тормозной системы, так как об их острые края можно порезаться. В ходе эксплуатации тормоз может нагреваться. Не прикасайтесь к нему после использования.
- Чтобы избежать ненадлежащего использования, необходимо запустить выбег скутера, чтобы активировать двигатель и акселератор. Когда скутер остановлен, акселератор не работает.
- Уровень звукового давления эмиссии, взвешенный по шкале A, составляет менее 70 дБ (A).
- Механические вибрации, передаваемые самокатом, составляют менее 2.5 м / с². Погрешность измерения: 1.5 м / с².
- Не следует использовать аксессуары и дополнительные предметы, не одобренные производителем.
- Для безопасной езды вы должны четко видеть, что находится перед вами, и быть заметными для других.
- Храните целлофановую упаковку в недоступном для детей месте во избежание удушения.
- Чтобы предотвратить неправильное использование скутера, заднее колесо скутера должно быть заблокировано навесным замком при парковке.
- Для транспортных средств в городе много препятствий, таких как бордюры или ступени. Старайтесь избегать прыжков через препятствия. Прежде чем преодолевать такие препятствия, необходимо просчитать и скорректировать направление и скорость движения в соответствии с траекторией и скоростью пешехода. Если препятствия опасны из-за своей формы, высоты или вероятности пробуксовки, лучше сойти с транспортного средства.
- Не модифицируйте и не изменяйте транспортное средство, в том числе его рулевой вал, муфту, основание руля, механизм складывания и задний тормоз.
- Устраните острые края, появившиеся при использовании.
- Всегда думайте о себе и других участниках уличного движения.
- Включайте переднюю фару и снижайте скорость, когда едете ночью.

Перед поездкой убедитесь, что механизм складывания самоката работает надлежащим образом.

Перед поездкой убедитесь, что аккумулятор достаточно заряжен. Если нет, зарядите его.

Пересекая место, предназначенное для пешеходов, имеющих право первоочередного движения, например пешеходный переход, сойдите с самоката и катите его за собой.

ПРЕДУПРЕЖДЕНИЕ! Никогда не используйте электросамокат рядом с водой.

ПРЕДУПРЕЖДЕНИЕ! В случае повреждения прекратите использовать электросамокат.

2. Обзор изделия

* Только для изделий, на которые распространяются требования eKFV (немецкого законодательства в отношении малогабаритных электрических транспортных средств).

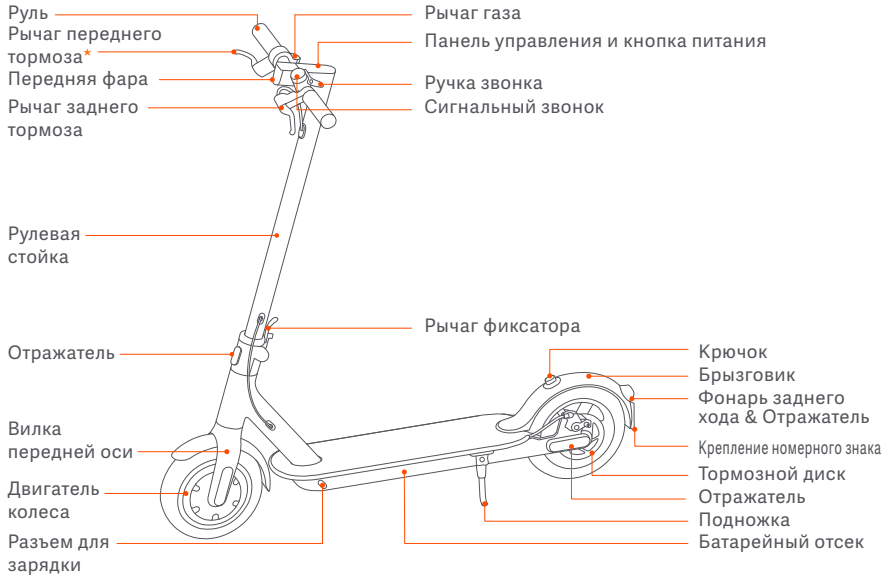

Панель управления и кнопка питания

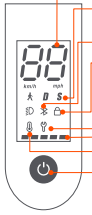

Спидометр. Отображает текущую скорость самоката, а также коды ошибок.

Режимы. 🚶 — режим пешехода (режим ходьбы*): максимальная скорость самоката 6 км/ч, передняя фара и фонарь заднего хода включены постоянно, позволяет легче катить самокат рядом с собой во время ходьбы; D — стандартный режим; S — спортивный режим.

Bluetooth. Значок указывает на то, что самокат успешно подключен к мобильному устройству.

Напоминание о блокировке. Заблокируйте самокат с помощью приложения Mi Home или Xiaomi Home.

Уведомление об ошибке. Значок гаечного ключа красного цвета указывает на то, что самокату требуется ремонт. Мигающий значок гаечного ключа красного цвета указывает на то, что в самокате произошла ошибка.

Уровень заряда. Мощность аккумулятора представлена 5 индикаторами, каждый из которых составляет примерно 20 % от полного заряда аккумулятора.

Предупреждение о перегреве. Когда температура аккумулятора достигает 50 °C, отображается значок термометра. Это приводит к меньшему ускорению и возможным проблемам с зарядкой. Немедленно прекратите использовать или заряжать самокат и дождитесь, когда аккумулятор остынет. Когда температура аккумулятора вернется в нормальный рабочий диапазон, самокат можно будет вновь использовать или заряжать.

Кнопка питания. Нажмите кнопку один раз, чтобы включить самокат, и нажмите и удерживайте кнопку в течение 3 секунд, чтобы выключить его. Когда самокат включен, нажмите кнопку для включения/выключения передней фары и фонаря заднего хода; двойное нажатие позволяет переключаться между режимами.

3. Рекомендации по ежедневному уходу и обслуживанию

Чистка и хранение

Если вы нашли какие-то пятна на корпусе самоката, протрите его влажной тканью. Если пятна не выведутся, нанесите на них зубную пасту и потрите зубной щеткой, а затем вытрите влажной тканью.

Примечание. Не используйте спирт, бензин, керосин или другие едкие либо летучие химические растворители для чистки самоката. Не мойте самокат под сильным напором воды. Во время чистки убедитесь, что самокат выключен, зарядный кабель отсоединен, а резиновый клапан закрыт, так как попадание внутрь воды может привести к поражению электрическим током или другим серьезным проблемам.

Если вы не пользуетесь самокатом, храните его в сухом прохладном помещении. Не оставляйте его на улице на длительное время. Чрезмерный солнечный свет, перегрев и переохлаждение могут ускорить износ шин и корпуса самоката и сократить срок службы аккумулятора.

Обслуживание шин

Регулярно проверяйте давление в шинах (по крайней мере каждые 2–3 месяца); рекомендуемое давление составляет 50 psi. Езда с неправильным давлением в шинах снижает их срок службы и безопасность эксплуатации устройства.

Обслуживание аккумулятора

Техническое обслуживание и удаление батареи

Не вынимайте аккумулятор. Извлечение аккумулятора является сложным и может изменить работу машины: вы можете обратиться к авторизованному ремонтнику, если продукт все еще гарантирован. Если продукт не гарантирован, вы можете связаться с любым специализированным специалистом по ремонту по вашему выбору. Вы можете запросить список авторизованных ремонтников для обслуживания клиентов, доступных на www.mi.com. По любым дополнительным вопросам вы можете связаться со службой поддержки, доступной на www.mi.com.

Запасные шины, поставляемые с продуктом, должны быть установлены на колесо профессиональным специалистом по ремонту. Снятие колес затруднено, а неправильная сборка может привести к нестабильности и неисправностям:

– Пожалуйста, свяжитесь с авторизованным специалистом по ремонту, если продукт все еще находится под гарантией производителя. Вы можете запросить список авторизованных специалистов по ремонту в службе поддержки клиентов на сайте www.mi.com.

– Если на продукт больше не распространяется гарантия, вы можете связаться с любым специализированным специалистом по ремонту по вашему выбору.

– Если у вас есть вопросы, вы можете связаться со службой поддержки Xiaomi, доступной на www.mi.com.

1. Не используйте аккумуляторы других моделей или торговых марок, чтобы избежать возникновения опасной ситуации.
2. Не разбирайте, не сжимайте и не прокалывайте изделие. Не прикасайтесь к контактам аккумулятора. Не разбирайте и не прокалывайте внешний корпус. Не подвергайте продукт воздействию воды, огня и температур выше 50 °C (включая такие источники тепла, как печи, нагреватели и т. д.). Избегайте контакта аккумулятора с металлическими предметами, так как это может привести к короткому замыканию, телесным повреждениям или даже смерти.

3. Попадание воды в аккумулятор может привести к повреждению внутренней цепи, возгоранию и даже взрыву. Если вы подозреваете, что в аккумулятор попала вода, немедленно прекратите его использование и верните его в отдел послепродажного обслуживания для проверки.
4. Используйте только оригинальное зарядное устройство, чтобы избежать его повреждения или возгорания.
5. Неправильная утилизация использованных аккумуляторов является причиной серьезного загрязнения окружающей среды. Соблюдайте местные правила утилизации аккумуляторов. Не выбрасывайте этот аккумуляторный блок вместе с другими отходами, чтобы не загрязнять окружающую среду.
6. Полностью заряжайте аккумулятор после каждого использования, чтобы продлить его срок службы.

Не помещайте аккумулятор в среду с температурой выше 50 °C или ниже –20 °C (например, не оставляйте самокат или аккумуляторный блок в автомобиле под прямыми солнечными лучами на длительное время). Не бросайте аккумуляторный блок в огонь, так как это может привести к его разрушению, перегреву и даже к еще одному возгоранию. Если самокат будет стоять без дела более 30 дней, полностью зарядите аккумулятор и поместите его в сухое прохладное место. Не забывайте заряжать его каждые 60 дней, чтобы защитить от возможного повреждения, которое не покрывается ограниченной гарантией.

Избегайте полной разрядки аккумулятора, чтобы продлить его срок службы. Аккумулятор работает лучше при нормальной температуре и хуже при температуре ниже 0 °C. Например, при –20 °C пробег самоката будет вдвое меньше (или еще меньше). Когда температура поднимается, пробег самоката восстанавливается. С более подробной информацией вы можете ознакомиться в приложении

Mi Home / Xiaomi Home.

Примечание. Полностью заряженный самокат работает 120–180 дней. Встроенный умный чип хранит информацию о его зарядке и разрядке. Повреждение, вызванное длительным отсутствием заряда, необратимо и не покрывается ограниченной гарантией. После такого повреждения аккумулятор невозможно зарядить (неуполномоченным лицам запрещается разбирать устройство, поскольку это может привести к удару током, короткому замыканию или даже серьезным несчастным случаям).

В случае аварии, блокировки или поломки не пытайтесь отремонтировать изделие самостоятельно. и обратитесь к авторизованному специалисту по ремонту, если продукт все еще находится на гарантии. Если нет, вы можете обратиться к любому специализированному специалисту по ремонту по вашему выбору. Вы можете запросить список авторизованных специалистов по ремонту в службе поддержки клиентов, доступной по адресу www.mi.com. любой вопрос, пожалуйста, свяжитесь со службой поддержки Xiaomi, доступной на www.mi.com.

Были сделаны попытки упростить формулировку в руководстве пользователя для пользователей. Если действие кажется слишком сложным для пользователя, ему рекомендуется обратиться к авторизованному или специализированному ремонтнику или в службу поддержки Xiaomi .

ПРЕДУПРЕЖДЕНИЕ! Как и любое механическое изделие, транспортное средство подвержено существенным нагрузкам и износу.

Различные материалы и компоненты могут по-разному изнашиваться и устаревать. Если исчерпан ожидаемый срок службы какого-либо компонента, он может внезапно сломаться и причинить вред здоровью пользователя. Трещины, царапины и обесцвечивание в местах, подвергаемых большим нагрузкам, указывают на то, что срок службы компонента исчерпан. В таком случае советуем обратиться в авторизованный или специализированный сервисный центр или службу поддержки клиентов компании Xiaomi.

Настройка руля

Перед регулировкой убедитесь, что самокат выключен и не находится на зарядке.

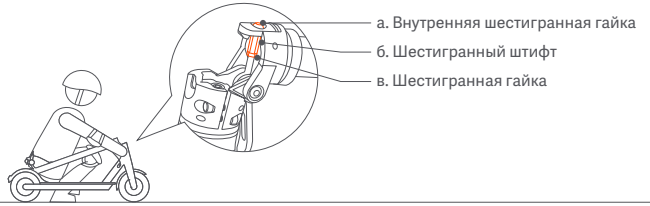

Длительное использование самоката может привести к ослаблению винтов и расшатыванию рулевой стойки. Если вы заметили, что рулевая стойка шатается во время езды, выполните описанные ниже действия.

Инструменты:

I: гаечный ключ 8–10 мм;

II: шестигранный ключ 4 мм

Примечание. Эти инструменты должны быть подготовлены пользователем.

Шаги:

1. В сложенном состоянии самоката воспользуйтесь инструментом I, чтобы ослабить "в" (по часовой стрелке).
2. Воспользуйтесь инструментом I, чтобы ослабить "б" (по часовой стрелке).
3. Воспользуйтесь инструментом II, чтобы отрегулировать "а" (по часовой стрелке), и воспользуйтесь инструментом I, чтобы затянуть "б" (против часовой стрелки).
4. Установите рулевую стойку в вертикальное положение, поднимите рычаг фиксатора и поверните рулевую стойку по часовой стрелке, чтобы закрыть предохранительный крюк.
5. Потрясите рулевую стойку, чтобы убедиться, что проблема решена.
   Если проблема осталась, повторите шаги 2 и 3.
   Если проблема решена, перейдите к шагу 6.
6. Верните самокат в сложенное состояние и воспользуйтесь инструментом I, чтобы затянуть "в" (против часовой стрелки).
   * Шаг 6 является обязательным.

4. Заявление о персональных данных

1. Объем персональных данных

Регистрируясь в приложении Mi Home / Xiaomi Home (далее — "Приложение"), вы соглашаетесь на сбор следующих персональных данных: имени, фамилии, пола, возраста, даты рождения, номера удостоверения личности, адреса, контактной информации, хобби, рода занятий, контактных данных для экстренных случаев, информации об учетной записи, а также сведений о времени и месте использования нашей службы. Вы предоставляете перечисленную выше информацию добровольно.

2. Сбор и обработка персональных данных

Наша конечная цель, для которой мы собираем ваши персональные данные через Приложение, — повысить качество предоставляемых вам продуктов и служб, а также улучшить и оптимизировать взаимодействие с пользователями. К методам и каналам сбора информации, в частности, относятся:

(1) регистрация для получения членства;

(2) анкета;

(3) послепродажное отслеживание и обращения потребителей для возврата продукта;

(4) комментарии или рекомендации касательно продуктов или служб;

(5) организация мероприятий и сбор участников.

У вас есть право отказаться предоставлять персональные данные. Но если вы откажетесь предоставить определенные персональные данные, то не сможете использовать наши продукты и службы или их использование будет ограничено.

3. Использование и раскрытие персональных данных

(1) Вы соглашаетесь, что ваши персональные данные могут использоваться и раскрываться (в том числе могут храниться и обрабатываться) следующим образом: использоваться нами (в том числе нашими филиалами); раскрываться нами нашим аффилированным компаниям для использования ими; раскрываться нами и нашими аффилированными компаниями для обычного ведения бизнеса, а также использоваться их правопреемниками, юридическими и финансовыми консультантами, внешними поставщиками и агентами.

(2) Мы и наши аффилированные компании можем отправлять вам информацию о продуктах, службах и мероприятиях. Вы соглашаетесь получать такую информацию.

(3) Мы можем раскрывать ваши личные данные третьим лицам, не упомянутым выше, в следующих обстоятельствах или целях:

- после получения вашего разрешения;
- для соблюдения требований законодательства или государственных органов власти (в том числе судебных органов);
- для исполнения применимых положений об обслуживании (в том числе расследований возможных нарушений);
- для выявления, предотвращения или устранения проблем, связанных с мошенничеством, безопасностью или технологиями;
- в той степени, в какой это требуется или разрешено законом, для защиты прав, интересов, собственности или обеспечения безопасности пользователей либо граждан; или
- в случае раскрытия вашему контактному лицу для использования им в экстренной ситуации.

(4) Персональные данные могут передаваться и храниться с помощью электрических средств. Получатели и/или пользователи вышеуказанной информации и их серверы могут находиться как в Китае, так и за его пределами.

(5) Мы будем защищать ваши персональные данные. Мы будем применять специальные технологии, процедуры и другие меры для защиты вашей личной информации от несанкционированного доступа, использования или утечки. Кроме того, мы обяжем получателей и пользователей, указанных в настоящем документе, защищать и не разглашать ваши персональные данные.

(6) Вы соглашаетесь ограждать получателей, указанных в настоящем документе, и/или пользователей персональных данных от всех исков, обязательств или убытков, которые возникают или могут возникать в связи с раскрытием и использованием информации согласно положениям настоящего документа, если причиной таких претензий, обязательств или убытков не является намеренное неправомерное поведение или грубая небрежность получателей и/или пользователей.

(7) Мы будем хранить ваши персональные данные в течение времени, не превышающего период, необходимый для оговоренной цели сбора такой информации или указанный в договоре либо применимом законе.

(8) Чтобы узнать о сборе, хранении и использовании данных пользователей, ознакомьтесь с политикой конфиденциальности Xiaomi Inc. на веб-странице: www.miui.com/res/doc/privacy/cn.html.

5. Заявление об авторском праве

Мы сохраняем за собой все права, связанные со всеми текстами, изображениями, фотографиями, аудио, анимациями, видео, компоновочными решениями и другой интеллектуальной собственностью — все перечисленное находится под юридической защитой. Указанную интеллектуальную собственность нельзя воспроизводить для коммерческого использования или распространения, а также нельзя использовать на других сайтах или в приложениях после изменения.

6. Заявление о товарных знаках

mi является товарным знаком Xiaomi Inc. Все права защищены. Ninebot является зарегистрированным товарным знаком компании Ninebot (Tianjin) Technology Co., Ltd. Все другие товарные знаки и торговые названия принадлежат их соответствующим владельцам.

Все описанные функции и инструкции актуальны на момент печати данного руководства. Однако фактическое изделие может отличаться вследствие улучшения функций и дизайна.

Изготовлено для: Xiaomi Communications Co., Ltd.

Изготовитель: Ninebot (Changzhou) Tech Co., Ltd.

Адрес: 16F-17F, Block A, Building 3, No.18, Changwu Mid Rd, Wujin Dist., Чанчжоу, Цзянсу, Китай.

7. Заявление об изделии

Ездить на самокат будет проще, если предварительно с ним ознакомиться. Обратите внимание на следующее:

1. Внимательно прочтите руководство пользователя самокат, прежде чем ездить на этом транспортном средстве.
2. Не разрешайте использовать самокат лицам, которые не прочли прилагаемое к нему руководство пользователя.
3. Правильно установите все детали в соответствии с инструкциями, изложенными в руководстве пользователя самокат. Неправильная установка может привести к потере управления, столкновениям и падениям. Выключайте питание перед установкой и техническим обслуживанием. Чтобы избежать аварий во время езды на самокате, убедитесь, что все болты и винты плотно закручены. Затягивайте все детали как следует. Если детали будут затянуты слишком слабо или слишком сильно, это может привести к повреждению или неправильному функционированию транспортного средства.
4. Не подключайте изделие для зарядки к влажной розетке. Для зарядки изделия вставьте шнур питания в подходящую розетку (200–240 В, 50–60 Гц). Рядом с устройством не должно быть детей, животных и воспламеняемых материалов.
5. Не помещайте аккумулятор в среду с температурой выше 50 °C или ниже –20 °C.
6. Не используйте аккумулятор, если он поврежден, странно пахнет, дымит или перегревается. Держите протекающий аккумулятор подальше от других объектов.
7. Не пытайтесь открыть или разобрать аккумуляторы, поскольку они содержат опасные вещества. Если шнур питания поврежден, в случае сомнений обращайтесь в наш отдел послепродажной поддержки.
8. Чтобы избежать повреждения аккумулятора, не оставляйте самокат разряженным. Полностью заряженный самокат может оставаться в режиме ожидания 120–180 дней, тогда как не полностью заряженный — 30–60 дней.
9. ПРЕДУПРЕЖДЕНИЕ! Для зарядки аккумулятора используйте только съемный блок питания, поставляемый с этим устройством. Не используйте зарядное устройство от любого другого изделия. Во время зарядки изделие должно находиться на безопасном расстоянии от горючих веществ вокруг.
10. Не давите на аккумулятор и не бейте его, не допускайте серьезных падений и сильной вибрации. Подобные действия или попадание жидкости (в том числе брызг) внутрь могут привести к повреждению аккумулятора либо цепи, а также к короткому замыканию. В этом случае немедленно прекратите использование и утилизируйте его в установленном порядке.
11. Обратитесь к своему дилеру или в службу поддержки для получения обучающих материалов. Ознакомьтесь с самокат, прежде чем ездить на нем на улице. Чем лучше вы будете подготовлены, тем безопаснее будут ваши поездки в незнакомых условиях. Не забывайте соблюдать главные правила: Начните с базовых упражнений — движение вперед, повороты, остановки на открытых участках без препятствий (как минимум 10 x 10 м). При этом ваше тело должно оставаться расслабленным. Рекомендуется провести первую тренировку под руководством опытного пользователя или тренера. Овладев базовыми навыками, потренируйтесь ездить в ограниченном пространстве, а затем разворачиваться и останавливаться. Научившись точно управлять транспортным средством в ограниченном пространстве и на различных поверхностях, можно начинать ездить по дорогам. Если вы обновили свой самокат, снова начните с азов.
12. Самокат необходимо осматривать перед каждой поездкой. Убедитесь в отсутствии незакрепленных или поврежденных деталей.
13. Смотрите по сторонам перед началом и во время поездки и торможения, чтобы не травмировать себя и других, а также не нанести ущерб окружающей среде.
14. Убедитесь, что давление в шинах находится в пределах диапазона, указанного в таблице технических характеристик. Чрезмерно высокое давление повышает риск потери управления, столкновений и падений. Чрезмерно низкое движение приводит к повреждению шины.
15. Проверяйте давление в шинах как минимум два раза в месяц или перед каждой поездкой на дальнее расстояние, чтобы избежать потери равновесия, несчастных случаев и повреждения шин.
16. Если шина окажется незакрепленной, немедленно остановитесь и проверьте ее.
17. Регулярно проверяйте натяжение тормозов, чтобы они функционировали должным образом и не сместились. случае повреждений по причине неправильного техобслуживания ответственность будет лежать на вас.
18. Становиться на самокат можно с любой стороны. Во время поездок необходимо использовать профессиональную защитную экипировку.
19. Не ездите на самокат в туфлях на высоких каблуках.
20. Не погружайте в воду аккумулятор или транспортное средство. Не оставляйте изделие под сильным или продолжительным дождем. Не мойте транспортное средство водой под высоким давлением, потому что она может попасть в разъем для зарядки. Если самокат уже попал под дождь, протрите его сухой мягкой тканью. Немедленно прекратите использование транспортного средства и обратитесь в отдел послепродажного обслуживания. Не выполняйте никаких других операций, кроме вытирания корпуса, поскольку неправильный уход и очистка приводят к аннулированию гарантии.
21. В условиях высокой влажности эффективность торможения и сцепление между шиной и дорожным покрытием ухудшаются, поэтому контролировать скорость сложнее, а риск потерять управление выше. Во время дождя следует сбавлять скорость и тормозить заблаговременно.
22. Когда отобразится значок низкого заряда, нужно зарядить аккумулятор, поскольку мощности самокат может быть недостаточно для езды на высокой скорости.
23. Не теряйте бдительности, даже если управление самокат не представляет особых трудностей. Не переезжайте через препятствия, не катайтесь по неровным или мокрым дорогам, поврежденным покрытиям и склонам.
24. Следите за возможными неровностями на дорогах и газонах.
25. Будьте внимательны на поворотах, не преодолевайте их на слишком высокой скорости.
26. Не рискуйте, избегайте крутых склонов, неровных поверхностей и незнакомых участков.
27. Не перемещайтесь по автострадам. Соблюдайте правила дорожного движения, пропускайте пешеходов, не проезжайте на красный свет.

28. Уважайте права мотоциклистов, велосипедистов, пешеходов и других людей.

29. Будьте осторожны во время вождения, не забывайте о собственной безопасности, а также безопасности других участников движения и пешеходов. Избегайте участков с интенсивным транспортным движением или большим скоплением людей.

30. В любом случае, рассчитывайте траекторию и скорость движения с учетом правил передвижения по дороге и тротуару, а также наиболее опасных участков. Будьте готовы быстро отреагировать в следующих опасных ситуациях: при замедлении движения транспортных средств, повороте транспортных средств перед вами или позади вас, открытии дверей автомобиля, переходе людей через дорогу, пребывании детей и животных возле дороги, появлении отвлекающих внимание объектов — ям, люков, железнодорожных путей, строительных конструкций, мусора и т. п.

31. Ездите по специальным велодорожкам или обочине, если это возможно. Двигайтесь в направлении, разрешенном правилами дорожного движения либо указанном местными властями и законами.

32. Останавливайтесь, когда видите знак "Стоп", и на светофоре. Трогайтесь с места медленно, следите за дорожным движением. Управляя самокат, не забывайте о риске столкновения с другими транспортными средствами. Пропускайте автомобили, даже если едете по специальной дорожке.

33. Не ищите приключений, цепляясь за другие движущиеся транспортные средства.

34. Не выполняйте трюки во время езды.

35. Не ездите в плохую погоду, при ограниченной видимости и после тяжелой физической нагрузки.

36. Не ездите одни далеко от дома. Даже если вас кто-то сопровождает, обязательно сообщите другим людям, куда вы направляетесь и когда планируете вернуться.

37. Не забывайте, что когда вы стоите на самокат в шлеме, ваши габариты увеличиваются. Будьте осторожны, проезжая через помещения, дверные проемы и другие участки малой высоты.

38. Не надевайте слишком свободную одежду, которая может попасть в колесо.

39. Надевайте на время поездки специальные очки для защиты глаз от грязи, пыли и насекомых. Используйте затемненные стекла, когда свет слишком яркий, и прозрачные стекла при слабом освещении.

40. Не перевозите пассажиров, в том числе детей.

41. самокат не является медицинским оборудованием. Не ездите на самокат, если вы не можете забраться на него или слезть с него без посторонней помощи.

42. Не ездите на самокат по лестницам, в лифтах и через вращающиеся двери.

43. Не ездите на самокат в условиях плохой видимости.

44. Не ездите на самокат по автострадам, если это не разрешено законом.

45. Не используйте самокат в целях, не предусмотренных производителем, например для перевозки грузов.

46. Сбавляйте скорость и уступайте дорогу пешеходам, велосипедистам и автомобилям, когда приближаетесь к перекресткам, автострадам, углам и воротам либо проезжаете через них.

47. При управлении самокат будьте так же внимательны, как и при управлении другими видами транспорта. Не ездите на самокат, если вы заболели или находитесь под влиянием алкоголя либо наркотиков.

48. Не пользуйтесь телефоном и не выполняйте другие действия во время поездки, потому что вам нужно постоянно следить за тем, что происходит вокруг.

49. Обратите внимание, что самокат предназначен для людей в возрасте от 16 до 50 лет. Родителям рекомендуется не разрешать несовершеннолетним детям кататься на самокат.

50. Не пользуйтесь экстренным торможением, особенно на гладких поверхностях, во избежание бокового скольжения и падения.

51. Если вы оставите припаркованный самокат включенным, он может покатиться, поэтому всегда выключайте припаркованный самокат.

52. Летом следует хранить самокат в безопасном месте при температуре ниже 45 ˚C. Не оставляйте его надолго под прямыми солнечными лучами.

53. Зимой следует хранить транспортное средство в безопасном месте при температуре не ниже –20 ˚C. После хранения транспортного средства при температуре ниже нуля необходимо переместить его в место с комнатной температурой как минимум на полчаса и лишь после этого заряжать аккумулятор.

54. Не модифицируйте самокат.

55. Вам следует знать и соблюдать законы, регулирующие ваши поездки на самокат.

56. Не применяйте нестандартные запчасти, даже если они утверждены той или иной организацией, поскольку нет гарантий их безопасности. В случае сомнений обращайтесь в наш отдел послепродажной поддержки.

57. Данные и параметры самокат зависят от модели и могут быть изменены без уведомления.

58. Любой груз, прикрепленный к рулю, повлияет на устойчивость автомобиля.

59. Выключайте автомобиль или переходите в неработающий режим во время зарядки.

60. На этом электросамокате может передвигаться только один человек.

Настоящее заявление регулируется законами Китайской Народной Республики.

Мы не несем ответственности по искам, обязательствам и страховым случаям, возникающим в результате нарушения потребителем предшествующих положений. Пользователи несут ответственность за все непредвиденные или неизбежные риски во время езды.

Вы можете принять предшествующие положения и приступить к использованию изделия либо не принимать предшествующие положения и вернуть изделие.

Вы должны вернуть изделие и его упаковку в состоянии, пригодном для его повторной продажи.

При перепродаже самокат не забудьте передать данную юридическую информацию покупателю, поскольку она является неотъемлемой частью транспортного средства.

Если у вас есть какие-либо вопросы, обращайтесь к нам. Еще раз благодарим за выбор наших изделий.

8. Сертификаты

Заявление о соответствии требованиям Европейского союза
Информация для Европейского союза о переработке батареек

Батарейки или их упаковка маркируются в соответствии с европейской Директивой 2006/66/EC о батареях и аккумуляторах и отходах батарей и аккумуляторов. Директива создает правовую основу для возврата и переработки использованных батареек и аккумуляторов на всей территории Европейского союза. Эта маркировка наносится на разные батарейки и означает "не выбрасывать". В соответствии с данной Директивой батарейка подлежит утилизации в конце срока службы.

В соответствии с европейской Директивой 2006/66/EC батарейки и аккумуляторы имеют маркировку, указывающую на необходимость отдельного сбора и утилизации в конце срока службы. Маркировка на батарейке также может включать химический символ содержащегося в ней металла: Pb — свинец, Hg — ртуть и Cd — кадмий. Пользователи не должны утилизировать батарейки и аккумуляторы вместе с бытовыми отходами. Вместо этого следует доступную инфраструктуру сбора отходов для возврата, переработки и утилизации батареек и аккумуляторов. Участие потребителя имеет важное значение для минимизации негативного воздействия, которое батарейки и аккумуляторы могут оказывать на окружающую среду и здоровье человека из-за наличия вредных веществ.

Прежде чем отправлять электрическое и электронное оборудование в контейнеры или пункты для сбора отходов, конечный пользователь оборудования, содержащего батарейки и/или аккумуляторы, должен извлечь их для раздельного сбора.

Директива об отходах электрического и электронного оборудования

"Все изделия, обозначенные символом раздельного сбора отработанного электрического и электронного оборудования (WEEE, Директива 2012/19/EU), следует утилизировать отдельно от несортируемых бытовых отходов. С целью охраны здоровья и защиты окружающей среды такое оборудование необходимо сдавать на переработку в специальные пункты приема электрического и электронного оборудования, определенные правительством или местными органами власти. Правильно выполненные утилизация и переработка помогут избежать возможного загрязнения окружающей среды и последующего негативного влияния на здоровье людей. Чтобы узнать, где находятся такие пункты сбора и как они работают, обратитесь в компанию, занимающуюся установкой оборудования, или в местные органы власти".

Директива об ограничении использования опасных веществ (RoHS)

Данное изделие компании Ninebot (Changzhou) Tech Co., Ltd. с прилагаемыми к нему деталями (кабелями, шнурами и др.) соответствует требованиям Директивы 2011/65/EU об ограничении использования определенных опасных веществ в электрическом и электронном оборудовании ("Директива RoHS переработанная" или "Директива RoHS 2").

Директива об оконечном радио- и телекоммуникационном оборудовании

Certification Experts B.V.
Amerlandseweg 7, 3621 ZC Breukelen, The Netherlands (г. Брёкелен, Нидерланды), +31(0)8 50073210

Данное устройство соответствует требованиям ЕС об ограничении воздействия электромагнитных полей на население с целью защиты здоровья.

Этим документом компания [Ninebot (Changzhou) Tech Co., Ltd.] заявляет, что радиоаппаратура типа [DDHBC11NEB], [DDHBC05NEB], [DDHBC06NEB], [DDHBC08NEB], и [DDHBC07NEB] соответствует требованиям директивы 2014/53/EU. Полный текст декларации о соответствии для ЕС доступен по следующему адресу: http://www.mi.com/global/service/support/declaration.html.

9. Предупреждение об опасности

ВНИМАНИЕ!

Опасность! Перед эксплуатацией прочитайте руководство пользователя.

ВНИМАНИЕ!

Горячая поверхность! Не прикасайтесь к поверхности, рядом с которой расположен этот символ.

ВНИМАНИЕ!

Острые края. Не прикасайтесь к острым краям или углам.

ВНИМАНИЕ!

Не демонтируйте крышку аккумулятора, так как существует риск поражения электрическим током.

10. ГАРАНТИЙНОЕ УВЕДОМЛЕНИЕ

Как клиент Xiaomi вы получаете преимущества от дополнительных гарантий при определенных условиях. Компания Xiaomi предлагает определенные гарантийные преимущества для клиентов, дополняющие, но не заменяющие законные гарантии вашего национального законодательства о защите прав потребителей. Продолжительность и условия правовых гарантий представлены в соответствующих местных законах. Дополнительные сведения о преимуществах гарантий для потребителей см. на официальном веб-сайте Xiaomi https://www.mi.com/en/service/warranty/. Послепродажное обслуживание осуществляется в стране или регионе покупки, за исключением случаев, запрещенных законом, или если иное предусмотрено компанией Xiaomi. Компания Xiaomi обязуется осуществлять ремонт, замену или возмещение стоимости продукта согласно условиям гарантии для потребителей и в случаях, предусмотренных законодательством. Гарантия не покрывает случаи обычного эксплуатационного износа, форс-мажоров, злоупотребления или повреждений в результате халатности или по вине пользователя. Контактным лицом для послепродажного обслуживания может быть любое лицо из авторизованной сервисной сети Xiaomi, авторизованный дистрибьютор Xiaomi или продавец, у которого вы приобрели продукт. Если у вас возникли какие-либо вопросы, обратитесь к соответствующему лицу в компании Xiaomi.

Настоящая гарантия не распространяется на Гонконг и Тайвань.

Настоящая гарантия не покрывает продукты, которые не были должным образом импортированы, были изготовлены не компанией Xiaomi и/или приобретены не у Xiaomi либо ее официального представителя. Согласно действующему законодательству, вы можете рассчитывать на гарантии от официального дистрибьютора, который продал продукт. Поэтому компания Xiaomi предлагает обращаться к продавцу, у которого вы приобрели продукт.

11. Ограничение ответственности

Это руководство пользователя опубликовано компанией Xiaomi или ее локальной аффилированной компанией. Изменения или исправления могут быть внесены компанией Xiaomi в это руководство пользователя в связи с типографическими ошибками, неточностями текущих сведений или улучшениями программ и оборудования в любой момент и без предупреждения. Однако такие изменения будут включены в онлайн-версию руководства пользователя (подробности см. на веб-сайте www.mi.com/global/service/userguide). Все изображения добавлены лишь в качестве иллюстративного материала и могут не представлять в точности фактическое устройство.

شكرًا لاختيارك منتجات سلسلة السكوتر الكهربائي من Mi.
تأمل شركة Xiaomi Inc. أن تستمتع بتجربة ركوب آمنة.

المحتويات

1. تعليمات الأمان ---------- 98
2. ظرة عامة حول المنتج ---------- 100
3. العناية اليومية والصيانة ---------- 101
4. بيان المعلومات الشخصية ---------- 104
5. بيان حقوق النشر ---------- 105
6. بيان العلامة التجارية ---------- 105
7. بيان المنتج ---------- 106
8. الشهادا ---------- 110
9. تحذير آمن ---------- 111
10. إشعار الضمان ---------- 112
11. إخلاء المسؤولية ---------- 112

ترجمة الإشعار الأصلي

مهم! اقرأ هذه المعلومات باهتمام واحتفظ بها للرجوع إليها مستقبلاً.

لمزيد من المعلومات حول منتجات سلسلة السكوتر الكهربائي من Mi، يرجى زيارة www.mi.com/global/-service/userguide.

1.تعليمات الأمان

• هذه المركبة عبارة عن سكوتر كهربائي شخصي يعمل بالدفع الكهربائي النقي. سكوتر مخصص للركاب الذين تزيد أعمارهم عن 16 عامًا. لا تقم بركوب السكوتر إذا كنت تعاني من نقص القدرات البدنية أو الحسية أو العقلية. يجب أن يقود الدراجون ذوو الخبرة أو المعرفة بحذر. يجب ألا يلعب الأطفال مع السكوتر أو قطع غياره ولا يجب أن يقوم التنظيف أو الصيانة من قبل الأطفال. يؤدي استخدام الماكينة إلى نقل الاهتزازات في جميع أنحاء جسم السائق.

• لا تركب السكوتر في الممرات المرورية أو المناطق السكنية التي يسمح فيها بوجود السيارات والمشاة..

• هذه السكوتر الكهربائية هي عبارة عن جهاز للترفيه. ومع ذلك، عند الدخول في مكان عام، فهي تعد مركبة تخضع لمخاطر محتملة. لسلامتك الشخصية، الرجاء اتباع ا لتعليمات الموجودة في الدليل وكذلك قوانين ولوائح المرور المحلية.

• في الوقت نفسه، يجب أن تفهم أنه لا يمكن تجنب المخاطر تمامًا نظرًا لأن الآخرين قد ينتهكون قواعد المرور ويقودون بشكل متسر ع، كما أنك معرض لحوادث الطرق مثلما يحدث أثناء المشي أو ركوب الدراجات. كلما كانت السرعة أعلى كانت مسافة التوقف أطول. على أي سطح أملس، قد تنزلق السكوتر وتفقد التوازن، بل وقد تتعرض للسقوط. كن حذرًا عند الركوب، ولا تسر ع، وحافظ على مسافة آمنة بينك وبين مستخدمي الطريق الآخرين، خاصة عند الركوب في مناطق غير مألوفة.

• احترم حق الطريق للمشاة. حاول ألا تروعهم أثناء القيادة، خصوصًا الأطفال. عند التحرك بالسكوتر خلف المشاة، دق

جرسك لتنبههم وقم بإبطاء السكوتر لتمر من على يسارهم)ينطبق على البلدان التي تقود المركبات على اليمين(. عند التحرك بجوار المشاة، تابع السير على اليمين بسرعة منخفضة. عند القيادة بجانب المشاة، احرص على الحفاظ على أدنى سرعة أو النزول من المركبة.

• اتبع تعليمات السلامة المذكورة في الدليل باهتمام وخاصة في الصين والدول التي تفتقر إلى القوانين واللوائح ذات الصلة فيما يتعلق بالسكوتر الكهربائية. لن تكون شركة Xiaomi Communication Co., Ltd مسؤولة عن أية خسائر مالية،

وإصابات بدنية، وحوادث، ونزاعات قانونية وغيرها من نزاعات المصالح الناتجة عن أعمال تنتهك تعليمات المستخدم.

• لا تعط السكوتر لمن لا يعرف طريقة تشغيله واستعماله. وعندما تقوم بإقراضها لأصدقائك، يرجى تحمل المسؤولية للتأكد من أنه يعرف طريقة الاستعمال ويرتدي معدات السلامة.

• افحص السكوتر قبل كل استخدام. عندما تلاحظ وجود أجزاء مفككة، وتنبيهات بانخفاض البطارية، وإطارات مفرغة من الهواء، وتآكل ضخم، وأصوات غريبة، وأعطال و ظروف أخرى غير طبيعية، فتوقف عن ركوب السكوتر فوراً واتصل لطلب الدعم الفني المختص. احرص دائمًا على ركن السكوتر باستخدام الحمالة وعلى سطح مستو وثابت.

• ارتد خوذة ، ومنصات الكوع ومنصات الركبة في حالة السقوط لتجنب الإصابة. يمكن أن يؤدي ضعف القيادة إلى السقوط أو الحوادث الخطيرة. تخزين سكوتر الكهربائية

في الداخل عندما لا تكون قيد الاستعمال. قراءة دليل التعليمات وقيادة الدراجة الكهربائية بعناية. يجب عليك تشغيل سكوتر كهربائي فقط بعد فهمك وتطبيق جميع قواعد السلامة. سيكون مشغل السكوتر مسؤولاً عن أي ضرر أو إصابة ناجمة عن عدم اتباع التعليمات الموجودة في دليل المالك. للحصول على تجربة قيادة أفضل ، يوصى بإجراء صيانة دورية للمنتج. الرجوع إلى دليل المستخدم لمزيد من المعلومات. يرجى قراءة دليل المستخدم قبل شحن البطارية. لا تدفع في المطر أو البرك. عمر السائق المطلوب: من 16 إلى 50 سنة. غير مسموح للأطفال.

• لا تلمس نظام الفرامل، فقد يتسبب في حدوث إصابات بسبب الحواف الحادة. قد تصبح الفرامل ساخنة عند الاستخدام. لذا لا تلمسها بعد الاستخدام.

• لتجنب الاستخدام غير الملائم ، من الضروري البدء بتجوال سكوتر لتنشيط المحرك والمسرع. عندما يتم إيقاف سكوتر ، لا يعمل المسرع.

• مستوى ضغط الصوت الصادر بثقل A أقل من 70 ديسيبل (A).

• تقل الاهتزازات الميكانيكية التي ينقلها السكوتر عن 2.5 م / ث 2.عدم التأكد من القياس: 1.5 م / ث 2.

• ينبغي ألا يتم استخدام الملحقات أو أي عناصر إضافية غير معتمدة من قبل الجهة المصنعة.

• للركوب بأمان، يجب أن تكون قادرًا على رؤية ما هو أمامك بوضوح ويجب أن تكون كذلك مرئيًا للآخرين.
• أبقِ الغطاء البلاستيكي بعيدًا عن متناول الأطفال لتجنب الاختناق.
• لمنع الاستخدام غير المناسب للسكوتر ، يجب قفل العجلة الخلفية للسكوتر بقفل عند إيقافها.

• حركة المرور في المدينة بها العديد من الحواجز التي تمنع عبور مثل هذه الأرصفة أو الدرج. يوصى بتجنب القفز فوق الحواجز. من المهم أن تتنبأ بمسارك وسرعتك وتناسبهما مع مسارات المشاة قبل عبور هذه الحواجز. يوصى أيضًا بالنزول من المركبة عندما تصبح هذه الحواجز خطيرة بسبب شكلها أو ارتفاعها أو انزلاقها.
• لا تقم بتعديل المركبة أو تحويلها، بما في ذلك أنبوب التوجيه والجلبة الاسطوانية، والهيكل وآية الطي والفرامل الخلفية.
• تخلص من أي حواف حادة ناتجة عن الاستخدام.
• في جميع الحالات، اعتنِ بنفسك وبالآخرين.
• عند القيادة ليلًا، قم بتشغيل المصباح الأمامي وإبطاء السرعة.
تأكد من أن آلية الطي بالسكوتر الخاص بك تعمل بشكل صحيح قبل القيادة.
تأكد من أن البطارية كافية قبل القيادة. إذا لم تكن كذلك، يرجى إعادة شحنها.
عند المرور في مكان مخصص للمشاة الذين لهم قوانين أحقية المرور مثل ممر المشاة، يرجى النزول للسير بجانب السكوتر.

تحذير! لا تستخدم المنتج قريبًا من مصادر المياه.

تحذير! توقف عن استخدام المنتج عندما يتلف.

2.ظرة عامة حول المنتج

* بالنسبة للمنتجات ضمن eKFV فقط.

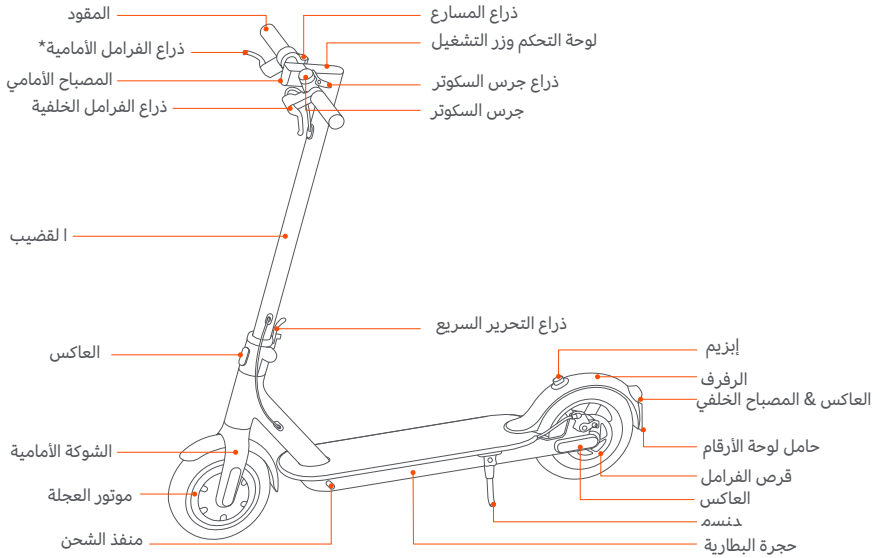

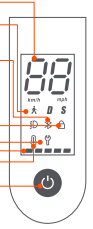

عداد السرعة: عرض السرعة الحالية للسكوتر، وكذلك لعرض أكواد الخطأ.

الأوضاع: لوضع المشاة (وضع المشي*): تبلغ السرعة القصوى للسكوتر 6 كم/ساعة، ويعمل كل من المصباح الأمامي والخلفي في هذا الوضع، من الأسهل دفع السكوتر أثناء السير; D للوضع القياسي، Sg للوضع الرياضي.

لبلوتوث: تشير الأيقونة إلى أن السكوتر متصل بنجاح بالجهاز المحمول.

تذكير القفل: اقفل السكوتر عبر تطبيق Mi Home/Xiaomi Home.

إشعار بوجود خطأ: عندما يظهر رمز المفتاح باللون الأحمر، فإنه يشير إلى أن السكوتر يحتاج إلى إصلاح. عندما يومض رمز المفتاح باللون الأحمر، فهذا يشير إلى وجود خطأ في السكوتر.

مستوى البطارية: تتم الإشارة إلى طاقة البطارية من خلال 5 أشرطة، كل شريط يمثل حوالي 20% من البطارية بالكامل.

تحذير الحرارة الزائدة: عندما تصل درجة حرارة البطارية إلى 50 درجة مئوية، سيتم تشغيل رمز مقياس الحرارة. سيؤدي هذا إلى تقليل التسارع وربما مشكلات الشحن. توقف فورًا عن استخدام السكوتر أو شحنه، وانتظر حتى تنخفض درجة حرارة البطارية. وبمجرد أن تكون درجة حرارة البطارية في نطاق درجة حرارة التشغيل العادية، يمكن استخدام السكوتر أو شحنه مرة أخرى.

زر التشغيل: اضغط على الزر لتشغيل السكوتر واضغط مع الاستمرار على الزر لمدة ثانيتين لإيقافها. عند تشغيل السكوتر، اضغط على الزر لتشغيل/إيقاف تشغيل المصباح الأمامي والخلفي، واضغط مرتين للتبديل بين الأوضاع.

3.العناية اليومية والصيانة

التنظيف والتخزين

إذا رأيت بقعًا على هيكل السكوتر، فامسحها بقطعة قماش مبللة. إذا لم تتم إزالة البقع، فضع بعض معجون الأسنان، وقم بتنظيفها باستخدام فرشاة أسنان، ثم امسحها بقطعة قماش مبللة. إذا رأيت خدوشًا على الأجزاء البلاستيكية، فاستخدم ورق الصنفرة أو مواد كاشطة أخرى لتلميعها. ملاحظات: لا تقم بتنظيف السكوتر بالكحول أو ا لبنزين أو الكيروسين أو غيرها من المذيبات الكيميائية والتي تتآكل للوقاية من الأضرار القاسية. لا تغسل السكوتر ببخاخ ماء عالي الضغط. أثناء التنظيف، تأكد من إيقا ف تشغيل السكوتر، ومن إزالة توصيل كابل الشحن، وإغلاق الغطاء المطاطي لأن تسرب الماء قد يؤدي إلى حدوث صدمة كهربائية أو مشكلات جسيمة أخرى.عند عدم ا ستخدام السكوتر، احتفظ بها في مكان داخلي يتميز بالجفاف والبرودة. لا تضعها في الخارج لفترة طويلة. فضوء الشمس المفرط، وارتفاع درجة الحرارة ودرجة البرودة بشكل زائد كلها عوامل تؤدي إلى تسريع إهلاك غمر الإطارات وتهديد السكوتر وعمر البطارية.

صيانة الإطار

تحقق بانتظام من ضغط الهواء في الإطارات)على الأقل كل 2-3 أشهر(، وضغط الإطارات الموصى به هو 50 رطل لكل بوصة مربعة. حيث يؤدي الركوب بضغط إطار غير صحيح إلى تقليل عمر الإطار والتأثير على السلامة.

صيانة البطارية

صيانة وإزالة البطارية لا تقم بإزالة البطارية. إزالة البطارية معقدة ويمكن أن تغير تشغيل الجهاز: يمكنك الاتصال بمصلح معتمد إذا كان المنتج لا يزال مضمونًا. إذا لم يكن المنتج مضمونًا ، يمكنك الاتصال بأي مصلح متخصص من اختيارك. يمكنك طلب قائمة المصلحين المعتمدين لخدمة العملاء المتوفرة على الموقع www.mi.com. لأية أسئلة أخرى ، يمكنك الاتصال بخدمة العملاء المتاحة على www.mi.com. يتم تثبيت الإطارات الاحتياطية المرفقة مع المنتج على العجلة بواسطة مصلح محترف. إن إزالة العجلات معقدة ويمكن أن يؤدي التجميع غير الصحيح إلى حدوث خلل وتعطل:

- يرجى الاتصال بمصلح معتمد إذا كان المنتج لا يزال تحت ضمان الشركة المصنعة. يمكنك طلب قائمة المصلحين المعتمدين لخدمة العملاء المتوفرة على الموقع www.mi.com.

- إذا لم يعد المنتج مضمونًا , فيمكنك الاتصال بأي مصلح متخصص من اختيارك.

- إذا كانت لديك أسئلة , يمكنك الاتصال بخدمة عملاء Xiaomi المتاحة على www.mi.com.

1. لا تستخدم حزم البطارية من الموديلات أو العلامات التجارية الأخرى، حيث قد يكون هناك خطر على السلامة.

2. لا تقم بفك أو ضغط أو ثقب المنتج. ولا تلمس توصيلات البطارية الخاصة به. ولا تقم بفك الغطاء الخارجي أو تخرجه. لا تضع المنتج في الماء أو النار ولا تعرضه لدرجات حرارة أعلى من 50 درجة مئوية)بما في ذلك مصادر الحرارة مثل المواقد، والسخانات، إلخ(. تجنب تلامس الأشياء المعدنية مع توصيلة البطارية، لأن ذلك قد يؤدي إلى دوائر قصيرة أو إصابة بدنية أو حتى الموت.

3. أي تسرب للماء في البطارية قد يسبب ضررًا للدائرة الداخلية أو خطر نشوب حريق أو حتى انفجار. إذا كان هناك أي اشتباه 3. أي تسرب للماء في البطارية قد يسبب ضررًا للدائرة الداخلية أو خطر نشوب حريق أو حتى انفجار. إذا كان هناك أي اشتباه

4. لا تستخدم سوى محول الشحن الأصلي فقط لتجنب الأضرار المحتملة.

5. يمكن أن يؤدي التخلص غير السليم من البطاريات المستعملة إلى تلوث البيئة بشكل خطير. قم بمراعاة القواعد المحلية عند التخلص من هذه البطارية. ولا تتخلص منها حسب هواك لحماية البيئة الطبيعية.

6. اشحنها بالكامل بعد كل استخدام، من أجل إطالة عمر البطارية.

لا تضع البطارية في بيئة تكون فيها درجة الحرارة المحيطة أعلى من 50 درجة مئوية أو أقل من 20- درجة مئوية)على سبيل المثال، لا تترك السكوتر أو حزمة البطارية في السيارة تحت أشعة الشمس المباشرة لفترة ممتدة(. لا ترمي البطاريات في النار لأنها قد تؤدي إلى تلف البطارية أو ارتفاع درجة حرارتها أو حتى نشوب حريق آخر. إذا كا ن من المتوقع ترك السكوتر خاملاً لأكثر من 30 يوماً، فالرجاء شحن البطارية بالكامل ووضعها في مكان جاف وبارد. ضع في اعتبارك إعادة شحنها كل 60 يومًا لحماية ا لبطارية من التلف المحتمل الذي يتجاوز الضمان المحدود.

قم بالشحن دائمًا قبل استنفاد البطارية لإطالة عمر البطارية. تعمل حزمة البطارية بشكل أفضل عند درجة الحرارة العادية، وتكون ضعيفة عندما تكون أقل من 0 درجة مئوية. على سبيل المثال، عندما تكون درجة الحرارة أقل من 20 درجة مئوية، يكون نطاق الركوب نصف أو أقل في الحالة الطبيعية. عندما ترتفع درجة الحرارة، يتم استعا دة نطاق الركوب. للحصول على معلومات مفصلة، يرجى الرجوع إلى Mi Home / Xiaomi Home App.

ملاحظة: يستمر عمل سكوتر Mi برو الكهربائية لمدة 120-180 يومًا. ستحتفظ الشريحة الذكية المدمجة بسجل من سجلات الشحن والتفريغ الخاصة بها. لا يمكن تحمل الأضرار الناجمة عن عدم الشحن لفترات طويلة ولا يمكن أن يغطيها هذا الضمان المحدود. بمجرد حدوث الضرر، لا يمكن إعادة شحن البطارية (يُحظر على غير ا لمحترفين تفكيك حزمة البطارية، لأنها قد تسبب صدمة كهربائية أو ماسًا كهربائيًا أو حتى حوادث جسيمة متعلقة بالسلامة).

في حال وقوع حادث أو توقف أو تعطل، لا تحاول إصلاحه بنفسك واتصل بمصلح معتمد إذا كان المنتج لا يزال تحت الضمان. إذا لم يكن كذلك ، يمكنك الاتصال بأي مصلح متخصص من اختيارك. يمكنك طلب قائمة المصلحين المعتمدين لخدمة العملاء المتوفرة على الموقع www.mi.com. لأي سؤال ، يرجى الاتصال بخدمة العملاء Xiaomi المتاحة في www.mi.com.

بذلت جهود لتبسيط الصياغة في دليل المستخدم للمستخدمين. عند ظهور إجراء معقد للغاية بالنسبة للمستخدم ، يُنصح بالاتصال بمصلح معتمد أو متخصص أو خدمة عملاء Xiaomi.

"تحذير ! كما هو الحال مع أي مكون ميكانيكي، تخضع المركبة لضغوط وإنهاكات.

وقد تتفاعل المواد والمكونات المختلفة بشكل مختلف مع الإنهاكات أو الجهد الزائد. إذا تم تجاوز فترة الاستعمال المتوقعة للمكون، فقد ينكسر بشكل مفاجئ، مما يؤدي إلى المخاطرة بإصابة المستخدم. تشير الشقوق والخدوش وتغير اللون في المناطق المعرضة إلى ضغوط شديدة إلى أن المكون قد تجاوز فترة الاستعمال ويرجى الاتصال بخدمة العملاء المعتمدين أو المتخصصين في Xiaomi.

ضبط المقود

قبل الضبط، تأكد من إيقاف تشغيل السكوتر وعدم شحن.

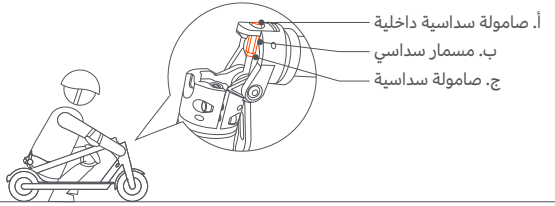

قد يؤدي الاستخدام طويل الأمد للسكوتر إلى فك المسامير، مما يتسبب في عدم استقرار قضيب المقود. إذا لاحظت أن قضيب المقود يهتز عند الركوب، فاتبع الخطوات أدناه.

الأدوات:

1: مفتاح ربط 8-10 ملم

2: مفتاح ألين بحجم 4 ملم

ملاحظة: يجب إعداد هذه الأدوات من خلال المستخدم.

الخطوات:

1. عندما تكون السكوتر في وضع الطي، استخدم الأداة 1 لفك "c" (باتجاه عقارب الساعة).
2. استخدم الأداة 1 لفك "b" (باتجاه عقارب الساعة).
3. استخدم الأداة 2 لضبط "a" (باتجاه عقارب الساعة) على الوضع الصحيح، واستخدم الأداة 1 لإحكام ربط "b" (عكس اتجاه عقارب الساعة).
4. قم بطي قضيب المقود لأعلى، وأغلق ذراع التحرير السريع وقم بتدوير قضيب المقود في اتجاه عقارب الساعة لإغلاق خطاف السلامة.
5. قم بهز قضيب المقود لمعرفة ما إذا تم حل المشكلة.
   إذا لم يتم حلها، فكرر الخطوتين 2 و3.
   وإذا تم حلها، فتابع إلى الخطوة 6.
6. أعد السكوتر إلى وضع الطي واستخدم الأداة 1 لإحكام ربط "c" (عكس اتجاه عقارب الساعة).
   * الخطوة 6 إلزامية.

4. بيان المعلومات الشخصية

1. نطاق المعلومات الشخصية

أنت توافق على أننا قد نقوم بجمع المعلومات الشخصية التالية عند التسجيل في تطبيق Mi Home / Xiaomi Home)التطبيق(: الاسم، والجنس، والعمر، وتاريخ ا لميلاد، ورقم الهوية، والعنوان، ومعلومات الاتصال، والهوايات، والمهنة، والاتصال في حالات الطوارئ، ومعلومات الحساب، ومعلومات عن الوقت والموقع لاستخدامك لخدمتنا. أنت تقدم المعلومات المذكورة أعلاه على أساس طوعي.

2. جمع ومعالجة المعلومات الشخصية

يتمثل الهدف الأساسي بالنسبة لنا في جمع معلوماتك الشخصية من خلال التطبيق في تزويدك بمنتجات وخدمات أفضل وتحسين تجربة المستخدم وتحسينها. تشمل طر ق وقنوات التجميع المحددة ما يلي، على سبيل المثال لا الحصر:

(1) تسجيل العضوية؛

(2) الاستبيان؛

(3) متابعة ما بعد البيع والزيارات الدورية؛

(4) طلب التعليقات أو الاقتراحات على المنتجات أو الخدمات؛

(5) تنظيم الأحداث وطلب المشاركين.

لديك الحق في رفض تقديم معلوماتك الشخصية. ومع ذلك، إذا رفضت تقديم بعض المعلومات الشخصية، فقد لا تتمكن من استخدام المنتجات والخدمات التي تقدمها لنا، أو قد يتأثر استخدامك لهذه المنتجات أو الخدمات.

3. استخدام المعلومات الشخصية والكشف عنها

(1) توافق على أنه يجوز استخدام معلوماتك الشخصية والكشف عنها)بما في ذلك تخزينها ومعالجتها(بالطرق التالية: التي نستخدمها)بما في ذلك فروعنا(؛ يتم الكشف عنها من قبلنا للشركات التابعة لنا لاستخدامها؛ يتم الكشف عنها من قبلنا والشركات التابعة لنا، ضمن نطاق أعمالها العادية، واستخدامها من قبل كل من المعينين أو خلفائهم والمستشارين القانونيين والماليين والموردين الخارجيين والوكلاء.

(2) قد نقوم نحن والشركات التابعة لنا بإرسال معلومات حول المنتجات والخدمات والأنشطة. أنت توافق على تلقي المعلومات المذكورة.

(3) يجوز لنا الكشف عن معلوماتك الشخصية لطرف خارجي غير مذكور أعلاه في أي من الحالات التالية أو لأي من الأغراض التالية:

- بناء على تصريح خاص بك؛
- للامتثال للمتطلبات الإلزامية من القوانين أو السلطات الحكومية (بما في ذلك السلطات القضائية)؛
- لأداء بنود الخدمة السارية (بما في ذلك التحقيقات في الانتهاكات المحتملة)؛
- لتحديد أو منع أو التعامل مع القضايا المتعلقة بالاحتيال أو الأمن أو التكنولوجيا؛
- إلى الحد الذي يتطلبه القانون أو المسموح به، لحماية حقوق أو مصالح أو ممتلكات أو سلامة المستخدمين أو الجمهور من الضرر؛ أو
- الكشف عنها واستخدامها من قبل الاتصال في حالات الطوارئ.

(4) يجوز نقل المعلومات الشخصية وتخزينها بالوسائل الكهربائية. قد يكون مستلمو و/أو مستخدمو المعلومات المذكورة وخوادمهم موجودون داخل الصين أو خارجها.

(5) سنحمي أمن معلوماتك الشخصية. سوف نعتمد تقنيات وإجراءات أمنية وغيرها من التدابير لحماية معلوماتك الشخصية ضد الوصول أو الاستخدام غير المصرح به أو التسريبات. سنحرص أيضًا على التزام المستلمين والمستخدمين المذكورين هنا بحماية معلوماتك الشخصية والحفاظ عليها.

(6) أنت توافق على إعفاء المستفيدين المذكورين هنا و/أو مستخدمي المعلومات الشخصية من جميع المطالبات أو الخصوم أو الخسائر التي تنشأ أو قد تنشأ فيما يتعلق بالكشف عن المعلومات واستخدامها وفقًا للبنود الواردة هنا، ما لم تكن هذه المطالبات أو الالتزامات أو الخسائر الناتجة بشكل مباشر عن سوء السلوك ا لمتعمد أو الإهمال الجسيم للمستلمين و/أو المستخدمين.

(7) سنحتفظ بمعلوماتك الشخصية لفترة لا تزيد عن الفترة اللازمة للغرض المقصود من جمع مثل هذه المعلومات، أو المدة المحددة في أي عقد أو قانون معمول به.

(8) للحصول على تفاصيل حول جمع بيانات المستخدم وتخزينها واستخدامها، راجع سياسة الخصوصية لشركة Xiaomi Inc. من خلال www.miui.com/res/doc/privacy/cn.html.

5. بيان حقوق النشر

نحتفظ بجميع الحقوق المرتبطة بجميع النصوص والصور الفوتوغرافية والصور والتسجيلات الصوتية والرسوم المتحركة ومقاطع الفيديو وتصاميم التخطيط وغيرها من ا لملكيات الفكرية التي تخضع للحماية القانونية. ولا يجوز نسخها للاستخدام التجاري أو التوزيع، أو استخدامها في مواقع أو تطبيقات أخرى بعد التعديل.

6. بيان العلامة التجارية

mi هي العلامة التجارية لشركة Xiaomi Inc. جميع الحقوق محفوظة. Ninebot هي علامة تجارية مسجلة لشركة Ninebot(Tianjin) Technology Co., Ltd.، وجميع العلامات التجارية والأسماء التجارية الأخرى هي ملك لأصحابها.

كافة الوظائف والإرشادات الموضحة محدثة في وقت طباعة هذا الدليل. ومع ذلك، قد يختلف المنتج الفعلي بسبب تحسين الوظائف والتصميم.

الجهة المصنّع لها: Xiaomi Communications Co., Ltd.

الجهة المصنّعة: Ninebot (Changzhou) Tech Co., Ltd.

العنوان: 16F-17F, Block A, Building 3, No.18, Changwu Mid Rd, Wujin Dist.، تشانغتشو، جيانغسو، الصين.

7. بيان المنتج

إن التعرف علىالسكوتر يجعل تجربة الركوب أكثر سهولة. لذا يرجى ملاحظة ما يلي:

1. اقرأ دليل مستخدمالسكوتر بعناية قبل الركوب.
2. لا تسمح لأي شخص لم يقرأ دليل مستخدمالسكوتر باستخدامها.
3. قم بتركيب جميع الأجزاء بشكل صحيح كما هو موضح في دليل مستخدمالسكوتر. فقد يؤدي التركيب غير الصحيح إلى فقدان السيطرة والتصادمات والسقوط. أوقف التشغيل قبل التركيب والصيانة. لتجنب الحوادث عند ركوب السكوتر، تأكد من إحكام تثبيت البراغي والمسامير. أحكم ربط جميع الأجزاء بشكل صحيح. فإذا كانت الأجزاء مفكوكة للغاية أو محكمة للغاية، فقد يؤدي ذلك إلى تلف السكوتر أو حدوث عطل بها.
4. لا تقم بشحن المنتج عندما يكون المقبس مبتلاً . لشحن المنتج، أدخل كابل الطاقة في المقبس الصحيح (200-240 فولت/50-60 هرتز) واحفظه بعيدًا عن الأطفال والحيوانات الأليفة والمواد القابلة للاشتعال.
5. لا تضع البطارية في بيئة تكون فيها درجة الحرارة المحيطة أعلى من 50 درجة مئوية (122 درجة فهرنهايت (أو أقل من 20- درجة مئوية) 4- درجة فهرنهايت).
6. لا تستخدم البطارية في حالة تعرضها للتلف أو عندما يكون لها رائحة غريبة أو ينبعث منها الدخان أو تزداد درجة حرارتها. أبقِ تسرب البطارية بعيدًا عن ا لأشياء الأخرى.
7. لا تحاول فتح أو تفكيك البطاريات، لأنها تحتوي على مواد خطرة بالداخل. اتصل بقسم دعم ما بعد البيع إذا كنت تشك في تلف سلك التيار الكهربائي.
8. اسحنالسكوتر في الوقت المناسب لتجنب إتلاف البطارية. يمكن لسكوتر Mi برو الكهربائية المشحونة بالكامل أن تظل في وضع الاستعداد لمدة 120 إلى 180 يومًا، بينما يمكن أن تستمرالسكوتر غير المشحونة بالكامل في وضع الاستعداد لمدة 30 إلى 60 يوماً.
9. **تحذير:** لأغراض شحن البطارية، استخدم فقط وحدة الإمداد القابلة للفصل المتوفرة مع هذا الجهاز. لا تستخدم شاحنًا من أي منتج آخر. حافظ على مسافة آمنة من المواد القابلة للاحتراق المحيطة عند الشحن.
10. لا تضغط على البطارية ولا تطرق فوقها وتجنب السقوط الخطر أو الاهتزاز القوي للبطارية. في حالة حدوث هذه الظروف، أو تسرب السائل أو وقوعه على ا لمنتج، فقد يتسبب في تلف البطارية أو الدائرة الكهربائية أو الدائرة الكهربائية القصيرة. توقف عن الاستخدام على الفور وتخلص بشكل صحيح منها.
11. اسأل البائع أو خدمة العملاء عن مواد التدريب. تعزف علىالسكوتر قبل الركوب خارج المنزل. كلما تدربت على الركوب، ستكون أكثر أمانًا ا عند الركوب في بيئة جديدة. تذكر الأساسيات التالية: ابدأ بالتدريبات الأساسية مثل التحرك للأمام، والدوران، والتوقف في الأماكن المفتوحة بدون حواجز (≤ 10م × 10 م، أو 32.8 قدما × 32.8 قدما) والحفاظ على استرخاء جسمك. من المستحسن بالنسبة لك التدرب للمرة الأولى وفقًا لتعليمات مستخدم متمرس أو مدرب. عندما تكون قد أتقنت المهارات الأساسية، ابدأ الركوب في مناطق ضيقة، ثم تدرب على الدوران والتوقف. بعد أن تتمكن من التحكم في السكوتر بدقة في ا لأماكن الضيقة وعلى الأسطح المختلفة، يمكنك البدء في الركوب على الطرق. إذا تم تحديثالسكوتر، فابدأ من جديد مع الأساسيات.
12. افحصالسكوتر في كل مرة قبل ركوبها. تأكد من عدم وجود أجزاء مفكوكة أو تالفة.
13. انظر حولك قبل وأثناء الركوب وأمسك الفرامل لتجنب الإصابة أو الإضرار بالبيئة المحيطة أو إصابة الآخرين.
14. تأكد من أن ضغط الإطارات ضمن النطاق المحدد في جدول المعلمات. فالضغط العالي المفرط سيزيد من خطر فقدان السيطرة، والتصادمات، والسقوط. وا لضغط المنخفض جدًا سيؤدي إلى إتلاف الإطار.
15. تحقق من ضغط الهواء في الإطارات مرتين على الأقل شهريًا أو في كل مرة تجتاز فيها مسافة طويلة لتجنب فقدان التوزان أو الحوادث أو إتلاف الإطارات.

16. إذا أصبح الإطار فضفاضًا، فتوقف عن ركوب السكوتر على الفور وتحقق من الإطار.
17. تحقق من إحكام سلك الفرامل بشكل منتظم لتجنب خطر أن تكون الفرامل خارج مكانها أو تعطلها بسبب أسلاك الفرامل الفضفاضة. أنت تتحمل الأضرار ا لناجمة عن الصيانة غير المناسبة.
18. اركب السكوتر الكهربائية برو من أحد الجانبين وارتدِ معدات حماية احترافية.
19. لا ترتدي أحذية عالية الكعب عند ركوبالسكوتر
20. لا تغمر البطارية أو السكوتر في الماء. تجنب التعرض الكثيف أو الطويل للمطر ولا تقم بتنظيف السكوتر بمياه ذات ضغط عال حيث أن الماء قد يدخل إلى منفذ الشحن. إذا تعرضتالسكوتر بالفعل للمطر، استخدم قطعة قماش ناعمة وجافة لمسحها. توقف عن استخدام السكوتر على الفور واتصل بخدمة ما بعد البيع. لا تقم بإجراء عمليات أخرى باستثناء مسح الهيكل، لأن العناية والتنظيف غير اللائقين سيبطلان الضمان.
21. يتأثر أداء الفرامل والاحتكاك بين الإطارات والطريق في الظروف الرطبة، لذلك من الصعب التحكم في السرعة ومن السهل فقدان السيطرة عليها. أبطئ وأ مسك الفرامل مبكرًا في حالة المطر.
22. اشحن البطارية عند ظهور أيقونة البطارية منخفضة لأنالسكوتر قد لا يكون لديها الطاقة الكافية للحفاظ على السرعة العالية.
23. ابق حذرًا طوال الوقت حتى إذا كان من السهل عليك ركوبالسكوتر. لا تتخطى الحواجز وتجنب الركوب على الطرق الوعرة أو المبللة أو الأسطح الرخوة أو ا لمنحدرات.
24. احترس من التغييرات السطحية على الطرق والعشب.
25. كن حذرًا عند الدوران ولا تستدر بسرعة.
26. لا تخاطر بالركوب على المنحدرات الشديدة أو الأسطح الوعرة أو الأسطح الأخرى التي لم تجربها من قبل.
27. لا تركب على الطرق السريعة. التزم بقواعد المرور، واسمح للمشاة بالمرور أولاً ، ولا تعبر خلال الإشارة الحمراء مطلقًا.
28. احترام حقوق سائقي الدراجات النارية وراكبي الدراجات والمشاة وغيرهم من الأشخاص.
29. اتخاذ الاحتياطات أثناء الركوب وكن على بينة من السلامة وحركة المرور والمشاة. تجنب مناطق المرور المزدحم أو المناطق المكتظة.
30. وفي كل الأحوال، توقع مسارك وسرعتك مع مراعاة قواعد مرور الطريق ورصيف المشاة والأكثر ضعفًا. كن مستعدًا للاستجابة لأي من هذه المخاطر: ا لمركبات تتباطئ أو تتجه أمامك أو خلفك، فتح أبواب السيارات، الناس الذين يعبرون الطريق؛ الأطفال والحيوانات الأليفة بالقرب من الطريق، الانحرافات مثل الحفر وأغطية غرف التفتيش وخطوط السكك الحديدية والبناء والحطام، وغيرها.
31. قم بالركوب على مسارات دائرية مخصصة أو حافة الطريق إن أمكن. قم بالركوب في الاتجاهات المحددة من خلال لوائح المرور أو المحددة من الحكومة ا لمحلية.
32. توقف عندما ترى علامة توقف أو عند إشارات المرور. توقف ببطء وانظر إلى إشارات المرور. يرجى أن تضع في اعتبارك أن هناك خطر الاصطدام مع المركبا ت الأخرى عند ركوب السكوتر الكهربائية برو. اسمح للسيارات بالمرور أولاً حتى عندما تكون في مسارك المخصص.
33. لا تتحمس وتمسك بالمركبات الأخرى للحصول على قوة دفع كبيرة.
34. لا تقوم بالأعمال البهلوانية أثناء الركوب.
35. لا تركب في الطقس السيئ أو الرؤية المنخفضة أو بعد مجهود بدني مكثف.
36. لا تركب وحدك في المناطق النائية. حتى عندما تكون مصحوبًا بشخص آخر، تأكد من أن الأشخاص يعرفون وجهتك والوقت الذي تتوقع العودة فيه.

37. كن على علم بالارتفاع الذي تضيفه خوذتك من خلال الوقوف علىالسكوتر. كن حذرًا عند الركوب داخل المنزل أو في المداخل أو الأماكن الأخرى المنخفضة.

38. لا ترتدي ملابس فضفاضة قد تتشابك في العجلة.

39. قم بارتداء النظارات الواقية عند الركوب لحماية عينيك من الأتربة والغبار والحشرات. استخدم عدسات قاتمة عندما يكون الجو مشرقًا وفاتحة عندما يكون معتمًا.

40. لا تحمل معك الركاب أو الأطفال.

41. السكوتر ليست جهازًا طبيًا. لا تركبالسكوتر في حال لا يمكنك الركوب أو النزول دون مساعدة.

42. لا تركبالسكوتر على السلالم أو المصاعد أو الأبواب الدوارة.

43. لا تركبالسكوتر في ظروف الرؤية المنخفضة.

44. لا تركبالسكوتر على الطرق السريعة ما لم يسمح القانون بذلك.

45. لا تغير هدف استخدام السكوتر، مثل استخدامه لنقل البضائع.

46. أبطئ وأفسح المجال للمشاة والدراجات والسيارات عند الاقتراب من أو المرور عبر مفترق الطرق والطرق السريعة والزوايا والبوابات.

47. ابق متيقظًا أثناء ركوبالسكوتر كما تفعل تمامًا مع وسائل النقل الأخرى. لا تركبالسكوتر عندما تكون مريضًا أو تحت تأثير الكحول أو المخدرات.

48. لا تستخدم هاتفك أو تقوم بمهام أخرى أثناء الركوب لأنك تحتاج إلى أن تكون على دراية بمحيطك طوال الوقت.

49. لاحظ أنالسكوتر مصمم للأشخاص الذين تتراوح أعمارهم بين 16 و50 عامًا. يُنصح الآباء بعدم السماح لأطفالهم القاصرين بركوبالسكوتر.

50. لا تقم بتوقفات مفاجئة، خاصة على الأسطح الملساء، لتجنب الانزلاق والسقوط.

51. قد تنزلق السكوتر إذا كانت متوقفة وتعمل، لذا قم بإيقاف التشغيل عند التوقف.

52. في الصيف، قم بتخزين جهازالسكوتر في مكان آمن حيث تكون درجة الحرارة أقل من 45 درجة مئوية (133 درجة فهرنهايت). لا تتركها تحت أشعة الشمس المباشرة لفترة طويلة.

53. وفي فصل الشتاء، قم بتخزين السكوتر في مكان آمن حيث لا تقل درجة الحرارة عن 20- درجة مئوية (4- درجة فهرنهايت). بعد تخزين السكوتر في درجات حرارة دون الصفر، انقلها وضعها في مكان به درجة حرارة الغرفة لمدة نصف ساعة على الأقل قبل شحنها.

54. لا تقم بتعديلات فيالسكوتر.

55. اعرف القوانين والتزم بها في المكان الذي تقوم فيه بركوبالسكوتر.

56. احرص على تجنب استبدال قطع الغيار بمكونات غير قياسية، حتى في حال اعتمادها من قبل قطاعات رسمية معينة، لأننا لا نضمن أن تكون آمنة. اتصل بقسم دعم ما بعد البيع إذا كنت في شك.

57. تختلف البيانات والمعلمات فيالسكوتر وفقًا للطرازات، وتخضع للتغيير دون إشعار.

58. أي حمل يعلق على المقود سيؤثر على ثبات السيارة.

59. أغلق السيارة أو في وضع غير تشغيلي معين أثناء الشحن.

60. يجب استخدام هذا السكوتر لشخص واحد فقط.

تخضع هذه الاتفاقية لقوانين جمهورية الصين الشعبية.

لن نكون مسؤولين تجاه أي عميل عن أي مطالبات أو مسؤوليات أو خسائر ناشئة عن أو نتيجة انتهاك العميل للأحكام السابقة. يكون الراكبون مسؤولين عن أي مخاطر غير متوقعة أو لا يمكن تجنبها أثناء ركوب السكوتر.

يمكنك اختيار قبول الأحكام السابقة والبدء في استخدام المنتج، أو عدم قبولها وإرجاع المنتج. يجب عليك الحفاظ على المنتج المرتجع وعلبته في حالة لا تؤثر على إعادة بيعه.

لإعادة بيعالسكوتر، تذكر أن تسلم هذا البيان القانوني للمشتري، لأنه جزء قانوني من المركبة. إذا كان لديك أي أسئلة، لا تتردد في التواصل معنا. شكرا مرة أخرى لاختيارك منتجاتنا.

8. الشهادا

بيان الامتثال للاتحاد الأوروبي

معلومات إعادة تدوير البطاريات للاتحاد الأوروبي

يتم وسم البطاريات أو عبوات البطاريات وفقًا للتوجيه الأوروبي EC/2006/66 فيما يتعلق بالبطاريات والمراكم وبطاريات النفايات

والمراكم. يحدد التوجيه إطار إعادة البطاريات والمراكم المستخدمة وإعادة تدويرها حسب الاقتضاء في جميع أنحاء الاتحاد الأوروبي. يتم وضع هذا الملصق على بطاريات مختلفة للإشارة إلى أن البطارية لا يمكن التخلص منها، ولكن بدلاً من ذلك يتم إرجاعها عند نهاية عمرها وفقًا لهذا التوجيه.

وفقًا للتوجيه الأوروبي EC/2006/66، يتم تصنيف البطاريات والمراكم للإشارة إلى أنه سيتم جمعها بشكل منفصل وإعادة تدويرها في نهاية

عمرها. وقد يتضمن الملصق الموجود على البطارية أيضًا رمزًا كيميائيًا للمعدن المعني بالبطارية (Pbللرصاص و Hgللزئبق و Cdللكادميوم). يجب ألا يتخلص مستخدمو البطاريات والمراكم من البطاريات والمراكم باعتبارها نفايات محلية لم يتم فرزها، بل يستخدمون إطار التجميع المتوفر للعملاء من أجل إ عادة البطاريات والمراكم وإعادة تدويرها ومعالجتها. تعد مشاركة العملاء مهمة لتقليل أي تأثيرات محتملة

للبطاريات والمراكم على البيئة وصحة الإنسان بسبب وجود المواد الخطرة المحتملة.

قبل وضع المعدات الكهربائية والإلكترونية (EEE) ضمن فئة جمع النفايات أو في مرافق جمع النفايات، يجب على المستخدم النهائي للمعدات المحتوية على ا لبطاريات و/أو المراكم إزالة تلك البطاريات والمراكم لغرض الجمع المنفصل.

توجيه نفايات المعدات الكهربائية والإلكترونية (WEEE)

"جميع المنتجات التي تحمل هذا الرمز هي نفايات المعدات الكهربائية والإلكترونية (WEEE وفقًا لتوجيه EU/2012/19) التي لا ينبغي أن تختلط بالنفايات ا لمنزلية التي لم يتم فرزها. وبدلاً من ذلك، يجب حماية صحة الإنسان والبيئة بتسليم معدات النفايات إلى نقطة تجميع مخصصة معينة من قبل الحكومة أو ا لسلطات المحلية لإعادة تدوير نفايات المعدات الكهربائية والإلكترونية. سيساعد التخلص الصحيح وإعادة التدوير على منع النتائج السلبية المحتملة على ا لبيئة وصحة الإنسان. يرجى الاتصال بشركة التركيب أو السلطات

المحلية للحصول على مزيد من المعلومات حول الموقع بالإضافة إلى شروط وأحكام نقاط التجميع هذه".

تقييد توجيه المواد الخطرة (RoHS)

يفي منتج Ninebot (Changzhou) Tech Co., Ltd.، مع الأجزاء المشمولة (الكابلات والأسلاك وما إلى ذلك) بمتطلبات توجيه EU/2011/65 بشأن تقييد استخدام بعض المواد الخطرة في المعدات الكهربائية والإلكترونية ("إعادة صياغة RoHS" أو "RoHS 2").

توجيهات معدات محطات الاتصالات اللاسلكية والتلفزيونية

الشهادة Experts B.V.

Amerlandseweg 7, 3621 ZC بروكلين، هولندا, 31+(0)8 50073210

يلبي هذا الجهاز متطلبات الاتحاد الأوروبي بشأن الحد من تعرض الجمهور العام للمجالات الكهرومغناطيسية عن طريق الحماية الصحية.

بموجب هذا، تعلن شركة [Ninebot (Changzhou) Tech Co., Ltd.] بأن نوع المعدات اللاسلكية: [DDHBC11NEB]، و[DDHBC05NEB]، و[DDHBC06NEB]، و[DDHBC08NEB]، و[DDHBC07NEB] تتوافق مع توجيه EU/2014/53. النص الكامل لإعلان مطابقة الاتحاد الأوروبي متاح على عنوان الإنترنت التالي: http://www.mi.com/global/service/support/declaration.html

9.تحذير آمن

تنبيه

حواف حادة. لا تلمس الحواف أو الزوايا الحادة.

تنبيه

خطر! اقرأ دليل المستخدم قبل الاستخدام.

تنبيه

لا تزيل غطاء البطارية، حيث يوجد أسفله خطر كهرباء.

تنبيه

سطح ساخن! لا تلمس السطح المجاور لهذا الرمز.

10. إشعار الضمان

معينة. تقدم XIAOMI مزايا ضمان استهلاكية محددة بالإضافة إلى، وليس بدلاً من، أي ضمانات قانونية ينص عليها قانون المستهلك الوطني. يتم توفير المدة والشروط المتعلقة بالضمانات القانونية بموجب القوانين المحلية المعنية. لمزيد من المعلومات حول مزايا الضمان الاستهلاكي، يرجى الرجوع إلى موقع Xiaomi الرسمي https://www.mi.com/en/service/warranty/. باستثناء ما تحظره القوانين أو ما تعهدت به Xiaomi، تقتصر خدمات ما بعد البيع على بلد أو منطقة الشراء الأصلي. بموجب الضمان الاستهلاكي، وإلى أقصى حد يسمح به القانون، ستقوم Xiaomi، حسب تقديرها، بإصلاح منتجك أو استبداله أو إرجاعه. لا يشمل الضمان التلف او التمزق العادي أو القوة القاهرة أو سوء الاستخدام أو التلف الناجم عن إهمال المستخدم أو خطأه. يمكن أن يكون الشخص المسؤول عن خدمة ما بعد البيع أي شخص في شبكة الخدمات المعتمدة لشركة Xiaomi أو الموزعين المعتمدين لشركة Xiaomi أو البائع النهائي الذي قام ببيع المنتجات لك. إذا كنت في شك، فيرجى الاتصال بالشخص المعني، حيث قد تحدده Xiaomi.

لا تنطبق الضمانات الحالية في هونغ كونغ وتايوان.

لا تشمل الضمانات الحالية المنتجات التي لم تستورد و / أو لم يتم تصنيعها على النحو المطلوب من قبل شركة Xiaomi و / أو لم يتم الحصول عليها من شركة Xiaomi أو بائع رسمي تابع لها. وفقًا للقانون المعمول به، قد تستفيد من ضمانات بائع التجزئة غير الرسمي الذي باع المنتج. لذلك، تناشدك شركة Xiaomi بالاتصال ببائع التجزئة الذي اشتريت منه المنتج.

11. إخلاء المسؤولية

يتم نشر دليل المستخدم هذا من قبل شركة Xiaomi أو الشركة المحلية التابعة لها. يمكن أن تقوم شركة Xiaomi في أي وقت ودون سابق إنذار بتحسينات وتغييرات على دليل المستخدم هذا والتي استلزمتها وجود أخطاء مطبعية أو عدم دقة المعلومات الحالية أو تحسينات على البرامج و/أو المعدات. ومع ذلك، سيتم دمج هذه التغييرات في الإصدارات الجديدة عبر الإنترنت من دليل المستخدم (يرجى الاطلاع على التفاصيل من خلال www.mi.com/global/service/userguide). جميع الرسوم التوضيحية هي لأغراض التوضيح فقط وقد لا تصف الجهاز الفعلي على نحو دقيق.

Dziękujemy za wybranie naszej hulajnogi elektrycznej Mi. Ten produkt jest urządzeniem rekreacyjnym.

Firma Xiaomi Inc. ma nadzieję, że jazda na hulajnodze będzie zawsze przyjemna i bezpieczna.

Spis treści

1. Instrukcje dotyczące bezpieczeństwa ---- 114
2. Opis produktu ---- 116
3. Codzienna obsługa i konserwacja ---- 117
4. Dane osobowe ---- 120
5. Prawa autorskie ---- 121
6. Znaki towarowe ---- 121
7. Produkt ---- 122
8. Certyfikaty ---- 126
9. Ostrzeżenie dotyczące bezpieczeństwa ---- 127
10. UWAGA GWARANCYJNA ---- 128
11. Oświadczenie o wyłączeniu odpowiedzialności ---- 128

Tłumaczenie oryginalnego powiadomienia

WAŻNE! Należy uważnie przeczytać niniejszy podręcznik użytkownika i zachować go do wykorzystania w przyszłości.

Więcej informacji na temat hulajnóg elektrycznych Mi można znaleźć na stronie www.mi.com/global/service/userguide.

1. Instrukcje dotyczące bezpieczeństwa

- Ten pojazd jest osobistym skuterem z napędem elektrycznym. Hulajnoga jest przeznaczona dla osób powyżej 16. roku życia. Osoby mające ograniczone możliwości fizyczne, umysłowe lub psychiczne nie powinny jeździć na hulajnodze. Użytkownicy niemający doświadczenia lub wiedzy powinni jeździć ostrożnie. Dzieci nie powinny bawić się hulajnogą lub jej częściami. Nie powinny też jej czyścić ani konserwować. Korzystanie z urządzenia powoduje przenoszenie drgań na całe ciało użytkownika.
- Nie używać hulajnogi na jezdniach i w strefach zamieszkania, gdzie dozwolony jest ruch pojazdów i pieszych.
- Ta hulajnoga jest urządzeniem rekreacyjnym. Mimo to po wjeździe na obszar publiczny uznaje się ją za pojazd, którego dotyczą pewne zagrożenia. Dla własnego bezpieczeństwa należy postępować zgodnie z instrukcjami zawartymi w podręczniku oraz miejscowymi przepisami ruchu drogowego.
- Jednocześnie należy pamiętać, że nie można całkowicie uniknąć ryzyka, ponieważ inne osoby mogą naruszać przepisy ruchu drogowego i jeździć nieostrożnie. Osoba kierująca hulajnogą jest narażona na wypadki drogowe tak samo jak podczas spacerów lub jazdy na rowerze. Im większa prędkość, tym dłuższa droga hamowania. Na śliskich nawierzchniach hulajnoga może wpaść w poślizg, stracić równowagę, a nawet się przewrócić. Podczas jazdy zachować ostrożność, dozwoloną prędkość i bezpieczną odległość od innych użytkowników dróg, zwłaszcza podczas jazdy w nieznanych miejscach.
- Należy szanować prawa pieszych. Należy uważać, aby nie przestraszyć pieszych — szczególnie dzieci. Zbliżając się do pieszych od tyłu, należy zwolnić i zadzwonić dzwonkiem, aby ich uprzedzić. Pieszych należy wyprzedzać z lewej strony (w krajach z ruchem prawostronnym). Mijając pieszych idących w przeciwnym kierunku, należy zwolnić i trzymać się prawej strony. Podczas jazdy między pieszymi należy jechać jak najwolniej lub prowadzić pojazd obok siebie.
- Należy ściśle przestrzegać instrukcji bezpieczeństwa zawartych w niniejszym podręczniku, szczególnie w Chinach i innych krajach, w których nie ma odpowiednich przepisów i regulacji prawnych dotyczących hulajnóg elektrycznych. Firma Xiaomi Communication Co., Ltd. nie ponosi odpowiedzialności za straty finansowe, obrażenia fizyczne, wypadki, spory prawne i inne konflikty interesów wynikające z działań niezgodnych z instrukcjami.
- Jazda z dużą prędkością lub prędkością, która nie jest odpowiednia lub dostosowana do sytuacji (złe warunki pogodowe, uszkodzona nawierzchnia itp.) może prowadzić do utraty stabilności lub kontroli. Aby zmniejszyć ryzyko, należy stosować się do wszystkich wskazówek zawartych w niniejszej instrukcji obsługi. Podczas montażu i demontażu produktu należy zachować ostrożność, ponieważ może on upaść i spowodować obrażenia ciała.
- Nie należy pożyczać hulajnogi osobom, które nie wiedzą, jak jej używać. W przypadku pożyczania hulajnogi znajomym należy się upewnić, że potrafią oni jej używać i noszą odpowiednie akcesoria ochronne.
- Przed każdym użyciem hulajnogi należy sprawdzić jej stan techniczny. W przypadku stwierdzenia poluzowanych części, niskiego stanu naładowania akumulatora, braku powietrza w oponach, znacznego zużycia, dziwnych dźwięków, awarii i innych nienormalnych objawów należy natychmiast przerwać jazdę i skontaktować się z profesjonalnym serwisem.
- Zawsze stawiać hulajnogę na podpórce na płaskiej i stabilnej powierzchni. Hulajnoga musi być ustawiona podpórką w kierunku pochyłości stoku, aby zapobiec jej przewróceniu się. Nigdy nie stawiać hulajnogi zwróconej przodem w dół zbocza, ponieważ podpórka może się zamknąć i urządzenie się przewróci. Po ustawieniu hulajnogi sprawdzić jej stabilność, aby uniknąć ryzyka upadku (z powodu poślizgu, wiatru lub lekkich wstrząsów). Nie parkować hulajnogi w ruchliwym miejscu, raczej wybrać miejsce wzdłuż ściany. Jeśli to możliwe, zawsze wybierać miejsce parkowania na płaskim terenie.
- Aby uniknąć obrażeń w razie wypadku, należy nosić kask oraz ochraniacze łokci i kolan. Nieostrożna jazda może prowadzić do upadków lub poważnych wypadków. Hulajnogę, gdy nie jest używana, należy przechowywać w pomieszczeniu. Należy uważnie zapoznać się z podręcznikiem użytkownika i zachować ostrożność podczas jazdy na hulajnodze elektrycznej. Hulajnogę elektryczną można obsługiwać dopiero po zrozumieniu i zastosowaniu wszystkich zasad bezpieczeństwa. Osoba kierująca hulajnogą odpowiada za wszelkie szkody i obrażenia powstałe w wyniku nieprzestrzegania instrukcji zamieszczonych w podręczniku użytkownika. Aby mieć lepsze doświadczenia z jazdy, zaleca się regularną konserwację produktu. Więcej informacji można znaleźć w instrukcji obsługi. Przed ładowaniem akumulatora należy zapoznać się z instrukcją obsługi. NIE jeździć w deszczu ani po kałużach. Wiek kierowcy: od 16 do 50 lat. Hulajnoga nie jest przeznaczona dla dzieci.
- Nie dotykać układu hamulcowego — ostre krawędzie mogą spowodować skaleczenia. Korzystanie z hamulców może sprawić, że będą gorące. Nie dotykać hamulców po użytkowaniu.
- Aby zapobiec nieodpowiedniemu użyciu urządzenia, należy rozpocząć toczenie hulajnogi w celu uruchomienia silnika i układu przyspieszenia. Gdy hulajnoga jest zatrzymana, układ przyspieszenia nie działa.
- Poziom ciśnienia akustycznego mierzonego za pomocą krzywej ważenia A wynosi poniżej 70 dB(A).
- Drgania mechaniczne przenoszone przez hulajnogę są mniejsze niż 2.5 m/s^2. Niedokładność pomiarów: 1.5 m/s^2.
- Nie korzystać z akcesoriów ani innych dodatkowych elementów, które nie zostały zatwierdzone przez producenta.
- Aby jeździć bezpiecznie, użytkownik musi wyraźnie widzieć, co znajduje się przed pojazdem, i być dokładnie widocznym dla innych.
- Plastikową osłonę należy trzymać z dala od dzieci, aby uniknąć uduszenia.
- Aby zapobiec nieodpowiedniemu użyciu hulajnogi, podczas parkowania tylne koło musi być zablokowane za pomocą kłódki.
- Podczas jazdy po mieście można napotkać wiele przeszkód, takich jak krawężniki czy schody. Zaleca się unikanie skoków przez przeszkody. Ważne jest, aby przed pokonaniem tych przeszkód przewidzieć i dostosować tor ruchu i prędkość do toru ruchu i prędkości pieszego. Zaleca się również zejście z pojazdu, gdy przeszkody te są niebezpieczne ze względu na ich kształt, wysokość lub śliskość.
- Nie wolno modyfikować ani przekształcać pojazdu, w tym rury sterowej i tulei, trzpienia, mechanizmu składania i tylnego hamulca.
- Należy zlikwidować ostre krawędzie powstałe w wyniku użytkowania.
- We wszystkich przypadkach należy dbaj o siebie i innych.
- Podczas jazdy nocą włącz przednie światło i zmniejsz prędkość.

Przed jazdą upewnij się, że mechanizm składania hulajnogi działa prawidłowo.

Przed jazdą upewnij się, że akumulator jest wystarczająco naładowany. Jeśli nie, naładuj go.

Przejeżdżając przez miejsca przeznaczone dla pieszych, którzy mają pierwszeństwo, np. przez przejścia dla pieszych, należy zejść z hulajnogi i prowadzić ją obok siebie.

OSTRZEŻENIE! Nie używać produktu w pobliżu źródła wody.

OSTRZEŻENIE! Nie używać uszkodzonego produktu.

2. Opis produktu

* Dotyczy tylko produktów objętych rozporządzeniem w sprawie małych pojazdów elektrycznych.

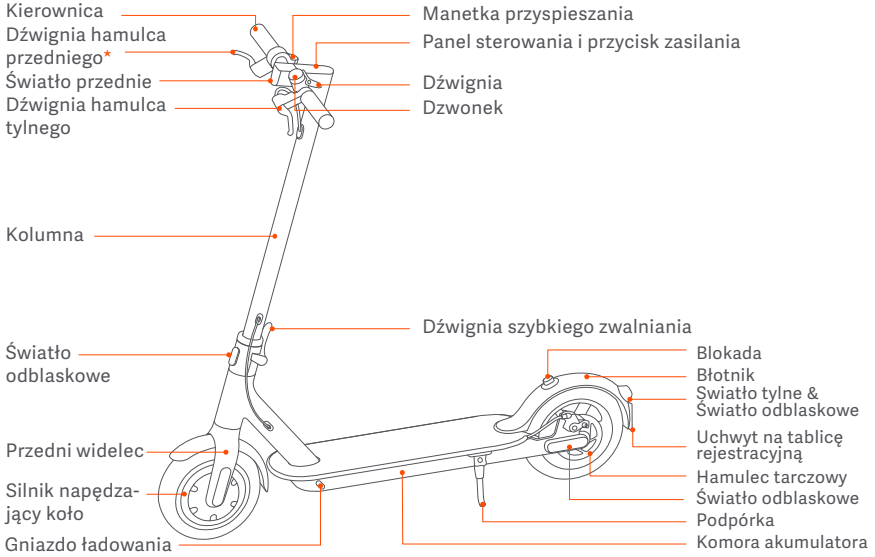

Panel sterowania i przycisk zasilania

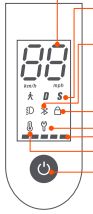

Prędkościomierz: wyświetla bieżącą prędkość hulajnogi oraz kody błędów.

Tryby: 🚶 — tryb pieszy (tryb chodzenia*): maksymalna prędkość hulajnogi wynosi 6 km/h, a światła przednie i tylne są w tym trybie włączone, łatwiej jest odpychać hulajnogę, idąc pieszo; D — tryb standardowy, S— tryb sportowy.

Bluetooth: ikona wskazuje, że skuter został pomyślnie podłączony do urządzenia mobilnego.

Przypomnienie o zablokowaniu: Hulajnogę należy zablokować za pomocą aplikacji Mi Home/Xiaomi Home. Więcej informacji można znaleźć w rozdziale „Blokowanie hulajnogi" w podręczniku użytkownika.

Powiadomienie o błędzie: Czerwona ikona klucza oznacza, że hulajnoga wymaga naprawy. Gdy ikona klucza miga na czerwono, oznacza to, że wystąpił błąd hulajnogi.

Poziom naładowania akumulatora: Poziom naładowania reprezentuje 5 pasków, z których każdy odpowiada 20% pełnego naładowania.

Ostrzeżenie o przegrzaniu: Gdy temperatura akumulatora osiągnie 50°C, wyświetlona zostanie ikona termometru. Będzie to skutkować wolniejszym nabieraniem prędkości i możliwymi problemami z ładowaniem. Należy natychmiast przerwać używanie lub ładowanie hulajnogi i poczekać, aż akumulator ostygnie. Gdy temperatura akumulatora będzie mieścić się w normalnym zakresie wymaganym do pracy, można ponownie zacząć ładować lub użytkować hulajnogę.

Przycisk zasilania: Nacisnąć, aby włączyć hulajnogę. Nacisnąć i przytrzymać przez 3 sekundy, aby ją wyłączyć. Gdy hulajnoga jest włączona, naciśnij przycisk, aby włączyć/wyłączyć światła przednie i tylne, oraz naciskać dwukrotnie, aby przełączać pomiędzy trybami jazdy.

3. Codzienna obsługa i konserwacja

Czyszczenie i przechowywanie

W przypadku zauważenia plam na powierzchni hulajnogi należy je zetrzeć wilgotną szmatką. Jeśli plamy nie schodzą, należy nałożyć na zabrudzone miejsca nieco pasty do zębów i wyczyścić je szczoteczką to zębów, a następnie zetrzeć wilgotną szmatką.

Uwaga: Nie wolno czyścić hulajnogi alkoholem, benzyną, naftą ani innymi rozpuszczalnikami chemicznymi lub o działaniu korozyjnym, które mogą spowodować poważne uszkodzenia. Nie wolno myć hulajnogi przy użyciu strumienia wody pod ciśnieniem. Podczas czyszczenia hulajnoga powinna być wyłączona, przewód zasilacza powinien być odłączony, a gumowa zaślepka powinna być zamknięta, ponieważ dostanie się wody do środka grozi porażeniem elektrycznym lub innymi poważnymi problemami.

Gdy hulajnoga nie jest używana, powinna znajdować się w suchym i chłodnym pomieszczeniu. Nie należy pozostawiać jej na zewnątrz przez długi czas. Nadmierne nasłonecznienie, przegrzanie i wychłodzenie przyspieszają starzenie się opon oraz obniżają żywotność hulajnogi i jej akumulatora.

Konserwacja opon

Regularnie sprawdzać ciśnienie w oponach (przynajmniej co 2-3 miesiące). Zalecane ciśnienie wynosi 50 psi (3,44 bara). Jazda z niewłaściwym ciśnieniem w oponach zmniejsza żywotność i bezpieczeństwo opon.

Konserwacja i wyjmowanie akumulatora

Nie demontować akumulatora. Wyjęcie akumulatora jest skomplikowane i może zmienić działanie urządzenia: jeśli produkt jest nadal na gwarancji, można skontaktować się z autoryzowanym serwisem. Jeśli produkt nie ma gwarancji, można skontaktować się z dowolnym specjalistycznym serwisem. Listę autoryzowanych serwisów można znaleźć na stronie www.mi.com. W razie dalszych pytań można skontaktować się z działem obsługi klienta dostępnym na stronie www.mi.com.

Opony zapasowe dostarczane wraz z produktem powinny być montowane na kołach przez profesjonalny serwis. Demontaż kół jest skomplikowany, a nieprawidłowy montaż może prowadzić do niestabilności i nieprawidłowego działania:

- Jeśli produkt jest nadal na gwarancji producenta, można skontaktować się z autoryzowanym serwisem. Listę autoryzowanych serwisów można znaleźć na stronie www.mi.com.
- Jeśli produkt nie ma już gwarancji, można skontaktować się z dowolnym specjalistycznym serwisem.
- W razie dalszych pytań można skontaktować się z działem obsługi klienta Xiaomi dostępnym na stronie www.mi.com.

1. Nie używać akumulatorów z innych modeli lub innych marek, ponieważ może to stanowić zagrożenie dla bezpieczeństwa.
2. Nie demontować, nie zgniatać i nie przebijać produktu. Nie dotykać styków akumulatora. Nie wolno demontować ani przebijać obudowy. Nie należy wkładać produktu do wody ani wystawiać go na działanie ognia lub temperatury powyżej 50°C (w tym źródeł ciepła, takich jak piece, grzejniki itp.). Unikać dotykania styków akumulatora metalowymi przedmiotami, ponieważ może to spowodować zwarcia, obrażenia ciała lub nawet śmierć.

3. Jakakolwiek woda dostająca się do akumulatora może spowodować uszkodzenie obwodu wewnętrznego, ryzyko pożaru lub nawet eksplozji. W przypadku podejrzenia, że woda dostała się do akumulatora, należy natychmiast przerwać jego użytkowanie i przekazać go do serwisu posprzedażnego w celu sprawdzenia.
4. Aby uniknąć potencjalnych uszkodzeń lub pożaru, należy używać wyłącznie oryginalnego zasilacza.
5. Niewłaściwa utylizacja zużytych akumulatorów może spowodować poważne zanieczyszczenie środowiska. Podczas utylizacji akumulatora należy przestrzegać miejscowych przepisów. Nie wyrzucać akumulatora wraz z odpadami bytowymi, aby chronić środowisko naturalne.
6. Po każdym użyciu ładować akumulator do pełna, aby wydłużyć jego żywotność.

Akumulatora nie należy umieszczać w miejscu, w którym temperatura otoczenia jest wyższa niż 50°C lub niższa niż -20°C (np. nie należy pozostawiać hulajnogi ani akumulatora przez dłuższy czas w samochodzie wystawionym na bezpośrednie działanie słońca). Nie należy wrzucać akumulatora do ognia, ponieważ może to doprowadzić do jego awarii, przegrzania, a nawet pożaru. Jeśli hulajnoga nie będzie używana przez więcej niż 30 dni, należy całkowicie naładować akumulator i umieścić go w suchym i chłodnym miejscu. Należy pamiętać o doładowywaniu akumulatora co 60 dni, aby zapobiec potencjalnym uszkodzeniom, które nie są objęte ograniczoną gwarancją.

Hulajnoga może być używana tylko z oryginalnym akumulatorem, a jego ładowanie może być wykonywane tylko przez oryginalny adapter ładujący dostarczony z hulajnogą (lub dowolny model akumulatora lub model adaptera ładującego zatwierdzony przez producenta jako kompatybilny).

Aby wydłużyć żywotność akumulatora, nie należy dopuszczać do jego całkowitego rozładowania. Akumulator działa lepiej w normalnej temperaturze i gorzej w temperaturze ujemnej. Na przykład gdy temperatura spadnie poniżej -20°C, zasięg hulajnogi będzie co najmniej o połowę krótszy niż normalnie. Gdy temperatura wzrośnie, zasięg ponownie się wydłuży. Więcej informacji można uzyskać w aplikacji Mi Home/Xiaomi Home.

Zewnętrzny przewód tego transformatora nie może być wymieniony. Jeśli przewód zostanie uszkodzony, należy wymienić transformator na nowy. W razie dalszych pytań można skontaktować się z działem obsługi klienta Xiaomi dostępnym na stronie www.mi.com.

Uwaga: w pełni naładowana hulajnoga zachowuje energię przez 120–180 dni. Akumulator ma wbudowany inteligentny mikroukład, który przechowuje rejestr ładowania i rozładowywania. Uszkodzenia spowodowane długotrwałym utrzymywaniem akumulatora w stanie rozładowania są nieodwracalne i wykraczają poza zakres gwarancji. Uszkodzonego akumulatora nie można naładować (osoby niebędące specjalistami serwisowymi nie powinny demontować akumulatora, ponieważ może to spowodować porażenie prądem, zwarcie lub poważne zagrożenie bezpieczeństwa).

W razie wypadku, zablokowania lub awarii nie należy podejmować samodzielnych prób naprawy. i Jeśli produkt jest nadal na gwarancji, można skontaktować się z autoryzowanym serwisem. Jeśli nie ma gwarancji, można skontaktować się z dowolnym specjalistycznym serwisem. Listę autoryzowanych serwisów można znaleźć na stronie www.mi.com. W razie dalszych pytań można skontaktować się z działem obsługi klienta Xiaomi na stronie www.mi.com.

Sformułowania w niniejszej instrukcji obsługi zostały uproszczone dla użytkowników. Gdy czynność wydaje się zbyt skomplikowana dla użytkownika, zaleca się kontakt z autoryzowanym lub wyspecjalizowanym serwisem lub działem obsługi klienta Xiaomi.

OSTRZEŻENIE! Podobnie jak każdy inny pojazd mechaniczny, hulajnoga jest narażona na duże obciążenia i zużycie.

Różne materiały i komponenty mogą różnie reagować na zużycie. Przekroczenie przewidywanej żywotności komponentu może spowodować jego nagłą awarię, co może być przyczyną obrażeń u użytkownika. Pęknięcia, zarysowania i odbarwienia w miejscach narażonych na duże obciążenia wskazują, że okres żywotności komponentu dobiegł końca. Wówczas prosimy o kontakt z autoryzowanym lub specjalistycznym serwisem Xiaomi.

Regulacja kierownicy

Przed przystąpieniem do regulacji należy upewnić się, że hulajnoga jest wyłączona i nie ładuje się.

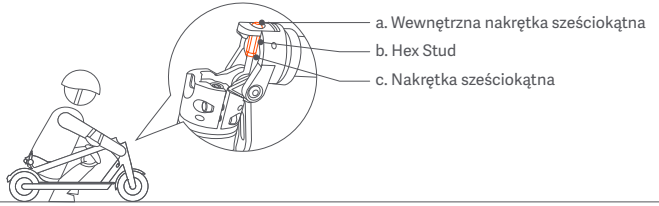

Długotrwałe użytkowanie hulajnogi może prowadzić do poluzowania śrub, powodując niestabilność kolumny kierownicy. W przypadku odnotowania niestabilności kolumny podczas jazdy należy wykonać poniższe czynności.

Narzędzia:

I: Klucz płaski 8–10 mm
II. Klucz imbusowy 4 mm
Uwaga: Te narzędzia muszą zostać przygotować przez użytkownika.

Kroki:

1. Po złożeniu hulajnogi użyć narzędzia I, aby poluzować „c" (w prawo).
2. Użyć narzędzia I, aby poluzować „b" (w prawo).
3. Użyć narzędzia II, aby ustawić „a" (w prawo) w odpowiedniej pozycji, a następnie użyć narzędzia I, aby dokręcić „b" (w lewo).
4. Złożyć kolumnę kierownicy, zamknąć dźwignię i obrócić kolumnę kierownicy w prawo, aby zamknąć zabezpieczenie.
5. Potrząsnąć kolumną kierownicy, aby sprawdzić, czy problem został usunięty. Jeśli nie, powtórzyć kroki 2 i 3. Jeśli tak, przejść do kroku 6.
6. Ponownie złożyć hulajnogę i użyć narzędzia I, aby dokręcić „c" (w lewo).

* Krok 6 jest obowiązkowy.

4. Dane osobowe

1. Zakres danych osobowych

Klient zgadza się na gromadzenie przez nas następujących danych osobowych po rejestracji w aplikacji Mi Home/Xiaomi Home (Aplikacja): imię i nazwisko, płeć, wiek, data urodzenia, numer identyfikacyjny, adres, informacje kontaktowe, hobby, zawód, kontakt w nagłych wypadkach, informacje o koncie oraz informacje o czasie i lokalizacji korzystania z naszych usług. Powyższe informacje są przekazywane dobrowolnie.

2. Gromadzenie i przetwarzanie danych osobowych

Głównym celem gromadzenia przez nas danych osobowych za pośrednictwem Aplikacji jest udoskonalanie produktów i usług oraz poprawa i optymalizacja komfortu użytkowania. Używane przez nas metody i kanały gromadzenia informacji to między innymi:

(1) Rejestracja członków

(2) Kwestionariusz

(3) Monitorowanie posprzedażne i rewizyty

(4) Prośby o komentarze lub sugestie dotyczące produktów i usług

(5) Organizowanie imprez i zapraszanie uczestników

Klient ma prawo odmówić podania swoich danych osobowych. Odmowa podania pewnych danych osobowych może jednak uniemożliwić korzystanie z oferowanych przez nas produktów i usług lub mieć wpływ na ich użytkowanie.

3. Wykorzystanie i ujawnianie danych osobowych

(1) Klient zgadza się na wykorzystywanie i ujawnianie (w tym przechowywane i przetwarzane) jego danych osobowych w następującym zakresie: wykorzystywanie danych przez nas (w tym przez nasze oddziały); ujawniane danych naszym spółkom zależnym na potrzeby ich działalności; ujawniane danych przez nas i nasze spółki zależne w ramach normalnego zakresu działalności oraz wykorzystywanie ich przez cesjonariuszy lub następców, doradców prawnych i finansowych, dostawców zewnętrznych i agentów.

(2) Możemy (wraz ze spółkami zależnymi) wysyłać Klientowi informacje o naszych produktach, usługach i działaniach. Klient zgadza się na otrzymywanie takich informacji.

(3) Możemy ujawniać dane osobowe Klienta podmiotom zewnętrznym innym niż wymienione powyżej w następujących okolicznościach lub w dowolnym z poniższych celów:

- po uzyskaniu specjalnego upoważnienia;
- w celu zapewnienia zgodności z obowiązkowymi wymogami prawa lub organów administracyjnych (w tym sądów);
- w celu egzekucji odpowiednich klauzul dotyczących usług (w tym badania możliwych naruszeń);
- w celu identyfikacji lub rozwiązywania problemów związanych z oszustwami, bezpieczeństwem i technologią, a także zapobiegania tym problemom;
- w zakresie wymaganym lub dozwolonym przez prawo: w celu ochrony praw, interesów, własności lub bezpieczeństwa użytkowników bądź społeczeństwa przed szkodami;
- w nagłych wypadkach, gdy konieczne jest nawiązanie kontaktu z Klientem.

(4) Dane osobowe mogą być przesyłane i przechowywane przy użyciu metod elektronicznych. Odbiorcy i/lub użytkownicy wyżej wymienionych danych oraz serwerów, na których są one przechowywane, mogą znajdować się w Chinach lub poza nimi.

(5) Zobowiązujemy się do ochrony bezpieczeństwa danych osobowych Klienta. Będziemy stosować technologie i procedury bezpieczeństwa oraz inne środki w celu ochrony powierzonych nam danych osobowych przed nieautoryzowanym dostępem, wykorzystaniem lub wyciekiem. Zadbamy także o to, aby wymienieni tu odbiorcy i użytkownicy podjęli stosowne kroki w celu ochrony i zachowania poufności danych osobowych Klienta.

(6) Klient zobowiązuje się zwolnić wymienionych tu odbiorców i/lub użytkowników danych osobowych z wszelkiej odpowiedzialności za roszczenia, zobowiązania lub straty, które powstaną lub mogą powstać w związku z ujawnieniem i wykorzystaniem danych zgodnie z postanowieniami niniejszego dokumentu, chyba że takie roszczenia, zobowiązania lub straty są bezpośrednio spowodowane umyślnymi naruszeniami lub rażącymi zaniedbaniami odbiorców i/lub użytkowników.

(7) Dane osobowe Klienta będą przechowywane maksymalnie przez okres wymagany do osiągnięcia zamierzonego celu (pod kątem którego były gromadzone) bądź przez okres określony przez umowę lub obowiązujące przepisy prawa.

(8) Szczegółowe informacje na temat gromadzenia, przechowywania i wykorzystywania danych użytkowników można znaleźć w zasadach ochrony prywatności firmy Xiaomi Inc. pod adresem www.miui.com/res/doc/privacy/cn.html.

5. Prawa autorskie

Zastrzegamy sobie wszelkie prawa związane ze wszystkimi tekstami, obrazami, zdjęciami, dźwiękami, animacjami, filmami, projektami graficznymi i innymi obiektami stanowiącymi chronioną własność intelektualną. Nie można ich powielać w celach komercyjnych i dystrybucyjnych ani wykorzystywać w innych witrynach lub aplikacjach w zmodyfikowanej wersji.

6. Znaki towarowe

mi jest znakiem towarowym firmy Xiaomi Inc. Wszelkie prawa zastrzeżone. Ninebot jest zastrzeżonym znakiem towarowym firmy Ninebot Technology Co., Ltd. (Tiencin). Wszystkie pozostałe znaki towarowe i nazwy handlowe należą do odpowiednich właścicieli.

Funkcje i instrukcje wymienione w niniejszym podręczniku były aktualne w momencie oddania do druku. W rzeczywistym produkcie mogą występować różnice spowodowane ulepszeniami funkcji i konstrukcji.

Podmiot nadrzędny: Xiaomi Communications Co., Ltd.

Producent: Ninebot Tech Co., Ltd. (Changzhou)

Adres: 16F–17F, blok A, budynek 3, nr 18, Changwu Mid Rd, Wujin District, Changzhou, Jiangsu, Chiny.

7. Produkt

Zapoznanie się z działaniem i funkcjami hulajnoga ułatwia jazdę i eksploatację. W związku z tym nasze zalecenia są astępujące:

1. Przed rozpoczęciem eksploatacji pojazdu przeczytaj podręcznik użytkownika hulajnoga.
2. Nie pozwalaj na korzystanie z hulajnoga osobom, które nie przeczytały podręcznika użytkownika.
3. Wszystkie części zamontuj we właściwy sposób zgodnie z instrukcjami w podręczniku użytkownika. Nieprawidłowy montaż może być przyczyną utraty kontroli, kolizji i upadków. Przed montażem i konserwacją wyłącz zasilanie. Należy upewnić się, że śruby i nakrętki są dokręcone, aby uniknąć wypadków podczas użytkowania hulajnogi. Wszystkie części muszą być właściwie zamocowane. Zbyt luźne lub zbyt mocne zamontowanie części może być przyczyną uszkodzenia lub awarii pojazdu.
4. Nie ładuj pojazdu, gdy gniazdo zasilania jest mokre. Aby naładować pojazd, włóż przewód zasilający do odpowiedniego gniazda (200–240 V/50–60 Hz). Pamiętaj też, aby w pobliżu nie było dzieci, zwierząt domowych i materiałów łatwopalnych.
5. Nie umieszczaj akumulatora w środowisku, w którym temperatura otoczenia jest wyższa niż 50°C lub niższa niż -20°C.
6. Nie używaj akumulatora, jeśli jest on uszkodzony, wydziela podejrzany zapach, dymi lub jest przegrzany. Gdy akumulator przecieka, nie zbliżaj go do innych obiektów.
7. Nie próbuj otwierać ani demontować akumulatora, ponieważ zawiera on materiały niebezpieczne. Jeśli kabel zasilający jest uszkodzony, w razie wątpliwości skontaktuj się z naszym działem obsługi posprzedażnej.
8. Ładuj hulajnogę elektryczną w odpowiednim czasie, aby uniknąć uszkodzenia akumulatora. Całkowicie naładowana hulajnoga elektryczna może pozostawać włączona w trybie czuwania przez około 120–180 dni. W przypadku częściowego naładowania jest to około 30–60 dni.
9. OSTRZEŻENIE: Do ładowania akumulatora należy używać wyłącznie odłączanego zasilacza dostarczonego wraz z urządzeniem. Nie korzystaj z ładowarki innego producenta. Podczas ładowania zachowaj bezpieczną odległość od otaczających materiałów palnych.
10. Nie naciskaj baterii ani nie uderzaj w nią oraz unikaj jej upuszczania lub poddawania silnym wibracjom. Jeśli wystąpią takie warunki lub ciecz przedostanie się do produktu lub rozleje na nim, może to spowodować uszkodzenie baterii/obwodu lub zwarcie. Natychmiast zaprzestań używania produktu i zutylizuj go w odpowiedni sposób.
11. Zapytaj sprzedawcę lub pracowników działu obsługi klienta o materiały szkoleniowe. Przed pierwszą jazdą na świeżym powietrzu zapoznaj się z działaniem i funkcjami hulajnoga. Im więcej praktyki, tym bezpieczniej będziesz jeździć w nowym środowisku. Pamiętaj o następujących zasadach: Zacznij od podstawowych ćwiczeń, takich jak jazda do przodu, skręcanie, zatrzymywanie się na otwartych, nieograniczonych przestrzeniach (≥ 10 m x 10 m) i rozluźnienie ciała. Dobrym pomysłem jest przeprowadzenie pierwszych ćwiczeń pod okiem doświadczonego użytkownika lub instruktora. Po opanowaniu podstawowych umiejętności poćwicz jazdę w węższych miejscach, a także skręcanie i zatrzymywanie się. Gdy nauczysz się precyzyjnie sterować pojazdem w wąskich przestrzeniach i na różnych nawierzchniach, możesz zacząć jeździć po drogach. W przypadku aktualizacji funkcji hulajnoga zalecamy ponowną naukę podstaw jazdy.
12. Przed każdą jazdą sprawdź stan techniczny hulajnoga. Upewnij się, że żadna część nie jest obluzowana ani uszkodzona.

13. Przed ruszeniem, podczas jazdy i przed hamowaniem dobrze się rozejrzyj. Pomoże Ci to uniknąć obrażeń ciała, uszkodzenia pobliskich obiektów lub zranienia innych osób.
14. Sprawdź, czy ciśnienie w oponach mieści się w zakresie określonym w tabeli parametrów. Zbyt wysokie ciśnienie zwiększa ryzyko utraty kontroli, kolizji i upadków. Zbyt niskie ciśnienie może spowodować uszkodzenie opony.
15. Sprawdzaj ciśnienie w oponach co najmniej dwa razy w miesiącu lub za każdym razem, gdy wyjeżdżasz w dłuższą trasę, aby uniknąć utraty stabilności, wypadków i uszkodzeń opon.
16. W przypadku poluzowania się opony natychmiast się zatrzymaj i sprawdź oponę.
17. Regularnie sprawdzaj szczelność przewodów hamulcowych, aby uniknąć ryzyka uszkodzenia lub nieprawidłowego działania hamulców na skutek poluzowania się tych przewodów. Użytkownik ponosi odpowiedzialność za szkody spowodowane niewłaściwą konserwacją.
18. Stawiaj stopy po obu stronach hulajnoga i zawsze noś profesjonalne akcesoria ochronne.
19. Podczas jazdy na hulajnodze elektrycznej nie należy nosić butów na wysokich obcasach.
20. Nie zanurzaj akumulatora ani pojazdu w wodzie. Staraj się nie wystawiać pojazdu na długotrwałe działanie deszczu i nie myj go wodą pod wysokim ciśnieniem, ponieważ grozi to zamoczeniem gniazda ładowania. Jeśli hulajnoga została wystawiona na długotrwałe działanie deszczu, wytrzyj ją miękką, suchą szmatką. Natychmiast zaprzestań eksploatacji pojazdu i skontaktuj się z serwisem posprzedażnym. Nie wykonuj innych czynności poza wytarciem korpusu pojazdu, ponieważ niewłaściwa pielęgnacja i czyszczenie mogą spowodować unieważnienie gwarancji.
21. Gdy jest mokro, pogarsza się skuteczność hamowania i tarcie pomiędzy oponą a nawierzchnią, dlatego w takich warunkach trudniej jest kontrolować prędkość i można stracić kontrolę nad pojazdem. Podczas opadów deszczu jeźdź wolniej i hamuj wcześniej.
22. Po wyświetleniu ikony niskiego stanu energii koniecznie naładuj akumulator, ponieważ może się okazać, że dalsza jazda na hulajnodze z dużą prędkością będzie niemożliwa.
23. Cały czas zachowuj ostrożność, nawet jeśli uważasz, że dobrze jeździsz na hulajnodze elektrycznej. Nie przejeżdżaj przez przeszkody i nie jeźdź po wyboistych lub mokrych drogach, sypkich nawierzchniach oraz pochyłościach.
24. Uważaj na zmiany nawierzchni dróg oraz roślinność.
25. Zachowaj ostrożność podczas skręcania i nie skręcaj zbyt gwałtownie.
26. Pamiętaj, że jazda w nieznanym otoczeniu wiąże się z podwyższonym ryzykiem. Szczególnie dotyczy to stromych zboczy, wyboistych nawierzchni itp.
27. Nie wyjeżdżaj hulajnogą na autostradę. Przestrzegaj zasad ruchu drogowego, ustępuj pierwszeństwa pieszym i nigdy nie przejeżdżaj na czerwonym świetle.
28. Szanuj prawa motocyklistów, rowerzystów, pieszych i innych osób.
29. Zachowaj ostrożność podczas jazdy i pamiętaj o swoim bezpieczeństwie, przepisach ruchu drogowego i pieszych. Unikaj obszarów o dużym ruchu lub zatłoczonych.
30. W każdym przypadku przewiduj trasę i prędkość, przestrzegając przy tym kodeksu drogowego, zasad poruszania się po chodnikach i uważaj na najbardziej narażone osoby. Zachowaj gotowość do szybkiej reakcji w następujących niebezpiecznych sytuacjach: hamujące lub skręcające pojazdy jadące przed lub za Tobą, otwierające się drzwi samochodów, osoby przechodzące przez drogę, a także dzieci i zwierzęta domowe w pobliżu drogi. Dotyczy to również czynników rozpraszających uwagę, takich jak wyboje, pokrywy włazów, linie kolejowe, roboty drogowe, gruz itp.
31. Staraj się jeździć po wyznaczonych ścieżkach rowerowych lub przy krawędzi jezdni. Pamiętaj, że kierunek jazdy wyznaczają przepisy ruchu drogowego lub lokalne rozporządzenia.

32. Gdy zobaczysz znak „stop" lub czerwone światło, zatrzymaj się. Powoli zejdź z hulajnogi i obserwuj sytuację na drodze. Pamiętaj, że podczas jazdy na hulajnodze elektrycznej istnieje ryzyko kolizji z innymi pojazdami. Ustępuj pierwszeństwa samochodom — nawet podczas jazdy drogą, na której masz pierwszeństwo.
33. Nie szukaj dodatkowych emocji, chwytając się innych pojazdów i pozwalając się ciągnąć.

34. Nie wykonuj akrobacji podczas jazdy.
35. Unikaj jazdy przy złej pogodzie lub słabej widoczności i po intensywnym wysiłku fizycznym.
36. Nie jeźdź samotnie w odległych rejonach. Nawet jeśli ktoś Ci towarzyszy, poinformuj inne osoby o celu podróży i spodziewanym czasie powrotu.
37. Pamiętaj, że stojąc na hulajnodze i mając założony kask, sięgasz wyżej niż normalnie. Dlatego zachowaj ostrożność podczas jazdy w pomieszczeniach, przejeżdżania przez drzwi oraz w innych miejscach o ograniczonej wysokości.
38. Nie zakładaj luźnej odzieży, która może zostać wciągnięta przez koło.
39. Podczas jazdy noś okulary, aby chronić oczy przed piaskiem, kurzem i owadami. Używaj ciemniejszych soczewek, gdy jest jasno, i jaśniejszych, gdy jest ciemno.
40. Nie przewoź pasażerów dorosłych ani dzieci.
41. Hulajnoga elektryczna nie jest pojazdem dla osób niepełnosprawnych. Nie korzystaj z hulajnogi, jeśli nie jesteś w stanie samodzielnie na nią wsiąść i z niej zejść.
42. Nie jeźdź na hulajnodze elektrycznej po schodach, nie korzystaj z niej w windach i nie przejeżdżaj przez drzwi obrotowe.
43. Nie jeźdź na hulajnodze elektrycznej w warunkach słabej widoczności.
44. Nie jeźdź na hulajnodze elektrycznej po drogach szybkiego ruchu, chyba że jest to dozwolone przez prawo.
45. Nie używaj hulajnogi do innych celów, np. do transportu ładunków.
46. Zbliżając się do skrzyżowań, autostrad, zakrętów i bram lub przejeżdżając przez nie, zwolnij i ustąp pierwszeństwa pieszym, rowerom i samochodom.
47. Podczas jazdy na hulajnodze elektrycznej należy zachować ostrożność — tak samo jak w przypadku innych środków transportu. Nie wolno jeździć na hulajnodze elektrycznej podczas choroby lub pod wpływem alkoholu bądź narkotyków.
48. Nie korzystaj z telefonu ani nie zajmuj się innymi rzeczami podczas jazdy, ponieważ musisz cały czas obserwować otoczenie.
49. Pamiętaj, że hulajnoga elektryczna jest przeznaczona dla osób w wieku 16–50 lat. Rodzice nie powinni pozwalać nieletnim dzieciom jeździć na hulajnodze elektrycznej.
50. Nie zatrzymuj się nagle (szczególnie na gładkich nawierzchniach), ponieważ może to spowodować poślizg i upadek.
51. Gdy po zaparkowaniu pozostawisz pojazd włączony, może on się przemieścić. Dlatego zawsze wyłączaj zasilanie podczas postoju.
52. Latem przechowuj hulajnogę elektryczną w bezpiecznym miejscu o temperaturze poniżej 45°C. Nie wystawiaj jej na działanie promieni słonecznych przez dłuższy czas.
53. Zimą przechowuj hulajnogę elektryczną w bezpiecznym miejscu o temperaturze nie niższej niż -20°C. Gdy pojazd był przechowywany w temperaturze poniżej zera, przed przystąpieniem do ładowania przenieś go do miejsca o temperaturze pokojowej na co najmniej pół godziny.

54. Nie wprowadzaj modyfikacji w konstrukcji hulajnoga.
55. Zapoznaj się z przepisami prawa obowiązującymi w miejscu, w którym korzystasz z hulajnoga, i przestrzegaj tych przepisów.
56. Unikaj stosowania niestandardowych części zamiennych, nawet jeśli zostały zatwierdzone przez odpowiednie organy, ponieważ nie ma gwarancji, że są one bezpieczne. W razie wątpliwości skontaktuj się z naszym działem obsługi posprzedażnej.
57. Dane i parametry hulajnoga różnią się w zależności od modelu i mogą zostać zmienione bez uprzedzenia.
58. Wszelkie ładunki przymocowane do kierownicy wpłyną na stabilność pojazdu.
59. Wyłączyć pojazd lub przejść do określonego trybu nieoperacyjnego podczas ładowania.
60. Hulajnoga służy do przewożenia tylko jednej osoby.

Niniejsze oświadczenie podlega prawu Chińskiej Republiki Ludowej.

Nie ponosimy odpowiedzialności wobec Klienta za jakiekolwiek roszczenia, zobowiązania lub straty powstałe w wyniku naruszenia powyższych postanowień. Odpowiedzialność związaną z wszelkimi nieprzewidzianymi lub niemożliwymi do uniknięcia zagrożeniami podczas jazdy ponosi osoba kierująca pojazdem.

Klient może zaakceptować powyższe postanowienia i rozpocząć korzystanie z produktu lub odmówić akceptacji powyższych postanowień i zwrócić produkt. Stan zwracanego produktu i jego opakowania musi być na tyle dobry, aby możliwa była ponowna sprzedaż produktu.

W przypadku sprzedaży hulajnoga należy pamiętać o przekazaniu nabywcy niniejszych informacji prawnych, ponieważ stanowią one integralną część pojazdu.

W przypadku pytań prosimy o kontakt.

Jeszcze raz dziękujemy za wybranie naszych produktów.

8. Certyfikaty

Deklaracja zgodności UE
Informacje na temat recyklingu akumulatorów w Unii Europejskiej

Akumulatory i opakowania akumulatorów są oznakowane zgodnie z dyrektywą europejską 2006/66/WE oraz poprawką 2013/56/UE, dotyczącymi baterii i akumulatorów oraz zużytych baterii i akumulatorów. Dyrektywa ta określa ramy prawne dotyczące zwrotu i recyklingu zużytych baterii i akumulatorów, obowiązujące w całej Unii Europejskiej. Etykieta ta jest umieszczana na różnych bateriach/akumulatorach w celu wskazania, że zgodnie z niniejszą dyrektywą po zakończeniu eksploatacji nie powinny być wyrzucane, tylko przekazywane do odpowiedniego punktu.

Zgodnie z dyrektywą europejską 2006/66/WE oraz poprawką 2013/56/UE baterie i akumulatory są oznakowane etykietami w celu wskazania, że powinny być zbierane oddzielnie i poddawane recyklingowi po zakończeniu eksploatacji. Etykieta na baterii/akumulatorze może również zawierać symbol chemiczny użytego metalu (Pb — ołów, Hg — rtęć i Cd — kadm). Użytkownicy baterii i akumulatorów nie mogą ich wyrzucać razem z niesortowanymi odpadami komunalnymi.

Przed przekazaniem sprzętu elektrycznego i elektronicznego (EEE) do zbiórki lub punktu zbierania odpadów końcowy użytkownik sprzętu zawierającego baterie i/lub akumulatory musi usunąć te baterie i akumulatory i oddać je do odpowiedniego punktu zbiórki.

Dyrektywa w sprawie zużytego sprzętu elektrycznego i elektronicznego (WEEE)

Wszystkie produkty oznaczone tym symbolem są uznane za odpady sprzętu elektrycznego i elektronicznego (WEEE zgodnie z Dyrektywą 2012/19/UE) i nie mogą być wyrzucane po zakończeniu okresu użytkowania wraz z innymi odpadami. W celu ochrony zdrowia ludzi oraz środowiska naturalnego należy przekazać zużyty sprzęt do wyznaczonego punktu utylizacji wyznaczonego przez instytucje rządowe lub lokalne. Prawidłowe usunięcie zużytego produktu pomaga w zapobieganiu potencjalnym negatywnym skutkom oddziaływania na środowisko naturalne i zdrowie ludzi. Więcej informacji można uzyskać w urzędzie lokalnym lub od instalatora.

Dyrektywa w sprawie ograniczenia stosowania substancji niebezpiecznych (RoHS)

Niniejszy produkt firmy Ninebot (Changzhou) Tech Co., Ltd. wraz z załączonymi częściami (kable, przewody itp.) spełnia wymogi dyrektywy 2011/65/UE w sprawie ograniczenia stosowania niektórych niebezpiecznych substancji w sprzęcie elektrycznym i elektronicznym („przekształcona dyrektywa RoHS" lub „dyrektywa RoHS 2").

Dyrektywa w sprawie urządzeń radiowych i końcowych urządzeń telekomunikacyjnych

Certification Experts B.V.
Amerlandseweg 7, 3621 ZC Breukelen, Holandia, +31(0)8 50073210

Niniejsze urządzenie spełnia wymogi UE dotyczące ograniczenia ekspozycji ogółu społeczeństwa na pola elektromagnetyczne w celu ochrony zdrowia.

Spółka [Ninebot (Changzhou) Tech Co., Ltd.] niniejszym oświadcza, że urządzenia radiowe typu: [DDHBC11NEB], [DDHBC05NEB], [DDHBC06NEB], [DDHBC08NEB], i [DDHBC07NEB] są zgodne z dyrektywą 2014/53/UE. Pełna treść deklaracji zgodności UE jest dostępna na następującej stronie internetowej: http://www.mi.com/global/service/support/declaration.html.

9. Ostrzeżenie dotyczące bezpieczeństwa

PRZESTROGA

Niebezpieczeństwo! Przed rozpoczęciem użytkowania prosimy o zapoznanie się z niniejszym podręcznikiem.

PRZESTROGA

Ostre krawędzie. Nie dotykać ostrych krawędzi hulajnogi.

PRZESTROGA

Gorąca powierzchnia! Nie dotykać powierzchni w pobliżu tego symbolu.

PRZESTROGA

Nie należy demontować pokrywy baterii. Wnętrze komory może być pod napięciem.

10. UWAGA GWARANCYJNA

Użytkownikowi jako klientowi firmy Xiaomi przysługują w określonych okolicznościach dodatkowe gwarancje. Firma Xiaomi oferuje określone gwarancje konsumenckie, które stanowią uzupełnienie rękojmi przewidzianych krajowym prawem konsumenckim, lecz ich nie zastępują. Okres obowiązywania i warunki rękojmi są określone w odpowiednich przepisach lokalnych. Więcej informacji na temat korzyści wynikających z gwarancji konsumenckiej można znaleźć na oficjalnej stronie firmy Xiaomi https://www.mi.com/en/service/warranty/. Usługi posprzedażne ograniczają się do kraju lub regionu, w którym dokonano pierwotnego zakupu, chyba że obowiązujące prawo zabrania nałożenia takiego ograniczenia lub firma Xiaomi złożyła w tym zakresie inne zobowiązanie. W ramach gwarancji konsumenckiej, w najszerszym dozwolonym przez prawo zakresie, firma Xiaomi zobowiązuje się według własnego uznania naprawić produkt, wymienić go lub zwrócić jego koszt. Normalne zużycie, siła wyższa, niewłaściwe używanie lub uszkodzenie spowodowane przez zaniedbanie użytkownika lub z jego winy nie są objęte gwarancją. Osobą kontaktową w zakresie obsługi posprzedażnej może być dowolna osoba w autoryzowanej sieci serwisowej Xiaomi, autoryzowany dystrybutor Xiaomi lub ostateczny sprzedawca, który sprzedał produkt użytkownikowi. W przypadku wątpliwości należy skontaktować się z odpowiednią osobą wskazaną przez firmę Xiaomi.

Niniejsze gwarancje nie mają zastosowania w Hongkongu i Tajwanie.

Produkty, które nie zostały sprowadzone i/lub nie zostały wyprodukowane przez firmę Xiaomi i/lub nie zostały nabyte od firmy Xiaomi lub oficjalnego sprzedawcy firmy Xiaomi, nie są objęte niniejszymi gwarancjami. Zgodnie z obowiązującym prawem użytkownikowi mogą przysługiwać gwarancje udzielone przez nieoficjalnego sprzedawcę, który sprzedał dany produkt. Dlatego firma Xiaomi zachęca do skontaktowania się ze sprzedawcą, u którego zakupiono produkt.

11. Oświadczenie o wyłączeniu odpowiedzialności

Niniejszy podręcznik użytkownika jest publikowany przez firmę Xiaomi lub jej lokalną spółkę stowarzyszoną. Firma Xiaomi może w każdej chwili i bez uprzedzenia dokonać ulepszeń i zmian w niniejszym podręczniku użytkownika, wynikających z błędów typograficznych, obecności nieaktualnych informacji lub ulepszeń programów i/lub sprzętu. Zmiany te zostaną jednak włączone do nowych wydań niniejszego podręcznika użytkownika (szczegóły można znaleźć na stronie www.mi.com/global/service/userguide). Wszystkie ilustracje służą wyłącznie celom poglądowym i mogą nie przedstawiać dokładnie rzeczywistego urządzenia.

Mi 전동킥보드 시리즈 제품을 선택해 주셔서 감사합니다. 이 제품은 레저용 기기입니다.

Xiaomi Inc.는 사용자가 안전한 주행을 즐기기를 바랍니다.

목차

1. 안전 지침 ---------- 130
2. 제품 개요 ---------- 132
3. 일일 관리 및 유지보수 ---------- 133
4. 개인 정보 성명 ---------- 136
5. 저작권 확인문 ---------- 137
6. 상표권 확인문 ---------- 137
7. 제품 확인문 ---------- 138
8. 인증 ---------- 142
9. 안전 경고 ---------- 143
10. 보증 안내 ---------- 144
11. 고지 사항 ---------- 144

원본 안내문의 번역

중요! 자세히 읽고 적절하게 보관하십시오.

Mi 전동킥보드 시리즈 제품에 대한 자세한 내용은
www.mi.com/global/service/userguide를 참조하십시오.

1. 안전 지침

- 이 킥보드는 순수 전기 추진 장치가 있는 개인 전동킥보드입니다. 스쿠터는 16 세 이상의 운전자를 대상으로합니다. 신체적, 감각적 또는 정신적 능력이 저하 된 경우 스쿠터를 타지 마십시오. 경험이나 지식이 부족한 라이더는 조심스럽게 운전해야합니다. 어린이는 스쿠터 나 그 예비 부품을 가지고 놀거나 어린이가 청소 또는 유지 보수를해서는 안됩니다. 기계를 사용하면 운전자의 몸 전체에 진동이 전달됩니다.
- 차선 또는 차량과 보행자가 모두 통행할 수 있는 주택가에서 타지 마십시오.
- 이 전동킥보드는 레저용 기기입니다. 하지만 공공장소에 진입할 때는 사고 위험이 있는 차량으로간주됩니다. 안전을 위해 설명서의 지침과 현지 교통 법규 및 규정을 따르십시오.
- 한편, 다른 사람이 교통 법규를 위반하고 부주의하게 주행할 수도 있기 때문에 위험을 완전히 방지하는것은 불가능하며 걷거나 자전거를 탈 때와 마찬가지로 도로 사고에 노출된다는 점을 이해해야 합니다. 속도가 높을수록 제동 거리도 길어집니다. 매끄러운 노면에서는 킥보드가 미끄러지고, 균형을 잃고, 낙상 사고가 발생할 수 있습니다. 주행 시 조심하고 속도를 내지 말며 특히 익숙하지 않은 곳에서 탈 때 다른 도로 사용자로부터 안전 거리를 유지하십시오.
- 보행자의 통행권을 존중하십시오. 주행하면서 사람들, 특히 어린이가 놀라지 않게 하십시오. 보행자뒤에서 주행할 때는 벨을 울려서 사람들이 주의할 수 있도록 하고 킥보드 속도를 줄여 왼쪽으로지나가십시오. 보행자를 가로질러 갈 때는 오른쪽으로 주행하며 속도를 낮추십시오. 보행자 사이를주행할 때는 최저 속도를 유지하거나 전동킥보드에서 내리십시오.
- 중국 등 전동킥보드와 관련된 법률과 규정이 부족한 국가에서는 이 설명서의 안전 지침을 충실히따르십시오. Xiaomi Communication Co., Ltd.는 사용자 지침을 위반하는 행동으로 인해 초래되는금전 손실, 신체 상해, 사고, 법률 분쟁 및 기타 이해 충돌에 대해 책임지지 않습니다.
- 작동 방법을 모르는 사람에게 킥보드를 빌려주지 마십시오. 친구에게 빌려줄 때는 책임지고 친구가작동 방법을 숙지하고 안전 장비를 착용하도록 하십시오.
- 사용하기 전에 항상 킥보드를 점검하십시오. 느슨한 부품, 배터리 부족 알림, 바람 빠진 타이어, 과도한마모, 이상한 소리, 오작동 및 기타 비정상 상태를 발견하면 즉시 주행을 멈추고 전문 지원 담당자에게연락하십시오.
- 고속 또는 상황에 적합하지 않거나 부적절한 속도 (악천후 조건, 나쁜 표면 조건 등)로 주행하면 잠재적 인 안정성 손실 또는 제어 손실이 발생할 수 있습니다. 위험을 줄이려면이 사용 설명서의 모든 지침을 따라야합니다. 제품을 설치 및 해체할 때주의하십시오. 제품이 떨어져 부상을 입을 수 있습니다.
- 작동 방법을 모르는 사람에게 킥보드를 빌려주지 마십시오. 친구에게 빌려줄 때는 책임지고 친구가작동 방법을 숙지하고 안전 장비를 착용하도록 하십시오.
- 사용하기 전에 항상 킥보드를 점검하십시오. 느슨한 부품, 배터리 부족 알림, 바람 빠진 타이어, 과도한마모, 이상한 소리, 오작동 및 기타 비정상 상태를 발견하면 즉시 주행을 멈추고 전문 지원 담당자에게연락하십시오.
- 항상 평평하고안정적인 표면에 킥스탠드로 전동킥보드를 주차해야 합니다. 스쿠터가 기울어지지 않도록 스탠드를 경사면에 대고 스쿠터를 배치해야합니다. 스탠드가 닫히고 기계가 기울어 질 수 있으므로 스쿠터의 앞면이 경사면을 향하도록 두지 마십시오. 스쿠터가 스탠드에 있으면 떨어질 위험이 없는지 (스립, 바람 또는 약간의 충격으로) 안정성을 확인하십시오. 바쁜 지역에 스쿠터를 주차하지 말고 벽을 따라 주차하십시오. 가능하면 항상 평지에 스쿠터를 주차하십시오.
- 넘어지지 않을 경우 헬멧, 팔꿈치 패드 및 무릎 패드를 착용하여 다 치지 않도록하십시오. 잘못 운전하면 넘어 지거나 심각한 사고가 발생할 수 있습니다. 사용하지 않을 때는 전기 스쿠터를 실내에 보관하십시오. 사용 설명서를 읽고 전기 스쿠터를 조심스럽게 운전하십시오. 모든 안전 규칙을 이해하고 적용한 후에 만 전기 스쿠터를 작동해야합니다. 스쿠터 운전자는 사용 설명서의 지침을 따르지 않아 발생하는 모든 손상 또는 부상에 대해 책임을집니다. 더 나은 운전 경험을 위해서는 제품을 정기적으로 유지 보수하는 것이 좋습니다. 자세한 내용은 사용 설명서를 참조하십시오. 배터리를 충전하기 전에 사용 설명서를 읽으십시오. 비나 웅덩이에서 운전하지 마십시오. 운전자의 요구 연령 : 16-50 세. 어린이에게는 허용되지 않습니다.
- 날카로운 모서리로 다칠 수 있으므로 브레이크를 만지지 마십시오. 브레이크는 사용할 때 뜨거워질 수 있습니다. 사용 후에 만지지 마십시오.
- 부적절한 사용을 피하려면 모터와 가속기를 활성화하기 위해 스쿠터를 코스 팅해야합니다. 스쿠터가 정지되면 가속기가 작동하지 않습니다.
- A- 가중 방출 음압 레벨이 70 dB (A) 미만입니다.
- 스쿠터가 전달하는 기계적 진동은 2.5 m / s^2 미만입니다. 측정 불확실성: 1.5 m / s^2.
- 제조업체가 승인하지 않은 액세서리와 추가적인 부품을 사용하지 마십시오.
- 안전한 운전을 위해, 전면에 보이는 걸 명확하게 볼 수 있어야 하고, 운전자 역시 다른 사람들에게 명확하게 보여야 합니다.
- 질식을 막기 위해 플라스틱 덮개를 아동의 손이 닿지 않는 곳에 두십시오.
- 스쿠터의 부적절한 사용을 방지하려면 주차시 스쿠터의 뒷바퀴를 자물쇠로 잠 가야합니다.
- 시내 교통에는 연석 또는 계단 등 넘어야 할 장애물이 많습니다. 장애물을 뛰어넘지 않는 것이 좋습니다. 장애물을 건너기 전에 보행자의 궤적과 속도에 대한 자신의 궤적과 속도를 예상하고 적응하는 것이 중요합니다. 또한 장애물의 모양, 높이 또는 미끄러짐으로 인해 장애물이 위험해지는 경우 킥보드에서 내려야 합니다.
- 튜브, 슬리브, 스템, 접힘 장치, 후면 브레이크를 스티어링하는 등 킥보드를 개조하거나 변형시키지 마십시오.
- 사용으로 인해 날카로워진 모서리를 제거하십시오.
- 항상 자신과 다른 사람을 신경쓰십시오.
- 밤에 주행할 때는 전조등을 켜고 속도를 낮추십시오.
  주행하기 전에 킥보드의 접힘 장치가 제대로 작동하는지 확인하십시오.
  주행하기 전에 배터리가 충분한지 확인하십시오. 충분하지 않은 경우 배터리를 충전하십시오.
  횡단보도와 같은 통행우선권이 보장되는 보행자를 위해 지정된 장소를 통과할 경우 킥보드에서 내려 킥보드를 끌면서 나란히 걸으십시오.

경고! 제품을 수원 가까이에서 사용하지 마십시오.

경고! 손상된 경우 제품 사용을 중단하십시오.

2. 제품 개요

* eKFV 전용 제품입니다.

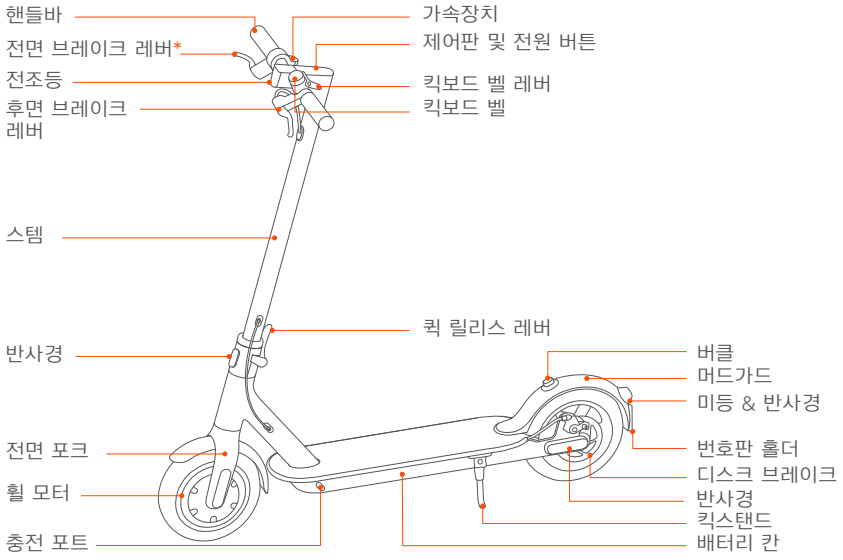

제어판 및 전원 버튼

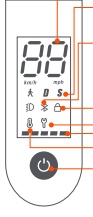

속도계: 킥보드의 현재 속도와 오류 코드가 표시됩니다.

모드: 보행자 모드(🚶 , 행인 모드*): 킥보드의 최대 속도는 시간당 6km이며 이 모드에서는 전조등과 미등이 모두 켜집니다, 귀하가 걸으면서 전동킥보드에 시동을 걸기 간편합니다; 표준 모드(D) 및 스포츠 모드(S).

블루투스: 이 아이콘은 킥보드가 모바일 장치에 성공적으로 연결되었음을 나타냅니다.

잠금 알림: Mi Home/Xiaomi Home 앱으로 전동킥보드를 잠글 수 있습니다. 더 자세한 정보는 사용 설명서에서 킥보드 잠금 섹션을 참조하시기 바랍니다.

오류 알림: 렌치 아이콘이 붉은색으로 표시된다면, 전동킥보드를 수리해야 한다는 의미입니다. 렌치 아이콘이 붉은색으로 깜빡인다면, 전동킥보드에 오류가 발생했다는 의미입니다.

배터리 잔량: 배터리 전력은 5개의 막대로 표시되며, 각 막대는 전체 배터리 전력의 약 20%를 나타냅니다.

과열 경고: 배터리 온도가 50° C까지 상승한 경우, 온도계 아이콘이 표시됩니다. 가속이 줄어들고 잠재적으로 충전 문제로 이어질 수 있습니다. 전동킥보드의 운행이나 충전을 즉시 중단하고 배터리 온도가 낮아질 때까지 대기하십시오. 배터리 온도가 일반 작동 온도 범위가 된 후에 전동킥보드를 사용하거나 다시 충전하시기 바랍니다.

전원 버튼: 이 버튼을 눌러 킥보드를 켤 수 있으며, 3초간 누르고 있으면 킥보드를 끌 수 있습니다. 킥보드가 켜져 있을 때 이 버튼을 누르면 전조등과 미등이 켜지거나 꺼집니다, 두 번 누르면 모드를 전환할 수 있습니다.

3. 일일 관리 및 유지보수

청소 및 보관

킥보드 본체에 얼룩이 보이면 젖은 천으로 닦으십시오. 얼룩이 지워지지 않으면 치약을 약간 발라 칫솔로닦은 후에 젖은 천으로 닦으십시오. 플라스틱 부품에 긁힌 부분이 보이는 경우에는 사포나 다른 연마재를사용하여 문지르십시오.

참고: 큰 손상을 방지하기 위해 알코올, 가솔린, 등유 또는 기타 부식성 및 휘발성 솔벤트로 킥보드를 청소하지 마십시오. 고수압 세척기로 킥보드를 세척하지 마십시오. 청소 중에 킥보드가 꺼져 있고, 충전 케이블이 뽑혀 있고, 고무 덮개가 닫혀 있는지 확인하십시오. 누수가 있으면 감전이나 기타 심각한 문제가발생할 수 있기 때문입니다.

킥보드를 사용하지 않을 때는 실내의 건조하고 시원한 곳에 보관하십시오. 장기간 실외에 두지 마십시오과도한 태양광, 과열 및 과냉각은 타이어 노화를 가속시키며 킥보드 및 배터리 팩의 수명을 줄입니다.

타이어 관리

타이어 압력을 주기적(최소한 2-3달에 한 번)으로 확인하십시오. 권장 타이어 압력은 50psi입니다. 타이어 압력을 정확하게 맞추지 않고 주행하면 타이어 수명이 줄어들고 안전에 문제가 생길 수 있습니다.

배터리 유지 관리 및 제거

배터리를 제거하지 마십시오. 배터리 제거는 복잡하며 기기 작동이 변경 될 수 있습니다. 제품이 보증 된 경우 공인 수리점에 문의 할 수 있습니다. 제품이 보증되지 않으면 선택한 전문 수리점에 문의하십시오. www.mi.com에서 제공되는 고객 서비스에 공인 수리 업체 목록을 요청할 수 있습니다. 추가 질문이 있으면 www.mi.com에서 제공되는 고객 서비스에 문의하십시오.

제품과 함께 제공된 스페어 타이어는 전문 수리공이 휠에 장착해야합니다. 바퀴를 제거하는 것은 복잡하며 조립이 잘못되면 불안정성과 오작동이 발생할 수 있습니다.

- 제품이 제조업체 보증을 받고있는 경우 공인 수리점에 문의하십시오. www.mi.com에서 제공되는 고객 서비스에 공인 수리점 목록을 요청할 수 있습니다.
- 제품 보증이 더 이상 보장되지 않으면 선택한 전문 수리점에 문의하십시오.
- 궁금한 점이 있으면 www.mi.com에서 Xiaomi의 고객 서비스에 문의하십시오.

1. 안전하지 않을 수 있으므로 다른 모델 또는 브랜드의 배터리 팩을 사용하지 마십시오.
2. 제품을 임의로 분해하거나, 누르거나, 구멍을 내지 마십시오. 배터리의 전기 접촉부를 만지지 마십시오.외부 케이스를 분해하거나 찌르지 마십시오. 제품을 물속이나 불 속에 넣지 말고 50℃ 이상의 온도에노출시키지 마십시오(스토브, 난방 장치 등의 열원 포함). 배터리의 전기 접촉부에 금속 물체를 대지마십시오. 단락이 발생하거나, 신체 상해를 입거나, 사망에 이를 수 있습니다.
3. 배터리에 물이 들어가면 내부 회로가 손상되거나 화재 또는 폭발의 위험이 있습니다. 배터리에 물이들어간 것으로 의심되면 즉시 배터리 사용을 멈추고 애프터서비스 팀에 검사를 요청하십시오.
4. 정품 충전 어댑터만 사용하여 잠재적 피해나 화재를 방지하십시오.

5. 사용한 배터리를 부적절하게 폐기하면 환경이 심각하게 오염될 수 있습니다. 이 배터리 팩을 폐기할때는 현지 규정을 지키십시오. 자연환경을 보호하기 위해 이 배터리 팩을 마음대로 폐기하지 마십시오
6. 배터리 수명을 늘릴 수 있도록 매 사용 후에 완전히 충전하십시오.

주변 온도가 50℃보다 높거나 -20℃보다 낮은 환경에 배터리를 두지 마십시오. 예: 킥보드나 배터리 팩을 직사광선 아래의 차 안에 장시간 두지 마십시오. 배터리 팩을 불에 던지지 마십시오. 배터리 장애배터리 과열뿐 아니라 화재를 유발할 수 있습니다. 30일 넘게 킥보드를 사용하지 않을 예정이면 배터리를 완전히 충전한 후에 건조하고 시원한 곳에 보관하십시오. 제한 보증의 적용을 받지 않는 잠재적 피해로부터 배터리를 보호하기 위해 60일마다 충전하는 것을 잊지 마십시오.

항상 방전되기 전에 배터리를 충전하여 배터리 수명을 늘리십시오. 배터리 팩은 정상 온도에서 성능이 향상되고 0℃ 미만의 환경에서는 성능이 저하됩니다. 예를 들어 -20℃ 미만의 환경에서는 주행 거리가정상 상태의 절반 이하입니다. 온도가 상승하면 주행 거리가 복원됩니다. 자세한 내용은 Mi 홈 앱을 참조하십시오.

참고: 완전히 충전된 Mi 전동킥보드 프로는 120-180일간 지속됩니다. 내장 지능형 칩이 충전 및 방전 레코드를 기록합니다. 장기간 충전하지 않아 발생하는 손상은 복구 불가능하며 제한 보증의 적용을 받지않습니다. 손상이 발생하면 배터리를 재충전할 수 없습니다. 감전, 단락 또는 심각한 안전 사고를 일으킬 수 있기 때문에 비전문가가 배터리 팩을 분해하는 것을 금지합니다.

사고, 차단 또는 고장이 발생한 경우 혼자 수리하지 마십시오 제품 보증 기간이 지난 경우 공인 수리점에 문의하십시오. 그렇지 않은 경우 선택한 전문 수리점에 문의 할 수 있습니다. 공인 수리점 목록은 www.mi.com에서 제공되는 고객 서비스에 문의하십시오. 궁금한 사항은 www.mi.com에서 Xiaomi의 고객 서비스에 문의하십시오.

사용자 설명서의 문구를 단순화하기 위해 다양한 기능이 있습니다. 사용자에게 조치가 너무 복잡해 보이는 경우 공인 또는 전문 수리 업체 또는 Xiaomi 고객 서비스에 문의하는 것이 좋습니다.

"경고! 모든 기계 부품과 마찬가지로 차체는 높은 압력과 마모를 받게 됩니다.

다양한 소재와 부품은 마모나 약화 반응이 각자 다를 수 있습니다. 부품의 예상 사용 기한을 초과하여 사용하는 경우, 갑자기 고장날 수 있어 사용자가 부상을 입을 위험을 유발합니다. 압력이 높은 부위의 균열, 흠집 및 변색은 해당 부품의 사용 기한이 지났음을 의미합니다. 승인된 또는 전문적인 수리를 받으시거나, Xiaomi의 고객 서비스로 문의하여 주십시오.

핸들바 조정

조절하기 전에 전동킥보드의 전원을 꺼야 하며, 충전 상태가 아닌지 확인하십시오.

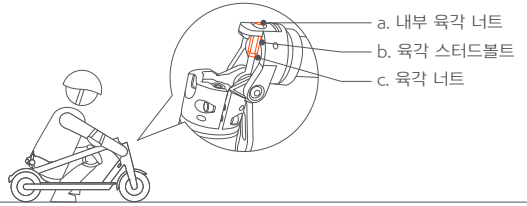

킥보드를 장기간 사용하면 나사가 풀어져 핸들바 스템이 불안정해질 수 있습니다. 킥보드를 탈 때 핸들바 스템이 떨리는 것이 느껴지면 아래 단계를 따르십시오.

공구:

I: 8-10mm 렌치

II: 4mm 앨런 볼트용 렌치

참고: 공구는 사용자가 준비해야 합니다.

단계:

1. 접은 상태 일 경우 공구 I을 사용하여 "c"를 시계 방향으로 풉니다.
2. 공구 I을 사용하여 "b"를 시계 방향으로 풉니다.
3. 공구 II를 사용하여 "a" 를 시계 방향으로 돌리며 적절한 위치로 조정하고 공구 I을 사용하여 "b"를 시계 반대 방향으로 조입니다.
4. 핸들바 스템을 위로 접고, 퀵 릴리스 레버를 닫고, 핸들바 스템을 시계 방향으로 돌려 안전 후크를 닫습니다.
5. 핸들바 스템을 흔들어 문제가 해결되었는지 확인합니다.
   해결되지 않았으면 2, 3단계를 반복합니다.
   해결되었으면 6단계로 넘어갑니다.
6. 킥보드를 접은 상태로 되돌리고 공구 I을 사용하여 "c"를 시계 반대 방향으로 조입니다.
   * 6단계는 필수입니다.

4. 개인 정보 성명

1. 개인 정보 범위

귀하는 Mi 홈 앱(이하 앱)에 등록할 때 당사가 이름, 성별, 연령, 생년월일, 주민등록번호, 주소, 연락처 정보, 취미, 직업, 비상 연락처, 계정 정보, 서비스 이용 시간 및 위치 정보를 수집할 수 있다는 것에 동의합니다. 귀하는 위 정보를 자발적으로 제공합니다.

2. 개인 정보의 수집과 처리

당사가 앱을 통해 귀하의 정보를 수집하는 궁극적인 목적은 더 나은 제품과 서비스를 제공하고 사용자 경험을 개선하고최적화하기 위한 것입니다. 구체적인 수집 방법과 경로는 다음을 포함하되 이에 국한되지 않습니다.

(1) 회원 등록

(2) 설문지

(3) AS 추적 및 재방문

(4) 제품 또는 서비스에 대한 의견이나 제안 요청

(5) 이벤트 기획 및 참여 유도

귀하는 개인 정보 제공을 거부할 권리가 있습니다. 하지만 특정 개인 정보를 제공하는 것을 거부할 경우, 당사가 제공하는 제품과 서비스를 사용할 수 없거나 해당 제품 또는 서비스의 사용에 영향을 받을 수 있습니다.

3. 개인 정보의 사용과 공개

(1) 귀하는 귀하의 개인 정보가 다음과 같은 방법으로 사용 및 공개(저장 및 처리 포함)될 수 있다는 것에 동의합니다.당사(지사 포함)에서 사용하거나, 당사가 제휴사가 사용하도록 제휴사에 공개하거나, 당사나 제휴사가 각각의 통상적인비즈니스 범위 내에서 각 양수인 또는 후임자, 법률 및 재정 고문, 외부 공급업체 및 대리인에게 공개하여 사용하도록할 수 있습니다.

(2) 당사와 제휴사는 제품, 서비스 및 활동에 대한 정보를 귀하에게 보낼 수 있습니다. 귀하는 상기 정보를 수신하는 것에동의합니다.

(3) 당사는 다음과 같은 상황에서 또는 다음과 같은 목적으로 위에 언급하지 않은 제3자에게 귀하의 개인 정보를 공개할수 있습니다.

- 귀하의 승인을 받은 후
- 법률 및 정부 당국(사법기관 포함)의 필수 요구 사항을 준수하기 위해
- 관련 서비스 조항을 이행하기 위해(위반 가능성에 대한 조사 포함)
- 사기, 보안, 기술과 관련된 문제를 식별, 방지 또는 처리하기 위해
- 법률에서 요구하거나 허용하는 범위 내에서 사용자 또는 대중의 권리, 이해, 재산, 안전을 피해로부터 보호하기 위해
- 긴급 상황 시 귀하의 비상 연락처에 공개하여 사용하도록 함

(4) 개인 정보는 전자 수단을 통해 전송되고 저장될 수 있습니다. 상기 정보의 수신자 및/또는 사용자 그리고 해당 서버는중국 국내외에 위치할 수 있습니다.

(5) 당사는 개인 정보의 보안을 보호합니다. 당사는 개인 정보에 무단으로 접근하거나, 사용하고, 유출시키는 행위로부터보호하기 위해 보안 기술 및 절차를 도입하고 기타 조치를 취합니다. 또한 여기에 명시된 수신자와 사용자가 귀하의 개인정보를 보호하고 기밀을 유지할 것에 동의하도록 합니다.

(6) 귀하는 여기에 명시된 조항에 따른 정보 공개 및 사용으로 인해 발생하거나 발생할 수 있는 모든 청구, 책임, 손실에대해 여기에 명시된 개인 정보의 수신자 및/또는 사용자를 면책할 것에 동의합니다. 단, 그러한 청구, 책임, 손실이 수신자및/또는 사용자의 불법 행위나 중과실로 인해 직접 발생한 경우는 예외입니다.

(7) 당사는 이러한 정보 수집 목적에 필요한 기간 또는 계약서나 관련 법률에 명시된 기간보다 더욱 오랜 기간동안 개인정보를 보관하지 않습니다.

(8) 사용자 데이터의 수집, 저장, 사용과 관련된 자세한 내용은 www.miui.com/res/doc/privacy/cn.html에서 Xiaomi Inc.의개인정보 보호정책을 참조하십시오.

5. 저작권 확인문

당사는 모든 텍스트, 이미지, 사진, 오디오, 애니메이션, 비디오, 레이아웃 디자인 그리고 법률적 보호를 받는 기타 지적 재산과 관련하여 모든 권리를 보유합니다. 상기 항목들은 상업적 용도나 배포를 위해 복제되거나, 수정후에 다른 사이트나 앱에서 사용될 수 없습니다.

6. 상표권 확인문

mi 는 Xiaomi Inc.의 상표입니다. 모든 권리를 보유합니다. Ninebot은 Ninebot (Tianjin) Technology Co., Ltd.의 등록 상표이며, 다른 모든 상표 및 상품명은 해당 소유자의 소유입니다.

설명된 모든 기능 및 지침은 본 설명서 인쇄 당시를 기준으로 최신 정보입니다. 하지만 기능 개선 및디자인으로 인해 실제 제품이 달라질 수 있습니다.

상품업체: Xiaomi Communications Co., Ltd.

제조업체: Ninebot (Changzhou) Tech Co., Ltd.

주소: 16F-17F, Block A, Building 3, No.18, Changwu Mid Rd, Wujin Dist., Changzhou, Jiangsu, China.

7. 제품 확인문

전동킥보드에 익숙해지면 더 쉽게 탈 수 있습니다. 따라서 다음 사항에 유의하시기 바랍니다

1. 타기 전에 전동킥보드 사용 설명서를 정독하십시오.
2. 전동킥보드 사용 설명서를 읽지 않은 사람이 전동킥보드를 사용하지 않도록 하십시오.
3. 모든 부품을 전동킥보드 사용 설명서의 지시대로 올바르게 설치하십시오. 잘못된 설치는 컨트롤이 안되거나충돌, 낙상을 초래할 수 있습니다. 설치하고 관리하기 전에 전원을 끄십시오. 전동킥보드를 타고 있을 때 사고를 예방하려면, 나사와 볼트가 꽉 조여졌는지 확인하십시오. 모든 부품을 알맞게 조이십시오. 부품이 너무느슨하거나 너무 조이는 경우 전동킥보드 손상이나 오작동을 일으킬 수 있습니다.
4. 소켓이 젖어 있을 때 제품을 충전하지 마십시오. 제품을 충전하려면 전원 케이블을 올바른 소켓(200-240V/50-60Hz)에꽂고 어린이, 반려동물, 가연성 물질에서 멀리 떨어뜨리십시오.
5. 주변 온도가 50℃(122℉)보다 높거나 -20℃(-4℉)보다 낮은 환경에 배터리를 두지 마십시오.
6. 배터리가 손상되거나, 이상한 냄새가 나거나, 연기가 나오거나, 과열된 경우 사용하지 마십시오. 누전되는 배터리는다른 물체와 멀리 떨어뜨리십시오.
7. 배터리는 위험 물질을 포함하고 있기 때문에 열거나 분해하려고 시도하지 마십시오. 전원 코드가 손상된 것으로 의심되는 경우 AS 지원 부서로 연락해 주십시오.
8. 배터리 손상을 방지하기 위해 제때 전동킥보드를 충전하십시오. 완전히 충전된 전동킥보드는 약120-180일 동안 대기 모드로 유지될 수 있는 반면, 완전히 충전되지 않은 전동킥보드는 약 30-60일 동안대기 모드로 유지될 수 있습니다.
9. **경고:** 배터리를 재충전할 경우, 이 기기와 함께 제공된 분리 가능한 전원 공급 장치만 사용하십시오. 다른 제품의 충전기를 사용하지 마십시오. 가연성 물질과 안전 거리를두고 충전하십시오.
10. 배터리를 누르거나 심한 충격을 주지 말고 배터리를 떨어뜨리지 말고, 심한 진동을 피하십시오. 이러한 상황이 발생할경우 또는 액체가 제품 안으로 스며들거나 튀어 들어갈 경우 배터리 또는 회로가 손상되거나 단락이 발생할 수 있습니다.즉시 사용을 중지하고 적절한 방식으로 폐기하십시오.
11. 교육 자료는 대리점 또는 고객 서비스에 문의하십시오. 실외에서 타기 전에 전동킥보드에 익숙해지십시오. 더 많이 연습할수록 새로운 환경에서 더 안전하게 탈 수있습니다. 다음의 필수 사항을 기억하십시오. 장애물이 없는 개방된 공간(10m x 10m 또는 32.8ft x 32.8ft 이상)에서전진, 회전, 정지 같은 기초 연습부터 시작하고 긴장을 푸십시오. 처음에는 경험이 있는 사용자나 지도자의 지도를 받아연습하는 것이 좋습니다. 기초 기술을 숙달했으면 좁은 곳을 통과한 후에 회전하고 멈추는 것을 연습하십시오. 좁은 공간과다양한 노면에서 전동킥보드를 정교하게 조작할 수 있게 되면 도로에서 주행해도 됩니다. 전동킥보드가업데이트되면 기초 연습부터 다시 시작하십시오.
12. 타기 전에 항상 전동킥보드를 점검하십시오. 느슨하거나 손상된 부품이 없는지 확인하십시오.
13. 본인이나 타인의 부상 또는 주변 환경 파손을 방지하기 위해 주행 전에 그리고 주행하는 동안 주변을 살피십시오.

14. 타이어 압력이 매개변수 표에 지정된 범위 안에 있는지 확인하십시오. 과도하게 높은 압력은 컨트롤을 잃고, 충돌,낙상의 위험을 초래합니다. 너무 낮은 압력은 타이어를 손상시킵니다.
15. 불안정, 사고, 타이어 손상을 방지하기 위해 한 달에 두 번 또는 장거리 주행할 때마다 타이어 압력을 확인하십시오.
16. 타이어가 느슨해지면 즉시 주행을 멈추고 타이어를 확인하십시오.
17. 브레이크 라인이 느슨해 브레이크가 원래 자리에서 이탈하거나 오작동하지 않도록 브레이크 라인의 조임 강도를주기적으로 확인하십시오. 부적절한 유지보수로 인한 손해는 사용자가 책임집니다.
18. 한쪽에서 전동킥보드 프로에 올라타고 개인 보호 장비를 착용하십시오.
19. 전동킥보드를 탈 때 굽 높은 신발을 신지 마십시오.
20. 배터리나 전동킥보드가 물에 잠기도록 하지 마십시오. 충전 포트 안에 물이 들어갈 수 있기 때문에 폭우에 노출되거나장시간 비에 노출되지 않도록 하고 고수압 세척기로 전동킥보드를 세척하지 마십시오. 전동킥보드가 이미 비에노출된 경우에는 부드럽고 마른 천을 사용하여 꼼꼼히 닦아내십시오. 킥보드 사용을 즉시 멈추고 AS 서비스에 연락하십시오.본체를 닦는 것 외에 다른 조치를 취하지 마십시오. 부적절한 관리와 세척은 보증을 무효화할 수 있습니다.
21. 킥보드가 젖어 있을 때는 제동 성능 및 타이어와 도로 사이의 마찰이 저하되기 때문에 속도를 제어하기가 더 어려우며운전하기 더욱 어려워집니다. 비가 내릴 때는 천천히 감속하고 미리 제동하십시오.
22. 배터리 부족 아이콘이 표시되면 배터리를 충전하십시오. 전동킥보드가 고속 주행을 유지하기에 적절한출력을 내지 못할 수 있습니다.
23. 전동킥보드를 쉽게 탈 수 있더라도 경계를 늦추지 마십시오. 장애물 위로 지나가거나 울퉁불퉁하거나 젖은도로, 비포장 노면, 비탈 위에서 타지 마십시오.
24. 도로 및 잔디 노면의 변화에 조심하십시오.
25. 커브를 돌 때 주의하고 너무 빠르게 운행하지 마십시오.
26. 가파른 경사, 울퉁불퉁한 노면 또는 기타 처음 마주하는 노면에서 타는 위험을 감수하지 마십시오.
27. 자동차 전용 도로에서 주행하지 마십시오. 교통 법규를 준수하고, 보행자가 먼저 지나가도록 하고, 빨간 신호일 때절대 주행하지 마십시오.
28. 오토바이 운전자, 자전거 운전자, 보행자 및 기타 사람들의 권리를 존중하십시오
29. 주행하는 동안 주의하고 안전, 교통 상황, 보행자를 의식하십시오. 교통량이 많은 지역이나 인구가 붐비는 지역을 피하십시오.
30. 모든 경우에 도로 법규 및 보도 법규를 준수하고 가장 취약한 지역을 고려하면서 이동 경로와 속도를 예측하십시오. 전방이나 후방에서 감속하거나 회전하는 차량, 갑자기 열리는 차문, 도로를 건너는 사람, 도로 근처에 있는 어린이와반려동물 그리고 파인 도로, 맨홀 뚜껑, 철도, 건설 현장, 파편 등과 같은 위험에 항상 대응할 준비를 하고 계십시오.
31. 가능하면 지정된 자전거 도로 또는 도로 가장자리에서 타십시오. 교통 법규에서 허용하는 방향 또는 현지 정부 및법률에서 지정한 방향으로 이동하십시오.
32. 신호등에 정지 신호가 보이면 멈추십시오. 천천히 출발하고 교통 상황을 살피십시오. 전동킥보드 프로를 탈 때

다른차량과 충돌할 위험이 있다는 점을 명심하십시오. 전용 길에서 타고 있더라도 자동차가 먼저 지나가도록 하십시오.

33. 다른 차량을 붙잡고 매달려 가는 행위를 하지 마십시오.
34. 전동킥보드 프로를 타면서 위험한 행위를 하지 마십시오.
35. 악천후나 시야가 흐린 상황 또는 격렬한 신체 활동 후에 타지 마십시오.
36. 외딴 지역에서 혼자 타지 마십시오. 다른 사람과 동행하는 경우에도 사람들에게 어디로 가는지 그리고 언제쯤 돌아올것인지를 알리십시오.
37. 헬멧을 착용하고 전동킥보드 위에 서 있기 때문에 자신의 키보다 더 높은 곳에 있다는 점에 유의하십시오.실내에서 타거나, 출입구를 통과하거나, 기타 높이가 낮은 곳에서 탈 때 조심하십시오.
38. 바퀴에 끼일 수 있는 헐렁한 옷을 입지 마십시오.
39. 흙, 먼지, 곤충으로부터 눈을 보호하기 위해 전동킥보드 프로를 탈 때 보호용 안경을 착용하십시오. 밝을 때는 좀 더어두운 렌즈, 흐릴 때는 좀 더 투명한 렌즈를 사용하십시오.
40. 탑승객이나 어린이를 태우지 마십시오.
41. 전동킥보드는 의료 장비가 아닙니다. 도움 없이 타고 내릴 수 없는 경우에는 전동킥보드를 타지마십시오.
42. 계단, 엘리베이터 안, 회전문 통과 시에는 전동킥보드를 타지 마십시오.
43. 시야가 흐린 상태에서는 전동킥보드를 타지 마십시오.
44. 법률에서 허용하는 경우를 제외하고는 고속도로에서 전동킥보드를 타지 마십시오.
45. 화물을 운반하는 등 킥보드를 다른 용도로 사용하지 마십시오.
46. 교차로, 자동차 전용 도로, 모퉁이, 게이트에 접근하거나 통과할 때는 속도를 낮추고 보행자, 자전거, 자동차가 먼저지나가도록 양보하십시오.
47. 다른 운송 수단을 운전할 때와 마찬가지로 전동킥보드를 탈 때 경계를 늦추지 마십시오. 몸이 아플 때 또는술기운이나 약기운이 남아 있을 때는 전동킥보드를 타지 마십시오.
48. 항상 주변 상황을 살펴야 하므로 전동킥보드 프로를 타고 있을 때는 휴대폰을 사용하거나 다른 일을 하지 마십시오.
49. 전동킥보드는 만 16-50세의 사용자를 위한 것입니다. 부모는 미성년 자녀가 전동킥보드를 타지않도록 지도해야 합니다.
50. 미끄러져서 넘어지지 않도록 매끄러운 표면에서 급정거하지 마십시오.
51. 주차한 상태에서 전원을 켜 놓으면 전동킥보드가 미끄러질 수 있기 때문에 주차할 때는 전원을 끄십시오.
52. 여름에는 온도가 45℃(133℉) 미만인 안전한 곳에 전동킥보드를 보관하십시오. 직사광선 아래에 장시간두지 마십시오.
53. 겨울에는 온도가 -20℃(-4℉) 이상인 안전한 곳에 전동킥보드를 보관하십시오. 영하의 온도에 전동킥보드를 보관한경우, 실온인 장소로 옮기고 30분 이상 기다린 후 충전하십시오.
54. 전동킥보드를 개조하지 마십시오.
55. 전동킥보드를 타는 지역의 법률을 숙지하고 준수하십시오.

56. 특정 공무 부서에서 승인한 경우에도 비표준 구성품으로 교체하지 마십시오. 당사가 안전을 보장할 수 없습니다.의심되는 경우 AS 지원 부서로 연락해 주십시오.

57. 전동킥보드의 데이터와 파라미터는 모델마다 다르며 예고 없이 변경될 수 있습니다.
58. 핸들 바에 부착 된 모든 하중은 차량의 안정성에 영향을 미칩니다.
59. 충전 중에 차량을 끄거나 특정 비 작동 모드로 전환하십시오.
60. 이 킥보드는 한 명만 사용해야 합니다.

이 확인문은 중화인민공화국 법률의 규제를 받습니다.

당사는 고객이 위 조항을 위반하여 발생하거나 파생되는 청구, 책임, 손실에 대해 어떠한 고객에 대해서도 책임을 지지 않습니다. 운전자는 주행 중에 예기치 못하거나 피할 수 없는위험에 대해 책임져야 합니다.

귀하는 상기 조항을 받아들이고 제품을 사용하기 시작하거나, 상기 조항을 받아들이지 않고제품을 반환하는 것 중에서 선택할 수 있습니다.

반환된 제품과 제품의 포장은 제품을 다시 판매할 수 있는 상태여야 합니다.

전동킥보드 전동킥보드를 재판매하려면 이 법적 고지문을 구매자에게 함께 전달하십시오. 전동킥보드의 법률규정의 일부이기 때문입니다.

궁금한 점이 있으면 언제든지 연락해 주십시오. 당사 제품을 구매해 주신 것에 다시 한번 감사드립니다

8. 인증

유럽 연합 규정 준수 확인문
유럽 연합 배터리 재활용 정보

배터리 또는 배터리 패키지는 배터리와 축전지 및 폐기 배터리와 축전지에 대한 European Directive 2006/66/EC에 따라 라벨링되었습니다. 이 지침은 유럽 연합 전역에 적용되는 사용한 배터리 및 축전지의 반환과 재활용에 대한 체계를 마련합니다. 이 라벨은 다양한 배터리에 부착되며, 배터리를 그냥 버려서는 안 되며 수명이 다했을 때 이 지침에 따라 회수해야 함을 나타냅니다.

European Directive 2006/66/EC에 따라 배터리와 축전지에는 수명이 다할 때 따로 수거되고 재활용되어야 함을 나타내는 라벨이 붙어 있습니다. 배터리의 라벨에는 배터리에 함유된 금속에 대한 화학 기호도 포함되어 있습니다(Pb는 납, Hg는 수은, Cd는 카드뮴을 나타냄). 배터리 및 축전지 사용자는 배터리와 축전지를 일반 생활폐기물로 폐기해서는 안 되며 배터리와 축전지의 반환, 재활용, 처리를 위해 고객이 사용할 수 있는 수거 방식을 이용해야 합니다. 잠재적으로 위험 물질을 포함하고 있는 배터리와 축전지가 환경과 인체에 미치는 잠재적 영향을 최소화하기 위해서는 고객 참여가 중요합니다.

전기 및 전자 장비(EEE)를 쓰레기 집하장 또는 수거 시설에 버리기 전에 배터리 및/또는 축전지가 들어있는 장비의 최종 사용자는 이러한 배터리 및 축전지를 분리한 뒤 별도로 폐기해야 합니다.

전기 전자 장비 폐기물(WEEE) 지침

"이 기호가 표시된 모든 제품은 전기 전자 장비 폐기물(WEEE, 2012/19/EU 지침에 의거)이므로 분류되지 않은 가정용 폐기물과 혼합해서는 안 됩니다. 귀하는 인체와 환경을 보호하기 위해 폐기할 장비를 정부 또는 지역 당국에서 전기 전자 장비 폐기물 재활용을 위해 지정한 수거 장소에 수거해야 합니다. 올바른 폐기 및 재활용을 통해 환경과 인체에 미칠 수 있는 부정적 영향을 예방하는 데 기여할수 있습니다. 해당 수거 장소의 위치 및 이용 조건에 대한 자세한 정보는 설치업체 또는 지역 당국에 문의하십시오."

RoHS(Restriction of Hazardous Substances) 지침

부품(케이블, 코드 등)이 포함된 본 Ninebot (Changzhou) Tech Co., Ltd. 제품은 전기 및 전자 장비 내 특정 위험 물질의 사용 제한("RoHS 개정" 또는 "RoHS 2")에 대한 Directive 2011/65/EU 요구 사항을 준수합니다.

무선 및 통신 단말 장비 지침

네덜란드 전문가 인증
Amerlandseweg 7, 3621 ZC 브뢰컬런, 네덜란드, +31(0)8 50073210

본 기기는 건강 보호 조치로 일반 대중에 대한 전자기장 노출 제한을 명시하는 EU 요구 사항을 준수합니다. [Ninebot (Changzhou) Tech Co., Ltd.]은 무선 장비 유형을 다음과 같이 신고합니다: [DDHBC11NEB], [DDHBC05NEB], [DDHBC06NEB], [DDHBC08NEB], 및 [DDHBC07NEB]는 2014/53/EU 지침을 준수합니다. EU 적합성 선언문 전문은
http://www.mi.com/global/service/support/declaration.html 에서 확인할 수 있습니다.

9. 안전 경고

주의
위험! 사용 전 사용 설명서를 정독하십시오.

주의
가장자리가 날카롭습니다. 날카로운 모서리나 가장자리를 만지지 마십시오.

주의
표면이 뜨겁습니다! 이 기호가 표시된 표면을 만지지 마십시오.

주의
배터리 커버를 분해하지 마십시오. 유해 에너지가 들어 있습니다.

10. 보증 안내

귀하는 샤오미(Xiaomi) 소비자로서 일정한 조건하에 추가 품질 보증 혜택을 받을 수 있습니다. 샤오미는 귀하가 속한 국가의 소비자 법률이 규정하는 법적 보증 이외에(대체 아님) 특정 소비자 품질 보증 혜택을 제공합니다. 법적 보증의 기간과 조건은 현지 법률에서 규정합니다. 소비자 품질 보증 혜택에 관한 더 상세한 정보는 샤오미 공식 웹사이트(https://www.mi.com/en/service/warranty/)를 참고해 주시기 바랍니다. 법률에서 금지하거나 샤오미가 약속한 경우를 제외하고, A/S서비스는 제품을 구매한 국가 또는 지역 내에서만 제공됩니다. 샤오미는 소비자 품질보증정책에 따라 법률이 허용하는 최대 범위 내에서 자체 재량으로 귀하의 제품을 수리, 교환, 환불해 드립니다. 통상적인 마모나 불가항력으로 인한 경우 또는 사용자의 부주의나 과실로 인해 발생한 손상은 보증 대상에서 제외됩니다. A/S담당자는 샤오미에서 승인한 서비스망, 샤오미 공식 대리점, 또는 귀하에게 제품을 판매한 최종 판매자입니다. 문의 사항은 샤오미에서 확인할 수 있는 관계자에게 문의해 주시기 바랍니다.

이 품질보증정책은 홍콩과 대만에서는 적용되지 않습니다.

정식으로 수입되지 않은 제품, 샤오미가 정식으로 제조하지 않은 제품, 샤오미 또는 샤오미 공식 판매자로부터 정당하게 취득한 제품이 아닌 경우 이 보증정책이 적용되지 않습니다. 관련 법률에 따라서 제품을 판매한 비공식 판매자로부터 A/S를 받을 수 있습니다. 이에 대해서는 제품을 구매한 판매자에게 문의해 주시기 바랍니다.

11. 고지 사항

이 사용 설명서는 Xiaomi 또는 해당 지역 계열사에서 발행되었습니다. 오타, 현재 정보와의 불일치, 프로그램 및/또는 장비 개선으로 인해 사용 설명서를 수정해야 하는 경우, Xiaomi는 사전 고지 없이 언제든 이를 진행할 수 있습니다. 이러한 변경은 신규 사용 설명서 온라인 버전에 통합됩니다(www.mi.com/global.service/userguide에서 자세히 확인하십시오). 모든 삽화는 설명을 위한 것이며 실제 장치의 모습과 정확히 일치하지 않습니다.

We stellen het op prijs dat u hebt gekozen voor een product uit de Mi Elektrische Step-serie. Deze step is bedoeld voor recreatie.

Xiaomi Inc. hoopt dat u geniet van een veilige rijervaring.

Inhoud

1. Veiligheidsinstructies ---------- 146
2. Productoverzicht ---------- 148
3. Dagelijkse verzorging en onderhoud ---------- 149
4. Verklaring inzake persoonlijke gegevens ---------- 152
5. Verklaring inzake auteursrechten ---------- 153
6. Verklaring inzake handelsmerk ---------- 153
7. Verklaring inzake product ---------- 154
8. Certificeringen ---------- 158
9. Veiligheidswaarschuwing ---------- 159
10. MEDEDELING BETREFFENDE GARANTIE ---------- 160
11. Disclaimer ---------- 160

Vertaling van de oorspronkelijke instructies

BELANGRIJK! Gelieve deze tekst aandachtig door te lezen en voor toekomstig gebruik te bewaren.

Ga voor meer informatie over de producten uit de Mi Elektrische Step-serie naar www.mi.com/global/service/userguide.

1. Veiligheidsinstructies

- Dit voertuig is een persoonlijke elektrische step met puur elektrische aandrijving. De step is bedoeld voor gebruikers van 16 jaar en ouder. Rijd niet op de step als u last hebt van verminderde fysieke, zintuiglijke of mentale mogelijkheden. Gebruikers met weinig ervaring of kennis wordt aangeraden voorzichtig te rijden. Kinderen mogen niet met de step of bijbehorende onderdelen spelen; kinderen mogen ook de step of bijhorende onderdelen niet reinigen of onderhouden. Het gebruik van dit apparaat resulteert in de overdracht van trillingen in het hele lichaam van de gebruiker.
- Rijd niet over verkeerswegen of in woongebieden waar zowel voertuigen als voetgangers zijn toegestaan.
- Deze step is bedoeld voor recreatie. Bij het betreden van openbare ruimten wordt het echter als een voertuig beschouwd dat aan mogelijke risico's onderhevig is. Volg voor uw eigen veiligheid de instructies in de handleiding en de lokale verkeerswetten en -regels.
- U moet echter begrijpen dat risico's niet volledig kunnen worden uitgesloten, mede doordat anderen mogelijk de verkeersregels overtreden en roekeloos rijden; u loopt nog steeds het risico op verkeersongevallen, net als wanneer u loopt of fietst. Hoe hoger de snelheid, hoe langer de remweg. Op een glad oppervlak kan de step slippen, uit balans raken en zelfs ten val komen. Wees voorzichtig tijdens het rijden, rijd niet te snel en houd een veilige afstand van andere weggebruikers, vooral op onbekend terrein.
- Respecteer het recht op voorrang van voetgangers. Laat ze niet schrikken tijdens het rijden, vooral kinderen. Wanneer u voetgangers van achteren nadert, gebruik dan uw bel om ze te waarschuwen en vertraag de snelheid van uw step om aan de linkerkant te passeren (dit geldt voor landen waar voertuigen rechts rijden). Bij tegemoetkomende voetgangers rijdt u met een zo laag mogelijke snelheid aan de rechterkant of stapt u af van het apparaat.
- Volg de veiligheidsinstructies in de handleiding nauwgezet op, met name in China en landen waar geen toepasselijke wet- en regelgeving geldt voor elektrische steppen. Xiaomi Communication Co., Ltd. is niet aansprakelijk voor enig financieel verlies, lichamelijk letsel, ongevallen, juridische geschillen en andere belangenconflicten als gevolg van handelingen die in strijd zijn met de gebruikersinstructies.
- Als u op hoge snelheid rijdt of een snelheid die niet passend of geschikt is voor de situatie (bijvoorbeeld door slechte weersomstandigheden of slecht onderhouden oppervlakken), kan dit mogelijk tot het verlies van evenwicht of controle leiden. Om elk risico te beperken, moet u alle instructies in deze handleiding opvolgen. Wees voorzichtig bij het monteren en demonteren van het product; het kan vallen en letsel veroorzaken.
- Leen uw step niet uit aan iemand die niet bekend is met de bediening van het apparaat. Als u de step aan vrienden uitleent, dient u ervoor te zorgen dat hij/zij op de hoogte is van de bediening en een veiligheidsuitrusting draagt.
- Controleer de step vóór elk gebruik. Als u losse onderdelen, waarschuwingen voor een bijna lege accu, platte banden, overmatige slijtage, vreemde geluiden, storingen of andere abnormale omstandigheden opmerkt, stop dan onmiddellijk met rijden en schakel professionele hulp in.
- Parkeer de step altijd met de standaard op een vlakke en stabiele ondergrond. De step moet met de standaard tegen een hellend vlak worden geplaatst om te voorkomen dat hij omvalt. Plaats de step nooit op een hellend vlak met de voorkant naar beneden gericht, omdat de standaard daardoor kan inklappen, waardoor het apparaat omvalt. Zodra de step op zijn standaard staat, controleert u de stabiliteit van het apparaat om enig risico op omvallen (door wegglijden, wind of lichte botsingen) te voorkomen. Parkeer de step niet in een drukke omgeving, maar langs een muur. Kies er, indien mogelijk, altijd voor om uw step op een vlakke ondergrond te parkeren.
- Draag een helm, elleboogbeschermers en kniebeschermers om in geval van een ongeval letsel te voorkomen. Slechte rijvaardigheden kunnen tot vallen of ernstige ongevallen leiden. Berg de elektrische step binnenshuis op wanneer deze niet wordt gebruikt. Lees de instructiehandleiding en rijd voorzichtig met de elektrische step. U mag de elektrische step alleen gebruiken nadat u alle veiligheidsregels hebt begrepen en toegepast. De gebruiker van de step is verantwoordelijk voor eventuele schade of letsel die wordt veroorzaakt door het niet-opvolgen van de instructies in de gebruikershandleiding. Het wordt aanbevolen om het product regelmatig te onderhouden voor een betere rijervaring. Raadpleeg de gebruikershandleiding voor meer informatie. Lees de gebruikershandleiding voordat u de accu oplaadt. Rijd NIET in de regen of in plassen. Vereiste leeftijd van de bestuurder is 16 tot 50 jaar. Niet toegestaan voor kinderen.
- Raak het remsysteem niet aan; de scherpe randen kunnen letsel veroorzaken. De rem kan tijdens het gebruik heet worden. Raak de rem na gebruik niet aan.
- Om onjuist gebruik te voorkomen, moet u de step eerst in de vrijloop rijden om de motor en de versneller te activeren. Wanneer de step stilstaat, werkt de versneller niet.
- Het A-gewogen piekgeluidsdrukniveau is minder dan 70 dB(A).
- De mechanische trillingen die door de step worden overgedragen, zijn minder dan 2,5 m/s2. De meetonzekerheid: 1,5 m/s2.
- Accessoires en alle aanvullende artikelen die niet door de fabrikant zijn goedgekeurd, mogen niet worden gebruikt.
- Voor een goede rijveiligheid moet u duidelijk kunnen zien wat er zich voor u bevindt en moet u duidelijk zichtbaar zijn voor anderen.
- Houd de plastic afdekking uit de buurt van kinderen om verstikking te voorkomen.
- Om oneigenlijk gebruik van de step te voorkomen, moet u het achterwiel van de step tijdens het parkeren met een hangslot vergrendelen.
- Het verkeer in de stad heeft veel obstakels zoals stoepranden of trappen. Het wordt aanbevolen om het springen over hindernissen te vermijden. Het is belangrijk om te anticiperen en uw traject en snelheid aan te passen aan die van voetgangers voordat u deze hindernissen oversteekt. Het wordt ook aanbevolen om van de step af te stappen als de vorm, hoogte of gladheid van deze obstakels een gevaar vormt.
- Breng geen aanpassingen of wijzigingen aan het voertuig aan, inclusief de stuurbuis en bus, de stuurpen, het vouwmechanisme en de achterrem.
- Verwijder eventuele scherpe randen die zijn veroorzaakt door gebruik.
- Zorg in alle omstandigheden voor jezelf en voor anderen.
- Zorg ervoor dat je koplamp is ingeschakeld en verlaag je snelheid als je in het donker rijdt.

  Zorg ervoor dat het vouwmechanisme van je step correct werkt voordat je gaat rijden.

  Zorg ervoor dat je batterij voldoende is opgeladen voordat je gaat rijden. Zo niet, laad hem dan op.

  Als u stept in een voetgangerszone waar voetgangers voorrang hebben (bijvoorbeeld op een stoep), moet u afstappen en met uw step aan de hand lopen.

WAARSCHUWING! Gebruik dit product nooit in de buurt van een waterbron.

WAARSCHUWING! Staak het gebruik van dit product als het is beschadigd.

2. Productoverzicht

* Alleen voor producten onder eKFV.

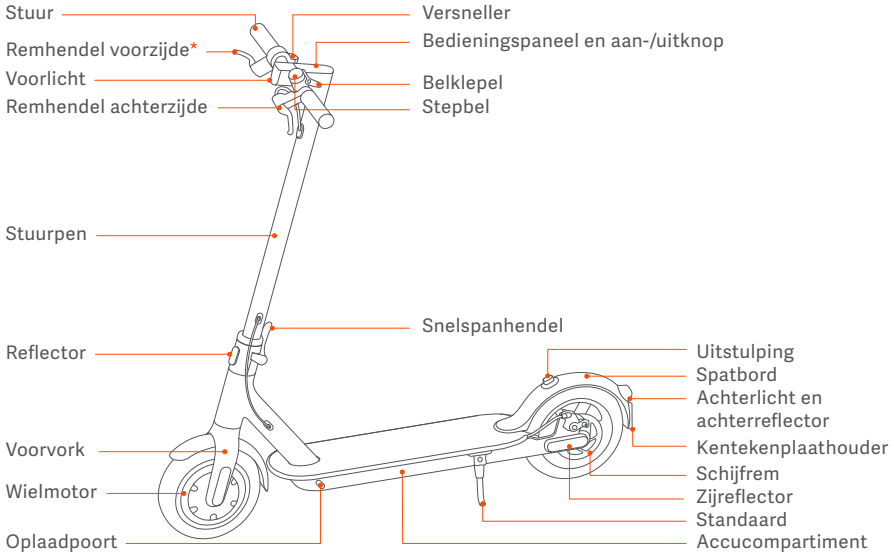

Bedieningspaneel en aan-/uitknop

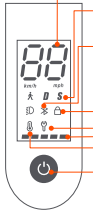

Snelheidsmeter: geeft de huidige snelheid van de step en de foutcodes weer.

Standen: 🚶 voor de voetgangersstand (loopmodus*): de maximum snelheid van de step is 6 km/u en de koplamp en het achterlicht branden beide tijdens deze modus, het is makkelijker om de step voort te duwen terwijl u loopt; D voor de standaardstand en S voor de sportstand.

Bluetooth: het pictogram geeft aan dat de step is verbonden met het mobiele apparaat.

Vergrendelingsinstructie: vergrendel de step via de Mi Home-/Xiaomi Home-app.

Foutmelding: als het rode moersleutelpictogram wordt weergegeven, betekent dit dat de step moet worden gerepareerd. Als het moersleutelpictogram rood knippert, betekent dit dat de step een fout heeft.

Accuniveau: het accuvermogen wordt aangegeven met 5 balken, die elk ongeveer 20% van een volledig opgeladen accu vertegenwoordigen.

Oververhittingswaarschuwing: wanneer de accutemperatuur 50 °C bereikt, zal het thermometerpictogram oplichten. Dit resulteert in een verminderde versnelling en mogelijke oplaadproblemen. Stop onmiddellijk met het gebruiken of opladen van de step en wacht tot de accu is afgekoeld. Zodra de accutemperatuur binnen het normale bedrijfstemperatuurbereik ligt, kan de step weer worden gebruikt of opgeladen.

Aan-/uitknop: druk op de knop om de step in te schakelen en houd de knop 3 seconden lang ingedrukt om de step uit te schakelen. Wanneer de step is ingeschakeld, druk op de knop om de koplamp en het achterlicht aan en uit te schakelen; druk twee keer op de knop om tussen de verschillende standen te wisselen.

3. Dagelijkse verzorging en onderhoud

Reiniging en opslag

Als u vlekken op de step ziet, veeg ze dan af met een vochtige doek. Als u de vlekken niet kunt verwijderen, doe er dan wat tandpasta op, smeer ze in met een tandenborstel en veeg ze vervolgens weg met een vochtige doek.

Opmerkingen: reinig de step niet met alcohol, benzine, kerosine of andere bijtende of vluchtige chemische oplosmiddelen, omdat dit kan leiden tot ernstige schade. Reinig de step niet met een hogedrukspuit. Zorg er tijdens het schoonmaken voor dat de step is uitgeschakeld, de oplaadkabel is losgekoppeld en de rubberen klep is gesloten, omdat waterlekkage kan leiden tot een elektrische schok of andere grote problemen.

Wanneer de step niet in gebruik is, sla deze dan binnenshuis op een droge en koele plaats op. Zet de step niet voor langere tijd buiten. Overmatig zonlicht, oververhitting en onderkoeling versnellen de slijtage van de banden en hebben een negatieve invloed op de levensduur van de step en de accu.

Bandenonderhoud

Controleer regelmatig (minimaal elke 2-3 maanden) de bandenspanning; de aanbevolen bandenspanning is 50 psi en de maximale bandenspanning is 60 psi. Wanneer u met een verkeerde bandenspanning rijdt, vermindert dat de levensduur en veiligheid van de band.

Onderhoud en verwijdering van de accu

Verwijder de accu niet. Het verwijderen van de accu is ingewikkeld en kan de werking van het apparaat veranderen. Neem contact op met een erkende reparateur wanneer de garantieperiode van het product nog niet is verstreken. Als de garantieperiode wel is verstreken, kunt u contact opnemen met een gespecialiseerde reparateur van uw keuze. U kunt de lijst van geautoriseerde reparateurs opvragen bij de klantenservice die bereikbaar is via www.mi.com. Voor verdere vragen kunt u contact opnemen met de klantenservice op www.mi.com.

De reservebanden die bij het product worden geleverd, moeten door een professionele reparateur op het wiel worden gemonteerd. Het verwijderen van de wielen is ingewikkeld en een onjuiste montage kan leiden tot instabiliteit en storingen:

– Neem contact op met een erkende reparateur als het product nog steeds onder fabrieksgarantie valt. U kunt een lijst van geautoriseerde reparateurs opvragen bij de klantenservice die bereikbaar is via www.mi.com.
– Als de garantieperiode van het product is verstreken, kunt u contact opnemen met een gespecialiseerde reparateur van uw keuze.
– Neem voor vragen contact op met de klantenservice van Xiaomi via www.mi.com.

1. Gebruik geen accu's van andere modellen of merken, aangezien deze een veiligheidsrisico kunnen opleveren.
2. Haal het product niet uit elkaar, knijp er niet in en prik het niet door. Raak de accucontacten niet aan. Demonteer of prik niet in de buitenste behuizing. Plaats het product niet in water en stel het niet bloot aan vuur of temperaturen van meer dan 50 °C (inclusief warmtebronnen zoals kachels, verwarming, etc.). Vermijd dat metalen voorwerpen de contactpunten van de accu raken, aangezien dit kan leiden tot kortsluiting, lichamelijk letsel of zelfs de dood.
3. Als er water in de accu komt, kan het interne circuit beschadigd raken, kan er brandgevaar ontstaan of kan de accu zelfs exploderen. Als u vermoedt dat er water in de accu is gekomen, staak dan onmiddellijk het gebruik van de accu en stuur deze terug naar de Klantenservice voor inspectie.
4. Gebruik alleen de originele oplaadadapter om mogelijke schade of brand te voorkomen.

5. Een onjuiste verwijdering van gebruikte accu's kan het milieu ernstig vervuilen. Houd u aan de lokale voorschriften wanneer u deze accu weggooit. Bescherm de natuurlijke omgeving, dus gooi deze accu niet zomaar weg.
6. Laad de accu na elk gebruik volledig op om de levensduur van de accu te verlengen.

Plaats de accu niet in een omgeving waar de omgevingstemperatuur hoger is dan 50 °C of lager dan -20 °C (laat de step of de accu bijvoorbeeld niet gedurende langere tijd in een auto in direct zonlicht staan). Gooi de accu niet in het vuur, aangezien dit kan leiden tot een defect aan de accu, oververhitting van de accu en zelfs tot ontvlamming Als u denkt de step langer dan 30 dagen niet te gebruiken, laad dan de accu volledig op en plaats deze op een droge en koele plaats. Houd er rekening mee dat de accu elke 60 dagen moet worden opgeladen om deze te beschermen tegen mogelijke schade die niet door de beperkte garantie wordt gedekt.

De step mag alleen worden gebruikt met originele accu's. Het opladen van de step mag alleen gebeuren met de originele oplaadadapter die bij de step is geleverd (of elk model accu of oplaadadapter dat door de fabrikant als compatibel is goedgekeurd).

Laad de accu altijd op voordat deze leeg raakt om de levensduur van de accu te verlengen. De accu presteert beter bij normale temperaturen en slecht bij temperaturen onder 0 °C. Als de temperatuur bijvoorbeeld lager is dan -20 °C, is het rijbereik slechts de helft of minder dan bij een normale temperatuur. Wanneer de temperatuur stijgt, wordt het rijbereik groter. Raadpleeg de Mi Home-/Xiaomi Home-app voor meer informatie.

De externe flexibele kabel van deze transformator kan niet worden vervangen; als het snoer is beschadigd, moet de transformator worden weggegooid en worden vervangen door een nieuw exemplaar. Als u vragen hebt, kunt u contact opnemen met de klantenservice van Xiaomi via www.mi.com.

Opmerking: een volledig opgeladen step kan 120-180 dagen meegaan. De ingebouwde intelligente chip houdt een logboek bij van het laden en ontladen. De schade veroorzaakt door langdurig niet op te laden is onomkeerbaar en valt buiten de beperkte garantie. Wanneer de schade een feit is, kan de accu niet worden opgeladen (niet-professionals mogen de accu niet demonteren, omdat dit elektrische schokken, kortsluiting of zelfs grote veiligheidsongevallen kan veroorzaken).

Probeer het apparaat niet zelf te repareren in het geval van een ongeval, blokkering of defect. Neem contact op met een erkende reparateur als het product nog steeds onder de garantie valt. Zo niet, dan kunt u contact opnemen met een gespecialiseerde reparateur van uw keuze. U kunt een lijst van geautoriseerde reparateurs opvragen bij de klantenservice die bereikbaar is via www.mi.com. Voor vragen kunt u contact opnemen met de klantenservice van Xiaomi op www.mi.com.

We streven ernaar om onze gebruikershandleidingen zo begrijpelijk mogelijk te maken. Als een bepaalde handeling te ingewikkeld is voor de gebruiker, wordt hem of haar aangeraden contact op te nemen met een geautoriseerde of een gespecialiseerde reparateur of met de klantenservice van Xiaomi.

WAARSCHUWING! Zoals bij elk mechanisch onderdeel, is een voertuig onderhevig aan een hoge mate van belasting en slijtage.

De verschillende materialen en componenten reageren elk anders op slijtage of vermoeidheid. Als de verwachte levensduur van een onderdeel is overschreden, kan het plotseling breken, waardoor de gebruiker letsel kan oplopen. Scheuren, krassen en verkleuringen in zwaarbelaste gebieden, geven aan dat het onderdeel zijn levensduur heeft overschreden. Neem in dergelijke gevallen contact op met een geautoriseerde of een gespecialiseerde reparateur of de klantenservice van Xiaomi.

Het stuur afstellen

Voordat u de remschijf afstelt, moet u ervoor zorgen dat de step is uitgeschakeld en niet aan het opladen is.

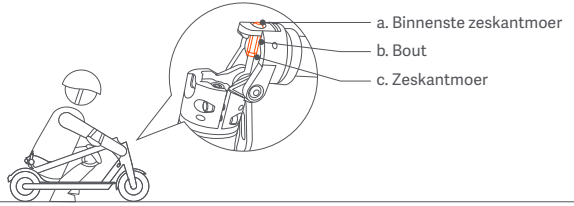

Door een langdurig gebruik van de step kunnen de schroeven losser zitten, waardoor de stuurpen instabiel wordt. Als u merkt dat de stuurpen tijdens het rijden speling heeft, volgt u onderstaande stappen.

Gereedschap:

I: moersleutel van 8-10 mm
II: 4mm-inbussleutel
Opmerking: dit gereedschap moet in het bezit zijn van de gebruiker.

Stappen:

1. Als het apparaat is opgevouwen, gebruikt u gereedschap I om 'c' los te schroeven (rechtsom).
2. Gebruik gereedschap I om 'b' los te schroeven (rechtsom).
3. Gebruik gereedschap II om 'a' af te stellen (naar rechts) naar de gewenste positie en gebruik gereedschap I om 'b' vast te draaien (linksom).
4. Klap de stuurpen omhoog, sluit de snelspanhendel en draai de stuurpen naar rechts om de veiligheidshaak te sluiten.
5. Schud de stuurpen om te zien of het probleem is opgelost. Zo niet, herhaal dan stap 2 en 3. Ga door naar stap 6 als het probleem is verholpen.
6. Vouw de step weer op en gebruik gereedschap I om 'c' vast te draaien (linksom).

* Stap 6 is noodzakelijk.

4. Verklaring inzake persoonlijke gegevens

1. De omvang van persoonlijke gegevens

U gaat ermee akkoord dat we de volgende persoonlijke gegevens kunnen verzamelen wanneer u zich registreert in de Mi Home-app (de app): naam, geslacht, leeftijd, geboortedatum, ID-nummer, adres, contactgegevens, hobby's, beroep, contactpersoon voor noodgevallen, accountinformatie, en de tijd- en locatiegegevens van uw gebruik van onze service. U verstrekt de bovenstaande gegevens op vrijwillige basis.

2. De verzameling en verwerking van persoonlijke gegevens

Het verzamelen van uw persoonlijke gegevens via de app heeft als belangrijkste doel u van betere producten en diensten te voorzien en uw gebruikerservaring te verbeteren en te optimaliseren. De specifieke verzamelingsmethoden en -kanalen omvatten, maar zijn niet beperkt tot:

(1) Registratie van een lidmaatschap;

(2) Vragenlijst;

(3) Het bijhouden van aftersales en winkelbezoeken;

(4) Het vragen naar opmerkingen of suggesties over producten of diensten;

(5) Het organisatie van evenementen en de oproep om deelnemers.

U hebt het recht om het verstrekken van uw persoonlijke gegevens te weigeren. Als u echter weigert bepaalde persoonlijke gegevens te verstrekken, kunt u mogelijk de door ons geleverde producten en diensten niet gebruiken of wordt uw gebruik van dergelijke producten of diensten beïnvloed.

3. Gebruik en openbaarmaking van persoonlijke gegevens

(1) U gaat ermee akkoord dat uw persoonlijke gegevens op de volgende manieren kunnen worden gebruikt en openbaar kunnen worden gemaakt (inclusief opslag en verwerking): voor ons eigen gebruik (en dat van onze filialen); openbaarmaking door ons aan onze gelieerde bedrijven voor hun gebruik; openbaarmaking door ons en onze gelieerde bedrijven, binnen hun toepasselijke normale bedrijfsactiviteiten, aan en gebruikt door hun respectievelijke gevolmachtigden of opvolgers, juridische en financiële adviseurs, externe leveranciers en agenten.

(2) Wij en onze gelieerde bedrijven kunnen u informatie sturen over producten, diensten en activiteiten. U stemt in met de ontvangst van bovengenoemde informatie.

(3) We kunnen uw persoonlijke gegevens aan derden bekendmaken die hierboven niet genoemd worden, onder één van de volgende omstandigheden of voor één van de volgende doeleinden:

- nadat u hiervoor speciaal toestemming hebt gegeven;
- voor de naleving van dwingende vereisten van wettelijke of overheidsinstanties (inclusief gerechtelijke autoriteiten);
- voor het uitvoeren van toepasselijke serviceclausules (inclusief onderzoek naar mogelijke schendingen daarvan);
- voor het herkennen, voorkomen of afhandelen van problemen met betrekking tot fraude, beveiliging of technologie;
- voor zover dit is vereist of toegestaan door de wet ter bescherming van de rechten, belangen, eigendommen of veiligheid van gebruikers of het publiek;
- openbaarmaking aan en gebruik door uw contactpersoon in noodgevallen.

(4) De persoonlijke gegevens kunnen elektronisch worden overgedragen en opgeslagen. De ontvangers en/of gebruikers van bovengenoemde gegevens en de bijbehorende servers kunnen zich binnen of buiten China bevinden.

(5) We beschermen de veiligheid van uw persoonlijke gegevens. We zullen beveiligingstechnologieën en -procedures en andere maatregelen toepassen om uw persoonlijke gegevens te beschermen tegen ongeoorloofde toegang, gebruik of lekken. We zullen er ook voor zorgen dat de hierin vermelde ontvangers en gebruikers verplicht zijn uw persoonlijke gegevens te beschermen en vertrouwelijk te behandelen.

(6) U stemt ermee in om de hierin vermelde ontvangers en/of gebruikers van de persoonlijke gegevens vrij te waren van alle claims, aansprakelijkheden of verliezen die ontstaan of kunnen ontstaan met betrekking tot het vrijgeven en gebruiken van gegevens conform deze clausules, tenzij dergelijke claims, aansprakelijkheden of verliezen het directe gevolg zijn van opzettelijk wangedrag of grove nalatigheid van de ontvangers en/of gebruikers.

(7) We bewaren uw persoonlijke gegevens niet langer dan de periode die nodig is voor het beoogde doel van het verzamelen van dergelijke informatie, of gedurende de periode die is gespecificeerd in een contract of toepasselijke wetgeving.

(8) Voor meer informatie over de verzameling, de opslag en het gebruik van gebruikersgegevens, raadpleegt u het privacybeleid van Xiaomi Inc. op www.miui.com/res/doc/privacy/cn.html.

5. Verklaring inzake auteursrechten

We behouden ons alle rechten voor. Alle teksten, afbeeldingen, foto's, audio, animaties, video's, lay-outontwerpen en andere intellectuele eigendommen zijn wettelijk beschermd. Ze mogen niet worden gereproduceerd voor commercieel gebruik of distributie, of na wijziging worden gebruikt op andere sites of apps.

6. Verklaring inzake handelsmerk

mi is het handelsmerk van Xiaomi Inc. Alle rechten voorbehouden. Andere hierin genoemde handelsmerken zijn mogelijk gedeponeerde handelsmerken van hun respectievelijke eigenaren.

Alle beschreven functies en instructies zijn bijgewerkt tot het moment waarop deze handleiding is gedrukt. Het daadwerkelijke product kan echter variëren als gevolg van verbeteringen in de functies en het ontwerp.

Geproduceerd voor: Xiaomi Communications Co., Ltd.

Geproduceerd door: Ninebot (Changzhou) Tech Co., Ltd.

Adres: 16F-17F, Block A, Building 3, No.18, Changwu Mid Rd, Wujin Dist., Changzhou, Jiangsu, China.

7. Verklaring inzake product

Hoe bekender u bent met de werking van de step, hoe makkelijker u rijdt. Houd daarom rekening met het volgende:

1. Lees de gebruikershandleiding van de step zorgvuldig voordat u erop gaat rijden.
2. Sta niet toe dat mensen die de gebruikershandleiding van de step niet hebben gelezen, uw step gebruiken.
3. Installeer alle onderdelen op de juiste manier, zoals is aangegeven in de gebruikershandleiding. Onjuiste installatie kan leiden tot verlies van controle, botsingen en vallen. Schakel vóór de installatie en het onderhoud de stroom uit. Zorg ervoor dat bouten en schroeven zijn vastgedraaid om ongelukken tijdens het rijden met de step te voorkomen. Draai alle onderdelen goed vast. Als de onderdelen te los of te strak zitten, kan dit schade of defecten aan het voertuig veroorzaken.
4. Laad het product niet op als het stopcontact nat is. Om het product op te laden, steekt u de voedingskabel in een geschikt stopcontact (200-240 V/50-60 Hz) en houdt u het apparaat uit de buurt van kinderen, huisdieren en ontvlambare materialen.
5. Plaats de accu niet in een ruimte waar de omgevingstemperatuur hoger is dan 50 ˚C of lager is dan -20 ˚C.
6. Gebruik de accu niet als deze is beschadigd, een vreemde geur heeft, begint te roken of oververhit raakt. Houd een lekkende accu uit de buurt van andere voorwerpen.
7. Probeer de accu en het beschadigde netsnoer niet te openen of te demonteren, omdat deze gevaarlijke stoffen bevatten. Neem bij twijfel contact op met onze klantenservice als het netsnoer is beschadigd.
8. Laad de step tijdig op om schade aan de accu te voorkomen. Een volledig opgeladen step kan ongeveer 120 tot 180 dagen in de stand-bymodus blijven. Een onvoldoende opgeladen step kan ongeveer 30 tot 60 dagen in de stand-bymodus blijven.
9. **WAARSCHUWING:** Gebruik om de batterij op te laden alleen de afneembare voedingseenheid die bij dit apparaat is meegeleverd. Gebruik alleen de oplader die door de fabrikant is gespecificeerd. Gebruik geen oplader van een ander product. Houd tijdens het opladen een veilige afstand tot omliggende brandbare stoffen.
10. Voer geen druk of stootkracht uit op de accu en vermijd ernstige vallen of sterke trillingen van de accu. Wanneer dergelijke omstandigheden zich voordoen of als er vloeistof in het product binnendringt of spat, kan dit schade aan de accu, het circuit of kortsluiting veroorzaken. Stop onmiddellijk met het gebruik en voer de accu op de juiste manier af.
11. Vraag uw dealer of klantenservice om trainingsmateriaal. Maak uzelf vertrouwd met de step voordat u buiten gaat rijden. Hoe meer u oefent, hoe veiliger u bent bij het rijden in een nieuwe omgeving. Onthoud de volgende basisbeginselen: begin op open plekken zonder begrenzingen (≥ 10 m × 10 m) met basisoefeningen zoals vooruitgaan, draaien en stoppen en houd uw lichaam ontspannen. Het is aan te raden om voor het eerst te oefenen onder leiding van een ervaren gebruiker of een coach. Als u de basisvaardigheden onder de knie hebt, oefen dan met het rijden door nauwe gebieden en draai en stop dan. Zodra u het voertuig in nauwe ruimtes en op verschillende ondergronden kunt besturen, kunt u op de weg gaan rijden. Als uw step geüpdatet is, begin dan opnieuw met de basis.

12. Controleer de step elke keer voordat u erop gaat rijden. Zorg ervoor dat er geen losse of beschadigde onderdelen zijn.
13. Kijk tijdens het rijden en remmen goed om u heen om letsel en schade aan de omgeving of anderen te voorkomen.
14. Zorg ervoor dat de bandenspanning binnen het aangegeven bereik van de parametertabel valt. Een te hoge druk verhoogt het risico op verlies van controle, botsingen en vallen. Een te lage druk zal de band beschadigen.
15. Controleer de bandenspanning minstens twee keer per maand of elke keer wanneer u lange afstanden rijdt om instabiliteit, ongevallen en bandenschade te voorkomen.
16. Als de band losraakt, stop dan onmiddellijk met rijden en controleer de band.
17. Controleer regelmatig of de remleiding strak zit om te voorkomen dat de remmen uit positie raken of defect raken door losse remleidingen. U bent verantwoordelijk voor alle schade die is veroorzaakt door onjuist onderhoud.
18. Stap van beide kanten op de scooter en draag professionele beschermende kleding.
19. Draag altijd schoenen. Rijd nooit op de step op blote voeten, hoge hakken of sandalen.
20. Dompel de accu of het voertuig niet onder in water. Vermijd zware of langdurige blootstelling aan regen en reinig het voertuig niet met een hogedrukreiniger, omdat er dan water in de oplaadpoort kan komen. Als uw step al is blootgesteld aan regen, gebruik dan een zachte, droge doek om deze af te vegen. Stop onmiddellijk met het gebruik van het voertuig en neem contact op met de klantenservice. Voer geen andere handelingen uit dan het afvegen van de step; de garantie vervalt als u de step niet op de juiste manier onderhoudt of reinigt.
21. De remprestaties en de wrijving tussen de band en de weg verslechteren in natte omstandigheden, waardoor het moeilijker is om de snelheid te regelen en u de controle over het voertuig kunt verliezen. Verlaag uw snelheid en rem tijdig als het regent.
22. Laad de accu op als het pictogram voor een bijna lege accu wordt weergegeven, omdat de step anders mogelijk niet voldoende vermogen heeft om op een hoge snelheid te rijden.
23. Blijf altijd waakzaam, zelfs als u de bediening van de step onder de knie hebt. Rijd niet over obstakels en rijd niet over ruige of natte wegen, losse oppervlakken of hellingen.
24. Pas op voor veranderingen van het oppervlak op wegen en gras.
25. Wees voorzichtig bij het draaien en draai niet te snel.
26. Neem geen risico door op steile hellingen, ruige oppervlakken of andere oppervlakken te rijden die voor u onbekend zijn.
27. Rijd niet op autowegen. Houd u aan de verkeersregels, geef voetgangers voorrang en rijd nooit door een rood stoplicht.
28. Respecteer de rechten van motorrijders, fietsers, voetgangers en andere personen.
29. Neem tijdens het rijden voorzorgsmaatregelen en wees u bewust van uw veiligheid, het verkeer en voetgangers. Vermijd drukke of overvolle gebieden.

30. Anticipeer in ieder geval uw traject en uw snelheid met inachtneming van de code van de weg, de stoep en de meest kwetsbare deelnemers aan het verkeer. Wees voorbereid op één van deze gevaren: voor- of achterliggende voertuigen die vertragen of draaien; openslaande autodeuren; mensen die de weg oversteken; kinderen en huisdieren in de buurt van de weg; afleidingen zoals kuilen, putdeksels, spoorlijnen, constructie, puin, etc.
31. Rijd, indien mogelijk, op de daarvoor aangewezen fietspaden of zijkanten van de weg. Volg de rijrichting die door de verkeersregels is voorgeschreven of door de lokale overheid en wetten is gespecificeerd.
32. Stop voor stoptekens of bij verkeerslichten. Rijd langzaam vooruit en kijk naar het verkeer. Houd er rekening mee dat er een risico bestaat dat u met andere voertuigen kunt botsen komt als u op de step rijdt. Geef auto's voorrang, zelfs als u op het voor u bestemde wegdeel rijdt.
33. Haal geen gevaarlijke manoeuvres uit door u door andere voertuigen te laten meetrekken.
34. Dit voertuig is niet bedoeld voor acrobatisch gebruik.
35. Rijd niet bij slecht weer, slecht zicht of na zware lichamelijke inspanning.
36. Rijd in afgelegen gebieden niet alleen. Zelfs als u door iemand anders wordt begeleid, moet u ervoor zorgen dat mensen op de hoogste zijn van uw bestemming en de tijd waarop u verwacht terug te keren.
37. Houd rekening met de extra hoogte van uw helm en doordat u op uw step staat. Wees voorzichtig wanneer u binnenshuis door deuropeningen of op andere plaatsen met laaghangende obstakels rijdt.
38. Draag geen loszittende kleding die tussen het wiel kan komen.
39. Draag tijdens het rijden een veiligheidsbril om uw ogen te beschermen tegen vuil, stof en insecten. Gebruik donkere glazen als het licht is en heldere glazen als het donker is.
40. Neem geen passagiers of kinderen mee.
41. De step is geen medisch hulpmiddel. Rijd niet op de step als u niet zonder hulp op of van het voertuig kunt stappen.
42. Rijd niet met de step op trappen, in liften of door draaideuren.
43. Rijd niet op de step als het zicht slecht is.
44. Rijd niet met de step op snelwegen, tenzij dit wettelijk is toegestaan.
45. Gebruik de step niet voor dingen waarvoor hij niet is bedoeld, zoals het vervoeren van goederen.
46. Rem af en maak plaats voor voetgangers, fietsen en auto's wanneer u kruispunten, snelwegen, hoeken en poorten nadert of passeert.
47. Blijf waakzaam als u op de step rijdt, net zoals u zou doen wanneer u enig ander vervoermiddel bestuurt. Rijd niet op de step als u ziek bent of onder invloed bent van alcohol of drugs.
48. Gebruik uw telefoon niet en voer geen andere handelingen uit tijdens het rijden, omdat u altijd bewust moet zijn van uw omgeving.

49. Houd er rekening mee dat de step is bedoeld voor gebruikers tussen de 16 en 50 jaar. Ouders wordt geadviseerd om hun minderjarige kinderen niet op de step te laten rijden.
50. Maak vooral op gladde oppervlakken geen noodstops om slippen en vallen te voorkomen.
51. Het voertuig kan glijden als het geparkeerd en ingeschakeld is. Schakel de stroom dus uit wanneer u de step parkeert. Parkeer de step niet in parkeervrije zones, zoals nooduitgangen en brandtrappen.
52. Berg de step in de zomer op een veilige plaats op waar de temperatuur lager is dan 45 °C. Stel de step niet voor langere tijd bloot aan direct zonlicht.
53. Berg het voertuig in de winter op een veilige plaats op waar de temperatuur niet lager is dan -20 °C. Als het voertuig zich in een ruimte bevindt waar de temperatuur onder het vriespunt ligt, verplaats de step minimaal een half uur voor het opladen naar een ruimte met kamertemperatuur.
54. Breng geen aanpassingen in de step aan.
55. Zorg ervoor dat u de toepasselijke wet kent en naleeft als u op de step rijdt.
56. Als uw step moet worden gerepareerd of gecontroleerd, fouten of storingen vertoont, of als u onderdelen moet vervangen, neem contact op met onze klantenservice.
57. De gegevens en parameters van de step variëren per model en kunnen zonder voorafgaande kennisgeving worden gewijzigd.
58. Elke belasting die aan het stuur wordt bevestigd, zal de stabiliteit van het voertuig beïnvloeden.
59. Schakel het voertuig tijdens het opladen uit of in een niet-operationele stand.
60. De step mag door slechts één persoon tegelijk worden gebruikt.

Deze verklaring valt onder de wetten van de Volksrepubliek China.

Wij zijn niet aansprakelijk voor claims, verantwoordelijkheden of verliezen van klanten die voortvloeien uit of het gevolg zijn van enige schending van voorgaande bepalingen door de klant. Gebruikers zijn verantwoordelijk voor eventuele onvoorziene of onvermijdelijke risico's tijdens het rijden.

U kunt ervoor kiezen om de voorgaande bepalingen te accepteren en het product te gebruiken of om de voorgaande bepalingen niet te accepteren en het product te retourneren.

Het geretourneerde product en de bijbehorende verpakking moeten in dusdanige staat zijn dat het product opnieuw kan worden verkocht.

Als u uw step doorverkoopt, dient u deze Juridische verklaring aan de koper te overhandigen, omdat deze een wettelijk onderdeel van het voertuig is.

Neem gerust contact met ons op als u vragen hebt. We willen u nogmaals bedanken voor het kiezen van onze producten.

8. Certificeringen

Conformiteitsverklaring voor de Europese Unie

Informatie over het recyclen van batterijen in de Europese Unie

Batterijen of verpakkingen voor batterijen zijn gelabeld in overeenstemming met de Europese richtlijn 2006/66/EG en amendement 2013/56/EU inzake batterijen en accu's en afgedankte batterijen en accu's. Deze richtlijn bepaalt het kader voor het retourneren en recyclen van gebruikte batterijen en accu's en geldt voor de hele Europese Unie. Dit label is van toepassing op verschillende batterijen om aan te geven dat de batterij niet moet worden weggegooid als deze leeg is, maar moet worden ingeleverd op basis van deze richtlijn.

Overeenkomstig de Europese richtlijn 2006/66/EG en amendement 2013/56/EU worden batterijen en accu's gelabeld om aan te geven dat ze afzonderlijk moeten worden ingezameld en aan het einde van hun levensduur moeten worden gerecycled. Het label op de accu kan ook een chemisch symbool bevatten voor het betreffende metaal in de accu (Pb voor lood, Hg voor kwik en Cd voor cadmium). Gebruikers van batterijen en accu's mogen deze niet weggooien als ongesorteerd gemeentelijk afval, maar moeten het voor klanten beschikbare kader voor verzameling gebruiken voor het inleveren, recyclen en behandelen van batterijen en accu's. De participatie van consumenten is belangrijk om mogelijke effecten te beperken die batterijen en accu's op het milieu en de menselijke gezondheid kunnen hebben als gevolg van de mogelijke aanwezigheid van gevaarlijke stoffen.

Voordat elektrische en elektronische apparatuur (EEA) in de ingezamelde afvalstroom of afvalvoorzieningen terecht komt, moet de eindgebruiker van apparatuur die batterijen en/of accu's bevat, deze verwijderen zodat ze afzonderlijk kunnen worden ingezameld.

Richtlijn voor afgedankte elektrische en elektronische apparatuur (AEEA)

Alle producten met dit symbool behoren tot afgedankte elektrische en elektronische apparatuur (AEEA zoals in Richtlijn 2012/19/EU) en mogen niet worden vermengd met ongesorteerd huishoudelijk afval. In plaats daarvan moet u de volksgezondheid en het milieu beschermen door uw afgedankte apparatuur in te leveren bij een van de aangewezen inzamelpunten voor de recycling van afgedankte elektrische en elektronische apparatuur, ingericht door de overheid of plaatselijke autoriteiten. Correcte verwijdering en recycling zal mogelijk negatieve gevolgen voor het milieu en de algemene gezondheid helpen voorkomen. Neem contact op met de installateur of uw plaatselijke autoriteiten voor meer informatie over de locaties en de voorwaarden van deze inzamelpunten.

Richtlijn voor de beperking van schadelijke stoffen (RoHS)

Dit product van Ninebot (Changzhou) Tech Co., Ltd., met de meegeleverde onderdelen (kabels, snoeren, enzovoort) voldoet aan de eisen van richtlijn 2011/65/EU betreffende de beperking van bepaalde schadelijke stoffen in elektrische en elektronische apparatuur ('RoHS herschikking' of 'RoHS 2').

Richtlijn voor radio- en telecommunicatie-eindapparatuur

Certification Experts B.V.

Amerlandseweg 7, 3621 ZC Breukelen, Nederland, +31(0)8 50073210

Dit apparaat voldoet aan de EU-vereisten inzake de beperking van blootstelling van de algemene bevolking aan elektromagnetische velden ter bescherming van de gezondheid.

Hierbij verklaart [Ninebot (Changzhou) Tech Co., Ltd.] dat het type radioapparatuur: [DDHBC11NEB], [DDHBC05NEB], [DDHBC06NEB], [DDHBC07NEB] en [DDHBC12NEB] voldoen aan de richtlijn 2014/53/EU.

De volledige tekst van de conformiteitsverklaring van de EU is beschikbaar op het volgende internetadres:

http://www.mi.com/global/service/support/declaration.html

9. Veiligheidswaarschuwing

WAARSCHUWING

Let op! Lees voor gebruik de gebruikershandleiding.

WAARSCHUWING

Scherpe randen. Raak de scherpe randen of hoeken niet aan.

WAARSCHUWING

Heet oppervlak! Raak het oppervlak in de buurt van dit symbool niet aan.

WAARSCHUWING

Haal het deksel van de accu niet uit elkaar, deze bevat gevaarlijke stroom.

10. MEDEDELING BETREFFENDE GARANTIE

Als klant van Xiaomi profiteert u onder bepaalde voorwaarden van aanvullende garantie. Xiaomi biedt speciale garantievoordelen voor consumenten als aanvulling op, en niet in de plaats van, wettelijke garantie waarin voorzien wordt in nationale consumentenwetgeving. De duur en de voorwaarden die verband houden met juridische garanties worden bepaald in de toepasselijke lokale wetgeving. Raadpleeg voor meer informatie over de garantievoordelen voor consumenten de officiële website van Xiaomi https://www.mi.com/en/service/warranty/. Uitgezonderd zoals bij wetgeving verboden of anderszins beloofd door Xiaomi is de klantenservice na verkoop beperkt tot het land of de regio waar de oorspronkelijke aankoop heeft plaatsgevonden. Onder de consumentengarantie, voor zover maximaal wettelijk is toegestaan, biedt Xiaomi naar eigen inzicht reparatie, vervanging of terugbetaling van uw product. Normale slijtage, overmacht, onjuist gebruik of schade die is veroorzaakt door nalatigheid of schuld van de gebruiker vallen niet onder de garantie. De contactpersoon voor klantenservice na verkoop mag iedere persoon zijn die deel uitmaakt van het erkende servicenetwerk van Xiaomi, erkende distributeurs van Xiaomi of de eindverkoper die producten aan u heeft verkocht. Indien u twijfels hebt, neemt u contact op met de door Xiaomi aangewezen persoon.

De huidige garanties zijn niet van toepassing in Hong Kong en Taiwan.

Producten die niet naar behoren zijn ingevoerd en/of die niet naar behoren zijn geproduceerd door Xiaomi en/of niet naar behoren zijn verkregen van Xiaomi of een officiële wederverkoper van Xiaomi, vallen niet onder deze garanties. Volgens de toepasbare wet haalt u mogelijk voordeel uit garanties van de niet-officiële verkoper die het product heeft verkocht. Xiaomi vraagt u daarom contact op te nemen met de verkoper van wie u het product hebt gekocht.

11. Disclaimer

Het gebruikersmateriaal wordt uitgegeven door Xiaomi of een lokale gelieerde onderneming. Verbeteringen en wijzigingen in deze handleiding als gevolg van drukfouten, onnauwkeurigheden in de huidige informatie of verbeteringen in programma's en/of apparatuur, kunnen op elk moment en zonder kennisgeving door Xiaomi worden aangebracht. Dergelijke wijzigingen zullen echter worden opgenomen in nieuwe online versies van het gebruikersmateriaal (raadpleeg hiervoor www.mi.com/global/service/userguide). Alle afbeeldingen zijn uitsluitend bedoeld ter illustratie en bieden mogelijk geen exacte weergave van het werkelijke apparaat.

商品ID	SKU编码	商品名称	69码	产品型号
25699	FBC4019GL	Mi Electric Scooter 1S	6934177714542	DDHBC05NEB
26354	FBC4025GL	Mi Electric Scooter Pro 2	6934177715761	DDHBC11NEB
25700	FBC4020GL	Mi Electric Scooter 1S	6934177714559	DDHBC06NEB
25701	FBC4021GL	Mi Electric Scooter Pro 2	6934177714566	DDHBC07NEB

4

1.17128文案变更；线稿图变更；Pantone 1505C 更换为Pantone1655C
2.原料号CE.00.0031.64变更为CE.00.0037.61

物料名称：重要信息说明书-通法英德；物料编码：CE.00.0037.61

小米生态链产品包装图纸

图纸提供单位

纳恩博（常州）科技有限公司

项目名称

米家电动滑板车1S/Pro 2/Lite

版本号

版本 A

设计时间

2020.07.21

设计师

崔克娇/鲁凡如

材质工艺要求

材质要求： 封面封底157G金东太空梭哑粉纸单面过哑油,内文68g晨鸣云镜书纸胶装

制作工序： 正反印刷+模切+胶装

工艺要求： 色相正确、印迹牢固、套印准确、各色套印不露杂色，套印误差≤ 0.1mm 模切走位≤ ± 0.5mm

颜色及 专色： Pantone Cool Gray 11C
Pantone 109C
Pantone 1655C

纹理要求

纹理方向

选择正确的方向图标拖动到图纸里

比例 1:1 单位 mm