04 高さ調節

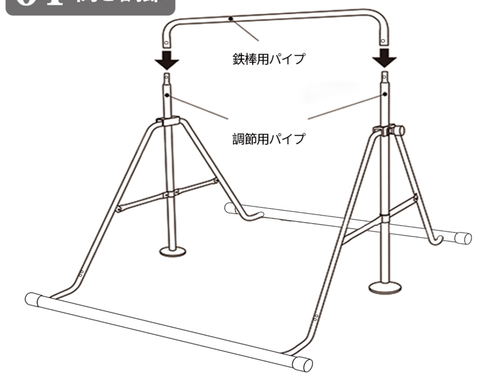

調節用パイプに鉄棒用パイプをセットしたら、
付属のレンチでネジを片方ずつ仮止めしてから
しっかり固定してください。

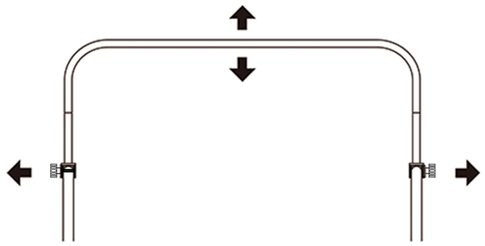

左右の調節ノブを緩め、調節用パイプを上下に
伸縮できたら、鉄棒用パイプを持ち、高さを調
整し、調節ノブを調節穴に合わせてしっかり固
定してください。

05 高さ調節

鉄棒が水平になってから、調節ノブを調節穴に合
わせてしっかり固定してください。
鉄棒が水平になっていないと本体と調節パイプが
斜めになり引っ掛かって動かなくなります。

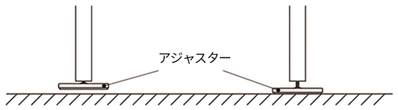

アジャスターが地面に着くまで回し、着いて
から１～２回転した所で止めてください。

06 収納方法

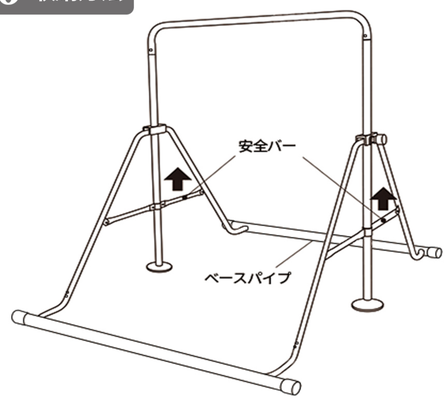

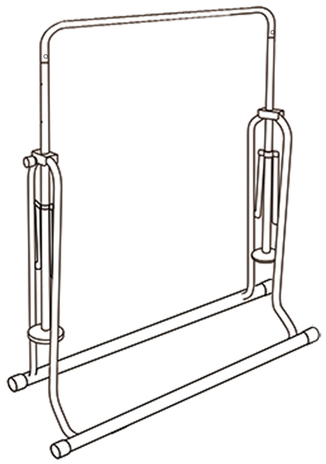

手前のベースパイプを踏みながら安全バーを持ち上げ、本体を
手前に引いて折りたたみます。同時に鉄棒の高さを低くして収
納したい場合は、Ｐ５「高さ調節」を参照してくださ。

保証書

ONE YEAR GUARANTEE

商品購入から1年間は無償で修理いたします。初期不良もしくは保証期間中に故障した場合、ご注文番号を添えて、カスタマーサポートへメールでご連絡ください。ご注文番号を添えて、カスタマーサポートへメールでご連絡ください。真心を持って対応させていただきます。

BANGTONG&LI

使用説明書

BT-Child
折りたたみ式鉄棒

使用方法　以下いくつのトレーニング方法はご参考まで

「BangTong&Li 折りたたみ式鉄棒　組立・取扱説明書

この度は、お買い上げ頂きまして誠にありがとうございます。

重要零部品

この取扱説明書をよくお読みの上正しくご使用ください。
特に「安全の上ご注意」は、ご使用前に必ずお読みいただき、安全にご使用ください。
この取扱説明書は必ず保管し、必要な時にお読みください。

(1) 本体（2台）

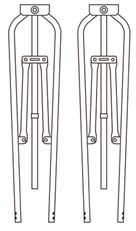

(2) 調節用パイプ （2本）

（左）（右）

(3) 鉄棒用パイプ（1本）

(4) 調節ノブ（2個）

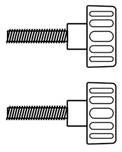

(5) アジャスター（2個）

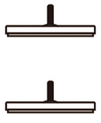

(6) ベースパイプ（2本）

(7) M6x14mm（10個）

(8) ドライバー （1個）

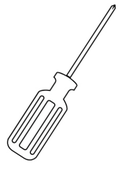

01 組立方法

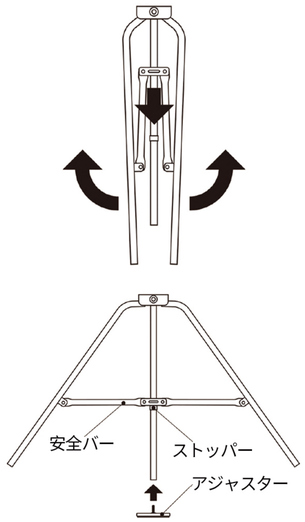

本体を広げながら安全バーをストッパーまで下げ、アジャスターを取り付けます。

02 組立方法

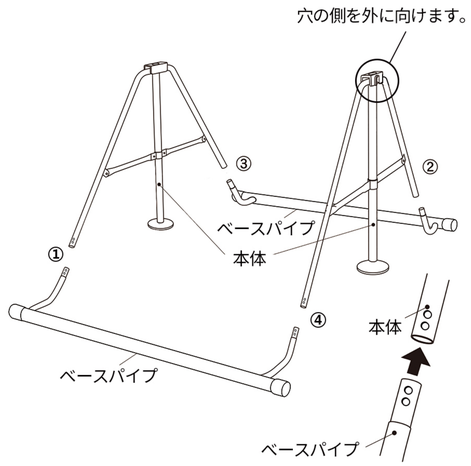

本体の調節ノブ側を外に向け、ベースパイプを差し込んだら、①・②・③・④の順で付属のレンチでネジを仮止めし、もう一度、①・②・③・④の順で、しっかり固定します。

03 組立方法

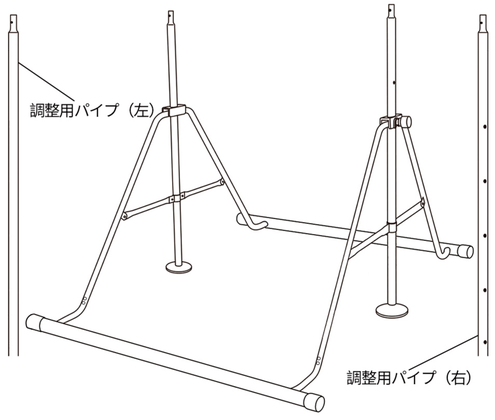

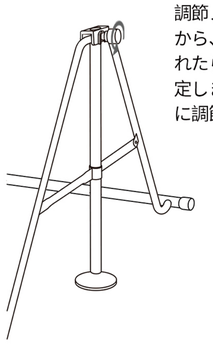

調節ノブを離す、調節用パイプを調節してから、ノブを調節穴に入ります。セットされたら調節ノブを更にネジ込みしっかり固定します。お好みの高さになるまで段階的に調節してください。

高さの目安

1段目：約85 cm
2段目：約96 cm
3段目：約107 cm
4段目：約118 cm
5 段目：約130 cm

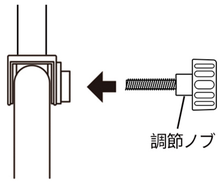

ご注意:
1. 左右調節用パイプを区別してください。
2. 調節穴が外に向くように調節用パイプを差し込んでから、調節ノブをねじ込んでください。