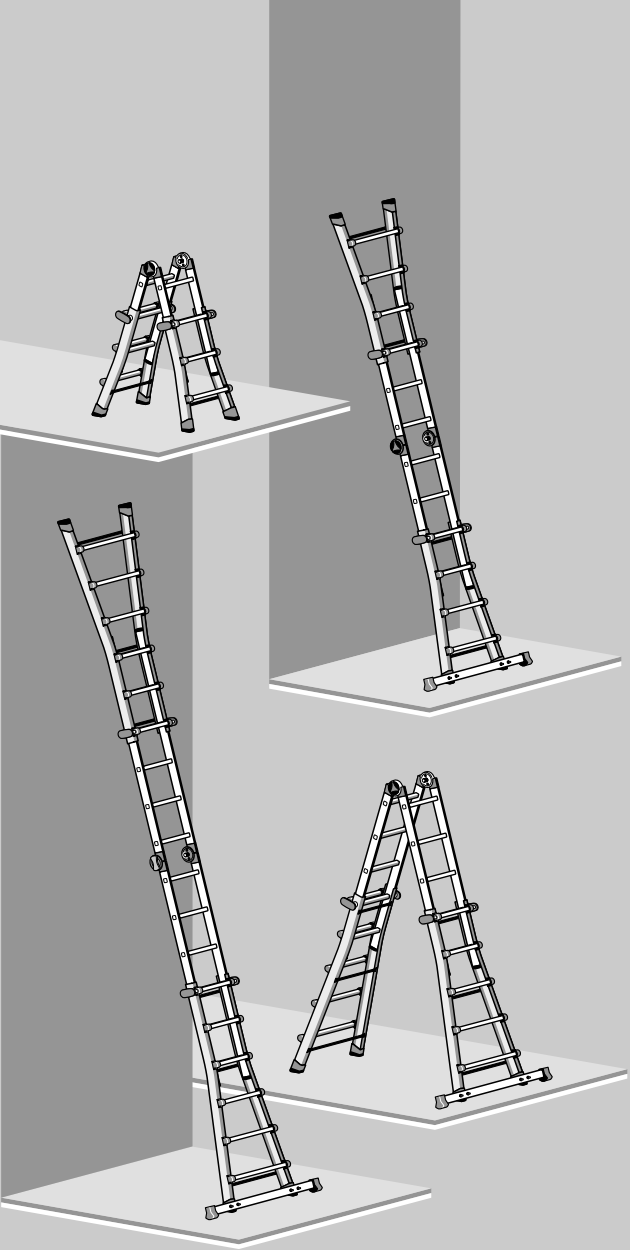

Gebrauchsanleitung
Eingelenkleitern

Instructions for use
Single-hinge joint ladders

Mode d'emploi
Échelles articulées à articulation simple

Instrucciones de uso
Escaleras monoarticuladas

Istruzioni per l'uso
Scale articolate a cerniera singola

Naudojimo instrukcija
Vienalankstės kopėčios

Lietošanas instrukcija
Vienas locīklas kāpnes

Bruksanvisning
Enkelledade stegar

Návod k použití
Žebřík s jedním kloubem

取扱説明書
はしご兼用脚立

de
en
fr
es
it
lt
lv
sv
cs
ja

M80 ☆☆☆☆

Eingelenkleiter

Art.-Nr.	**7512-XXX**	(4 x 3 Sprossen)
	7516-XXX	(4 x 4 Sprossen)
	7520-XXX	(4 x 5 Sprossen)
	7524-XXX	(4 x 6 Sprossen)

Inhaltsverzeichnis

1. Einleitung und Zeichenerklärung . . 2
2. Bestimmungsgemäßer Gebrauch . . 4
3. Produktübersicht 4
4. Lieferumfang 5
5. Sicherheitshinweise 6
6. Anleitung für den Zusammenbau . . 9
7. Aufbau und Bedienung 10
8. Transport und Lagerung 13
9. Pflege, Reparatur und Wartung 14
10. Gebrauchsdauer 14
11. Verpackung und Entsorgung 14
12. Service und Ersatzteile 14
13. Prüfliste 15
Maß- und Gewichtstabelle 142

1. Einleitung

Diese Gebrauchsanleitung beschreibt die sichere Verwendung der Eingelenkleiter, im nachfolgenden Text auch Leiter genannt.

Bitte lesen Sie vor Benutzung der Leiter diese Gebrauchsanleitung aus Gründen der Sicherheit sorgfältig durch und bewahren sie für künftiges Nachlesen auf.

Diese Gebrauchsanleitung ist Bestandteil der Leiter. Bei Weitergabe der Leiter ist die Gebrauchsanleitung mitzugeben.

Zeichenerklärung

Die folgenden Signalwörter und grafischen Symbole werden in dieser Gebrauchsanleitung, auf der Leiter oder auf der Verpackung bzw. dem Einleger verwendet.

WARNUNG

Hinweis auf eine möglicherweise gefährliche Situation. Wenn sie nicht vermieden wird kann eine schwere Verletzung oder der Tod die Folge sein.

HINWEIS

Hinweis auf eine möglicherweise gefährliche Situation, die zu Sachschäden führen kann.

Sicherheitszeichen werden ausschließlich im Kapitel Sicherheitshinweise erklärt und beschrieben.

Weitere Illustrationen in dieser Gebrauchsanleitung werden direkt neben der Abbildung beschrieben.

Anzahl der Leitersprossen

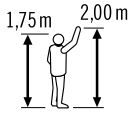

Referenzperson für Körpergröße und Reichhöhe

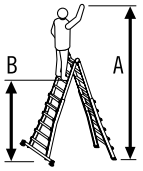

A = höchstmögliche Reichhöhe

B = höchstmögliche Standhöhe

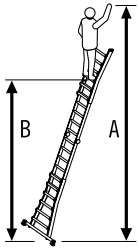

- Stehleiter mit maximal ausgeschobenen Leiterschenkeln
- Anlegeleiter mit maximal ausgeschobenen Leiterschenkeln

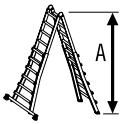

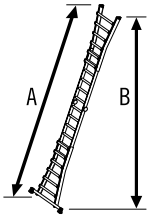

Abmessungen der aufgestellten Leiter (Leiterschenkel maximal ausgeschoben)

- Stehleiter
  A = Höhe
- Anlegeleiter
  A = Länge der Leiter
  B = Höhe

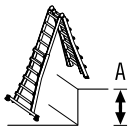

- Stehleiter:
  Treppenverstellung

A = maximaler Höhenausgleich

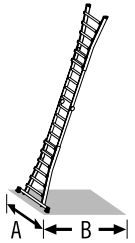

Abmessungen der aufgestellten Leiter (Leiterschenkel maximal ausgeschoben)

- Stehleiter
  A = Breite
  B = Tiefe (Stellfläche)
- Anlegeleiter
  A = Breite
  B = Tiefe (Stellfläche)

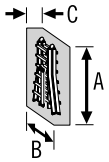

Abmessungen der zusammengeklappten Leiter (Lieferzustand)

A = Länge
B = Breite
C = Tiefe

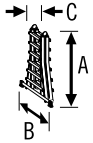

Abmessungen der zusammengeklappten Leiter (Aufbewahrung)

A = Länge
B = Breite
C = Tiefe

Höchstmögliche Nutzlast

Gewicht der Leiter

2. Bestimmungsgemäßer Gebrauch

Diese Leiter ist ein mobiles Arbeitsmittel, das an unterschiedlichen Orten eingesetzt werden kann.

Mit dieser Leiter können Arbeiten geringen Umfangs in Höhen durchgeführt werden, bei denen die Verwendung anderer Arbeitsmittel nicht verhältnismäßig ist (siehe Betriebssicherheitsverordnung).

Diese Leiter darf nur, wie in dieser Gebrauchsanleitung beschrieben, verwendet werden.
Jede andere Verwendung gilt als nicht bestimmungsgemäß und kann zu Sachschäden oder sogar zu Personenschäden führen.
Die Leiter ist kein Kinderspielzeug.

Der Hersteller oder Händler übernimmt keine Haftung für Schäden, die durch nicht bestimmungsgemäßen oder falschen Gebrauch entstanden sind.

Der Benutzer muss grundsätzlich sicherstellen, dass die Leiter für den jeweiligen Einsatz geeignet ist, ggf. muss vorher eine Gefährdungsbeurteilung durchgeführt werden.

Die Rechtsvorschriften im Land der Benutzung müssen eingehalten werden.

Die Leitern erfüllen die Anforderungen der Europäischen Norm EN 131-4.
Sie sind für die Verwendung im „beruflichen Gebrauch“ und im „nicht beruflichen Gebrauch“ geeignet.

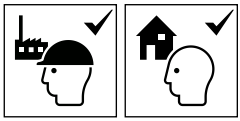

Die höchstmögliche Nutzlast der Leiter beträgt 150 kg.

Veränderungen an der Leiter, die nicht vom Hersteller autorisiert sind, führen zum Erlöschen der Garantie und Gewährleistung.

3. Produktübersicht

Die Eingelenkleiter M80 ist eine mobile, höhenverstellbare Steh- und Anlegeleiter.

Durch die ausziehbaren Leitersprossen bietet sie eine variable Höhenverstellung, zum Transport und zur Lagerung kann sie sehr kompakt zusammengeschoben werden.

Die verschiedenen Leitermodelle unterscheiden sich durch die Anzahl der Leitersprossen bzw. einem zusätzlichen Querbalken zur Erhöhung der Standsicherheit.

Die maßgeblichen technischen Informationen und produktspezifischen Angaben befinden sich auf der Leiterkennzeichnung [H] direkt an der Leiter.

[A] Ausschiebbarer Leiterschenkel

[B] Klappbarer Leiterteil

[C] Gelenkvorrichtung
(Sicherheitsgelenk mit vorgegebenen einrastbaren Stellungen)

[D] Blockiergriff

[E] Leitersprosse

[F] Leiterfuß

[G] Querbalken und Füße

[H] Leiterkennzeichnung

Die Maß- und Gewichtsangaben sind in der Tabelle auf Seite 142, 143 aufgeführt.
Maß- und Gewichtsangaben sind ca. Werte.

Technische Änderungen vorbehalten.

4. Lieferumfang

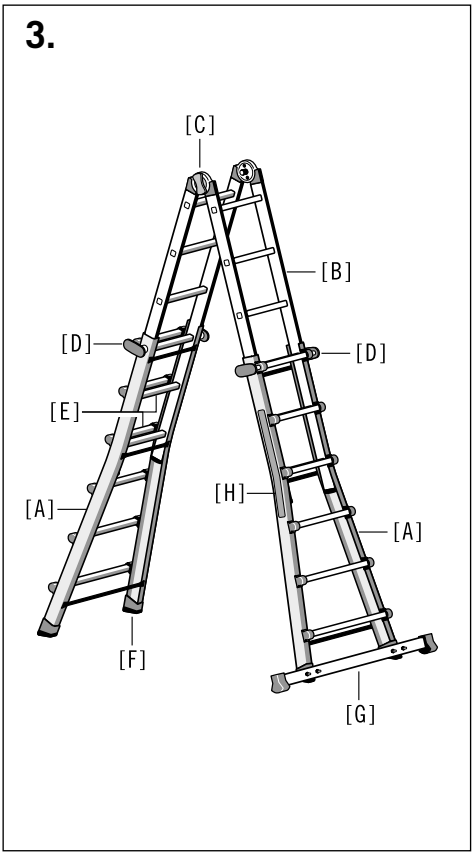

A) Eingelenkleiter
7512-XXX

1 x Gebrauchsanleitung
1 x Eingelenkleiter

B) Eingelenkleiter
7516-XXX, 7520-XXX, 7524-XXX

1 x Gebrauchsanleitung
1 x Eingelenkleiter

1 x Querbalken
1 x Satz Füße für Querbalken

2 x Bügelschraube M6
4 x Mutter M6
4 x Unterlegscheibe

Vor der weiteren Verwendung Inhalt auf Vollständigkeit und eventuelle Transportschäden überprüfen. Entfernen sie das Verpackungsmaterial.

WARNUNG

Erstickungsgefahr!

Verpackungsmaterial ist kein Kinderspielzeug, es besteht Erstickungsgefahr bei unsachgemäßer Handhabung.

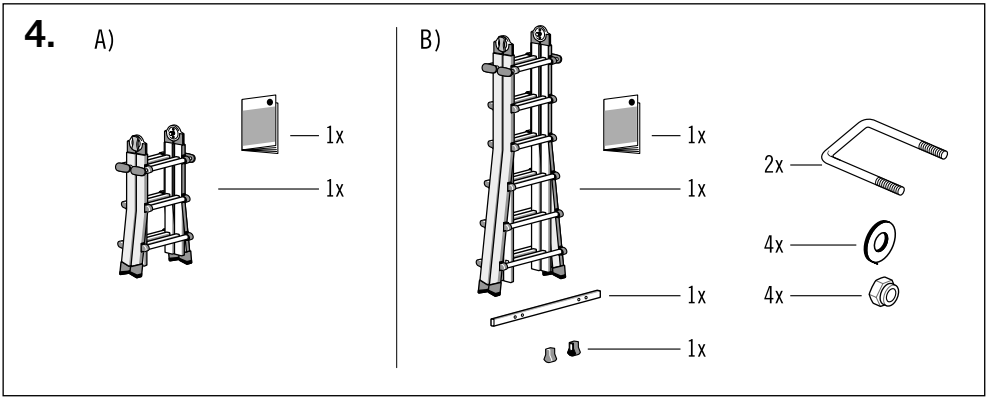

5. Sicherheitshinweise

WARNUNG

Gefahr schwerer Verletzungen!

Bei unsachgemäßer Verwendung oder Handhabung der Leiter entstehen Risiken, die zu schweren Verletzungen oder zum Tod führen können.

- Bei der Benutzung der Leiter besteht grundsätzlich die Gefahr eines Absturzes. Alle Arbeiten mit und auf der Leiter sind deshalb so durchzuführen, dass eine Absturzgefahr so gering wie möglich gehalten wird.
- Bei der Benutzung der Leiter besteht ebenso die Gefahr eines Umsturzes. Durch einen Umsturz der Leiter können Personen verletzt und Gegenstände beschädigt werden. Alle Arbeiten mit und auf der Leiter sind deshalb so durchzuführen, dass eine Umsturzgefahr so gering wie möglich gehalten wird.
- Die zusätzlichen Sicherheitsinformationssymbole dienen zur Anleitung des Benutzers der Leiter über das, was für eine sichere Benutzung der Leiter erforderlich ist und was nicht erlaubt ist.

  „Erforderlich“ ist durch einen Haken [✓] und „nicht erlaubt“ durch ein Kreuz [✕] gekennzeichnet.

Warnung, Sturz von der Leiter.

Anleitungen beachten.

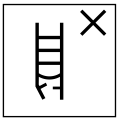

Leiter nach Lieferung überprüfen.
Vor jeder Nutzung Sichtprüfung der Leiter auf Beschädigungen und sichere Benutzung.
Keine beschädigte Leiter benutzen.

Höchstmögliche Nutzlast.

Die Leiter nicht auf einem unebenen oder losen Untergrund benutzen.

Seitliches Hinauslehnen vermeiden.

Die Leiter nicht auf verunreinigtem Untergrund aufstellen.

Höchstmögliche Anzahl der Benutzer.

Die Leiter nicht mit abgewendetem Gesicht auf- oder absteigen.

Beim Aufsteigen und Absteigen an der Leiter gut festhalten.
Bei Arbeiten auf der Leiter festhalten oder andere Sicherheitsmaßnahmen ergreifen, wenn dies nicht möglich ist.

Arbeiten, die eine seitliche Belastung bei Leitern bewirken, z.B. seitliches Bohren durch feste Werkstoffe, vermeiden.

Bei Benutzung einer Leiter keine Ausrüstung tragen, die schwer oder unhandlich ist.

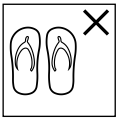

Die Leiter nicht mit ungeeigneten Schuhen besteigen.

Die Leiter im Fall von körperlichen Einschränkungen nicht benutzen. Bestimmte gesundheitliche Gegebenheiten, Medikamenteneinnahme, Alkohol- oder Drogenmissbrauch können bei der Benutzung der Leiter zu einer Gefährdung der Sicherheit führen.

Nicht zu lange ohne regelmäßige Unterbrechungen auf der Leiter bleiben (Müdigkeit ist eine Gefahr).

Beim Transport der Leiter Schäden verhindern, z.B. durch Festzurren, und sicherstellen, dass sie auf angemessene Weise befestigt/angebracht ist.

Sicherstellen, dass die Leiter für den jeweiligen Einsatz geeignet ist.

Eine verunreinigte Leiter, z.B. durch nasse Farbe, Schmutz, Öl oder Schnee, nicht benutzen.

Die Leiter nicht im Freien bei ungünstigen Wetterbedingungen, z.B. starker Wind, benutzen.

Im Rahmen eines beruflichen Gebrauchs muss eine Risikobewertung unter Berücksichtigung der Rechtsvorschriften im Land der Benutzung durchgeführt werden.

Wenn die Leiter in Stellung gebracht wird, ist auf das Risiko einer Kollision zu achten, z.B. mit Fußgängern, Fahrzeugen oder Türen.
Türen (jedoch nicht Notausgänge) und Fenster im Arbeitsbereich verriegeln, falls möglich.

Warnung, elektrische Gefährdung. Alle durch elektrische Betriebsmittel im Arbeitsbereich gegebenen Risiken feststellen, z.B. Hochspannungs-Freileitungen oder andere freiliegende elektrische Betriebsmittel, und die Leiter nicht verwenden, wenn Risiken durch elektrischen Strom bestehen.

Für unvermeidbare Arbeiten unter elektrischer Spannung nicht leitende Leitern benutzen.

Die Leiter nicht als Überbrückung benutzen.

Die Konstruktion der Leiter nicht verändern.

Während des Stehens auf der Leiter diese nicht bewegen.

Bei Verwendung im Freien Wind beachten.

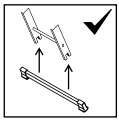

Die Quertraverse der Leiter muss vor der ersten Verwendung durch den Benutzer angebracht werden (siehe Kapitel 6, Anleitung für den Zusammenbau).

Leiter für den beruflichen Gebrauch und für den nicht beruflichen Gebrauch.

5. Sicherheitshinweise

Anlegeleitern mit Sprossen müssen im richtigen Winkel verwendet werden.

Leitern für den Zugang zu einer größeren Höhe müssen mindestens 1m über den Anlegepunkt hinaus ausgeschoben und bei Bedarf gesichert werden.

Leiter nur in der angegebenen Aufstellrichtung benutzen.

Die Leiter nicht gegen ungeeignete Oberflächen lehnen.

Die Leiter darf niemals von oben her bewegt werden.

Die obersten drei Stufen / Sprossen einer Anlegeleiter nicht als Standfläche benutzen.

Seitliches Wegsteigen von der Stehleiter auf eine andere Oberfläche ist unzulässig.

Die Leiter vor Benutzung vollständig öffnen.

Die obersten zwei Stufen/Sprossen einer Stehleiter ohne Plattform und Haltevorrichtung für Hand/Knie nicht als Standfläche benutzen.

Stehleitern dürfen nicht als Anlegeleitern verwendet werden, es sei denn, sie sind dafür ausgelegt.

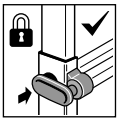

Alle Blockiergriffe müssen vor der Benutzung kontrolliert und vollständig eingerastet sein.

Ein- oder Mehrgelenkleitern sollten auf dem Boden liegend auf- und zusammengeklappt werden und nicht in ihrer Benutzungsposition.

Sicherstellen, dass die Gelenke verriegelt sind.

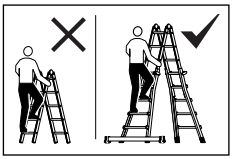

Eingelenkleiter (klappbarer Leiterteil) nicht ohne die ausschiebbaren Leiterschenkel verwenden.

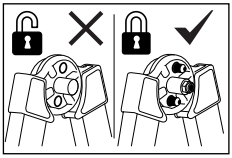

Leiter nur im verriegelten Zustand besteigen. Raststifte sind an der Innenseite des Sicherheitsgelenkes sichtbar.

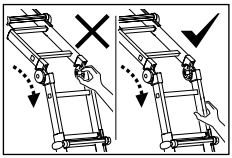

Quetschgefahr!
Durch unachtsamen Umgang können sich Finger oder Hand an Gehäuseteilen quetschen.

6. Anleitung für den Zusammenbau

Die Eingelenkleitern, Art.-Nr. 7516-XXX, 7520-XXX und 7524-XXX, sind mit einem Querbalken ausgestattet, der vor dem Gebrauch der Leiter montiert werden muss.

Zur Montage ist ein Schraubenschlüssel (SW10) erforderlich.

Befestigung der Füße:

1. Beide Füße [G-1] fest auf die Enden des Querbalken [G] schieben.

Montage des Querbalken:

Der Querbalken wird an die Füße des ausschiebbaren Leiterschenkels befestigt.

2. Bügelschraube [G-2] und Querbalken [G] wie dargestellt am Fuß des Leiterschenkels positionieren.
3. Anschließend Querbalken an beide Füße fest verschrauben.

WARNUNG

Gefahr schwerer Verletzungen durch einen Umsturz!

Die Leitern, Art.-Nr. 7516-XXX, 7520-XXX und 7524-XXX, dürfen nur mit montiertem Querbalken verwendet werden.

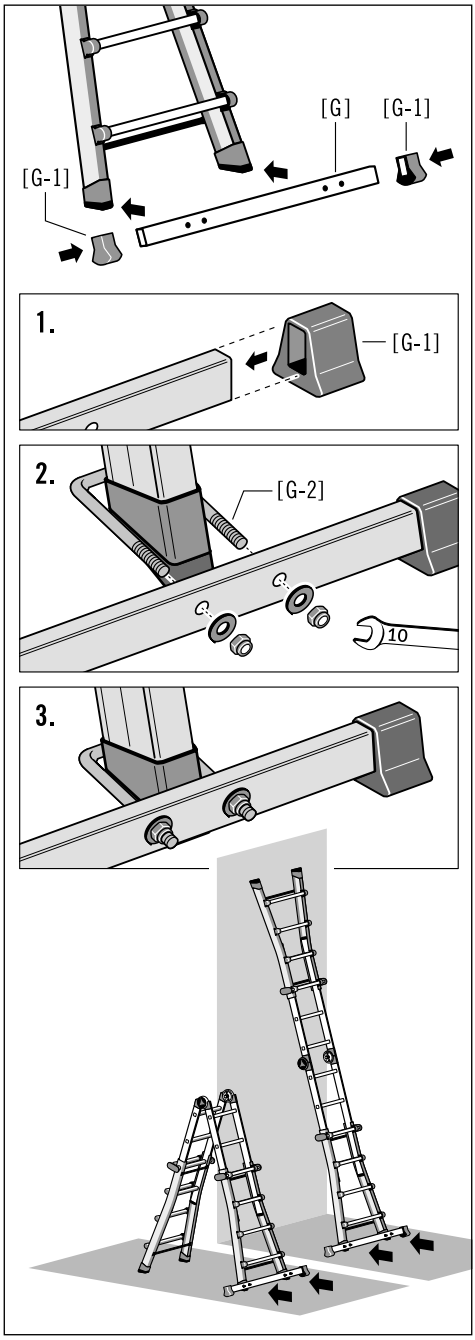

de

7. Aufbau und Bedienung

Nach der Auslieferung und vor jedem Gebrauch den Zustand der Leiter untersuchen, die Funktion aller Teile muss gewährleistet sein.

HINWEIS

Vorsicht vor Beschädigungen!

Die Leiter stets sorgfältig behandeln.
Die Leiter auf bedachtsame und vorsichtige Weise ausziehen und zusammenschieben. Bei einem verbeulten oder beschädigten Holm lässt sich die Leiter möglicherweise nur schwer oder überhaupt nicht mehr ausziehen oder zusammenschieben.

7.1 Aufstellvarianten (Prinzipdarstellungen)

Die Eingelenkleiter kann als Anlege- und Schiebeleiter sowie als beidseitig besteigbare Stehleiter und als Treppenleiter verwendet werden.

Mit zwei ausschiebbaren Leiterschenkeln und einem einrastbaren Gelenkvorrichtungspaar zum Ver- und Entriegeln der Leiterteile wird die Leiter in die gewünschte Aufstellposition gebracht.

A - Stehleiter mit ausgeschobenen Leiterschenkeln
B - Stehleiter mit eingeschobenen Leiterschenkeln
C - Stehleiter mit Treppenverstellung
D - Anlegeleiter mit eingeschobenen Leiterschenkeln
E - Anlegeleiter mit ausgeschobenen Leiterschenkeln

7.2 Verstellung zur Steh- oder Anlegeleiter

Mit der Gelenkvorrichtung [C] wird die Leiter entweder zur Stehleiter oder zur Anlegeleiter umgerüstet. Der klappbare Leiterteil [B] wird zunächst entriegelt und – nachdem die Leiter in die gewünschte Aufstellposition gebracht wurde – wieder verriegelt.

Zum Verstellen des Leiterteiles müssen beide gegenüberliegenden Sicherheitsgelenke betätigt werden.

Verstellung des Sicherheitsgelenkes [C]:

1. Ausgangsstellung: Die Leiter ist verriegelt, der Griff [C-3] befindet sich in eingeschobener Position.
2. Griff [C-3] ausziehen und mit einer leichten Drehung am Sicherheitsgelenk anlegen.
   Die Verriegelungsöffnung ist frei, die Leiter ist entriegelt und das Leiterteil [B] kann jetzt in die gewünschte Position verstellt werden.
3. Das Leiterteil [B] rastet selbsttätig hörbar ein. Die Leiter ist verriegelt, der Griff [C-3] befindet sich in eingeschobener Position.

7.3 Betätigung der ausschiebbaren Leiterschenkel

Mit den ausschiebbaren Leiterschenkeln [A] kann die Höhe der Leiter verändert werden.

Mit den seitlichen Blockiergriffen [D] werden die ausschiebbaren Leiterschenkel entriegelt und nachdem die Leiter in Position gebracht wurde wieder verriegelt.
Zum Verstellen eines Leiterteils müssen beide Blockiergriffe [D] betätigt werden.

Verstellung der ausschiebbaren Leiterschenkel [A]:

1. Ausgangsstellung: Der Blockiergriff [D] ist eingerastet.
2. Blockiergriff [D] ausziehen und mit einer leichten Drehung am Leiterholm anlegen. Die Verriegelungsöffnung ist frei, die Leiter ist entriegelt.

   Der ausschiebbare Leiterschenkel [A] kann jetzt in die gewünschte Position verschoben werden.
3. Anschließend beide Blockiergriffe in die Verriegelungsöffnung einsetzen. Die Leiter ist verriegelt, der Blockiergriff [D] eingerastet.

   Um die Leiter in eine andere Aufstellposition zu bringen wird dieser Vorgang wiederholt.

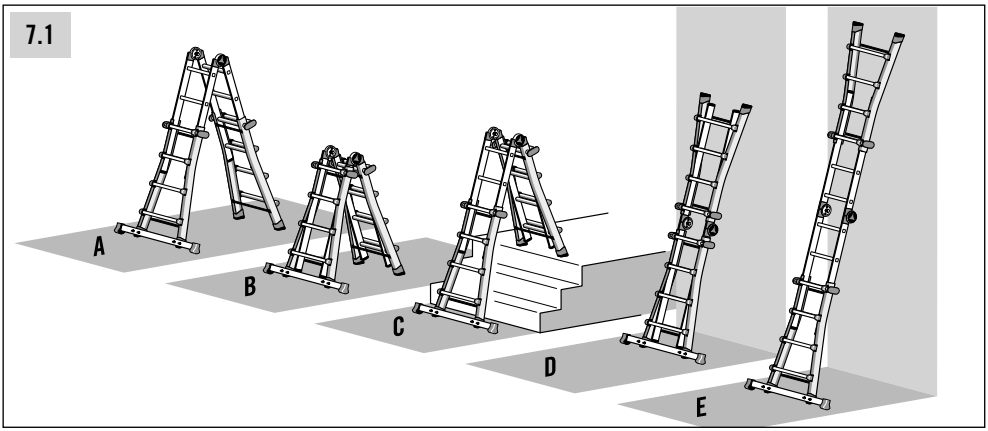
7.1
A
B
C
D
E

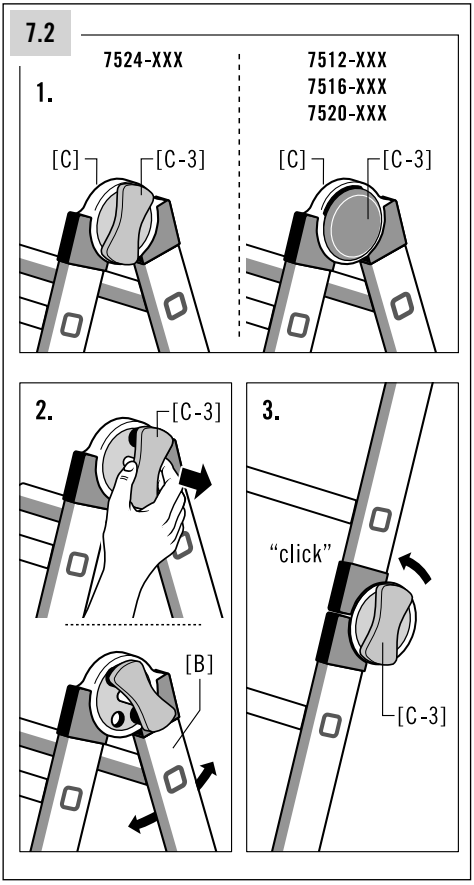
7.2
7524-XXX
7512-XXX
7516-XXX
7520-XXX
1.
[C]
[C-3]
[C]
[C-3]
2.
[C-3]
[B]
3.
"click"
[C-3]

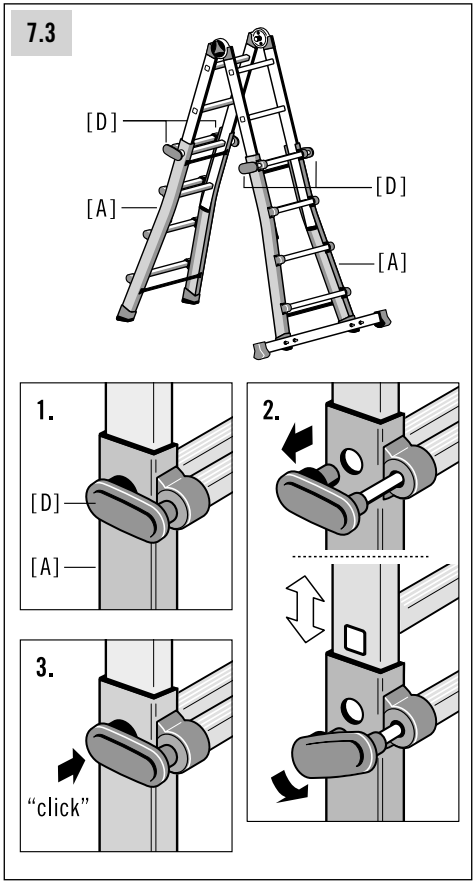
7.3
[D]
[A]
[D]
[A]
1.
[D]
[A]
2.
3.
"click"

7. Aufbau und Bedienung

7.4 Aufbau und Benutzung der Eingelenkleiter

A) Einsatz als Stehleiter:

Die Leiter muss sicher und fest auf dem Boden stehen. Die Gelenkvorrichtung [C] und die Blockiergriffe [D] müssen verriegelt sein.

B) Einsatz als Anlegeleiter:

Die Leiter muss sicher auf dem Boden stehen und gegen eine ebene, feste Flächen angelegt werden. Die Gelenkvorrichtung [C] und die Blockiergriffe [D] müssen verriegelt sein.

Anlegeleiter vor der Benutzung sichern, z.B. Anbinden zur Sicherstellung der Standsicherheit.

C) Aufbewahrung:

Zur Aufbewahrung und zum Transport können die einzelnen Elemente der Leiter zusammengeklappt und eingeschoben werden.
Die Gelenkvorrichtung [C] und die Blockiergriffe [D] müssen verriegelt sein.

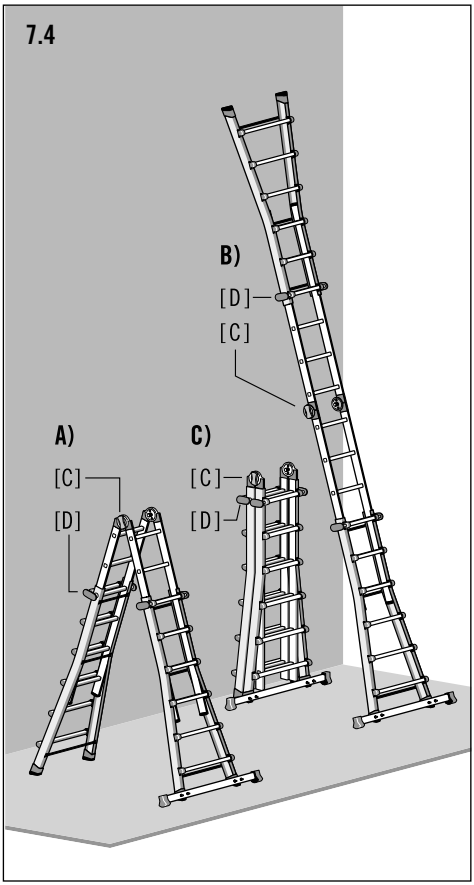

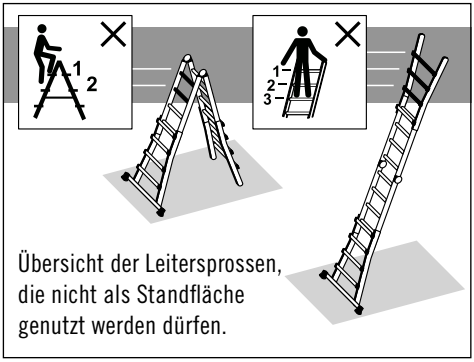

Übersicht der Leitersprossen, die nicht als Standfläche genutzt werden dürfen.

8. Transport und Lagerung

HINWEIS

Vorsicht vor Beschädigungen!

Unsachgemäßer Umgang mit der Leiter beim Transport und der Lagerung kann zu Beschädigungen an der Leiter führen.

- Vor und nach der Benutzung, sowie zur Lagerung und zum Transport, beide Leiterschenkel einschieben und die Eingelenkleiter zusammenklappen. Die Gelenkvorrichtung und die Blockiergriffe müssen verriegelt sein.
- Um jegliche Beschädigungen zu vermeiden ist die Leiter beim Transport (z.B. auf Dachträgern oder im Auto) sicher zu befestigen.
- Leitern sollten in Übereinstimmung mit den Anleitungen des Herstellers gelagert werden.
- Die Leiter fern von Bereichen lagern, in denen ihr Zustand sich schnell verschlechtern könnte (z.B. Feuchtigkeit, hohe Temperaturen, der Witterung ausgesetzt).
- Leitern, die aus Thermoplast, duromerem Kunststoff und verstärktem Kunststoff bestehen oder diese Stoffe enthalten, sollten außerhalb von direkter Sonneneinstrahlung gelagert werden.
- Die Leiter in einer Stellung lagern, welche dazu beiträgt, dass sie gerade bleibt (z.B. an einer Leiterhalterung an den Holmen aufgehängt oder auf einer ebenen, sauberen Fläche abgelegt).
- Die Lagerung der Leiter sollte zusammengeklappt in einer trockenen Umgebung senkrecht stehend oder flach liegend erfolgen.

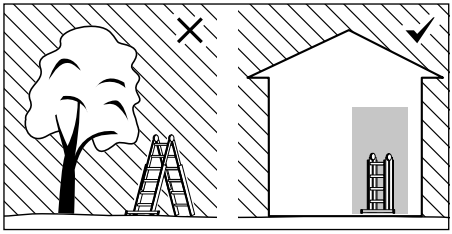

- Die Leiter dort lagern, wo sie nicht durch Fahrzeuge, schwere Gegenstände oder Verschmutzung beschädigt werden kann.
- Die Leiter dort lagern, wo sie keine Stolpergefahr und kein Hindernis darstellen kann.
- Die Leiter so lagern, dass sie vor spielenden Kindern geschützt ist und keine Personen behindert werden.
- Die Leiter dort lagern, wo sie nicht mit Leichtigkeit für kriminelle Zwecke verwendet werden kann.
- Bei dauerhafter Aufstellung der Leiter sicherstellen, dass sie nicht von unbefugten Personen benutzt wird (z.B. von Kindern).

9. Pflege, Reparatur und Wartung

HINWEIS

Vorsicht vor Beschädigungen!

Unsachgemäßer Umgang mit der Leiter bei der Pflege und Wartung kann zu Beschädigungen an der Leiter führen.

- Die Pflege und Wartung der Leiter soll deren Funktionstüchtigkeit sicherstellen. Die Leiter muss regelmäßig auf Beschädigungen überprüft werden. Die Funktion beweglicher Teile muss gewährleistet sein.
- Die Leiter STETS sauber halten. Die Holme gelegentlich mit einem sauberen, trockenen Tuch abwischen. Farbe oder andere „Fremdstoffe“ können das Ausziehen und Zusammenschieben erschweren und sind direkt zu entfernen.
- Die Reinigung der Leiter, insbesondere aller beweglichen Teile, sollte bei sichtbarer Verschmutzung sofort nach dem Gebrauch erfolgen.

- Nur handelsübliche, wasserlösliche Reinigungsmittel benutzen. Keine aggressiven, scheuernden Mittel verwenden.
- Reparaturen und Wartungsarbeiten an der Leiter müssen von einer fachkundigen Person und den Anleitungen des Herstellers entsprechend durchgeführt werden.

  Anmerkung: Eine fachkundige Person ist jemand, der über Kenntnisse verfügt, um Reparaturen oder Wartungsarbeiten durchzuführen, z.B. durch Teilnahme an einer Schulung des Herstellers.
- Bei Reparatur und Austausch von Teilen, wie z.B. Füßen, ist falls erforderlich der Hersteller oder Händler zu kontaktieren.

10. Gebrauchsdauer

Bei bestimmungsgemäßem Gebrauch und regelmäßiger Wartung ist die Leiter ein langfristig verwendbares Arbeitsmittel.

11. Verpackung und Entsorgung

WARNUNG

Erstickungsgefahr!

Verpackungsmaterial ist kein Kinderspielzeug, es besteht Erstickungsgefahr bei unsachgemäßer Handhabung.

- Wenn die Leiter ausrangiert wird, ist sie zu den aktuellen, gültigen Gesetzen und Bestimmungen im Land der Benutzung zu entsorgen.
- Die Leiter darf nicht im Hausmüll entsorgt werden.

- Alle Komponenten inkl. Verpackung müssen sortenrein getrennt werden.
- Aluminium ist ein hochwertiges Material und kann dem Recyclingprozess wieder zugeführt werden.
- Detaillierte Auskünfte hierzu erteilt Ihre zuständige Kommune.

12. Service und Ersatzteile

Diese Gebrauchsanleitung finden Sie auch im Internet unter **www.hailo.de**.

Bitte wenden Sie sich für weitere Informationen zu Serviceleistungen und Ersatzteilen an:

HAILO Werk • Daimlerstr. 8 • 35708 Haiger, Germany

Tel. +49 (0) 2773 82-0
Fax +49 (0) 2773 82-1239

E-Mail: info@hailo.de • www.hailo.de

13. Prüfliste

- Durch beschädigte, fehlerhafte oder nicht funktionstüchtige Leiterelemente besteht für den Benutzer die Gefahr eines Absturzes; ebenso besteht die Gefahr eines Umsturzes beim Gebrauch der Leiter.
- Benutzer der Leiter können sich bei einem Sturz schwere Verletzungen zuziehen.
- Ebenso können Gegenstände bei einem Umsturz der Leiter beschädigt werden.

- Für den gewerblichen Einsatz der Leiter ist eine regelmäßige Überprüfung durch eine befähigte Person erforderlich (Betriebssicherheitsverordnung).
- Der Unternehmer hat dafür zu sorgen, dass Leitern wiederkehrend auf ordnungsgemäßen Zustand geprüft werden (Sicht- und Funktionsprüfung). Hierzu sind Art, Umfang und Fristen der erforderlichen Prüfungen festzulegen.
- Die Zeitabstände für die Prüfung richten sich nach den Betriebsverhältnissen, insbesondere nach der Nutzungshäufigkeit, der Beanspruchung bei der Benutzung sowie der Häufigkeit und Schwere festgestellter Mängel bei vorangegangenen Prüfungen.
- Der Unternehmer hat ebenso dafür zu sorgen, dass schadhafte Leitern der Benutzung entzogen und so aufbewahrt werden, dass eine Weiterbenutzung bis zur sachgerechten Instandsetzung bzw. Entsorgung nicht möglich ist.

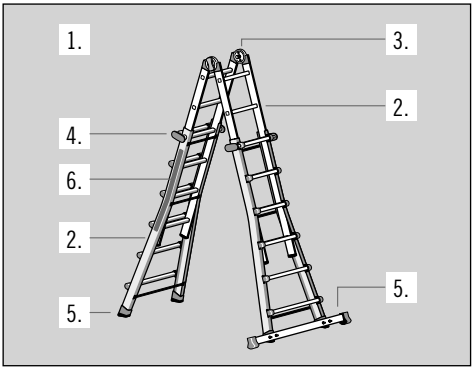

Bei der regelmäßigen Inspektion der Leiter sind die Prüfpunkte 1. - 6. zu berücksichtigen. Ergibt einer der geprüften Punkte kein zufriedenstellendes Ergebnis, sollte die Leiter NICHT benutzt werden.

1. **Allgemeine Prüfpunkte**
   Sind Verunreinigungen (z.B. Schmutz, Schlamm, Lack, Öl oder Fett) an der Leiter vorhanden? Alle Befestigungen (Nieten, Schrauben, Bolzen etc.) müssen vollständig vorhanden sein. Sind Befestigungen evtl. locker oder korrodiert?
2. **Leiterschenkel, klappbarer Leiterteil, Leitersprosse**
   Sind die Leiterholme evtl. verbogen, gekrümmt, verdreht, verbeult, gerissen, korrodiert oder verrottet? Leiterteil und Leiterschenkel müssen sich an den Fixierpunkten für andere Teile in gutem Zustand befinden. Alle Leitersprossen müssen vollzählig vorhanden sein. Sind Leitersprossen evtl. abgenutzt, lose, korrodiert oder beschädigt? Technischen Zustand und Funktionalität der ausschiebbaren Leiterschenkel prüfen.
3. **Gelenkvorrichtung**
   Überprüfung auf Funktionalität, Festigkeit und Vollständigkeit, sowie auf Beschädigungen und Korrosion. Ist die Gelenkvorrichtung evtl. beschädigt, locker oder korrodiert?
4. **Blockiergriffe**
   Überprüfung auf Funktionalität, Festigkeit und Vollständigkeit, sowie auf Beschädigungen und Korrosion. Sind die Blockiergriffe evtl. beschädigt, locker oder korrodiert?
5. **Querbalken, Füße**
   Querbalken und Füße auf Festigkeit sowie auf Beschädigungen und Korrosion prüfen. Alle Elemente müssen vorhanden sein. Sind Teile locker, verschlissen oder korrodiert?
6. **Kennzeichnungen**
   Sind alle Kennzeichnungen vorhanden und gut lesbar?

Single-hinge joint ladder

Item no.	**7512-xxx**	(4 x 3 rungs)
	7516-xxx	(4 x 4 rungs)
	7520-xxx	(4 x 5 rungs)
	7524-xxx	(4 x 6 rungs)

1. Introduction

These instructions describe the safe use of the single-hinge joint ladder, also referred to as “ladder” in the following text.

For safety reasons, please read these instructions for use carefully and save them for future reference.

These instructions for use are part of the ladder. When the ladder is passed on to another user, these instructions for use should be provided.

Table of Contents

1. *Introduction and explanation of symbols* 16
2. *Intended use* 18
3. *Product overview* 18
4. *Scope of delivery* 19
5. *Safety instructions* 20
6. *Instructions for assembly* 23
7. *Assembly and operation* 24
8. *Transport and storage* 27
9. *Care, maintenance and preventive maintenance* 28
10. *Service life* 28
11. *Packaging and disposal* 28
12. *Service and replacement parts* 28
13. *Inspection plan* 29

Dimension and weight table 142

Explanation of symbols

The following signal words and graphical symbols are used in these instructions for use, on the ladder or on the packaging or on the insert.

WARNING

Notes on potentially dangerous situations. If these cannot be avoided, there is a risk of severe injuries or death.

NOTE

Notes on potentially dangerous situations that may lead to property damage.

Safety symbols are explained and described exclusively in the safety instructions chapter.

Other illustrations in these instructions for use are described directly next to the image.

Number of ladder rungs

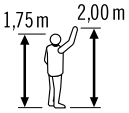

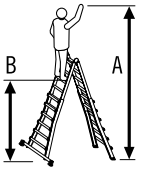

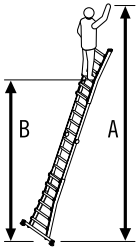

Reference person for body size and reaching height

A = highest possible reaching height

B = highest possible standing height

- Stepladder with sides extended to the maximum
- Single ladder with sides extended to the maximum

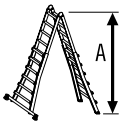

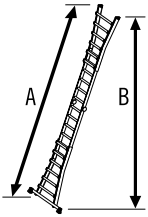

Dimensions of the setup ladder (sides extended to maximum)

- Stepladder
  A = Heigh
- Single ladder
  A = Length of the ladder
  B = Heigh

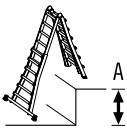

- Stepladder (step adjustment)

A = maximum height compensation

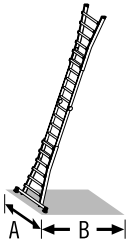

Dimensions of the setup ladder (sides extended to maximum)

- Stepladder
  A = Width
  B = Depth (support surface)
- Single ladder
  A = Width
  B = Depth (support surface)

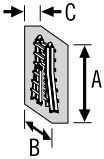

Dimensions of the ladder collapsed (Supplied state)

A = Length
B = Width
C = Depth

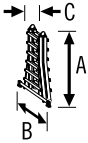

Dimensions of the ladder collapsed (Storage)

A = Length
B = Width
C = Depth

Highest possible load capacity

Weight of the ladder

en

2. Intended use

This ladder is a moveable work tool that can be used in various locations.

With this ladder, small scale jobs can be carried out at heights at which use of other work tools is not commensurate.

This ladder may only be used as specified in these instructions for use. Any other use is considered as non-intended use and may lead to property damage or even to personal injury.

The ladder is not a toy.

The manufacturer or dealer shall not assume any liability for damage that has been caused by improper or incorrect use.

The user must always ensure that the ladder is suitable for the respective use; if necessary a risk assessment must be carried out in advance.

The legislation in the country of use must be complied with.

The standing step ladders comply with the requirements of the European standard EN 131-4. They are suitable for
“professional use” and “non professional use”.

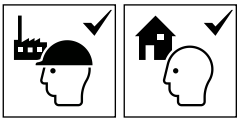

The highest possible load capacity of the ladder is 150 kg.

Modifications to the ladder that are not authorised by the manufacturer shall lead to termination of the guarantee and warranty.

3. Product overview

The single-hinge joint ladder M80 is a mobile, height-adjustable single ladder.

It offers a variable height adjustment by means of the extendable ladder rungs and can be very compactly collapsed for transport and storage.

The several ladder models differ from each other by the number of ladder rungs or an additional cross-bar for increased stability.

The technical information that is important for each type of ladder and information that is specific to each product are directly attached to the product on the ladder label [H].

[A] Extendable ladder leg

[B] Foldable ladder part

[C] Hinge joint
(safety joint with pre-set snap-in positions)

[D] Locking clamp

[E] ladder rung

[F] Ladder foot

[G] Crossbar with foot

[H] Ladder label

The dimensions and weights are listed in the table on page 142, 143.
Dimension and weight values are approximate values.

Technical modifications reserved.

4. Scope of delivery

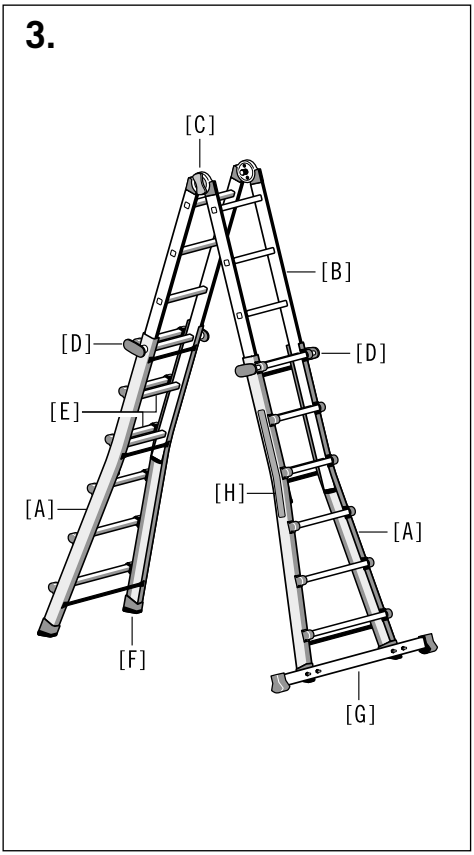

A) Single-hinge joint ladder 7512-XXX

1 x Instructions for use
1 x Single-hinge joint ladder

B) Single-hinge joint ladder 7516-XXX, 7520-XXX, 7524-XXX

1 x Instructions for use
1 x Single-hinge joint ladder

1 x Crossbar
1 x Set of feet for crossbar

2 x U bolts M6
4 x M6 nut
4 x Washer

Check that the contents are complete and check for any possible transport damage before use.

Remove the packaging material.

WARNING

Risk of suffocation!

Packaging material is not a children's toy; there is a risk of suffocation if not handled properly.

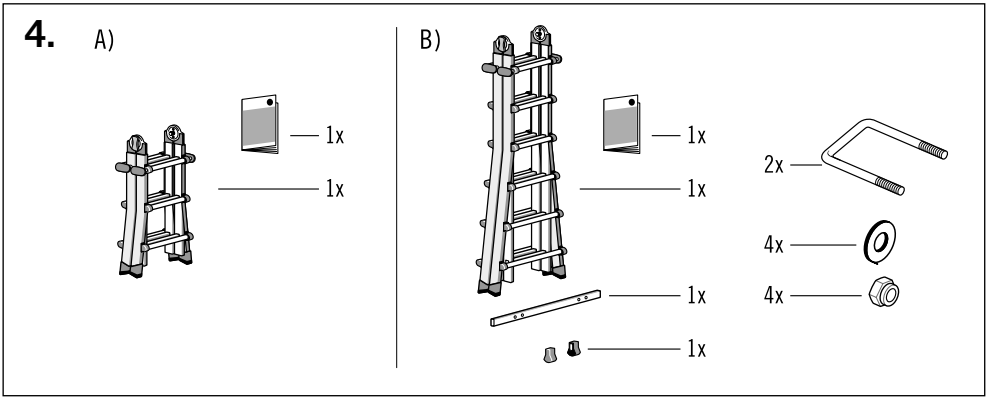

en

5. Safety instructions

WARNING

Danger of severe injuries!

In event of incorrect use or handling of the ladder, there are risks that may lead to severe injuries or even to death.

- There is inherently a risk of falling when using the ladder. All work with and on the ladder should therefore be carried out in such a way that a risk of falling is kept as low as possible.
- When using the ladder, there is also the risk of tipping over. Individuals can be injured and objects damaged due to the ladder tipping over. All work with and on the ladder should therefore be carried out in such a way that a risk of tipping over is kept as low as possible.
- The supplementary safety information symbols are meant to instruct the user of a ladder about what is necessary and what is not allowed for a safe use of a ladder in order to avoid accidents e.g. by falling from the ladder.

  "Necessary" is indicated by a tick [✓] and "Not allowed" is indicated by an X [✕].

Warning, fall from the ladder.

Refer to instruction manual/booklet.

Inspect the ladder after delivery. Before every use visually check the ladder is not damaged and is safe to use. Do not use a damaged ladder.

Maximum total load.

Do not use the ladder on a unlevel or unfirm base.

Do not overreach.

Do not erect the ladder on contaminated ground.

Maximum number of users.

Do not ascend or descend unless you are facing the ladder.

Keep a secure grip on the ladder when ascending and descending. Maintain a handhold whilst working from a ladder or take additional safety precautions if you cannot.

Avoid work that imposes a sideways load on ladders, such as side-on drilling through solid materails.

Do not carry equipment which is heavy or difficult to handle while using a ladder.

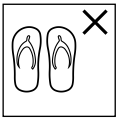

Do not wear unsuitable footwear when climbing a ladder.

Do not use the ladder if you are not fit enough. Certain medical conditions or medication, alcohol or drug abuse could make ladder use unsafe.

Do not spend long periods on a ladder without regular breaks (tiredness is a risk).

Prevent damage of the ladder when transporting e.g. by fastening and ensure they are suitably placed to prevent damage.

Ensure the ladder is suitable for the task.

Do not use the ladder if contaminated, e.g. with wet paint, mud, oil or snow.

Do not use the ladder outside in adverse weather conditions, such as strong wind.

For professional use a risk assessment shall be carried out respecting the legislation in the country of use.

When positioning the ladder take into account risk of collision with the ladder e.g. from pedestrians, vehicles or doors.
Secure doors (not fire exits) and windows where possible in the work area.

Warning, electricity hazard.

Identify any electrical risks in the work area, such as overhead lines or other exposed electrical equipment and do not use the ladder where electrical risks occur.

Use non-conductive ladders for unavoidable live electrical work.

Do not use the ladder as a bridge.

Do not modify the ladder design.

Do not move a ladder while standing on it.

For outdoor use caution to the wind.

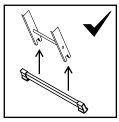

The crossbar must be installed before using the ladder.
(see 6. Instructions for assembly)

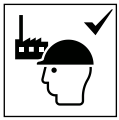

Ladder for “professional” and “non professional” use.

5. Safety instructions

Leaning ladders with rungs shall be used at the correct angle.

Ladders used for access to a higher level shall be extended at least 1 m above the landing point and secured, if necessary.

Only use the ladder in the direction indicated.

Do not lean the ladder against unsuitable surfaces.

Ladder shall never be moved from the top.

Do not stand on the top three steps/ rungs of a leaning ladder.

Do not step off the side of standing ladder onto another surface.

Open the ladder fully before use.

Do not stand on the top two steps/ rungs of a standing ladder without a platform and a hand/knee rail.

Standing ladders shall not be used as a leaning ladder.

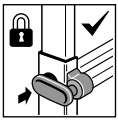

Before using, all locking clamps must be checked and completely engaged.

Single-jointed or multi-purpose ladders should be unfolded and folded together when they are lying on the floor and not in their position for use.

Make sure that the joints are locked.

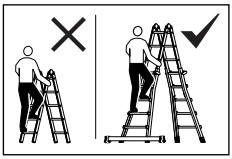

Single -hinge joint ladder (foldable ladder part) do not use without the extendable ladder sides.

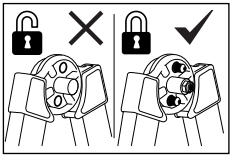

Only step on the ladder when it is locked. Locking pins can be seen on the inside of the safety joint.

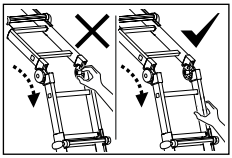

Danger of pinching! If handled without due care, fingers or hands can be pinched or trapped on parts of the housing.

6. Instructions for assembly

The single-hinge joint ladders art.-no. 7516-XXX, 7520-XXX and 7524-XXX are equipped with a crossbar that must be installed before using the ladder.

A spanner (spanner sizes 10) is required for assembly.

Attaching the feet:

1. Push both feet [G-1] firmly onto the ends of the crossbar [G].

Install the crossbars:

The crossbar is attached to the feet of the extendable ladder sides.

2. Position the U-bolt [G-2] and crossbar [G] at the base of the ladder side as shown.
3. Then screw the crossbar tightly to both feet.

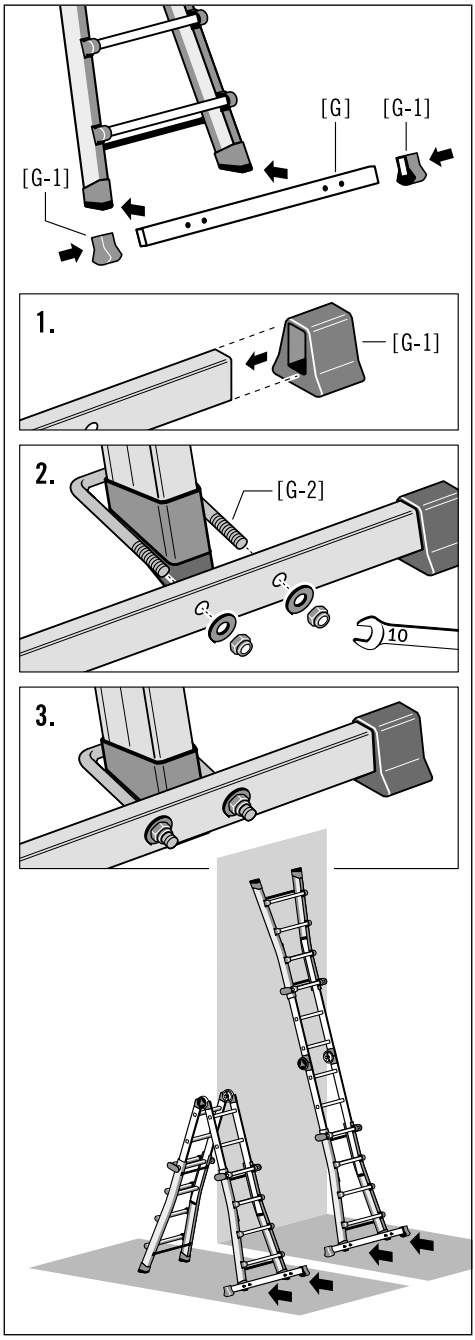

WARNING

Risk of serious injury as a result of the ladder tipping over!

Item no. 7516-xxx, 7520-xxx, 7524-xxx:
The ladders may only be used with the crossbar installed

en

7. Assembly and operation

After delivery and before each use examine the condition of the ladder, the function of all parts must be ensured.

NOTE

Caution, damage!

Always handle the ladder carefully.
Extend and collapse the ladder in a deliberate and careful way. If a rail is bent or damaged, the ladder can potentially be extended or collapsed only with difficulty or not at all.

7.1 Set-up options (schematic diagram)

The single-hinge joint ladder can be used as a single ladder and extension ladder and as a stepladder that can be climbed on both sides and as a stairway ladder.

The ladder is placed in the desired set-up position using two extendable ladder legs and a pair of snap-in hinge joints for locking and unlocking the ladder parts.

A - Stepladder with ladder legs extended
B - Stepladder with ladder legs inserted
C - Stepladder with step adjustment
D - Single ladder with legs inserted
E - Single ladder with legs extended

7.2 Adjusting for the step or single ladder

Using the hinge joint [C], the ladder is converted into either a stepladder or single ladder.
The foldable ladder part [B] is first unlocked and – after the ladder has been brought into the desired set-up position – locked again.

For adjusting one of the ladder parts, both of the safety joints on opposite sides of the ladder have to be activated.

Adjustment of the safety joint [C]:

1. Original position: the ladder is locked, and the clamp [C-3] is pushed in.
2. Pull out the clamp [C-3] and place it on the safety joint by turning it slightly.
   The locking opening is free, the ladder is unlocked and the ladder part [B] can now be adjusted into the desired position.
3. The ladder part [B] audibly clicks into place automatically. The ladder is locked, and the clamp [C-3] is pushed in.

7.3 Activating the extendable ladder legs

The ladder's height can be changed using the extendable sides [A].

The extendable ladder sides are unlocked using the side locking clamps [D] and locked again after the ladder has been set up in position.
For adjusting one of the ladder parts, both locking clamps [D] have to be activated.

Adjusting the extendable ladder legs [A]:

1. Original position: the locking clamp [D] is engaged.
2. Pull out the locking clamp [D] and place it on the ladder's side rail by turning it slightly.
   The locking opening is free, and the ladder is unlocked.

   The extendable ladder leg [A] can now be moved into the desired position.
3. Then insert both locking clamps into the locking opening. The ladder is locked, and the locking clamp [D] is engaged.

This procedure is repeated once again to bring it into another set-up position.

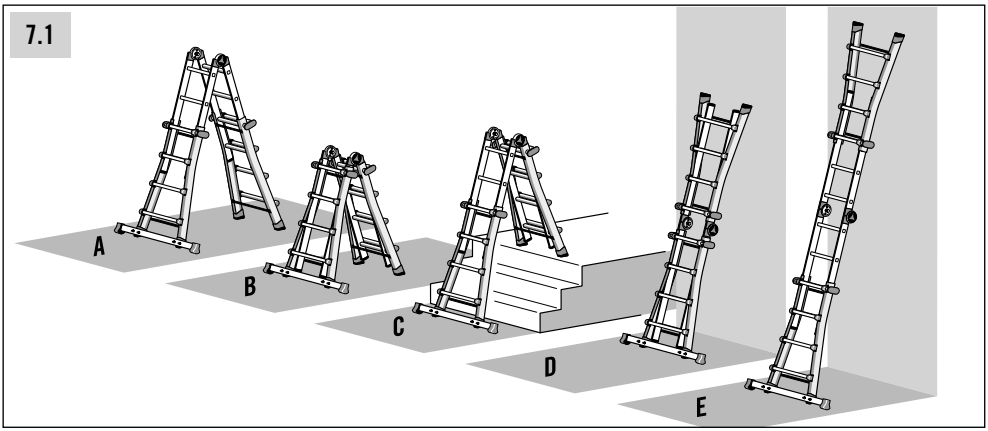
7.1
A
B
C
D
E

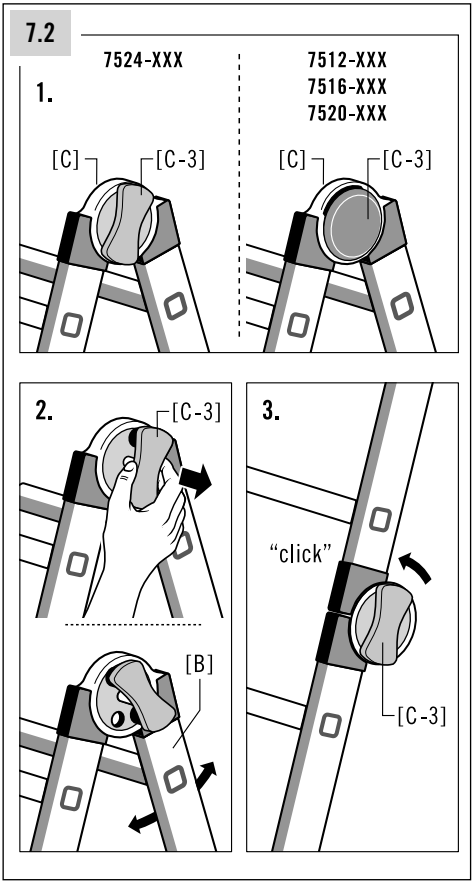
7.2
7524-XXX
7512-XXX
7516-XXX
7520-XXX
1.
[C]
[C-3]
[C]
[C-3]
2.
[C-3]
[B]
3.
"click"
[C-3]

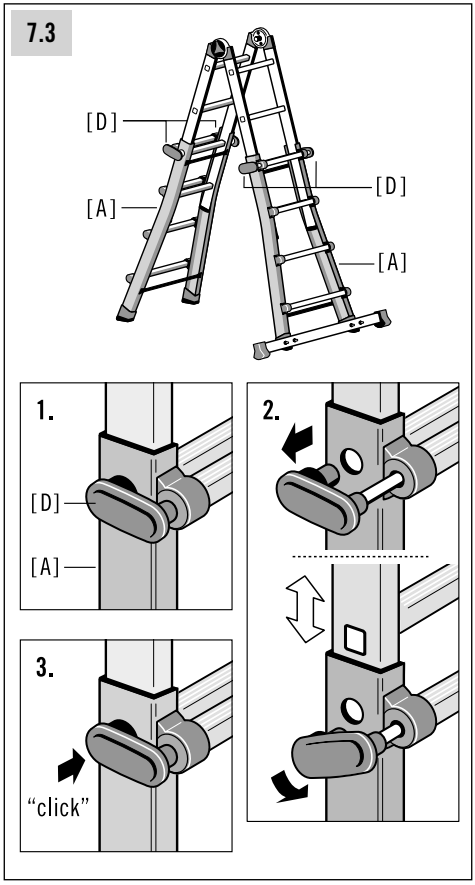
7.3
[D]
[A]
[D]
[A]
1.
[D]
[A]
2.
3.
"click"

7. Assembly and operation

7.4 Setting up and using the single-hinge joint ladder

A) Use as a stepladder:

The ladder must stand securely and firmly on the ground.
The hinge joints [C] and locking clamps [D] must be locked.

B) Use as a single ladder:

The ladder must stand securely on the ground and be leaning against a flat and secure surface.
The hinge joints [C] and locking clamps [D] must be locked.

Secure single ladders before using, e.g. tie down to ensure stability.

C) Storage:

The single-hinge joint ladder's individual elements can be folded together and pushed in for storage and transport.
The hinge joints [C] and locking clamps [D] must be locked.

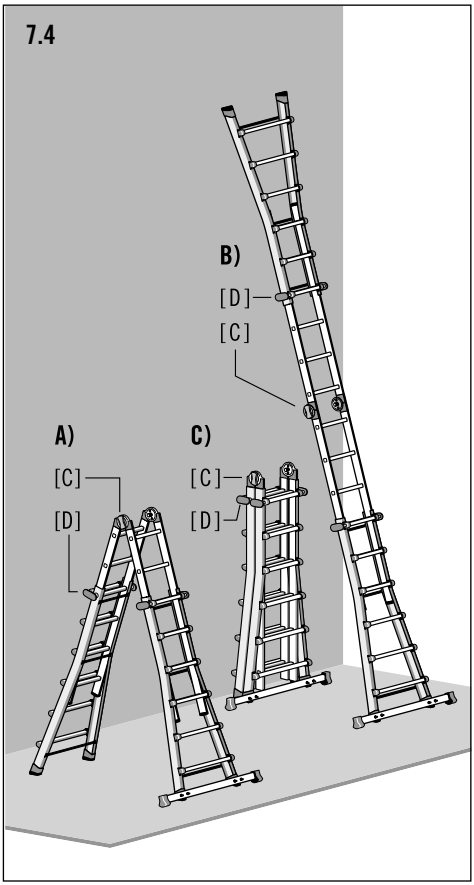

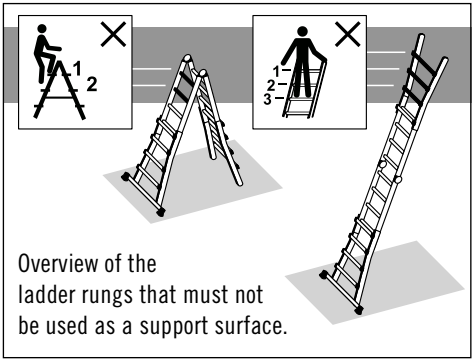

Overview of the ladder rungs that must not be used as a support surface.

8. Transport and storage

NOTE

Caution, damage!

Incorrect handling of the ladder when transporting and storage may lead to damage to the ladder.

- The single-hinge joint ladder's individual elements can be folded together and pushed in for storage and transport.
  The hinge joints [C] and locking clamps [D] must be locked.
- In order to avoid any damage, the ladder should be securely fastened (e.g., on roof carriers or in the car).
- Ladders should be stored in accordance with the producer‘s instructions.
- Store the ladder away from areas where its condition could deteriorate more rapidly (e.g. dampness, excessive heat, or exposed to the elements).
- Ladders made of or using thermoplastic, thermosetting plastic and reinforced plastic materials should be stored out of direct sunlight.
- Store the ladder in a position which helps it to remain straight (e.g. hung by the stiles on proper ladder brackets or laid on a flat clutter free surface).
- The ladder should be stored folded in a dry environment vertically or lying flat.

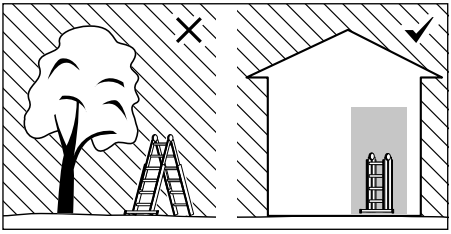

- Store the ladder where it cannot be damaged by vehicles, heavy objects, or contaminants?
- Store the ladder where it cannot cause a trip hazard or an obstruction?
- Store the ladder in such a way that it is protected from children at play and no person can be disabled by it
- Store the ladder securely where it cannot be easily used for criminal purposes.
- If the ladder is permanently positioned, make sure it is secured against unauthorized climbing (e.g. by children).

en

9. Care, maintenance and preventive maintenance

NOTE

Caution, damage!

Incorrect handling of the ladder during care and maintenance may lead to damage to the ladder.

- Care and maintenance of the ladder should insure its proper functioning. The ladder must be checked regularly for damages.
  The function of moving parts must be ensured.
- ALWAYS keep the ladder clean. Occasionally wipe the rails with a clean dry cloth. Paint and other 'foreign matter' can make extending and collapsing the ladder more difficult and should be removed immediately.
- Cleaning the ladder, especially of all moving parts, should occur immediately after use in the event of any visible soiling.

- Use only standard, water soluble cleaning agents.
  Do not use any aggressive scouring agents.
- Repairs and maintenance shall be carried out by a competent person and be in accordance with the producer's instructions.

  NOTE: A competent person is someone who has the skills to carry out repairs or maintenance, e.g. by a training by the manufacturer.
- For repair and replacement of parts, e.g. feet, if necessary contact the producer or distributor.

10. Service life

When used for its intended purpose and regularly maintained, the ladder is a work tool that can be used for the long term.

11. Packaging and disposal

WARNING

Risk of suffocation!

Packaging material is not a children's toy; there is a risk of suffocation if not handled properly.

- If the ladder is scrapped, it must be disposed of in accordance with current legislations and regulations in the country of use.
- The product must not be disposed of in domestic waste.

- All components, including packaging must be sorted and separated accordingly.
- Aluminium is a high-grade material and should be put into the recycling system.
- Your municipality can give you detailed information about this.

12. Service and replacement parts

You can find these instructions for use on the internet at **www.hailo.de**.

You can obtain additional information about services and replacement parts directly from:

HAILO Werk • Daimlerstr. 8 • 35708 Haiger, Germany

Fon: +49 (0) 2773 82-0
Fax: +49 (0) 2773 82-1239

E-Mail: info@hailo.de • www.hailo.de

13. Inspection plan

- There exists the risk of a fall due to damaged, defective or non- functional ladder units; there is also a risk of tipping over when using the ladder.
- Users of the ladder can sustain serious injuries during a fall.
- Objects can likewise be damaged if the ladder tips over.

- Regular inspection by a qualified person is required for commercial use.
- The contractor has to ensure that ladders are inspected recurrently for proper condition (visual and functional inspection).
  For this purpose, the type, scope and time periods of the required inspections must be determined.
- The time intervals for the inspection will conform to the operating conditions, in particular the frequency of use and demands during use as well as the frequency and severity of established defects during the preceding inspections.
- The contractor also has to ensure that defective ladders are removed from use and stored in such a way that further use is not possible until proper maintenance or disposal takes place.

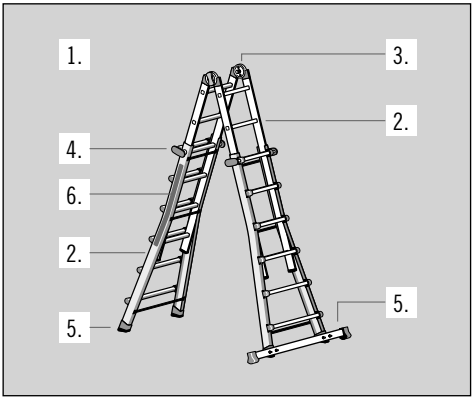

During the regular inspection of the ladder, inspection points 1-6 should be taken into account.

If any of the tested points cannot be fully satisfied, you should NOT use the ladder.

1. General inspection points
Are there any contaminants (e.g., dirt, mud, paint, oil or grease) on the ladder?
All fastenings (rivets, screws, bolts, etc.) must be completely present.
Are any fastenings possibly loose or corroded?

2. Ladder leg, foldable ladder part, ladder rung
Are the ladder side rails possibly bent, bowed, twisted, dented, cracked or corroded or rotten?
Check that the foldable ladder part/ladder legs around the fixing points for other components are in good condition.
All ladder rungs must be completely present.
Are ladder rungs possibly worn out, loose, corroded or damaged?
Inspect technical condition and functioning of the extendable ladder legs.

3. Hinge joints
Inspection of functionality, tightness and completeness as well as damage and corrosion.
Is the hinge joint possibly damaged, loose or corroded?

4. Locking clamp
Inspection of functionality, tightness and completeness as well as damage and corrosion.
Are locking clamps possibly damaged, loose or corroded?

5. Crossbar, feet
Inspect crossbar and feet for tightness as well as damage and corrosion.
All ladder feet must be present.
Are any ladder feet loose, worn out or corroded?

6. Ladder labels
Are all labels present and perfectly legible?

Échelle articulée à articulation simple

Réf.	**7512-xxx**	(4 x 3 échelons)
	7516-xxx	(4 x 4 échelons)
	7520-xxx	(4 x 5 échelons)
	7524-xxx	(4 x 6 échelons)

Sommaire

1. *Introduction et explication des symboles* 30
2. *Utilisation conforme* 32
3. *Vue d'ensemble des produits* 32
4. *Est livré* 33
5. *Consignes de sécurité* 34
6. *Instructions de montage* 37
7. *Installation et utilisation* 38
8. *Transport et stockage* 41
9. *Entretien, réparation et maintenance* 42
10. *Durée d'utilisation* 42
11. *Emballage et élimination* 42
12. *Service après-vente et pièces de rechange* 42
13. *Fiche de contrôle* 43

Tables de dimensions et de poids 142

1. Introduction

Le présent mode d'emploi décrit l'utilisation en toute sécurité de l'échelle articulée à simple articulation, également appelée échelle dans le texte qui suit.

Pour des raisons de sécurité et avant d'utiliser l'échelle, veuillez lire attentivement ce mode d'emploi et conservez-le pour toute référence future.

Ce mode d'emploi est un composant intégral de l'échelle. En cas de transmission de l'échelle, le mode d'emploi doit l'accompagner.

Explication des symboles

Les termes d'avertissement et les symboles graphiques suivants sont utilisés dans ce manuel, sur l'échelle ou sur l'emballage ou l'encart.

Indique une situation potentiellement dangereuse. Si elle n'est pas évitée, il peut en résulter de graves blessures ou la mort.

REMARQUE

Indique une situation potentiellement dangereuse qui peut entraîner des dommages matériels.

Les symboles de sécurité sont expliqués et décrits exclusivement dans le chapitre Consignes de sécurité.

D'autres illustrations de ce mode d'emploi sont décrites directement à côté de l'image.

Nombre d'échelons

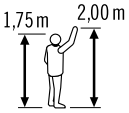

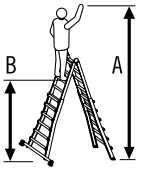

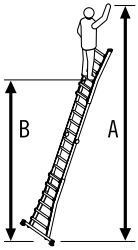

Personne de référence pour la taille du corps et la hauteur d'extension

A = hauteur d'extension maximale possible

B = hauteur debout maximale possible

- Escabeau avec montants étendus au maximum
- Échelle simple avec montants étendus au maximum

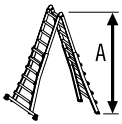

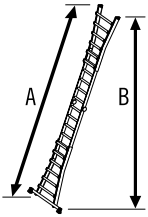

Dimensions de l'échelle installée :
(montants totalement étendus)

- Escabeau
  A = hauteur
- Échelle simple
  A = longueur de l'échelle
  B = hauteur

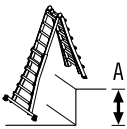

- Échelle double
  (réglage des marches)

A = égalisation de hauteur maximale

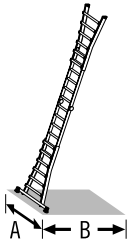

Dimensions de l'échelle installée
(montants totalement étendus)

- Escabeau
  A = largeur
  B = profondeur (surface de positionnement)
- Échelle simple
  A = largeur
  B = profondeur (surface de positionnement)

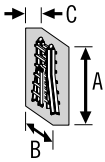

Dimensions de l'échelle repliée
(État à la livraison)

A = longueur
B = largeur
C = profondeur

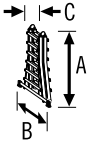

Dimensions de l'échelle repliée
(Stockage)

A = longueur
B = largeur
C = profondeur

Charge utile maximale possible

Poids de l'échelle

fr

2. Utilisation conforme

Cette échelle est un dispositif de travail mobile qui peut être utilisé sur différents lieux.

Cette échelle permet de réaliser des travaux de moindre importance à des hauteurs où l‘utilisation d‘autres dispositifs de travail n‘est pas adaptée.

Cette échelle peut uniquement être utilisée de la manière décrite dans le présent manuel d‘utilisation. Toute autre utilisation est considérée comme non conforme et peut entraîner des dommages matériels ou même des blessures corporelles.

L’échelle n’est pas un jouet pour enfants.

Le fabricant et le revendeur déclinent toute responsabilité pour les dommages causés par une utilisation incorrecte ou erronée.

L’utilisateur est tenu de s’assurer que l’échelle est appropriée à l’usage auquel on la destine. Il peut être nécessaire de procéder à une évaluation des risques.

Les dispositions légales en vigueur dans le pays d’utilisation doivent être respectées.

Les échelles sont conformes aux exigences de la norme européenne EN 131-4.
Celles-ci sont classées dans les catégories
« pour usage professionnel » et
« pour usage non professionnel ».

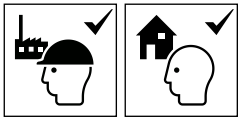

La charge utile maximale de l’échelle est de 150 kg.

Les modifications apportées à l’échelle qui n’ont pas été autorisées par le fabricant annule toute garantie.

3. Vue d’ensemble des produits

Le modèle M80 à articulation simple est une échelle double ou simple, mobile et réglable en hauteur.

Les échelons rétractables permettent un réglage en hauteur variable, et l’échelle peut être transportée et stockée sous une forme très compacte grâce à l’emboîtement coulissant.

Les modèles d’échelle se différencient par le nombre d’échelons ou par une barre transversale supplémentaire pour renforcer la stabilité.

Les informations techniques dimensionnelles et les données spécifiques du produit se trouvent sur l’étiquette d’identification apposée directement sur l’échelle [H].

[A] Montant extensible

[B] Section repliable de l’échelle

[C] Articulation
(articulation de sécurité avec
positions prédéterminées verrouillables)

[D] Poignée de blocage

[E] Échelon d’échelle

[F] Pied de l‘échelle

[G] Barre transversale avec pied

[H] L‘étiquette d‘identification de l‘échelle

Les dimensions et les poids sont indiqués dans le tableau à la page 142, 143.
Les dimensions et les poids sont des valeurs approximatives.

Sous réserve de modifications techniques.

4. Est livré

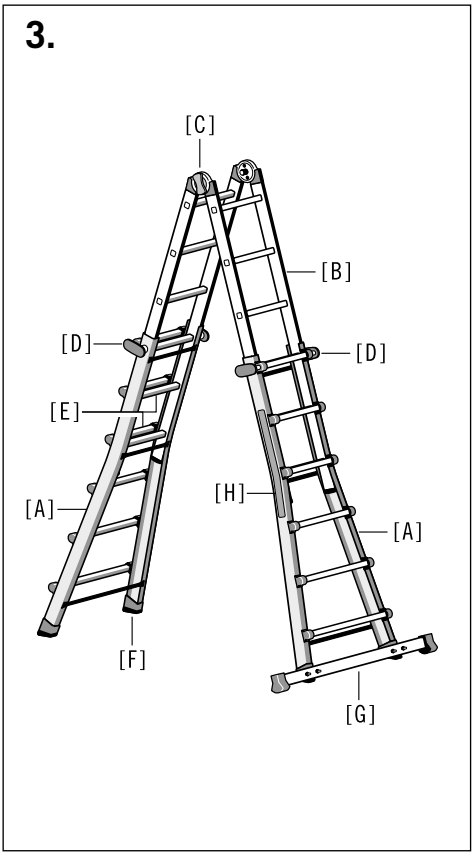

A) Échelle articulées à articulation simple 7512-XXX

1 Mode d'emploi
1 Échelle articulée à articulation simple

B) Échelle articulées à articulation simple 7516-XXX, 7520-XXX, 7524-XXX

1 Mode d'emploi
1 Échelle articulée à articulation simple

1 x Barre transversale
1 x Jeu de pieds pour barre transversale

2 x Étrier M6
4 x Écrous M6
4 x Rondelles

Avant toute utilisation, vérifier si le produit est bien complet et s'il n'a pas été endommagé, le cas échéant, lors du transport. Retirer l'emballage.

AVERTISSEMENT

Risque d'étouffement !

L'emballage n'est pas un jouet. En cas de mauvaise manipulation, il y a risque d'étouffement.

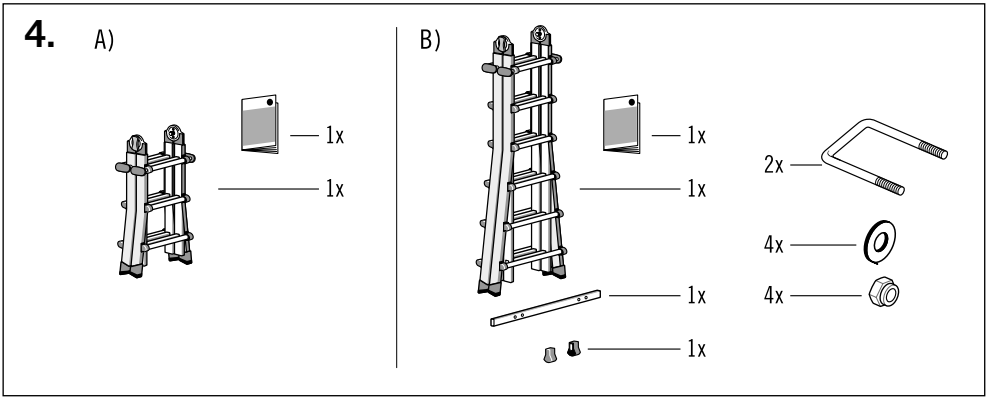

5. Consignes de sécurité

AVERTISSEMENT

Danger de graves blessures !

L'utilisation ou la manutention incorrecte de l'échelle peuvent entraîner de graves blessures et même la mort.

- L'utilisation de l'échelle engendre un risque d'une chute. Pour cette raison, tous les travaux avec et sur l'échelle doivent être effectués en réduisant au maximum le risque de chute.
- L'utilisation de l'échelle engendre également un risque de renversement. Le renversement de l'échelle peut blesser des personnes et endommager des objets. Pour cette raison, tous les travaux avec et sur l'échelle doivent être effectués en réduisant au maximum le risque de renversement.
- Les symboles d'informations de sécurité complémentaires permettent de guider l'utilisateur de l'échelle sur ce qui est nécessaire ou interdit pour assurer une utilisation en toute sécurité de l'échelle.
  Les éléments « nécessaires » sont indiqués par une coche [✓] et les « interdits » par une croix [✕].

Attention, chute de l'échelle.

Observer les instructions.

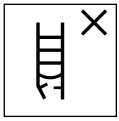

Vérifiez l'échelle après la livraison. Effectuer un contrôle visuel de l'échelle avant chaque journée de travail où l'échelle sera mise en service, pour repérer des parties éventuellement endommagées et s'assurer que son utilisation est sans risque.

Charge maximale.

Ne pas utiliser l'échelle sur un sol éformé ou meuble.

Éviter de se pencher sur le côté.

Poser l'escabeau sur un sol dur.

Nombre maximal d'utilisateurs.

Monter sur l'échelle et en descendre le visage tourné vers l'échelle.

Bien se tenir à l'échelle pour y monter et en descendre. Veiller à un maintien sûr lors de l'exécution des travaux et lors de la montée et la descente.

Éviter les efforts latéraux trop importants, p.ex. perçage de trous dans les murs et le béton.

Les objets à transporter lorsqu'on accède à l'échelle ne doivent pas être lourds et seront faciles à manipuler.

Porter des chaussures appropriées our accéder à l'échelle.

Votre condition physique vous permet-elle d'utiliser une échelle ? Certains états de santé, les prises de médicaments, l'abus d'alcool ou de drogues peuvent constituer un risque en matière de sécurité si l'on se sert d'une échelle.

Ne pas travailler trop longtemps sur l'échelle sans faire de pauses régulières (la fatigue compromet une utilisation sûre).

Éviter les dommages pendant le transport de l'échelle, par exemple en l'arrimant, et garantir une fixation/installation appropriée.

L'échelle doit être adaptée à l'utilisation respective et ne peut être utilisée que dans la position prescrite.

Débarrasser l'échelle de toutes souillures, p.ex. peinture humide, encrassements, huile ou neige.

Ne pas utiliser l'échelle en plein air en cas de mauvaises conditions météo, (p.ex. vents forts, gel, verglas, neige).

Avant toute utilisation de l'échelle sur les lieux de travail, procéder à une évaluation des risques en vertu de la législation du pays d'utilisation.

Lors de la mise en place de l'échelle, prendre en compte les risques de collision, p.ex. avec des piétons, véhicules ou portes. Verrouiller si possible les portes (sauf les issues de secours) et les fenêtres dans la zone de travail.

Avertissement, danger électrique.

Identifier tous les risques issus d'un matériel électrique dans la zone de travail, par exemple une ligne aérienne à haute tension ou un autre matériel électrique exposé

Ne pas utiliser l'échelle en cas de risque d'électrocution.

Ne pas utiliser l'échelle comme passerelle.

L'échelle ou les parties de l'échelle ne doivent pas être modifiées.

Ne pas déplacer l'échelle en cours d'utilisation.

En cas d'utilisation à l'air libre, des mesures de prévention contre les coups de vent doivent être prises.

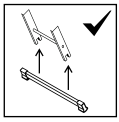

Avant d'utiliser l'échelle, la barre transversale doit être fixée (voir 6. Instructions de montage).

L'échelle est appropriée pour des applications autant non-professionnelles que professionnelles.

fr

5. Consignes de sécurité

Utiliser les échelles simples munies de barreaux avec l'angle correct.

Les échelles permettant d'accéder à un niveau supérieur doivent dépasser d'au moins 1 mètre le point d'appui et/ou être extensibles d'au moins 1 mètre.

N'utiliser l'échelle que dans le sens de positionnement indiqué.

Ne pas appuyer l'échelle contre des surfaces inappropriées.

Ne jamais déplacer l'échelle depuis le haut.

Ne pas utiliser les trois échelons supérieurs d'une échelle simple comme surface d'appui.

Descendre du côté latéral de l'escabeau est interdit.

Veiller à ouvrir entièrement et de manière sécurisée les deux parties de l'escabeau avant utilisation.

Ne pas utiliser les deux échelons / barreaux supérieurs d'une échelle double sans plateforme ni dispositif de maintien des mains / genoux, comme surface d'appui.

Ne pas utiliser l'escabeau plié comme une échelle.

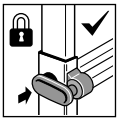

Avant toute utilisation, toutes les poignées de blocage doivent être contrôlées et totalement rétractées.

Les échelles articulées doivent être repliées lorsqu'elles sont posées à terre et pas à partir de leur position d'utilisation.

Assurez-vous que les articulations sont bien verrouillées.

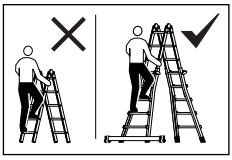

N'utilisez pas l'échelle articulées à articulation simple (partie dépliable) sans les montants extensibles.

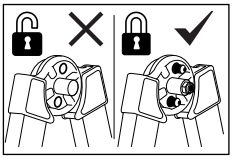

Ne montez sur l'échelle que lorsqu'elle est correctement verrouillée.
Les goupilles de verrouillage doivent être visibles à l'intérieur de l'articulation de sécurité.

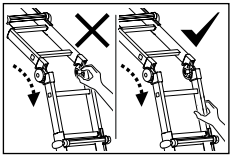

Risque de pincement !
Une manipulation inattentive peut conduire à ce que vos doigts ou votre peau se coincent dans les parties mobiles du produit.

6. Instructions de montage

Les échelles articulées à articulation simple, N° d'article 7516-XXX, 7520-XXX et 7524-XXX, sont équipées d'une barre transversale qui doit être montée avant d'utiliser l'échelle.

Une clé (de 10) est nécessaire pour le montage.

Fixation des pieds :

1. Glissez les deux pieds [G-1] fermement sur les extrémités de la barre transversale [G].

Montage des barres transversales :

Les barres transversales doivent être fixées aux aux montants extensibles de l'échelle.

2. Positionnez l'étrier [G-2] et la barre transversale [G] sur le montant de l'échelle, tel qu'illustré.
3. Boulonnez ensuite fermement la barre transversale sur les deux montants.

AVERTISSEMENT

Danger : risque de graves blessures en cas de basculement !

Réf. 7516-XXX, 7520-XXX und 7524-XXX :
Les échelles ne doivent être utilisées que si la barre transversale est correctement montée.

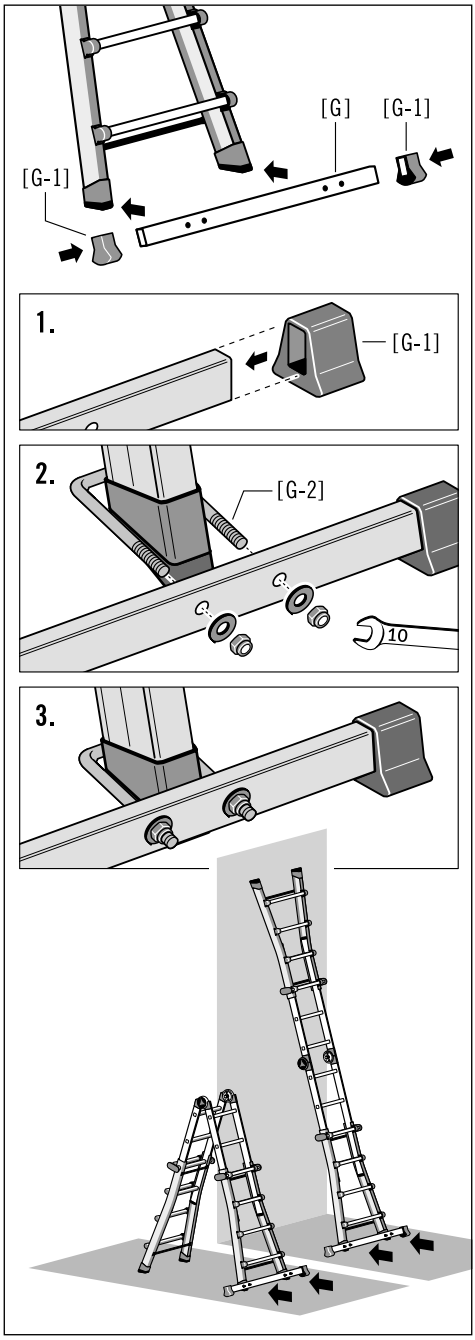

fr

7. Installation et utilisation

Contrôler l'échelle à sa livraison et avant sa première utilisation, pour constater le bon état et le bon fonctionnement de toutes ses parties.

REMARQUE

Veillez à ne rien endommager !

Manipuler toujours l'échelle avec soin. Toujours étirer et emboîter par coulissement l'échelle de façon prudente et réfléchie. Si un montant est bosselé ou endommagé, l'étirement ou l'emboîtement coulissant de l'échelle devient très difficile, voire impossible.

7.1 Variantes de configuration (représentations de principe)

L'échelle articulée à articulation simple peut être utilisée en tant qu'échelle appuyée, échelle coulissante, échelle pliante bilatérale et échelle pour escaliers.

Avec deux montants coulissants et une paire d'articulations repliables permettant de verrouiller ou déverrouiller la position des montants, l'échelle peut être configurée selon les besoins.

A - Bilatérale avec montants d'échelle étendus
B - Bilatérale avec montants d'échelle rétractés
C - Bilatérale avec décalage pour escaliers
D - Échelle appuyée avec montants d'échelle rétractés
E - Échelle appuyée avec montants d'échelle étendus

7.2 Configuration comme échelle pliante ou échelle appuyée

Par l'intermédiaire du dispositif d'articulation [C], l'échelle peut être configurée comme échelle bilatérale ou échelle appuyée. Le montant d'échelle repliable [B] doit d'abord être déverrouillé et, une fois que l'échelle a été configurée à la forme souhaitée, de nouveau verrouillé.

Pour modifier la configuration de l'échelle, les deux articulations de sécurité correspondantes doivent être actionnées simultanément.

Réglage de l'articulation de sécurité [C] :

1. Position de base : L'échelle est verrouillée, la poignée [C-3] est à la position rétractée.
2. Sortez la poignée [C-3] et appuyez-la sur l'articulation de sécurité avec un léger pivotement. L'ouverture de verrouillage est libre, l'échelle est déverrouillée et l'élément d'échelle [B] peut être positionné à la position désirée.
3. L'élément d'échelle [B] s'enclenche automatiquement avec un bruit audible. L'échelle est verrouillée, la poignée [C-3] est à la position rétractée.

7.3 Réglage des montants d'échelle coulissants

Les montants coulissants [A] permettent de modifier la hauteur de l'échelle.

Les poignées de blocage latérales [D], permettent de déverrouiller les montants coulissants et, une fois l'échelle configurée à la forme souhaitée, de les verrouiller. Pour configurer un montant d'échelle, les deux poignées de blocage [D] doivent être actionnées simultanément.

Réglage des montants d'échelle coulissants [A] :

1. Position de base : La poignée de blocage [D] est rétractée.
2. Sortir la poignée de blocage [D] et l'appuyer sur le montant de l'échelle avec un léger pivotement. L'ouverture de verrouillage est libre, l'échelle est déverrouillée.

   Maintenant, le montant d'échelle coulissant [A] peut être déplacé à la position souhaitée.
3. Insérer ensuite les deux poignées de blocage dans l'ouverture de verrouillage. L'échelle est verrouillée et la poignée de blocage [D] est rétractée.

   Pour modifier de nouveau la configuration de l'échelle, répétez les étapes de la procédure.

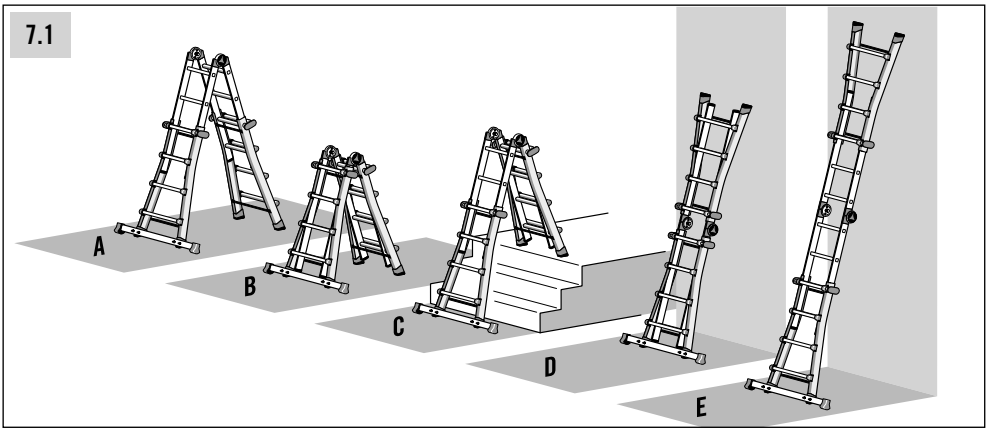
7.1
A
B
C
D
E

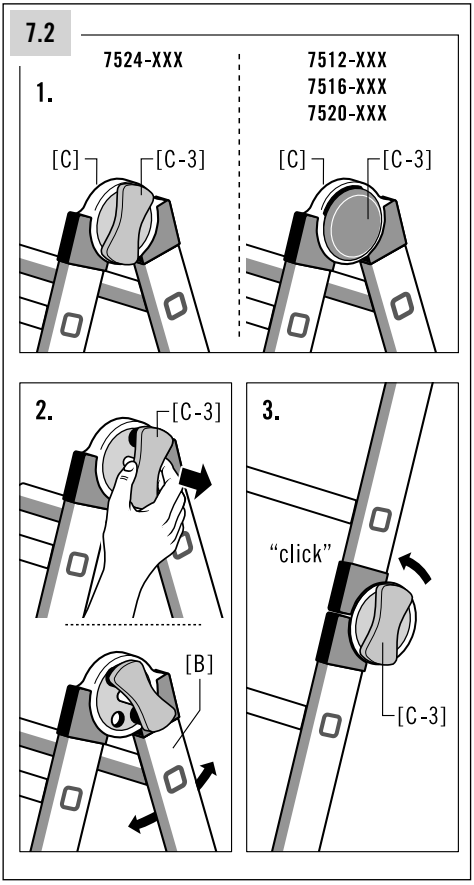
7.2
7524-XXX
7512-XXX
7516-XXX
7520-XXX
1.
[C]
[C-3]
[C]
[C-3]
2.
[C-3]
[B]
3.
"click"
[C-3]

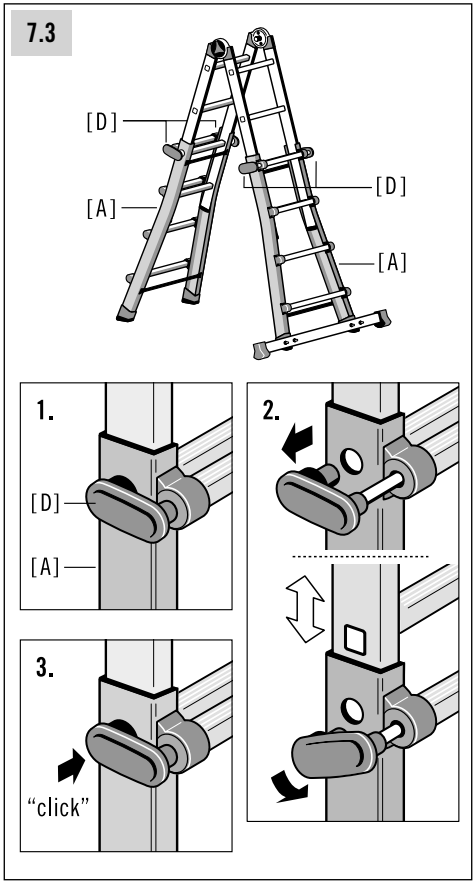
7.3
[D]
[A]
[D]
[A]
1.
[D]
[A]
2.
3.
"click"

7. Installation et utilisation

7.4 Montage et utilisation de l'échelle articulée à articulation simple

A) Utilisation comme échelle pliante :

L'échelle doit être positionnée de manière stable et sécuritaire sur le sol.
Le dispositif d'articulation [C] et les poignées de blocage [D] doivent être verrouillés.

B) Utilisation comme échelle appuyée :

L'échelle doit être placée en stabilité sur le sol et appuyée contre une surface plate et solide.
Le dispositif d'articulation [C] et les poignées de blocage [D] doivent être verrouillés.

Sécurisez l'échelle appuyée avant de l'utiliser ; par ex. en la fixant sur la surface d'appui pour éviter qu'elle ne bascule.

C) Stockage :

Pour ranger ou transporter l'échelle télescopique, ses éléments individuels peuvent être repliés et rétractés.
Le dispositif d'articulation [C] et les poignées de blocage [D] doivent être verrouillés.

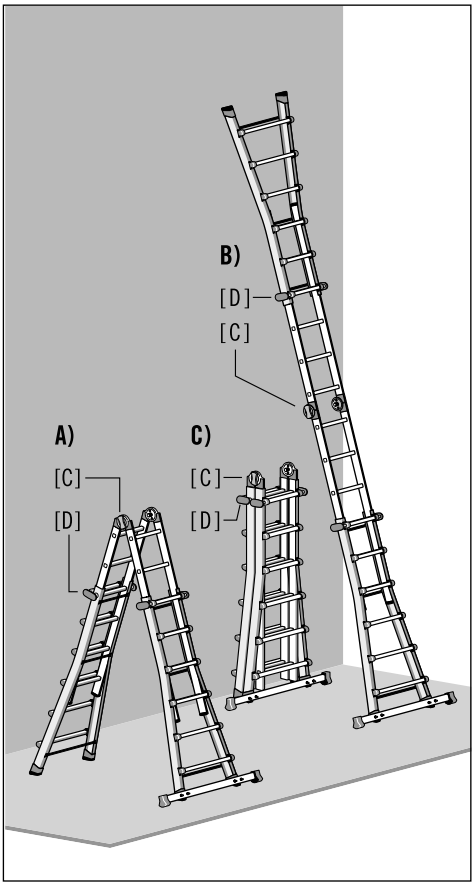

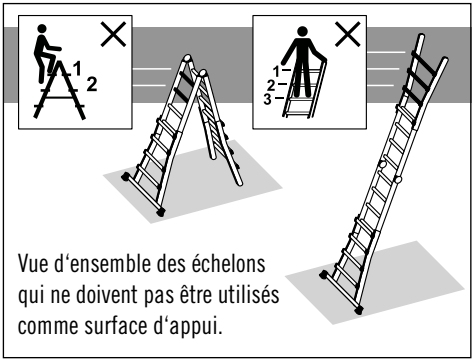

Vue d'ensemble des échelons qui ne doivent pas être utilisés comme surface d'appui.

8. Transport et stockage

REMARQUE

Veillez à ne rien endommager !

La manutention incorrecte de l'échelle pendant le transport et le rangement peut endommager l'échelle.

- Avant et après utilisation, ainsi que pour le stockage et le transport, rétractez les deux montants et repliez l'échelle articulée à articulation simple.
  Le dispositif d'articulation et les poignées de blocage doivent être verrouillés.
- Pour éviter tout dommage, l'échelle doit être fermement attachée pendant le transport (par exemple, sur les barres de toit ou dans la voiture).
- Les échelles doivent être rangées conformément aux instructions du constructeur.
- Ne rangez pas les échelles dans des endroits où leur état pourrait se détériorer rapidement (p. ex. humidité, températures élevées, exposition aux intempéries).
- Les échelles fabriquées en thermoplastique, en plastique thermodurcissable et en plastique renforcé, doivent être entreposées à l'abri de la lumière directe du soleil.
- Rangez les échelles dans une position qui l'aidera à rester droite (par exemple, suspendue à un porte-échelle sur les espars ou déposée sur une surface plane et propre).
- L'échelle doit être stockée de manière perpendiculaire au sol dans un environnement sec.

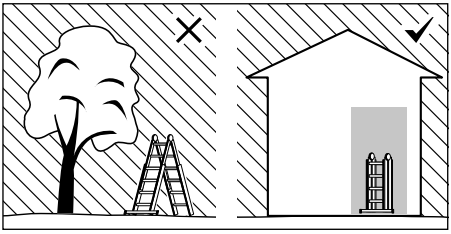

- Entreposez les échelles dans un endroit où elles ne peuvent pas être endommagées par des véhicules, des objets lourds ou de la saleté.
- Entreposez les échelles dans un endroit où elles ne peuvent pas devenir la cause de trébuchements ou d'obstructions.
- Stocker l'échelle de sorte à la protéger des enfants qui jouent et à ne gêner personne.
- Entreposez les échelles dans un endroit où il n'est pas facile de les utiliser à des fins criminelles.
- Si l'échelle est installée à long terme, veillez à ce qu'elle ne soit pas utilisée par des personnes non autorisées (par ex. des enfants).

9. Entretien, réparation et maintenance

REMARQUE

Veillez à ne rien endommager !

La manutention incorrecte de l'échelle pendant le transport et le rangement peut endommager l'échelle.

- L'entretien de l'échelle doit garantir son bon fonctionnement. L'échelle doit être régulièrement vérifiée quant à des dommages. La fonction des pièces mobiles doit être garantie.
- TOUJOURS tenir l'échelle propre.
  Essuyer de temps en temps les montants avec un chiffon sec et propre. La peinture ou d'autres « corps étrangers » peuvent gêner l'étirement et l'emboîtement coulissant et doivent donc être éliminés immédiatement.
- Le nettoyage de l'échelle, en particulier, e toutes les pièces mobiles doit, en cas de saleté visible, être immédiatement effectué après son utilisation.

- Utiliser uniquement des détergents solubles dans l'eau disponibles dans le commerce. Ne pas utiliser d'agents abrasifs ou agressifs.
- Les travaux de réparation et d'entretien de l'échelle doivent être effectués par une personne qualifiée et compétente, conformément aux instructions du constructeur.

  Remarque : Une personne qualifiée est une personne qui possède les connaissances nécessaires pour effectuer des réparations ou des travaux d'entretien, par ex. en participant à un cours de formation d'un fabricant.
- Lorsque vous réparez ou remplacez des pièces telles que les pieds d'appui, contactez le fabricant ou le revendeur si nécessaire.

10. Durée d'utilisation

Lors d'une utilisation conforme et d'un entretien régulier, l'échelle est un outil de travail utilisable pendant une longue période.

11. Emballage et élimination

AVERTISSEMENT

Risque d'étouffement !

L'emballage n'est pas un jouet. En cas de mauvaise manipulation, il y a risque d'étouffement.

- Lorsque l'échelle sera éliminée, elle doit être mise au rebut d'après les dispositions locales en vigueur du pays où elle était utilisée.
- Les échelles ne peuvent pas être mélangées aux déchets ménagers.

- Tous les composants, y compris les emballages, doivent être triés d'après leur nature.
- L'aluminium est un matériau de grande qualité et devrait être recyclé.
- Votre commune en charge peut vous informer de manière détaillée à ce sujet.

12. Service après-vente et pièces de rechange

Vous trouverez également ce mode d'emploi sur Internet à l'adresse **www.hailo.de**.

Pour plus d'informations sur les prestations de services et les pièces de rechange, contactez :

HAILO Werk • Daimlerstr. 8 • 35708 Haiger, Germany

Fon: +49 (0) 2773 82-0
Fax: +49 (0) 2773 82-1239

E-Mail: info@hailo.de • www.hailo.de

13. Fiche de contrôle

- Des éléments d'échelle endommagés, défectueux ou non fonctionnels peuvent entraîner la chute de l'utilisateur ; il y a également un risque de renversement pendant l'utilisation de l'échelle.
- Les utilisateurs de l'échelle peuvent encourir de graves lésions en cas de chute.
- De même, des objets peuvent être endommagés en cas de renversement de l'échelle.

- Pour utiliser l'échelle dans un cadre industriel, une personne qualifiée doit vérifier régulièrement l'échelle.
- L'exploitant doit veiller à contrôler le bon état des échelles de façon périodique (contrôle visuel et essai fonctionnel). Pour cela, il est nécessaire de définir le type, le contenu et les délais des contrôles requis.
- Les intervalles de temps de contrôle sont basés sur les conditions d'exploitation, en particulier selon la fréquence d'utilisation, la sollicitation lors de l'utilisation ainsi que l'incidence et la gravité des défauts identifiés lors des précédents contrôles.
- L'exploitant doit également s'assurer que les échelles défectueuses ne sont plus utilisées et mises de côté jusqu'à leur réparation ou mise au rebut conformément aux spécifications.

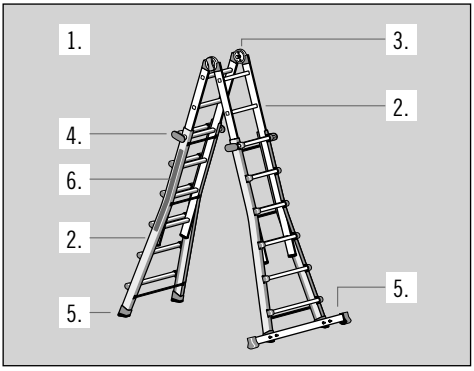

Lors de l'inspection périodique de l'échelle, les points de contrôle 1. à 6. doivent être pris en considération.

Si l'un des points testés ne donne pas un résultat satisfaisant, l'échelle ne doit PAS être utilisée.

1. Points de contrôle généraux
L'échelle est sale (par exemple, pleine de poussière, boue, peinture, huile ou graisse) ? Toutes les fixations (rivets, vis, boulons, etc.) doivent être présentes. Des fixations sont éventuellement desserrées ou corrodées ?

2. Montant d'échelle, section d'échelle repliable, échelon d'échelle
Les montants de l'échelle sont-ils pliés, courbés, tordus, bosselés, fissurés, déchirés, corrodés ou pourris ? Les sections et les montants de l'échelle doivent être en bon état aux points de fixation des autres pièces. Tous les échelons doivent être présents. Les échelons sont éventuellement endommagés, branlants, corrodés ou endommagés ? Vérifier l'état technique et le bon fonctionnement des montants extensibles de l'échelle.

3. Dispositif d'articulation
Vérifier la fonctionnalité, la résistance et l'intégralité, ainsi que l'absence de dommages et de corrosion. Le dispositif d'articulation, est-il endommagé, desserré ou corrodé ?

4. Poignée de blocage
Vérifier la fonctionnalité, la résistance et l'intégralité, ainsi que l'absence de dommages et de corrosion. Les poignées de blocage, sont-elles endommagées, desserrées ou corrodées ?

5. Barre transversale, pieds
Vérifier la stabilité et l'absence de dommages et de corrosion de la barre transversale et des pieds. Tous les pieds d'échelle doivent être présents. Les pieds d'échelle sont branlants, usés ou corrodés ?

6. Étiquettes d'identification de l'échelle
Toutes les étiquettes d'identifications sont présentes et bien lisibles ?

Escalera monoarticulada

Nº de producto	**7512-XXX**	(4 x 3 Peldaño)
	7516-XXX	(4 x 4 Peldaño)
	7520-XXX	(4 x 5 Peldaño)
	7524-XXX	(4 x 6 Peldaño)

Índice de contenido

1. *Introducción y explicación de los signos* 44
2. *Uso conforme a lo previsto* 46
3. *Descripción general del producto* . . 46
4. *Volumen de suministro* 47
5. *Instrucciones de seguridad* 48
6. *Instrucciones para el montaje* 51
7. *Montaje y manejo* 52
8. *Transporte y almacenamiento* 55
9. *Cuidados, reparación y mantenimiento* 56
10. *Vida útil* 56
11. *Embalaje y eliminación* 56
12. *Servicio técnico y piezas de repuesto* . 56
13. *Plan de inspección* 57

Tablas de dimensiones y peso 142

1. Introducción

Estas instrucciones de uso describen la utilización segura de la escalera monoarticulada, también llamada simplemente escalera a lo largo del documento.

Por razones de seguridad, lea atentamente estas instrucciones de uso antes de la utilización de la escalera, y consérvelas para futura referencia.

Estas instrucciones de uso forman parte de la escalera. En caso de entregar la escalera a terceros, esta deberá ir acompañada de las instrucciones de uso.

Explicación de los signos

Las siguientes palabras de advertencia y símbolos gráficos se utilizan en este manual, en la escalera o en el embalaje o depósito.

ADVERTENCIA

Advertencia de una situación potencialmente peligrosa. Si no lo evita, puede provocar lesiones graves o la muerte.

INDICACIÓN

Indica una situación potencialmente peligrosa que podría llevar a daños materiales.

Los símbolos gráficos para las instrucciones de seguridad se explican y describen exclusivamente en el capítulo Instrucciones de seguridad.

Las otras ilustraciones en este manual de instrucciones se describen directamente al lado de la imagen.

Número de peldaños

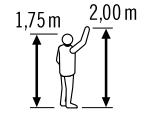

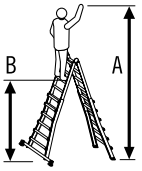

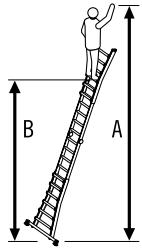

Persona de referencia para estatura y altura de alcance

A = máxima altura de alcance

B = máxima altura de posición

- Escalera de tijera con las alas de la escalera extendidas al máximo
- Escalera de mano con las alas de la escalera extendidas al máximo

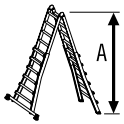

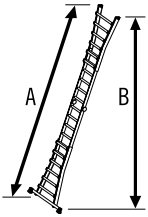

Dimensiones de la escalera colocada
(alas de la escalera extendidas al máximo)

- Escalera de tijera
  A = altura
- Escalera de mano
  A = longitud de la escalera
  B = altura

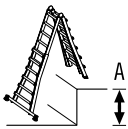

- Escalera de tijera
  (ajuste para el uso en escaleras)

A = compensación de altura máxima

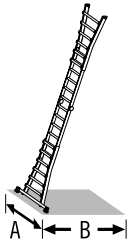

Dimensiones de la escalera colocada
(alas de la escalera extendidas al máximo)

- Escalera de tijera
  A = ancho
  B = fondo
  (superficie de suelo)
- Escalera de mano
  A = ancho
  B = fondo
  (superficie de suelo)

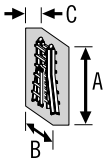

Dimensiones de la escalera plegada
(Estado de entrega)

A = longitud
B = anchura
C = profundidad

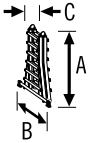

Dimensiones de la escalera plegada
(Almacenamiento)

A = longitud
B = anchura
C = profundidad

Máxima capacidad de carga

El peso de la escalera

es

2. Uso conforme a lo previsto

Esta escalera es un medio de trabajo portátil que puede utilizarse en diferentes lugares.

Con esta escalera pueden realizarse trabajos de pequeña envergadura en altura, para los cuales el uso de otros medios de trabajo no guarda la proporción adecuada.

Esta escalera sólo debe utilizarse como se describe en estas instrucciones de uso. Cualquier otro uso se considera inadecuado y puede provocar daños materiales o incluso lesiones personales.

La escalera no es un juguete para niños.

El fabricante o distribuidor no asume ninguna responsabilidad por los daños causados por un uso inadecuado o incorrecto.

El usuario siempre debe asegurarse de que la escalera sea adecuada para la respectiva aplicación; si fuese necesario, primero debería realizarse una evaluación de riesgos.

Debe respetarse la normativa del país de uso.

Las escaleras cumplen con los requisitos de la norma europea EN 131-4.
Están clasificadas para su empleo en un "uso profesional" y en un "uso no profesional".

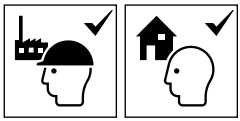

La capacidad de carga máxima de la escalera es de 150 kg.

Las modificaciones en la escalera que no estén autorizadas por el fabricante, conllevan la anulación de la garantía.

3. Descripción general del producto

La escalera monoarticulada M80 es una escalera portátil de mano y de tijera ajustable en altura.

Gracias a los peldaños extensibles de la escalera, ella ofrece un ajuste de altura variable; para el transporte y almacenamiento pueden encajarse uno dentro del otro, quedando de tamaño muy compacto.

Los diferentes modelos de escalera se diferencian por el número de peldaños o una barra transversal adicional para aumentar la estabilidad.

Las informaciones técnicas y los datos específicos del producto determinantes se encuentran en la identificación de la escalera [H] directamente en el lateral de la escalera.

[A] Riel extensible telescópicamente
[B] Parte abatible de la escalera
[C] Dispositivo de articulación (articulación de seguridad con posiciones de encaje predefinidas)
[D] Empuñadura de seguridad
[E] Peldaño de la escalera
[F] Pie de escalera
[G] Barra transversal con pie
[H] Identificación de la escalera

Las dimensiones y los pesos se detallan en la tabla de la página 142, 143.
Las medidas y pesos son valores aproximados.

Reservado el derecho a realizar modificaciones técnicas.

4. Volumen de suministro

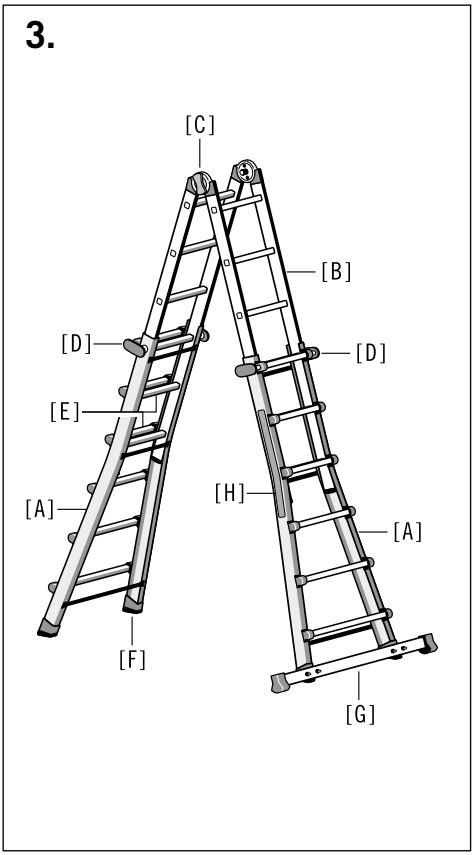

A) Escalera monoarticulada 7512-XXX

1 x Instrucciones de uso
1 x Escalera monoarticulada

B) Escalera monoarticulada 7516-XXX, 7520-XXX, 7524-XXX

1 x Instrucciones de uso
1 x Escalera monoarticulada

1 x Barra transversal
1 x Kit de pies para barra transversal

2 x Tornillos en U M6
4 x Tuercas M6
4 x Arandelas

es

Antes del uso posterior, comprobar la integridad del contenido y eventuales daños de transporte. Retire el material de embalaje.

ADVERTENCIA

¡Peligro de asfixia!

El material de embalaje no es un juguete para los niños, existe peligro de asfixia si se lo manipula indebidamente.

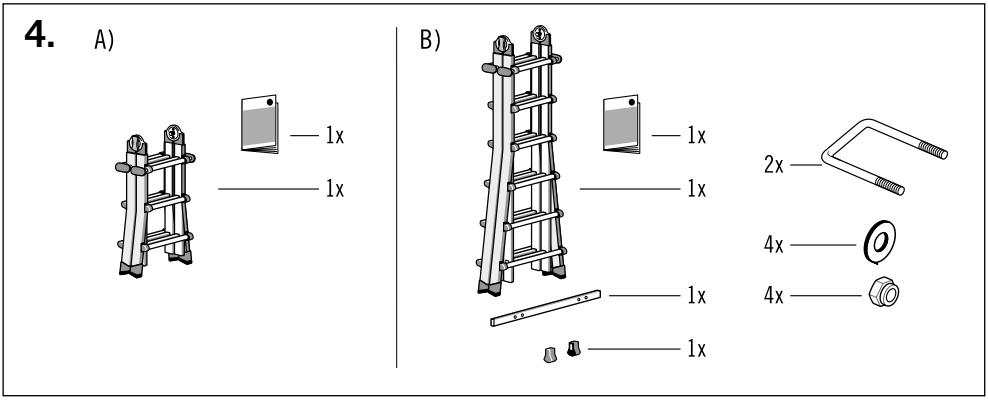

5. Instrucciones de seguridad

ADVERTENCIA

¡Peligro de lesiones graves!

El uso o manejo incorrecto de la escalera puede provocar riesgos que podrían causar la muerte o lesiones graves.

- Durante el uso de la escalera existe en principio el peligro de una caída. Por tanto todos los trabajos con y sobre la escalera deben realizarse de modo que el peligro de caída sea lo más reducido posible.
- Durante el uso de la escalera existe igualmente el peligro de un vuelco. Al volcar la escalera las personas pueden resultar heridas y los objetos pueden dañarse. Por tanto todos los trabajos con y sobre la escalera deben realizarse de modo que el peligro de vuelco sea lo más reducido posible.
- Los símbolos de información de seguridad adicionales sirven para indicar al usuario de la escalera todo lo necesario para una utilización segura de la escalera y aquello que no está permitido.

  Lo „necesario“ está indicado con un tic [✓] y lo „no permitido“ está indicado con una cruz [✕].

Aviso, caia da escada.

Seguir las instrucciones.

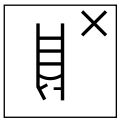

Efectúe un control visual de la escalera para verificar si existen daños y si se puede utilizar de forma segura antes de iniciar el trabajo diario con ella.

Carga máxima.

Coloque a escada e/ou o escadote num piso plano, horizontal e imóvel.

Evite inclinar-se lateralmente.

Excluir cualquier posibilidad de suciedad en el suelo.

Apenas uma pessoa deve estar no escadote ou num dos lados de ascensão do escadote.

Suba e desça de uma escada e/ou escadote com o rosto virado para os degraus.

Sujetarse firmemente a la escalera al subir y bajar de la misma. Al realizar trabajos sobre una escalera, sujetarse con una mano y, si esto no es posible, tomar medidas de seguridad adicionales.

Evite cargas laterais excessivas, p.ex. durante a perfuração de muros e concreto.

Objetos que se transportan al subir una escalera no deben ser demasiado pesados y su manipu lación ha de ser sencilla.

Al subir la escalera, llevar calzado adecuado.

¿Su estado de salud le permite utilizar la escalera? Algunos estados de salud determinados, la toma de medicamentos, el consumo de drogas o alcohol pueden poner en peligro la seguridad al utilizar la escalera.

No trabajar en la escalera demasiado tiempo sin interrupciones regulares (el cansancio pone en peligro el uso seguro).

Impedir daños durante el transporte de la escalera, p.ej. mediante el amarrado, y garantizar que esté sujeta/colocada de forma adecuada.

Cerciorarse que la escalera es adecuada para el uso a que se destina en cada momento.

Retirar toda suciedad de la escalera, p. ej. pintura fresca, basura, aceite o nieve.

No utilizar las escaleras al aire libre cuando las condiciones atmosféricas no sean favorables (porej. viento fuerte, congelación, nieve resbaladiza).

Antes de la utilización de una escalera para el trabajo, deberá efectuarse una evaluación de riesgos de conformidad con el Reglamento de régimen interior de seguridad.

Al colocar la escalera, tener en cuenta el riesgo de colisión, p. ej. con peatones, vehículos o puertas. Si es posible, bloquear puertas y ventanas en la zona de trabajo (con excepción de las salidas de emergencia).

Aviso, peligro eléctrico.
Averiguar todos los riesgos producidos debido a los medios de producción eléctricos en el área de trabajo, p.ej. líneas aéreas de alta tensión u otros medios de producción expuestos y no emplear la escalera cuando existan riesgos por corriente eléctrica.

Para realizar trabajos inevitablemente bajo tensión o cerca de conductores eléctricos superficiales, no utilizar escaleras conductoras de corriente.

No utilizar la escalera como puente.

La escalera o las partes de la escalera, no deben modificarse.

No mover la escalera mientras se esté subido en la misma.

En el empleo en exteriores tomar las medidas preventivas frente al viento.

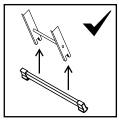

Antes de utilizar la escalera multiuso deberá montarse la barra transversal. (véase 6. Instrucciones para el montaje)

La escalera es apta para un uso no profesional y para un uso profesional.

es

5. Instrucciones de seguridad

Las escaleras de mano con peldaños deben emplearse en el ángulo correcto.

Si se utilizan escaleras de mano para el acceso a superficies más altas, éstas han de ser extendidas o sobrepasar, al menos, 1 metro el punto de apoyo.

Utilice la escalera solo en la dirección de colocación especificada.

No apoyar la escalera contra superficies inadecuadas.

La escalera nunca debe moverse desde arriba.

No utilizar los tres peldaños superiores de una escalera de mano como superficie estable.

No está permitido desplazarse hacia los lados de la escalera.

Prestar atención a la apertura segura y completa de las dos partes de la escalera antes de utilizarla.

No utilizar los dos escalones / peldaños superiores de una escalera de tijera sin plataforma ni dispositivo de sujeción para mano / rodilla como superficie estable.

No utilizar una escalera plegada como escalera de mano.

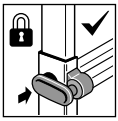

Todos las empuñaduras de seguridad deben estar controladas y completamente encajadas antes de la utilización.

Las escaleras de una articulación o multiarticuladas deberían abrirse y plegarse tumbadas en el suelo y no en su posición de uso.

Garantizar que las articulaciones están bloqueadas.

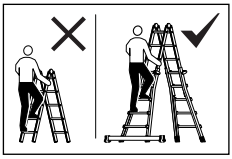

No utilice la escalera monoarticulada (la parte plegable) sin las alas extensibles.

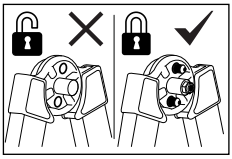

Súbase a la escalera únicamente cuando esté debidamente bloqueada. En la parte interior de la articulación de seguridad se pueden ver perfectamente las clavijas de retención.

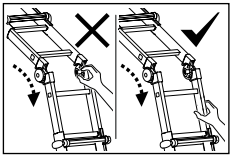

¡Peligro de aplastamiento! Si no presta atención durante la manipulación, podría sufrir el aplastamiento de los dedos o la mano por alguna pieza del armazón.

6. Instrucciones para el montaje

Las escaleras monoarticuladas, N.º de art. 7516-XXX, 7520-XXX y 7524-XXX, están equipadas con una barra transversal que debe montarse antes de utilizar la escalera.

Para el montaje es necesaria una llave de tubo (ancho de llave 10).

Fijación de los pies:

1. Coloque firmemente ambos pies [G-1] en los extremos de la barra transversal [G].

Montaje de la barra transversal:

La barra transversal se fijará a los pies de las alas extensibles.

2. Coloque los tornillos en U [G-2] la barra transversal [G] tal y como se representa en los pies de las alas.
3. A continuación, atornille firmemente la barra transversal a los dos pies.

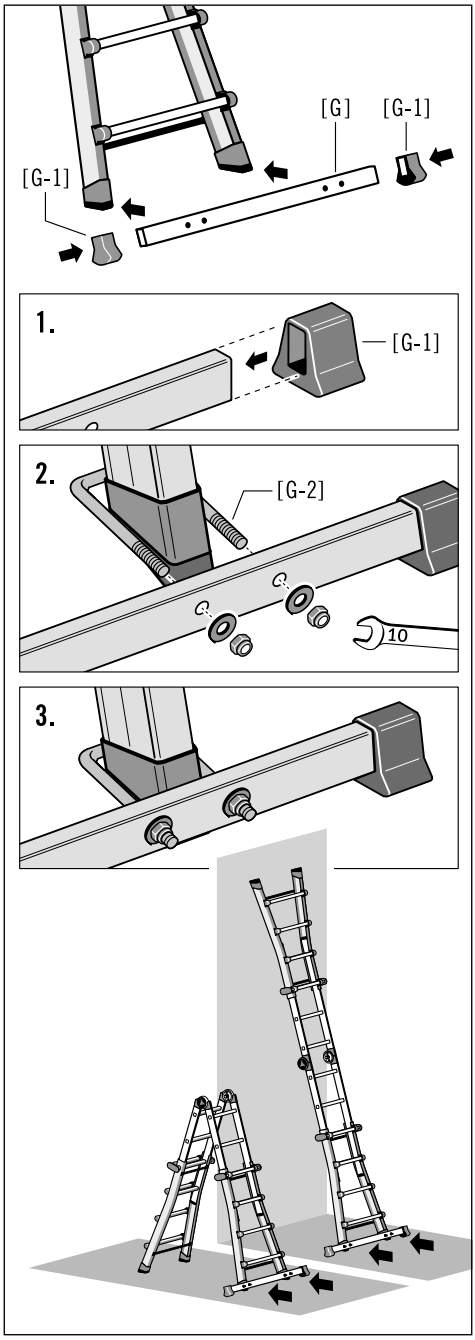

ADVERTENCIA

¡Peligro de lesiones graves por caída!

Nº de p. 7516-XXX, 7520-XXX und 7524-XXX:
La escalera solo debe utilizarse con la barra transversal montada.

es

7. Montaje y manejo

Compruebe la escalera inmediatamente después de su suministro y antes de su primera utilización para verificar que todas las piezas funcionan perfectamente.

INDICACIÓN

¡Cuidado con los daños!

Manipular siempre la escalera con cuidado. Extender y replegar la escalera con prudencia y sumo cuidado. Si hubiera un peldaño abollado o dañado, es probable que sea difícil o totalmente imposible extender o replegar la escalera.

7.1 Variantes de colocación (ilustraciones esquemáticas)

La escalera monoarticulada puede emplearse como escalera de mano y escalera extensible así como escalera de tijera por la que puede subirse desde ambos lados y como escalera para el uso en escaleras.

Con dos brazos de escalera extensibles y un par de dispositivos de articulación bloqueables para el bloqueo y desbloqueo de las partes de la escalera, la escalera se lleva a la posición de colocación deseada.

A - Escalera de tijera con brazos de escalera extendidos
B - Escalera de tijera con brazos de escalera retraídos
C - Escalera de tijera con regulación para usar en escaleras,
D - Escalera de mano con brazos de escalera retraídos
E - Escalera de mano con brazos de escalera extendidos

7.2 Ajuste para la escalera de tijera o de mano

Con el dispositivo de articulación [C] la escalera se convierte o en escalera de tijera o en escalera de mano. La parte de escalera abatible [B] se desbloquea en primer lugar y –una vez que la escalera se ha llevado a la posición de colocación deseada– se bloquea de nuevo.

Para ajustar la parte de escalera deben accionarse las dos articulaciones de seguridad enfrentadas.

Ajuste de la articulación de seguridad [C]:

1. Posición inicial: La escalera está bloqueada, la empuñadura [C -3] se encuentra en la posición insertada.
2. Tirar de la empuñadura [C -3] y con un ligero giro colocarla en la articulación de seguridad. La abertura de bloqueo esta libre, la escalera está desbloqueada y la parte de escalera [B] puede ajustarse ahora a la posición deseada.
3. La parte de escalera [B] se encaja automáticamente con un sonido. La escalera está bloqueada, la empuñadura [C -3] se encuentra en la posición insertada.

7.3 Regulación de los brazos de escalera extensibles

Con los brazos de escalera extensibles [A] puede modificarse la altura de la escalera.

Con las empuñaduras de seguridad laterales [D] se desbloquean los brazos de escalera extensibles y –una vez que la escalera se ha llevado a la posición– se bloquean de nuevo.
Para ajustar una parte de escalera deben accionarse las dos empuñaduras de seguridad [D].

Regulación de los brazos de escalera extensibles [A]:

1. Posición inicial: La empuñadura de seguridad [D] está encajada.
2. Tirar de la empuñadura de seguridad [D] y con un ligero giro colocarla en el larguero. La abertura de bloqueo está libre, la escalera está desbloqueada.

   El brazo de escalera extensible [A] puede desplazarse ahora a la posición deseada.
3. A continuación se introducen las dos empuñaduras de seguridad en la abertura de bloqueo. La escalera está bloqueada, la empuñadura de seguridad [D] está encajada.

   Para llevar a la escalera a otra posición de colocación se repite esta operación.

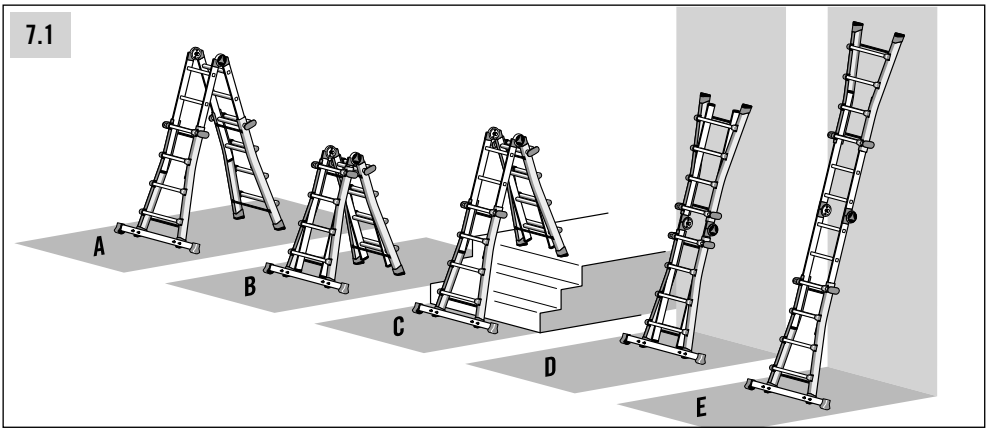
7.1
A
B
C
D
E

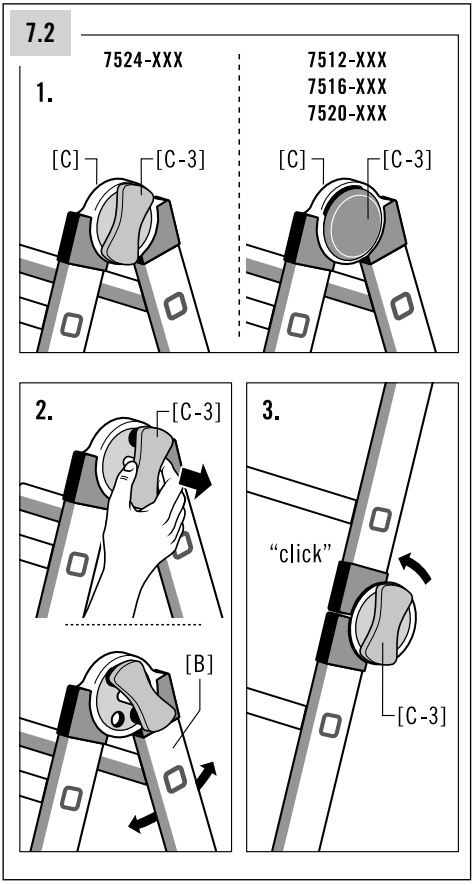
7.2
7524-XXX
7512-XXX
7516-XXX
7520-XXX
1.
[C]
[C-3]
[C]
[C-3]
2.
[C-3]
[B]
3.
"click"
[C-3]

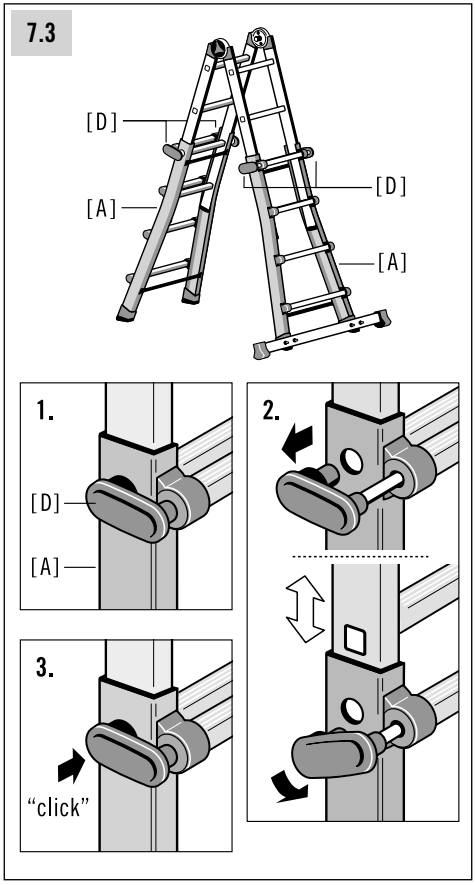
7.3
[D]
[A]
[D]
[A]
1.
[D]
[A]
2.
3.
"click"

7. Montaje y manejo

7.4 Montaje y utilización de la escalera monoarticulada

A) Utilización como escalera de tijera:

La escalera debe mantenerse de pie de forma segura y firme sobre el suelo.
El dispositivo de articulación [C] y las empuñaduras de seguridad [D] deben estar bloqueados.

B) Utilización como escalera de mano:

La escalera debe estar situada segura sobre el suelo y apoyarse contra una superficie plana, firme.
El dispositivo de articulación [C] y las empuñaduras de seguridad [D] deben estar bloqueados.

Asegurar la escalera de mano antes del uso, p.ej. amarrar para asegurar la estabilidad.

C) Almacenamiento:

Para el almacenamiento y para el transporte los elementos individuales de la escalera telescópica pueden plegarse y retraerse.
El dispositivo de articulación [C] y las empuñaduras de seguridad [D] deben estar bloqueados.

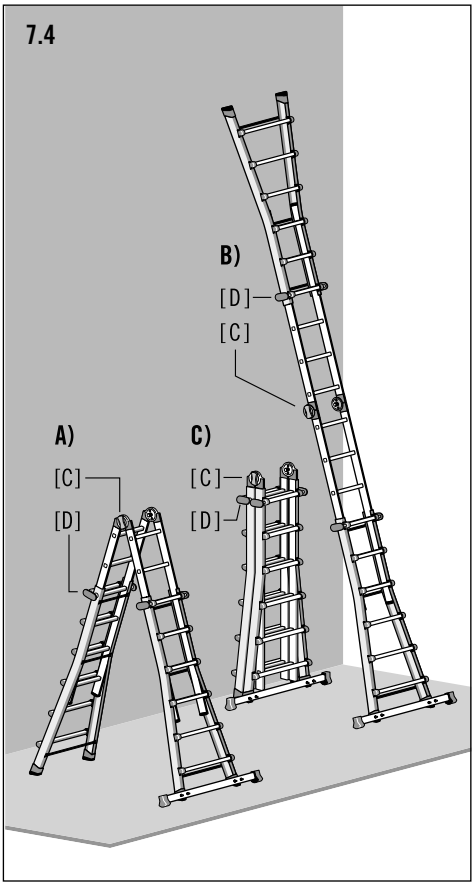

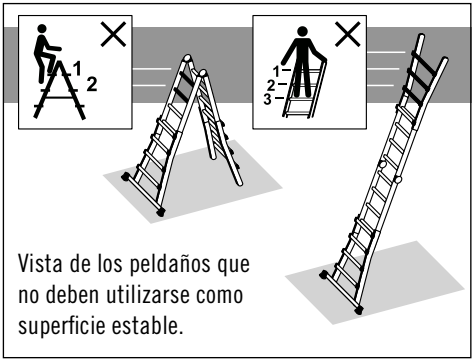

Vista de los peldaños que no deben utilizarse como superficie estable.

8. Transporte y almacenamiento

INDICACIÓN

¡Cuidado con los daños!

El manejo inadecuado de la escalera durante el transporte y el almacenamiento puede provocar daños en la escalera.

- Antes y después de la utilización, así como para el montaje y el transporte, retraiga los dos brazos de la escalera y pliegue la escalera monoarticulada.
  El dispositivo de articulación y las empuñaduras de seguridad deben estar bloqueados.
- Para evitar cualquier tipo de daño, la escalera deberá sujetarse firmemente durante el transporte (por ej. en portaequipajes o en el auto).
- Las escaleras deben almacenarse conforme a lo indicado en las instrucciones del fabricante.
- Almacenar las escaleras lejos de zonas en las que su estado podría deteriorarse rápidamente (por ejemplo debido a humedad, altas temperaturas, inclemencias del tiempo).
- Las escaleras fabricadas de termoplástico, duroplástico y plástico reforzado o que contienen estos materiales deberían almacenarse sin que estén expuestas a la radiación solar directa.
- Almacenar las escaleras en una posición que permita mantenerlas rectas (por ejemplo colgadas de un soporte para escaleras en las vigas o depositadas sobre una superficie plana y limpia).
- El almacenamiento de la escalera debe hacerse en un ambiente seco y en posición vertical.

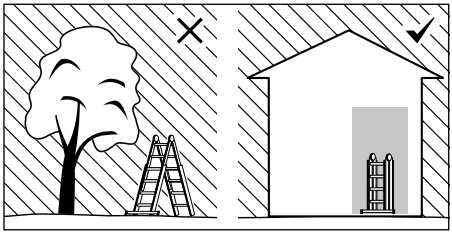

- Almacenar las escaleras donde no puedan resultar dañadas por vehículos, objetos pesados o suciedad.
- Almacenar las escaleras donde no puedan constituir ningún peligro de tropiezo ni un obstáculo.
- Almacenar la escalera de modo que no represente un obstáculo para los niños jugando ni para las personas.
- Almacenar las escaleras donde no puedan ser empleadas con facilidad con fines criminales.
- En caso de colocación permanente de la escalera, asegúrese de que no es utilizada por personas no autorizadas (por ejemplo por niños).

es

9. Cuidados, reparación y mantenimiento

INDICACIÓN

¡Cuidado con los daños!

El manejo inadecuado de la escalera durante el cuidado y el mantenimiento puede causar daños a la escalera.

- El cuidado y mantenimiento de la escalera debe asegurar su capacidad de funcionamiento. La escalera debe revisarse periódicamente para detectar daños. La función de los elementos móviles debe estar garantizada.
- Mantener la escalera SIEMPRE limpia. Limpiar los largueros de vez en cuando con un paño limpio y seco. La pintura u otras “sustancias extrañas” puede hacer que sea difícil extender o replegar la escalera y deben quitarse de inmediato.
- La limpieza de la escalera, en particular de todas las piezas móviles, debe realizarse de inmediato en caso de suciedad visible después de su uso.

- Use sólo un detergente soluble en agua, disponible comercialmente. No utilice agentes abrasivos y/o agresivos.
- Los trabajos de reparación y mantenimiento en la escalera han de ser efectuados por personal técnico y de conformidad con las instrucciones del fabricante.

  Advertencia: Por personal técnico se entiende una persona con los conocimientos necesarios para efectuar trabajos de reparación y mantenimiento, por ejemplo por haber participado en un curso de formación del fabricante.
- En caso de reparación y recambio de piezas, como por ejemplo los pies, deberá acudirse en caso necesario al fabricante o al distribuidor.

10. Vida útil

Si se utiliza conforme a lo previsto y se somete a mantenimiento periódico, la escalera es un medio de trabajo que puede utilizarse por mucho tiempo.

11. Embalaje y eliminación

ADVERTENCIA

¡Peligro de asfixia!

El material de embalaje no es un juguete para los niños, existe peligro de asfixia si se lo manipula indebidamente.

- Cuando se retira la escalera del servicio, debe desecharse de acuerdo con las leyes y regulaciones legítimos y vigentes en el país de uso.
- La escalera no debe tirarse a la basura doméstica.

- Todos los componentes incluido el embalaje deben separarse según el tipo.
- El aluminio es un material valioso y debe ser sometido al proceso de reciclaje.
- Su municipio competente le dará toda la información al respecto.

12. Servicio técnico y piezas de repuesto

Estas instrucciones de uso puede encontrarlas también en Internet en **www.hailo.de**.

Para más información sobre servicios de mantenimiento y piezas de recambio puede dirigirse a:

HAILO Werk • Daimlerstr. 8 • 35708 Haiger, Germany

Tel. +49 (0) 2773 82-0 • Fax +49 (0) 2773 82-1239

E-Mail: info@hailo.de • www.hailo.de

13. Plan de inspección

- Debido a los elementos de escalera dañados, defectuosos o no aptos para el funcionamiento existe para el usuario el peligro de una caída; igualmente existe el peligro de un vuelco durante el uso de la escalera.
- Pueden ocasiones graves lesiones a los usuarios de la escalera en el caso de una caída.
- Igualmente pueden resultar dañados objetos en el caso de un vuelco de la escalera.

- Para la utilización industrial de la escalera es necesaria una inspección regular por parte de una persona capacitada.
- La empresa debe procurar que se lleve a cabo una inspección de las escaleras de manera recurrente para asegurar un estado correcto (inspección visual y de funcionamiento).
  Para ello ha de establecerse el tipo, el alcance y las fechas de las inspecciones necesarias.
- Los intervalos para la inspección se rigen según las condiciones operativas, en particular según la frecuencia de uso, las exigencias durante el uso así como la frecuencia y la gravedad de las deficiencias detectadas en anteriores inspecciones.
- La empresa debe procurar igualmente que las escaleras defectuosas sean retiradas del uso y guardarse de manera que no ya sea posible un uso posterior hasta su arreglo adecuado o retirada.

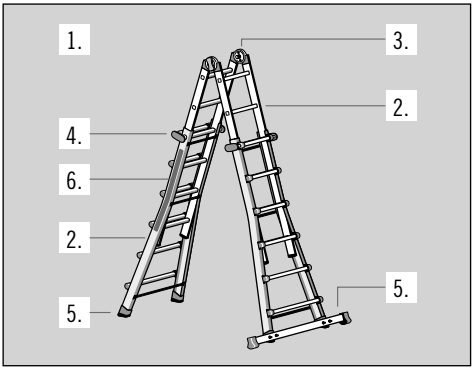

Para la inspección periódica de la escalera deberán tenerse en cuenta los puntos de revisión 1 - 6.

Si alguno de los puntos comprobados no diera un resultado satisfactorio, NO debería utilizar la escalera.

1. Puntos generales de revisión
¿Hay contaminación (por ej. suciedad, barro, pintura, aceite o grasa) en la escalera?
Todas las fijaciones (remaches, tornillos, pernos, etc.) deben estar presentes y completas.
¿Las fijaciones están posiblemente sueltas o corroídas?

2. Brazo de escalera, Parte abatible de la escalera, Peldaño de escalera
¿Los largueros están eventualmente doblados, curvados, torcidos, abollados, corroídos o podridos? La parte de escalera y los brazos de escalera deben encontrarse en buen estado en los puntos de fijación para otras piezas. Todos los peldaños de la escalera deben estar presentes.
¿Los peldaños de la escalera están posiblemente desgastados, sueltos, corroídos o dañados?
Comprobar el estado técnico y la funcionalidad de los brazos de escalera extendidos.

3. Dispositivo de articulación
Comprobar la funcionalidad, la resistencia y la integridad, así como posibles daños y corrosión.
¿El dispositivo de articulación está eventualmente dañado, suelto o corroído?

4. Empuñadura de seguridad
Comprobar la funcionalidad, la resistencia y la integridad, así como posibles daños y corrosión.
¿Las empuñaduras de seguridad están eventualmente dañadas, sueltas o corroídas?

5. Barra transversal, pies
Comprobar la resistencia, así como daños y corrosión de los pies y barra transversal. Todos los pies de extremo de la escalera deben estar presentes.¿Los pies de la escalera están sueltos, desgastados o corroídos?

6. Identificaciones de la escalera
¿Están todas las etiquetas presentes y bien legibles?

Scala articolata a cerniera singola

N. art.	**7512-XXX**	(4 x 3 Pioli)
	7516-XXX	(4 x 4 Pioli)
	7520-XXX	(4 x 5 Pioli)
	7524-XXX	(4 x 6 Pioli)

Indice

1. *Introduzione e spiegazione* 58
2. *Uso conforme* 60
3. *Descrizione del prodotto* 60
4. *Kit di fornitura* 61
5. *Avvertenze di sicurezza* 62
6. *Istruzioni per l'assemblaggio* 65
7. *Struttura e uso* 66
8. *Trasporto e immagazzinamento* ... 69
9. *Cura, riparazione e manutenzione* . 70
10. *Durata d'utilizzo* 70
11. *Imballaggio e smaltimento* 70
12. *Servizio e pezzi di ricambio* 70
13. *Piano di controllo* 71

Dimensioni e tabelle di peso 142

1. Introduzione

Le presenti istruzioni per l'uso descrivono le modalità di utilizzo in sicurezza della scala articolata a cerniera singola, denominata anche "scala" nel testo che segue.

Per motivi di sicurezza, prima dell'uso leggere attentamente le presenti istruzioni e conservarle per consultazioni future.

Le presente istruzioni per l'uso sono parte integrante della scala. In caso di vendita della scala, le presenti istruzioni d'uso devono essere consegnate al nuovo proprietario.

Spiegazione dei simboli

Le seguenti diciture e simboli grafici sono utilizzati in questo manuale, sulla scala o sulla confezione o sull'inserto.

AVVISO

Indica una situazione potenzialmente pericolosa. Se non evitata, possono verificarsi lesioni gravi o morte.

NOTA

Indica una situazione potenzialmente pericolosa che può causare danni materiali.

I simboli di sicurezza vengono illustrati e descritti esclusivamente nel capitolo Avvertenze di sicurezza.

Ulteriori illustrazioni nelle presenti istruzioni per l'uso sono inserite accanto all'immagine.

Numero di pioli

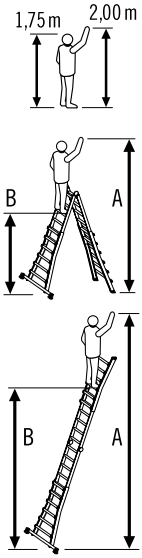

Persona di riferimento per corporatura e altezza di sbraccio

A = massima altezza di sbraccio possibile

B = massima altezza possibile-

- Scala a libro con gambe sfilate al massimo
- Scala da appoggio con gambe sfilate al massimo

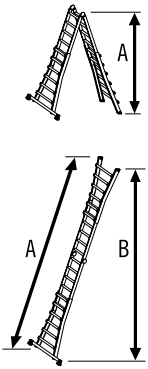

Dimensioni a scala ripiegata (gambe sfilate al massimo)

- Scala a libro
  A = altezza
- Scala da appoggio
  A = lunghezza della scala
  B = altezza

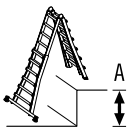

- Scala apribile (regolazione scalini)

A = compensazione in altezza massima

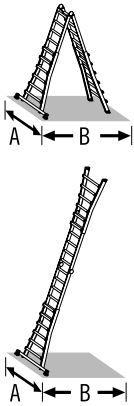

Dimensioni a scala ripiegata (gambe sfilate al massimo)

- Scala a libro
  A = larghezza
  B = profondità
  (superficie di appoggio)
- Scala da appoggio
  A = larghezza
  B = profondità
  (superficie di appoggio)

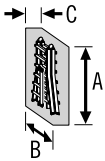

Dimensioni a scala ripiegata (Stato di consegna)

A = lunghezza
B = larghezza
C = profondità

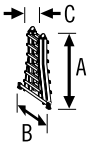

Dimensioni a scala ripiegata (Conservazione)

A = lunghezza
B = larghezza
C = profondità

Carico utile massimo possibile

Peso della scala

it

2. Uso conforme

Questa scala è un mezzo di lavoro mobile utilizzabile in diversi luoghi.

Con questa scala è possibile eseguire lavori di piccola entità ad altezze per le quali l'utilizzo di altri mezzi di lavoro non risulta adeguato.

Questa scala deve essere utilizzata solo come descritto nelle presenti Istruzioni d'uso. Qualsiasi altro uso è considerato improprio e può causare danni materiali o persino lesioni personali.

La scala non è un giocattolo.

Il produttore o il rivenditore non si assume alcuna responsabilità per danni causati da un uso improprio o scorretto.

L'utilizzatore deve sempre assicurarsi che la scala sia adatta alla rispettiva applicazione; se necessario, deve essere effettuata prima una valutazione dei rischi.

Attenersi alle norme di legge in vigore nel Paese di utilizzo.

Le scale soddisfano i requisiti della norma europea EN 131-4.
Sono classificate per un "uso professionale" e un "uso non professionale".

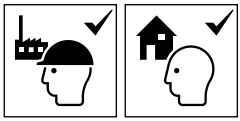

Ell carico utile massimo possibile della scala è di 150 kg.

Eventuali modifiche alla scala non autorizzate dal costruttore comportano l'invalidamento della garanzia.

3. Descrizione del prodotto

La scala articolata a cerniera singola M80 è una scala a libro e da appoggio regolabile in altezza.

I pioli estraibili permettono di regolare la scala in altezza. Per trasportarla o immagazzinarla in modo compatto può essere ripiegata.

Gli svariati modelli di scale si distinguono dal numero di pioli ovvero da una traversa aggiuntiva che aumenta la stabilità.

Le informazioni tecniche e i dati specifici del prodotto si trovano sul contrassegno [H] collocato direttamente sulla scala.

[A] Tronco estensibile

[B] Porzione di scala pieghevole

[C] Giunto
(giunto di sicurezza con posizioni innestabili preimpostate)

[D] Leva di bloccaggio

[E] Piolo

[F] Piede della scala

[G] Traversa con piede

[H] Contrassegno della scala

Le indicazioni su dimensioni e peso sono elencate nella tabella a pagina 142, 143.
Le indicazioni su dimensioni e peso sono valori relativi.

Con riserva di modifiche tecniche.

4. Kit di fornitura

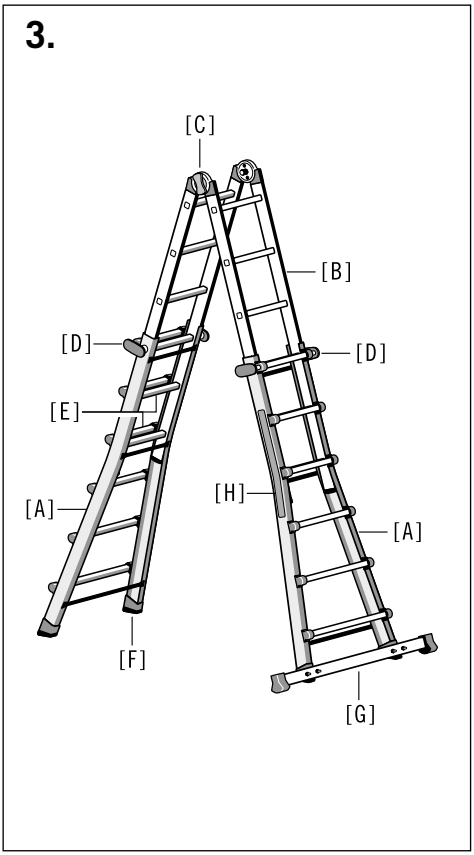

A) Scala articolata a cerniera singola 7512-XXX

1 x Istruzioni per l'uso
1 x Scala articolata a cerniera singola

B) Scala articolata a cerniera singola 7516-XXX, 7520-XXX, 7524-XX

1 x Istruzioni per l'uso
1 x Scala articolata a cerniera singola

1 x traversa
1 x set di piedini per la traversa

2 x vite a U M6
4 x dado M6
4 x rondella

Prima di procedere con l'uso, verificare la completezza del contenuto ed eventuali danni da trasporto. Rimuovere il materiale d'imballaggio.

it

AVVISO

Pericolo di soffocamento!

Il materiale d'imballaggio non è un giocattolo. Se maneggiato in modo improprio, sussiste il pericolo di soffocamento.

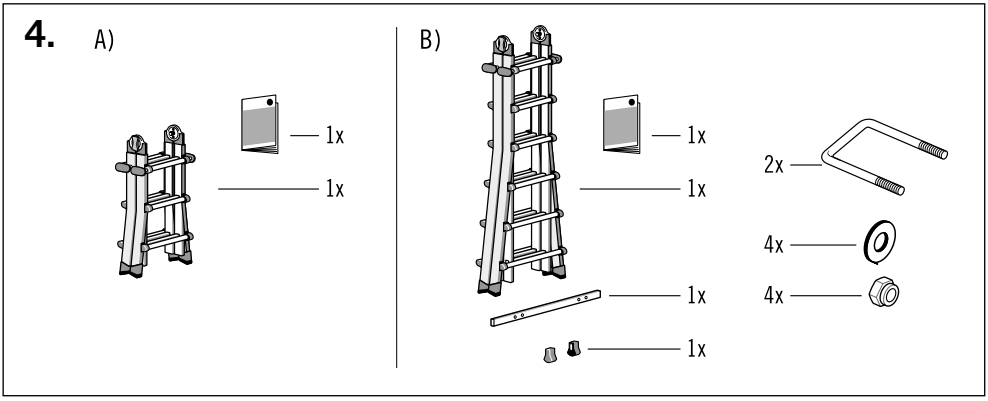

5. Avvertenze di sicurezza

AVVISO

Pericolo di gravi lesioni

L'uso improprio o l'applicazione inadeguata della scala può causare lesioni gravi o morte.

- Durante l'utilizzo della scala sussiste di norma il rischio di caduta. Tutti i lavori con e sulla scala devono pertanto essere eseguiti in modo da ridurre il più possibile il rischio di caduta.
- Durante l'utilizzo della scala sussiste altresì il rischio di ribaltamento. Con un ribaltamento è possibile causare lesioni a persone e danni a cose. Tutti i lavori con e sulla scala devono pertanto essere eseguiti in modo da ridurre il più possibile il rischio di ribaltamento.
- I presenti, ulteriori segnali informativi sulla sicurezza forniscono istruzioni all'utente della scala in merito a ciò che è indispensabile e ciò che non è consentito fare per utilizzare la scala in sicurezza.

  Ciò che è "indispensabile" è contrassegnato da una spunta [✓] e ciò che è "non consentito" da una croce [✕].

Avviso, rischio di caduta dalla scala.

Rispettare le istruzioni.

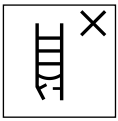

Controllare la scala dopo la consegna. Prima di ogni utilizzo, controllare visivamente la scala per individuare eventuali danni e garantire un uso in sicurezza.
Non utilizzare una scala danneggiata.

Carico massimo.

Non usare la scala su un fondo irregolare o instabile.

Evitare di sporgersi lateralmente.

Non posizionare la scala su una superficie non pulita.

Numero massimo di utenti.

Salire e scendere dalla scala sempre con il viso rivolto verso la scala.

Sorreggersi in maniera adeguata durante la salita e la discesa dalla scala. Durante i lavori, tenersi alla scala o utilizzare altri dispositivi di sicurezza qualora ciò non sia possibile.

Evitare i lavori che comportano un carico laterale sulla scala, ad esempio la foratura laterale attraverso materiali duri.

Gli oggetti che si trasportano su una scala non devono essere pesanti e devono essere facili da maneggiare.

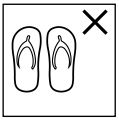

Quando si sale su una scala indossare sempre calzature idonee.

Si è in grado, in base al proprio stato di salute, di utilizzare una scala? Alcune condizioni di salute, l'assunzione di farmaci o l'abuso di alcool e droghe possono pregiudicare la sicurezza dell'utilizzatore di una scala.

Non sostare troppo a lungo sulla scala in assenza di pause regolari (la stanchezza costituisce un pericolo).

Durante il trasporto della scala, evitare che si verifichino danni, ad esempio mediante un fissaggio troppo stretto, e accertarsi la scala sia fissata/bloccata in modo adeguato.

Assicurarsi che la scala sia idonea al particolare utilizzo.

Non utilizzare una scala sporca, ad esempio con vernice fresca, fango, olio o neve.

Non utilizzare all'aperto la scala in caso di cattive condizioni atmosferiche, ad esempio forte vento.

Prima di utilizzare una scala durante il lavoro si dovrà effettuare una valutazione dei rischi (esame della pericolosità) come previsto dal regolamento aziendale sulla sicurezza sul lavoro.

Quando si posiziona la scala fare attenzione ad evitare possibili collisioni, ad esempio con passanti, veicoli o porte. Se possibile, bloccare le porte (ad eccezione delle uscite di emergenza) e le finestre nell'area di lavoro.

Avviso, pericolo di scossa elettrica. Determinare tutti i rischi connessi all'uso di componenti elettrici nella zona di lavoro, ad esempio cavi di alta tensione o altri componenti elettrici liberi, e non utilizzare la scala in caso di rischio di scossa elettrica.

In caso di lavori inevitabili in condizioni di tensione elettrica, non utilizzare scala conduttivi.

Non utilizzare la scala come ponteggio.

Non apportare modifiche alla scala o a parti di essa.

Non movimentare la scala mentre è appoggiata.

In caso di utilizzo all'aperto, adottare apposite misure contro il vento.

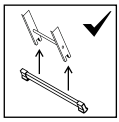

Prima di utilizzare la scala multiuso è necessario montare la traversa. (vedi 6. Istruzioni per l'assemblaggio)

La scala è idonea all'uso non professionale e all'uso professionale.

it

5. Avvertenze di sicurezza

Le scale da appoggio dotate di pioli devono essere utilizzate nella corretta angolazione.

Le scale da appoggio utilizzate per accedere ad un livello superiore dovrebbero arrivare o essere sfilate fino a superare di almeno 1 metro il punto su cui si desidera accedere.

Utilizzare la scala solo nella direzione di apertura indicata.

Non poggiare le scale su superfici non idonee allo scopo.

La scala non può essere spostata in nessun caso dall‘alto.

Non stare in piedi sui tre pioli superiori di una scala da appoggio.

Non è consentito scendere lateralmente dalla scala.

Prima dell’uso assicurarsi che entrambe le parti della scala siano completamente aperte e fisse.

Non stare in piedi sui due gradini/ pioli superiori di una scala apribile non munita di piattaforma e che non offra la possibilità di tenersi con la mano/il ginocchio.

Non utilizzare la scala nello stato richiuso come scala da appoggio.

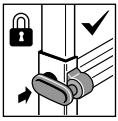

Tutte le leve di bloccaggio devono essere controllate prima dell’utilizzo e completamente inserite.

Le scale dotate di articolazione singola o multipla devono essere aperte e richiuse al suolo e non nella loro posizione di utilizzo.

Assicurarsi che gli snodi siano bloccati.

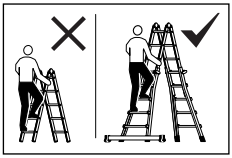

Non utilizzare la scala articolata a cerniera singola (parte della scala ripiegabile) senza aver sfilato le gambe.

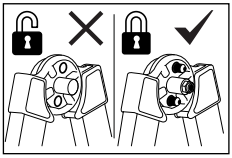

Salire sulla scala solo se è bloccata.
I perni di innesto sono visibili sul lato interno della giunzione di sicurezza.

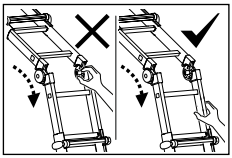

Pericolo di schiacciamento! In caso di utilizzo senza fare attenzione, possono verificarsi lesioni da schiacciamento alle dita o alla mano nelle parti dell'alloggiamento.

6. Istruzioni per l'assemblaggio

Le scale articolate a cerniera singola cod. art. 7516-XXX, 7520-XXX e 7524-XXX sono equipaggiate con una traversa, che deve essere montata prima di utilizzare la scala.

Per il montaggio è necessaria una chiave per viti (misura 10).

Fissaggio dei piedini:

1. Infilare entrambi i piedini [G-1] alle estremità della traversa [G].

Montaggio della traversa:

la traversa deve essere fissata ai piedini della gamba sfilabile.

2. posizionare la vite a U [G-2] e la traversa [G] come in figura sul piedino della gamba.
3. Successivamente, stringere bene la traversa su entrambi i piedini.

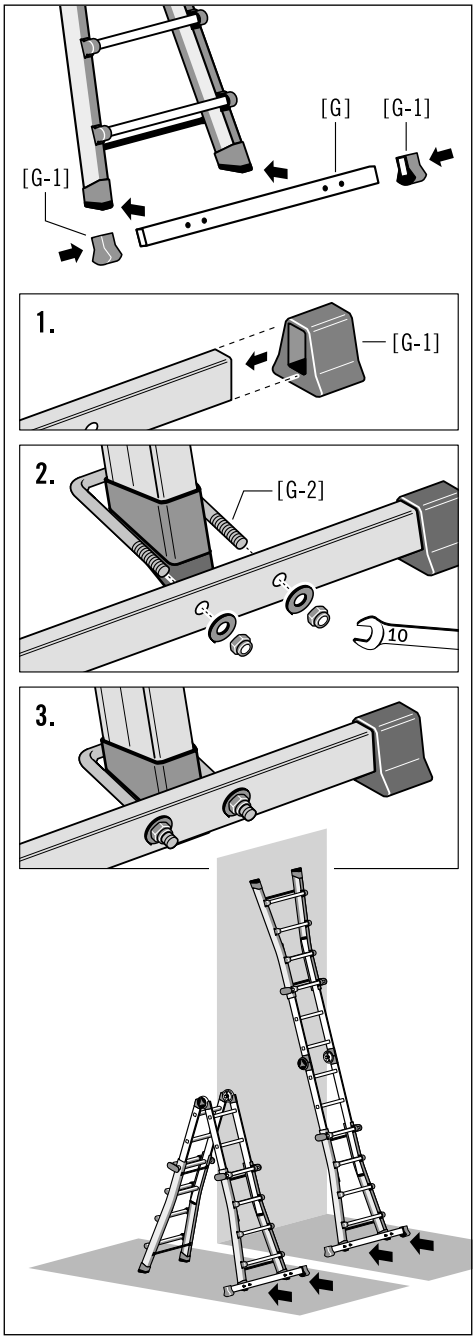

AVVISO

Pericolo di gravi lesioni in seguito a una caduta!

N. art. 7516-XXX, 7520-XXX, 7524-XXX:
Utilizzare le scale solo con traversa montata.

it

7. Struttura e uso

Controllare la scala dopo la consegna e prima del primo utilizzo per verificarne lo stato e la funzionalità di tutti i componenti.

NOTA

Prestare attenzione ai danni!

Maneggiare sempre la scala con cura. Allungare e spingere la scala con cautela. Se gli stiles sono ammaccati o danneggiati, può essere difficile o impossibile estendere o spingere la scala.

7.1 Varianti di posizionamento (raffigurazioni principali)

La scala articolata a cerniera singola può essere utilizzata sia come scala inclinabile ed estensibile, sia come scala di appoggio su cui salire da entrambi i lati e come scala per scale.

Grazie a due tronconi estensibili e un dispositivo a cerniera agganciabile per il bloccaggio e lo sbloccaggio delle porzioni di scala, può essere collocata nella posizione desiderata.

A - Scala di appoggio con tronconi estesi
B - Scala di appoggio con tronconi retratti
C - Scala di appoggio con regolazione per le scale
D - Scala inclinabile con tronconi retratti
E - Scala inclinabile con tronconi estesi

7.2 Regolazione per scala doppia o scala da appoggio

Il dispositivo a cerniera [C] consente di convertire la scala in scala di appoggio o scala inclinabile. La porzione di scala pieghevole [B] viene innanzitutto sbloccata e, dopo che la scala è stata collocata nella posizione desiderata, nuovamente bloccata.

Per regolare la porzione di scala è necessario azionare entrambe le cerniere di sicurezza contrapposte.

Regolazione del giunto di sicurezza [C]:

1. Posizione di partenza: la scala è sbloccata, il pulsante di arresto [C-3] si trova in posizione inserita.
2. Estrarre la leva [C-3] e con una leggera rotazione posizionarla sullo snodo di sicurezza. L'apertura per il bloccaggio è libera, la scala è sbloccata e il segmento [B] può ora essere regolato nella posizione desiderata.
3. Il segmento [B] si inserisce automaticamente in posizione con uno scatto. La scala è sbloccata, la leva [C-3] si trova in posizione inserita.

7.3 Regolazione del troncone estensibile

I tronconi estensibili [A] permettono di modificare l'altezza della scala.

Con le maniglie di bloccaggio laterali [D] i tronconi della scala estensibile vengono sbloccati e bloccati di nuovo dopo che la scala è stata sistemata in posizione.
Per regolare una porzione di scala è necessario azionare entrambe le maniglie di bloccaggio [D].

Regolazione del troncone estensibile [A]:

1. Posizione di uscita: la maniglia di bloccaggio [D] è inserita in sede.
2. Estrarre la maniglia di bloccaggio [D] e posizionarla con una leggera torsione sul mancorrente. L'apertura per il bloccaggio ora è libera, la scala è sbloccata.

   Il troncone estensibile [A] può quindi essere spostato nella posizione desiderata.
3. Successivamente, inserire entrambe le maniglie di bloccaggio nell'apertura apposita. La scala è bloccata, la maniglia di bloccaggio [D] è inserita in sede.

   Per modificare la posizione della scala ripetere questa procedura.

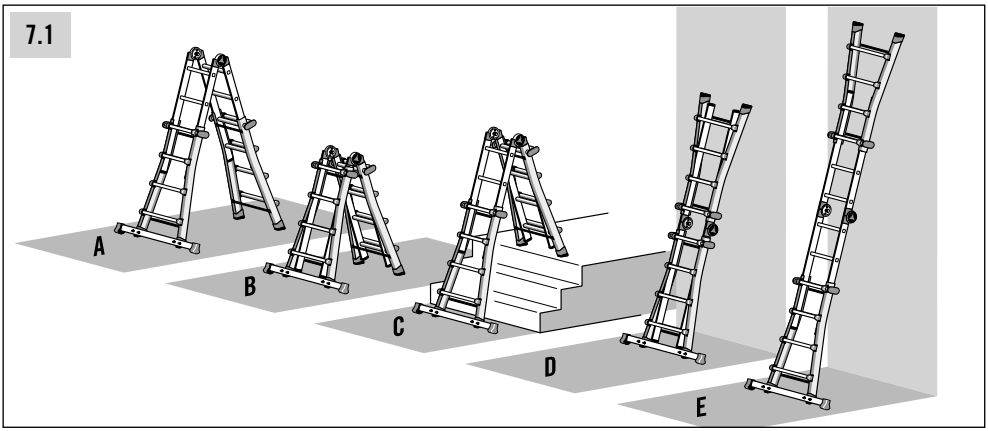
7.1
A
B
C
D
E

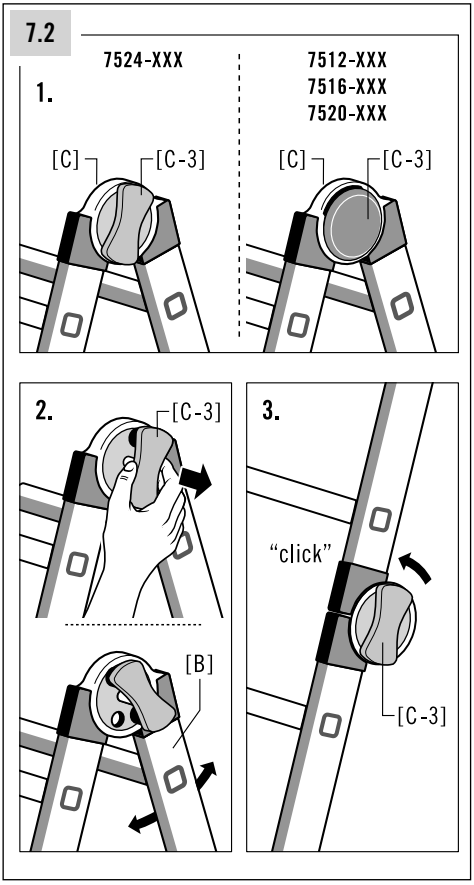
7.2
7524-XXX
7512-XXX
7516-XXX
7520-XXX
1.
[C]
[C-3]
[C]
[C-3]
2.
[C-3]
[B]
3.
"click"
[C-3]

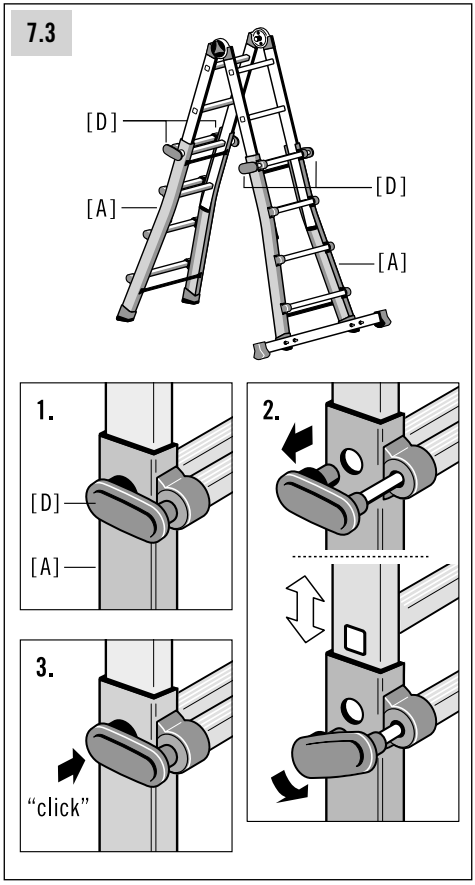
7.3
[D]
[A]
[D]
[A]
1.
[D]
[A]
2.
3.
"click"

7. Struttura e uso

7.4 Struttura e utilizzo della scala a cerniera singola

A) Utilizzo come scala doppia:

la scala deve essere appoggiata al suolo in sicurezza e ben stabile. La cerniera [C] e le maniglie di bloccaggio [D] devono essere bloccate.

B) Utilizzo come scala da appoggio:

La scala deve essere a contatto con il suolo e posata su una superficie piana e stabile.
La cerniera [C] e le maniglie di bloccaggio [D] devono essere bloccate.

Assicurare la scala da appoggio prima dell'utilizzo, p. es. fissandola per garantire la stabilità.

C) Stoccaggio:

Per lo stoccaggio e il trasporto è possibile ripiegare e infilare i singoli elementi della scala telescopica.
La cerniera [C] e le maniglie di bloccaggio [D] devono essere bloccate.

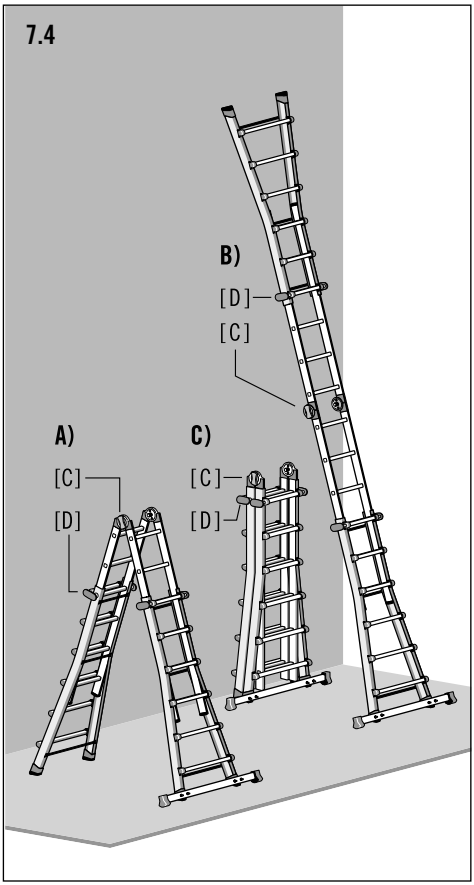

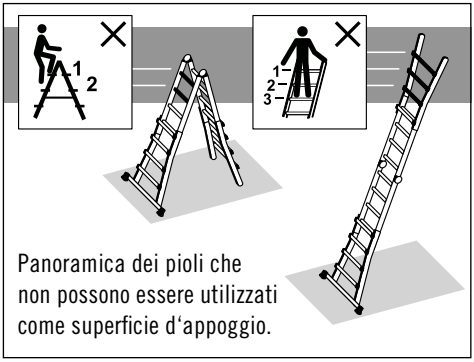

Panoramica dei pioli che non possono essere utilizzati come superficie d'appoggio.

8. Trasporto e immagazzinamento

NOTA

Prestare attenzione ai danni!

L‘uso improprio della scala durante il trasporto e lo stoccaggio può causare danni alla stessa.

- Prima e dopo l’uso, nonché durante il trasporto e lo stoccaggio, retrarre entrambi i tronconi e ripiegare la scala a cerniera singola.
  La cerniera e le maniglie di bloccaggio devono essere bloccate.
- Per evitare danni, la scala deve essere fissata in modo sicuro durante il trasporto (ad es. su portapacchi o all’interno del veicolo).
- Le scale devono essere conservate attenendosi alle istruzioni date dal produttore.
- Conservare la scala lontano da aree in cui le condizioni della stessa potrebbero peggiorare rapidamente (ad es. a causa di umidità, temperature elevate, esposizione alle intemperie).
- Le scale realizzate con oppure che contengono materiale termoplastico, duroplastico e rinforzato devono essere conservate al riparo dalla luce diretta del sole.
- Conservare la scala in una posizione dritta (ad es. sospesa a un supporto per scale su longheroni o posizionata su una superficie piana e pulita).
- La scala deve essere immagazzinata in posizione verticale in un ambiente asciutto.

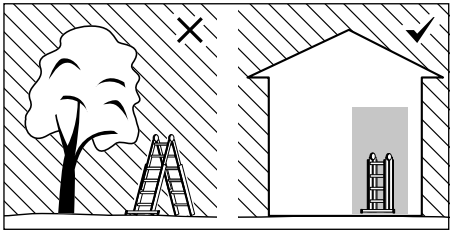

- Conservare la scala in aree in cui non possa essere danneggiata da veicoli, oggetti pesanti o sporcizia.
- Conservare la scala in aree in cui non possa costituire pericolo di inciampo od ostacolo.
- Immagazzinare la scala in modo tale che sia protetta da bambini che giocano e che non costituisca un ostacolo per altre persone.
- Conservare la scala in aree in cui non possa essere utilizzata facilmente per scopi criminali.
- In caso di posizionamento prolungato della scala, assicurarsi che non venga utilizzata da persone non autorizzate (ad es. bambini).

9. Cura, riparazione e manutenzione

NOTA

Prestare attenzione ai danni!

L'uso improprio della scala durante la cura e la manutenzione può causare danni alla stessa.

- La cura e la manutenzione della scala ne garantiscono il corretto funzionamento. La scala deve essere ispezionata regolarmente per individuare eventuali danni. Il funzionamento delle parti mobili deve essere garantito.
- Tenere la scala SEMPRE pulita. Pulire occasionalmente le traverse con un panno pulito e asciutto. La vernice o altri „corpi estranei" potrebbero complicare le operazioni di estrazione e ripiegatura.
- La pulizia della scala, in particolare di tutte le parti mobili, deve essere effettuata immediatamente dopo l'uso in caso di sporco visibile.

- Utilizzare solo detergenti idrosolubili reperibili in commercio. Non utilizzare prodotti aggressivi e abrasivi.
- Le riparazioni ed i lavori di manutenzione da effettuare sulla scala devono essere eseguiti da personale qualificato rispettando le istruzioni impartite dal produttore.

  Nota: per personale qualificato si intende qualcuno che disponga di competenze apposite ad eseguire riparazioni o lavori di manutenzione, ad es. a seguito della partecipazione a un corso di formazione del produttore.
- In caso di riparazione e sostituzione dei componenti, ad es. i piedini, se necessario contattare il produttore o il rivenditore.

10. Durata d'utilizzo

In caso di uso conforme e manutenzione regolare, la scala è un mezzo di lavoro di lunga durata.

11. Imballaggio e smaltimento

AVVISO

Pericolo di soffocamento!

Il materiale d'imballaggio non è un giocattolo. Se maneggiato in modo improprio, sussiste il pericolo di soffocamento.

- Se la scala viene eliminata, deve essere smaltita in conformità con le leggi e le normative vigenti nel paese di utilizzo.
- Non smaltire la scala tra i rifiuti domestici.

- Tutti i componenti incl. l'imballaggio devono essere separati per tipologia.
- L'alluminio è un materiale pregiato e deve essere sottoposto al processo di riciclaggio.
- Informazioni dettagliate al riguardo sono reperibili presso il comune competente.

12. Servizio e pezzi di ricambio

Le presente istruzioni per l'uso sono consultabili anche su Internet all'indirizzo **www.hailo.de**.

Per ulteriori informazioni in materia di assistenza e ricambi, rivolgersi a:

HAILO Werk • Daimlerstr. 8 • 35708 Haiger, Germany

Tel. +49 (0) 2773 82-0 • Fax +49 (0) 2773 82-1239

E-Mail: info@hailo.de • www.hailo.de

13. Piano di controllo

- I tronchi danneggiati, difettosi o non funzionanti possono costituire per l'utente un rischio di caduta, inoltre sussiste il rischio di ribaltamento qualora la scala venga utilizzata.
- In caso di caduta, gli utenti della scala possono riportare gravi lesioni.
- Parimenti, un ribaltamento della scala può causare danni alle cose.

- Per l'impiego commerciale della scala è necessaria una verifica regolare da parte di personale qualificato.
- Il titolare dell'azienda è tenuto a far eseguire regolari controlli affinché la condizione delle scale sia conforme all'uso (controllo visivo e funzionale). A questo scopo è necessario stabilire modalità, entità e termini dei controlli necessari.
- Gli intervalli di tempo per il controllo dipendono dalle condizioni operative, in particolare la frequenza di utilizzo, il carico durante l'uso nonché la frequenza e la gravità di eventuali difetti riscontrati nei controlli precedenti.
- Il titolare dell'azienda è altresì tenuto a ritirare le scale danneggiate e conservarle per un utilizzo successivo solo una volta eseguita l'apposita messa a punto o smaltimento.

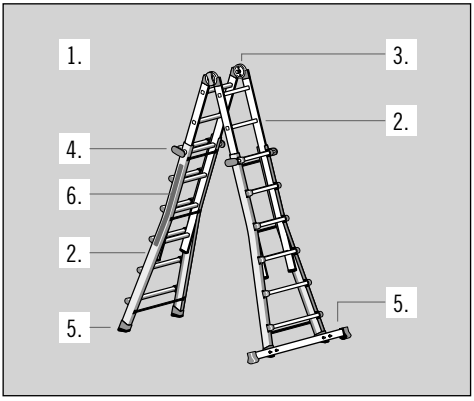

Durante l'ispezione regolare della scala occorre tenere conto dei punti di controllo 1.-6.
Qualora uno dei punti relativi al controllo non fornisca un esito soddisfacente, NON utilizzare la scala.

1. Punti di controllo generali
Sulla scala sono presenti imbrattamenti (ad es. sporco, fango, vernice, olio o grasso)?
Tutti gli elementi di fissaggio (rivetti, viti, perni ecc.) devono essere completamente presenti.
Gli elementi di fissaggio sono allentati o corrosi?

2. Troncone, porzione di scala pieghevole, piolo della scala
I mancorrenti risultano eventualmente piegati, curvati, attorcigliati, ammaccati, strappati, corrosi o degradati? Nei punti di fissaggio agli altri pezzi, la scala e il troncone devono essere in buono stato.
Tutti i pioli della scala devono essere presenti e integri. I pioli della scala solo usurati, allentati, corrosi o danneggiati?
Verificare le condizioni tecniche e la funzionalità del troncone estensibile.

3. Dispositivo a cerniera
Verifica relativa a funzionalità, rigidità e integrità, nonché danni e corrosione. La cerniera è eventualmente danneggiata, allentata o corrosa?

4. Leva di bloccaggio
Verifica relativa a funzionalità, rigidità e integrità, nonché danni e corrosione.
La maniglie di bloccaggio sono eventualmente danneggiate, allentate o corrose?

5. Traversa, Piedini
Verificare la resistenza dei traversa e dei piedini ed eventuali danni e segni di corrosione.
Tutti i piedini della scala terminali devono essere presenti. I piedini della scala sono allentati, usurati o corrosi?

6. Contrassegni della scala
Tutti i contrassegni sono presenti e chiaramente leggibili?

Vienalankstės kopėčios

Prekės-Nr.:	**7512-XXX**	(4 x 3 Pakopos)
	7516-XXX	(4 x 4 Pakopos)
	7520-XXX	(4 x 5 Pakopos)
	7524-XXX	(4 x 6 Pakopos)

Turinio rodyklė

1. *Įvadas ir sutartiniai ženklai* *72*
2. *Naudojimas pagal paskirtį* *74*
3. *Gaminio apžvalga* *74*
4. *Tiekiamas komplektas* *75*
5. *Saugos nuorodos* *76*
6. *Pastabos apie konstrukciją* *79*
7. *Pastatymas ir naudojimas* *80*
8. *Gabenimas ir sandėliavimas* *83*
9. *Priežiūra, remontas ir techninė priežiūra* *84*
10. *Tinkamumo naudoti trukmė* *84*
11. *Pakuotės ir utilizavimas* *84*
12. *Aptarnavimas ir atsarginės dalys* *84*
13. *Patikros planas* *85*

Lentelė (matmenys ir svoriai) *142*

1. Įvadas

Šioje naudojimo instrukcijoje aprašyta, kaip tinkamai naudoti vienalankstes kopėčias, toliau taip pat vadinamas tiesiog kopėčiomis.

Dėl saugumo, prieš naudodami kopėčias, perskaitykite šią naudojimo instrukciją ir saugokite ją galimam vėlesniam naudojimui.

Ši naudojimo instrukcija yra kopėčių dalis. Perduodami kopėčias kitam savininkui taip pat perduokite ir naudojimo instrukciją.

Sutartiniai ženklai

Toliau nurodyti signaliniai žodžiai ir grafiniai simboliai yra naudojami šioje naudojimo instrukcijoje, ant kopėčių arba ant pakuotės, arba įdėklo.

ĮSPĖJIMAS

Nuoroda į galimai pavojingą situaciją.
Jei jos nebus išvengta, to pasekmė gali būti sunkus sužalojimas ar mirtis.

NUORODA

Nuoroda į galimai pavojingą situaciją, kuri gali sukelti materialinę žalą.

Saugos ženklai yra paaiškinami ir aprašomi tiktai skyriuje „Saugos nuorodos“.

Kitos šioje naudojimo instrukcijoje pateikiamos iliustracijos yra aprašomos prie pat paveikslėlio.

Kopėčių skersinių skaičius

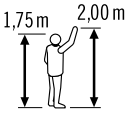

Ūgio ir pasiekiamo aukščio atskaitos asmuo

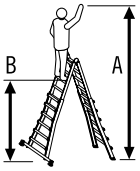

A = didžiausias galimas pasiekiamas aukštis

B = didžiausias galimas stovėjimo aukštis

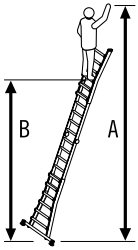

- Skečiamosios kopėčios su maksimaliai išskėstomis kojomis
- Pristatomosios kopėčios su maksimaliai išskėstomis kojomis

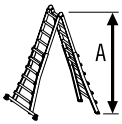

Pastatytų kopėčių matmenys (maksimaliai išskėstos kopėčių kojos)

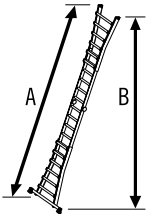

- Skečiamosios kopėčios
  A = aukštis
- Pristatomosios kopėčios
  A = kopėčių ilgis
  B = aukštis

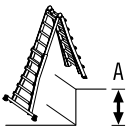

- Skečiamosios kopėčios (laiptų reguliavimo funkcija)

A = maksimali aukščio kompensacija

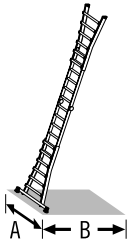

Pastatytų kopėčių matmenys (maksimaliai išskėstos kopėčių kojos)

- Skečiamosios kopėčios
  A = plotis
  B = gylis (pastatymo ploto)
- Pristatomosios kopėčios
  A = plotis
  B = gylis (pastatymo ploto)

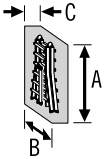

Suskleistų kopėčių matmenys (Pristatymo būsena)

A = ilgis
B = plotis
C = gylis

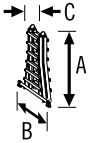

Suskleistų kopėčių matmenys (Laikymas)

A = ilgis
B = plotis
C = gylis

Maksimali apkrova

Kopėčių svoris

lt

2. Naudojimas pagal paskirtį

Šios kopėčios yra mobili pagalbinė darbo priemonė, kurią darbo metu galima pastatyti įvairiose vietose.

Stovint ant šių kopėčių galima atlikti reikalingus darbus tokiame aukštyje, kuris nebūtų pasiekiamas kitomis darbo priemonėmis.

Šias kopėčias leidžiama naudoti tik taip, kaip aprašyta šioje naudojimo instrukcijoje. Bet koks kitoks naudojimas yra laikomas naudojimu ne pagal paskirtį, ir gali sukelti materialinę žalą ar net žmonių sužalojimus.

Kopėčios nėra vaikų žaislas.

Gamintojas ar prekybininkas neprisiima atsakomybės už pažeidimus, kurie atsirado dėl paskirties neatitinkančio ar neteisingo naudojimo.

Naudotojas būtinai privalo įsitikinti, kad kopėčios yra tinkamos atitinkamam naudojimo atvejui, jei reikia, prieš tai būtina atlikti grėsmės vertinimą.

Laikykitės naudojimo šalyje galiojančių teisės aktų.

Kopėčios atitinka Europos standarto EN 131-4 reikalavimus.
Pagal klasifikaciją jos tinkamos „neprofesniam naudojimui“ ir „profesiniam naudojimui“.

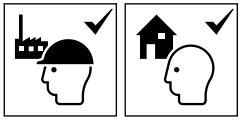

Didžiausia galima kopėčių naudingoji apkrova yra 150 kg.

Dėl kopėčių pakeitimų, kurie nėra gamintojo įgalioti, nustoja galioti garantija.

3. Gaminio apžvalga

Vienalankstės kopėčios M80 yra mobilios reguliuojamo aukščio pristatomosios ir skečiamosios kopėčios.

Naudojant ištraukiamas kopėčių pakopas galima įvairiai reguliuoti aukštį, o prireikus gabenti ar sandėliuoti, kopėčias galima labai kompaktiškai sustumti.

Skirtingi kopėčių modeliai skiriasi pakopų skaičiumi, yra papildomas skersinis stabilumui padidinti.

Konkrečią techninę informaciją ir atskirų modelių duomenis taip pat rasite tiesiai ant etiketės [H], priklijuotos ant kopėčių.

[A] Ištraukiamas kopėčių segmentas

[B] Sulenkiama kopėčių dalis

[C] Lanksto mechanizmas (apsauginis lankstas su numatytomis fiksavimo padėtimis)

[D] Blokavimo rankena

[E] Kopėčių pakopa

[F] Pakopa

[G] Skersinė sija su kojele

[H] Kopėčių ženklinimo etiketė

Matmenys ir svoriai išvardyti lentelėje 142, 143 puslapiuose.
Matmenys ir svarsčiai yra apytikslės vertės.

Techninė informacija gali keistis.

4. Tiekiamas komplektas

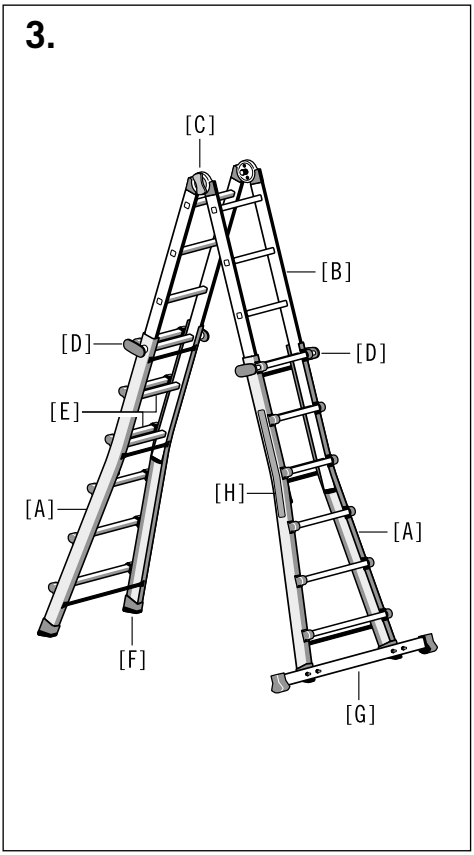

A) Vienalankstės kopėčios 7512-XXX

1 x naudojimo instrukcija
1 x vienalankstės kopėčios

B) Vienalankstės kopėčios 7516-XXX, 7520-XXX, 7524-XXX

1 x naudojimo instrukcija
1 x vienalankstės kopėčios

1 x skersinis
1 x kopėčių kojelių skersiniui rinkinys

2 x U formos varžtas M6
4 x veržlė M6
4 x diskai

Prieš naudodami patikrinkite, ar yra visos komplekto dalys ir ar nėra galimų transportavimo pažeidimų. Išpakuokite.

lt

ĮSPĖJIMAS

Uždusimo pavojus!

Pakuotė – ne žaislas, neteisingai naudojant kyla pavojus uždusti.

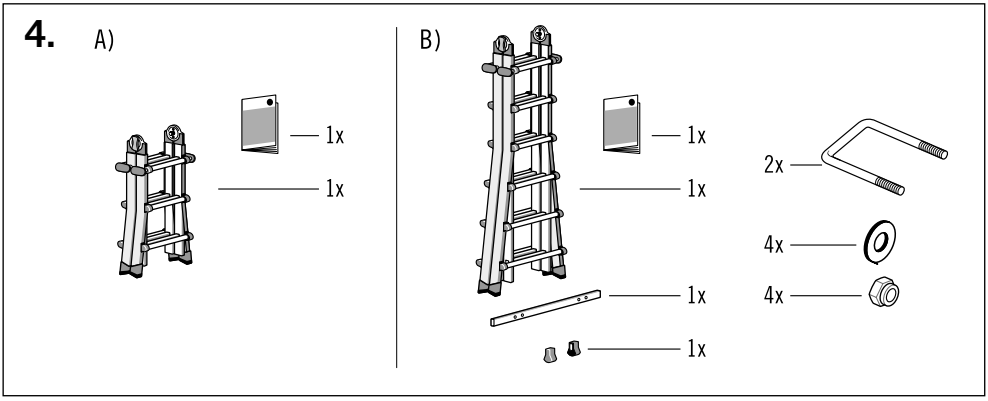

5. Saugos nuorodos

ĮSPĖJIMAS

Sunkių sužalojimų pavojus!

Netinkamai naudojant ar tvarkant kopėčias, atsiranda rizikos veiksniai, kurie gali sukelti sunkius sužalojimus ar mirtį.

- Dirbant ant kopėčių kyla pavojus, kad jos bus pastumtos. Visus darbus su kopėčiomis ir ant jų atlikite taip, kad pavojus jas pastumti ir nuo jų nukristi būtų kuo mažesnis.
- Dirbant ant kopėčių kyla pavojus nuo jų nukristi. Pastūmus kopėčias gali būti sužalotas ant jų stovintis ar šalimais esantys žmonės. Visus darbus su kopėčiomis ir ant jų atlikite taip, kad pavojus būtų nukristi kuo mažesnis.
- Papildomi informaciniai saugos simboliai kopėčių naudotojui nurodo, kaip saugiai naudoti kopėčias ir ką leidžiama daryti.
  „Būtini“ veiksmai pažymėti varnele [✓], o „draudžiami“ veiksmai pažymėti kryželiu [✕].

Įspėjimas,
nuo kopėčių galima nukristi.

Laikykitės instrukcijų.

Apžiūrėkite kopėčias, ar jos nepažeistos ir saugios, prieš kiekvieną darbo dieną, kai jas naudosite.

Maksimali apkrova.

Estatykite kopėčių ant nelygaus ar nestabilaus paviršiaus.

Nestatykite kopėčių taip, kad jos būtų pasvirusios į kurią nors pusę.

Pašalinkite nešvarumus nuo žemės.

Maksimalus naudotojų skaičius.

Užlipkite ir nulipkite nuo kopėčių būdami atsisukę į jas veidu.

Užlipdami ir nulipdami tvirtai laikykitės už kopėčių. Dirbdami ant kopėčių, laikykitės už jų viena ranka arba, jei tai neįmanoma, pasirūpinkite papildomomis apsaugos priemonėmis.

Stovėdami ant kopėčių, nedirbkite tokių darbų, kuriems būtų reikalingos stiprios šoninės apkrovos (pvz., šoninio gręžimo į kietus paviršius, tokius kaip mūras ar betonas).

Daiktų, kuriuos nešatės lipdami ant kopėčių, neturi būti sunku arba lengvai pakelti.

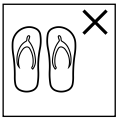

Lipdami ant kopėčių mūvėkite tinkamą avalynę.

Ar jūsų sveikatos būklė leidžia jums naudotis kopėčiomis? Esant tam tikroms medicininėms būklėms, pavartojus alkoholio, narkotinių medžiagų ar geriant kai kuriuos vaistus lipti ant kopėčių gali būti pavojinga sveikatai.

Nedirbkite ant jų ilgą laiką be reguliarių pertraukų (nuovargis kelia pavojų).

Perveždami kopėčias pasirūpinkite, kad jos būtų tinkamai pritvirtintos.

Įsitikinkite, kad kopėčios tinka numatytam darbui atlikti.

Nuvalykite nuo kopėčių visas pašalines medžiagas, pvz., šlapius dažus, purvą, tepalus ar sniegą.

Nedirbkite ant kopėčių lauke esant nepalankioms oro sąlygoms (pvz., jei stiprus vėjas, paviršiai yra apledėję ar sninga).

Prieš naudojant kopėčias reikia atlikti darbo rizikos įvertinimą laikantis saugaus darbo reikalavimų.

Statydami kopėčias stebėkite, kad jos neatsitrenktų į žmones, duris, automobilius ar kitas kliūtis. Jei įmanoma, vietoje, kurioje dirbate, uždarykite ir užrakinkite duris (tik ne avarinių išėjimų) ir langus.

Įspėjimas, pavojus dėl elektros srovės Prieš atlikdami darbus su elektros prietaisais įvertinkite pavojus, kuriuos gali kelti aukšta įtampa ar patys elektros prietaisai., ir nenaudokite kopėčių, jei esama elektros srovės pavojaus.

Jei neišvengiamai reikia atlikti darbus veikiant įtampai ar netoli veikiančių elektros įrenginių, nenaudokite kopėčių, per kurias gali tekėti elektros srovė (pvz., aliumininių kopėčių).

Nenaudokite kopėčių kaip jungiamojo tiltelio.

Užlipdami, nulipdami ir stovėdami ant kopėčių, tvirtai už jų laikykitės.

Stovint ant kopėčių jos turi nejudėti.

Lauke naudojamas kopėčias reikia statyti taip, kad jų nenuverstų vėjas.

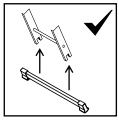

Prieš naudodami universalias kopėčias sumontuokite skersinį.
(žr. 6 sk. Pastabos apie konstrukciją).

Profesionaliojo naudojimo ir neprofesionaliojo naudojimo kopėčios.

5. Saugos nuorodos

Užfiksuojamas kopėčias reikia užfiksuoti teisingu kampu.

Norėdami pasiekti aukštesnį paviršių, stebėkite, kad pristatomosios kopėčios būtų išsikišusios arba išstumtos mažiausiai 1 metrą virš tikslo.

Kopėčias naudokite tik nurodyta pastatymo kryptimi.

Neremkite kopėčių į nestabilų paviršių.

Neperkelkite kopėčių į kitą vietą, keldami jas iš viršaus.

Nenaudokite trijų viršutinių pristatomųjų kopėčių pakopų kaip atraminio paviršiaus.

Lipti ant kopėčių per šoną yra draudžiama.

Prieš lipdami ant kopėčių įsitikinkite, kad abi dalys išskėstos tinkamai ir iki galo.

Nenaudokite dviejų viršutinių skečiamųjų kopėčių pakopų / skersinių kaip atraminio paviršiaus be platformos ir rankų / kelių atramų.

Nenaudokite neišskleistų kopėčių.

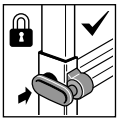

Prieš naudojantis reikia patikrinti visų blokų užfiksavimą.

Vienu ar keliais kampais sulenktas kopėčias reikia sumontuoti ir užfiksuoti paguldžius ant žemės, o ne pastačius į jų darbinę padėtį.

Įsitikinkite, kad šarnyrai užsifiksavo.

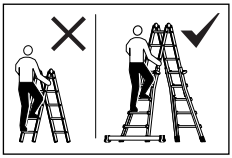

Nenaudokite vienalanksčių kopėčių (atlenkiama kopėčių dalis) be išskečiamų kojų.

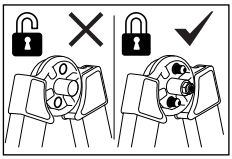

Ant kopėčių lipkite tik tuomet, jei jos yra užfiksuotos.
Fiksatoriai matomi vidinėje apsauginio lanksto pusėje.

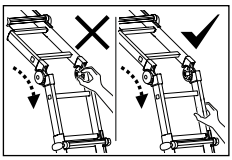

Prispaudimo pavojus!
Dėl neatidaus elgesio tarp korpuso dalių galima prisispausti pirštus arba ranką.

6. Pastabos apie konstrukciją

Vienalankstės kopėčios,
prekės nr. 7516-XXX, 7520-XXX ir 7524-XXX,
yra su skersiniu, kurį reikia sumontuoti prieš naudojantis kopėčiomis.

Montavimui reikalingas veržliaraktis (10 dydžio).

Kojelių tvirtinimas:

1. Tvirtai pastumkite abi kojas [G-1] iki skersinio galų [G].

Skersinio montavimas:

Skersinis tvirtinamas prie išskečiamų kojų kojelių.

2. U formos varžtą [G-2] ir skersinį [G] uždėkite kaip parodyta ant kopėčių kojelės.
3. Tada skersinį tvirtai priveržkite prie abiejų kojelių.

ĮSPĖJIMAS

Sunkių sužalojimų pavojus dėl persivertimo!

Prekės-Nr. 7516-xxx, 7520-xxx, 7521-xxx:
Kopėčias leidžiama naudoti tik su sumontuota skersine sija.

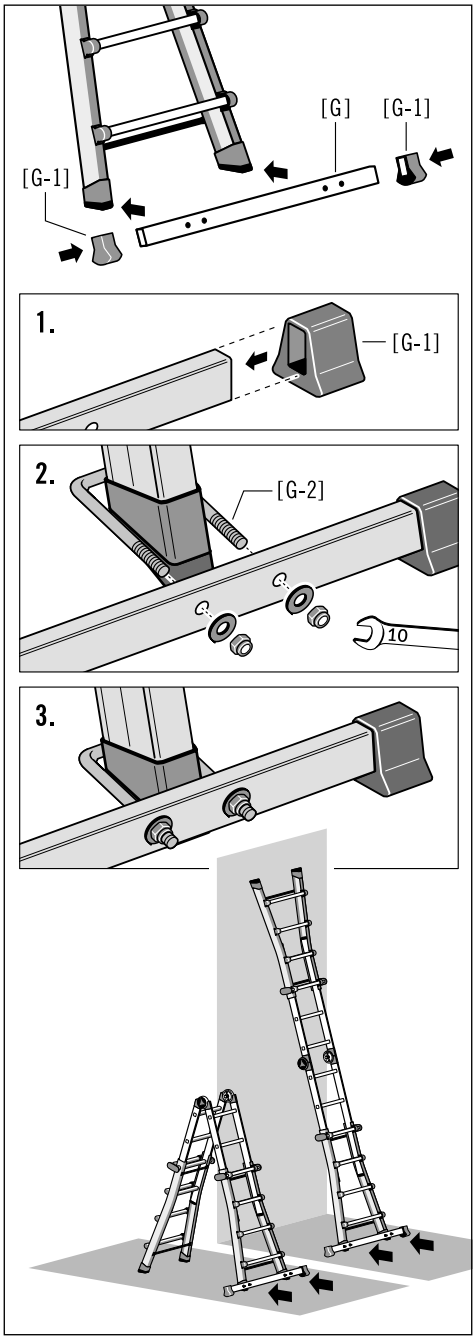

lt

7. Pastatymas ir naudojimas

Po pristatymo ir prieš pirmą kartą naudodami patikrinkite kopėčias, ar yra visos dalys, ar kopėčios nepažeistos ir veikia tinkamai.

NUORODA

Saugokitės pažeidimų!

Atsargiai elkitės su kopėčiomis. Jas ištraukite ir sustumkite atsargiai ir apgalvotai. Jei sijos sulankstytos ar apgadintos, kopėčias gali būti sunku ištraukti arba sustumti, gali netgi visiškai nepavykti to padaryti.

7.1 Pastatymo variantai (principinė schema)

Vienalankstes kopėčias galima naudoti kaip pristatomąsias arba skečiamąsias kopėčias bei kopėčias su pakopomis.

Su dviem ištraukiamais segmentais ir fiksuojamų lankstinių mechanizmų pora, skirta kopėčių dalims užfiksuoti ir atleisti, kopėčias galima nustatyti į norimą pastatymo padėtį.

A - Dvipusės kopėčios su ištrauktais kopėčių segmentais
B - Dvipusės kopėčios su įtrauktais kopėčių segmentais
C - Ant laiptų statomos dvipusės kopėčios
D - Pristatomosios kopėčios su įtrauktais kopėčių segmentais
E - Pristatomosios kopėčios su ištrauktais kopėčių segmentais

7.2 Nustatymas naudoti kaip pastatomas arba pristatomas kopėčias

Lankstinis mechanizmas [C] leidžia paversti kopėčias dvipusėmis arba pristatomosiomis. Sulenkiama kopėčių dalis [B] iš pradžių atblokuojama, po to kopėčios nustatomos į norimą padėtį ir vėl užblokuojamos.

Kad galėtumėte perstatyti kopėčių dalį, iš pradžių paspauskite abu skirtingose pusėse esančius fiksatorius.

Apsauginio lanksto reguliavimas [C]:

1. Pradinė padėtis: Kopėčios yra užfiksuotos, rankenėlė [C-3] yra įstumtoje padėtyje.
2. Ištraukite rankenėlę [C-3] ir lengvai pasukdami užveskite ant apsauginio šarnyro.
   Reguliavimo anga atsilaisvina, kopėčios yra atfiksuotos ir dabar stumdomą dalį [B] galima nustatyti į norimą padėtį.
3. Stumdoma dalis [B] spragtelėdama pati automatiškai užsifiksuoja. Kopėčios yra užfiksuotos, rankenėlė [C-3] yra įstumtoje padėtyje.

7.3 Ištraukiamų kopėčių segmentų perstatymas:

Ištraukiami kopėčių segmentai [A] leidžia keisti kopėčių aukštį.

Šoninėmis blokavimo rankenomis [D] ištraukiami kopėčių segmentai atblokuojami, o nustačius norimą kopėčių padėtį – vėl užblokuojami.
Kad galėtumėte perstatyti kopėčių dalį, paspauskite abi blokavimo rankenas [D].

Ištraukiamų kopėčių segmentų [A] perstatymas:

1. Pradinė padėtis: Blokavimo rankena [D] yra užfiksuota.
2. Ištraukite blokavimo rankeną [D] ir lengvai pasukdami užveskite ant kopėčių. Reguliavimo anga atsilaisvina, ir kopėčios yra atfiksuotos.

   Dabar ištraukiamą kopėčių segmentą [A] galite nustatyti į norimą padėtį.
3. Po to įstatykite abi blokavimo rankenas į reguliavimo angą. Kopėčios yra užfiksuotos, blokavimo rankena [D] įstumta.

Norėdami nustatyti kitokią padėtį, vėl pakartokite šiuos veiksmus.

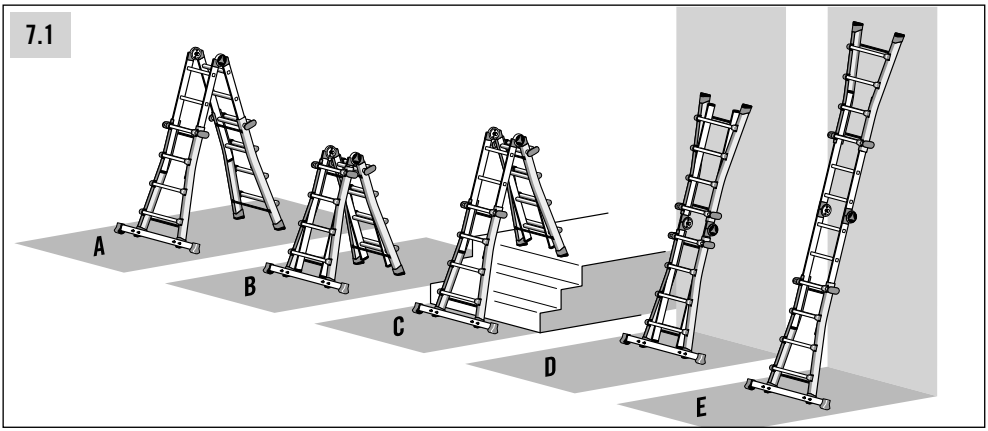
7.1
A
B
C
D
E

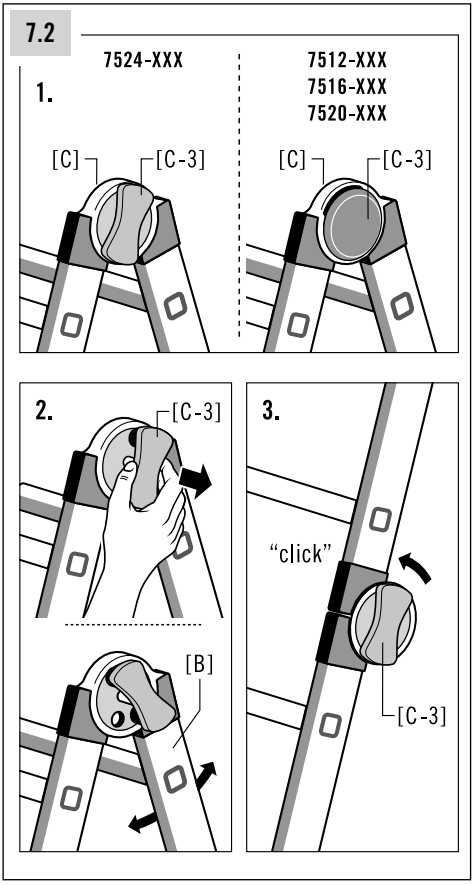
7.2
7524-XXX
7512-XXX
7516-XXX
7520-XXX
1.
[C]
[C-3]
[C]
[C-3]
2.
[C-3]
[B]
3.
"click"
[C-3]

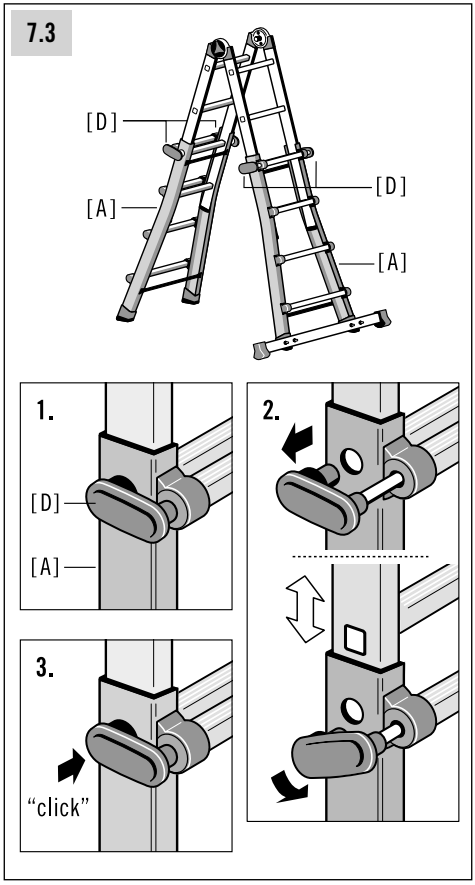
7.3
[D]
[A]
[D]
[A]
1.
[D]
[A]
2.
3.
"click"

It

7. Pastatymas ir naudojimas

7.4 Vienalanksčių kopėčių surinkimas ir naudojimas

A) Nustatant kaip skečiamąsias kopėčias:

Kopėčios turi saugiai ir tvirtai remtis į žemę.
Lankstinis mechanizmas [C] ir blokavimo rankenos [D] turi būti užfiksuoti.

B) Nustatant kaip pristatomas kopėčias:

Kopėčios turi saugiai stovėti ant grindų ir būti atremtos į lygų ir tvirtą paviršių.
Lankstinis mechanizmas [C] ir blokavimo rankenos [D] turi būti užfiksuoti.

Prieš lipdami pasirūpinkite kopėčių saugumu, pvz., pritvirtinkite prie apsauginio įtaiso.

C) Laikymas:

Sandėliavimui ir pervežimui atskirus teleskopinių kopėčių segmentus galima sukabinti ir įstumti vieną į kitą.
Lankstinis mechanizmas [C] ir blokavimo rankenos [D] turi būti užfiksuoti.

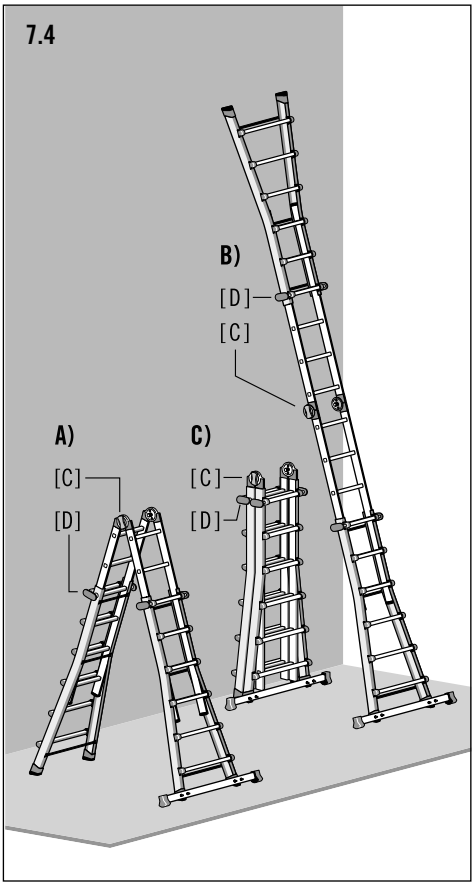

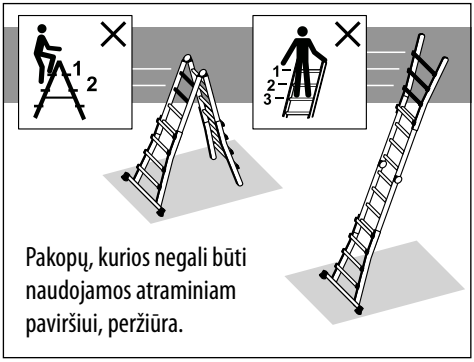

Pakopų, kurios negali būti naudojamos atraminiam paviršiui, peržiūra.

8. Gabenimas ir sandėliavimas

NUORODA

Saugokitės pažeidimų!

Netinkamas elgesys su kopėčiomis transportuojant ir sandėliuojant gali sukelti kopėčių pažeidimus.

- Prieš naudodami kopėčias arba baigę jas naudoti, bei norėdami kopėčias padėti laikyti ar transportuoti, įstumkite abu kopėčių segmentus ir suglauskite vienalanksčių kopėčių puses. Lankstinis mechanizmas ir blokavimo rankenos turi būti užfiksuoti.
- Kad nepažeistumėte kopėčių jas perveždami (pvz., ant stogo ar automobiliu), jas tinkamai pritvirtinkite.
- Kopėčias laikykite vadovaudamiesi gamintojo instrukcijos reikalavimais.
- Nelaikykite kopėčių vietose, kuriose greitai gali pablogėti jų būklę (pvz., dėl drėgmės, temperatūros ar oro sąlygų poveikio).
- Iš termoplasto, reaktoplastiko arba sustiprinto plastiko pagamintų arba šių medžiagų dalių turinčių kopėčių nelaikykite tiesioginių saulės spindulių veikiamoje vietoje.
- Kopėčias laikykite taip, kad jos išliktų tiesios (pvz., užkabinkite kopėčių sijas ant kopėčių laikiklių arba paguldykite ant lygaus ir švaraus paviršiaus).
- Kopėčias laikykite pastatytas stačiai sausoje vietoje.

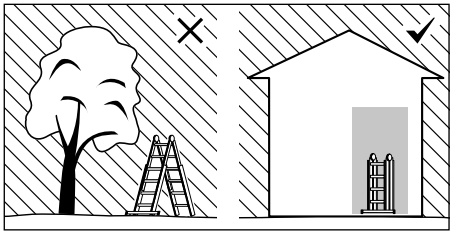

- Kopėčias laikykite tokioje vietoje, kur jų negalėtų pažeisti transporto priemonės, sunkūs daiktai ar nešvarumai.
- Kopėčias laikykite tokioje vietoje, kur jos nekeltų pavojaus už jų užkliūti ir nebūtų kliūtimi.
- Jas laikykite taip, kad jos netrukdytų žmonėms ir nekeltų pavojaus vaikams.
- Kopėčias laikykite tokioje vietoje, kad jų nebūtų galima lengvai panaudoti nusikalstamais tikslais.
- Jei kopėčios laikomos nuolat pastatytos, užtikrinkite, kad jomis negalėtų pasinaudoti neįgalioti asmenys (pvz., vaikai).

9. Priežiūra, remontas ir techninė priežiūra

NUORODA

Saugokitės pažeidimų!

Netinkamas elgesys su kopėčiomis techniškai prižiūrint gali sukelti kopėčių pažeidimus.

- Kopėčių priežiūra yra skirta užtikrinti, kad jos veiktų tinkamai. Reguliariai tikrinkite, ar kopėčios nepažeistos. Tikrinkite, ar tinkamai juda judančios dalys.
- Kopėčios VISADA turi būti švarios.
  Kartais nušluostykite sijas švaria sausa šluoste. Dėl patekusių dažų ar kitų svetimkūnių gali būti sunkiau ištraukti ir sustumti kopėčias, juos reikia iškart pašalinti.
- Baigus naudotis kopėčiomis, jei jos yra purvinos, reikia iškart nuvalyti, ypač judančias dalis.
- Naudokite tik pramonines valymo priemones, nuplaunamas vandeniu. Nenaudokite agresyvių ir ėsdinančių priemonių.

- Kopėčių remonto ir techninės priežiūros darbus turi atlikti specialistai, laikydamiesi gamintojo instrukcijų.

  Pastaba: specialistu laikomas asmuo, turintis remonto ir techninės priežiūros darbams atlikti reikalingų žinių, įgytų, pavyzdžiui, gamintojo organizuojamuose mokymuose.
- Jei reikia, remontuodami bei keisdami dalis, pvz., kojas, kreipkitės į gamintoją ar pardavėją.

10. Tinkamumo naudoti trukmė

Tinkamai naudojamos ir prižiūrimos kopėčios yra ilgalaikė darbo priemonė.

11. Pakuotės ir utilizavimas

ĮSPĖJIMAS

Uždusimo pavojus!

Pakuotė – ne žaislas, neteisingai naudojant kyla pavojus uždusti.

- Jei kopėčios yra išmetamos, jas būtina pašalinti pagal esamus, naudojimo šalyje galiojančius įstatymus ir nuostatas.
- Neišmeskite kopėčių kartu su buitinėmis atliekomis.

- Visus komponentus, įskaitant pakuotes, reikia utilizuoti jiems tinkamu būdu.
- Aliuminis yra vertingas metalas, todėl jį reikia pakartotinai perdirbti.
- Išsamesnės informacijos apie utilizavimą ieškokite vietinėje savivaldybėje.

12. Aptarnavimas ir atsarginės dalys

Šią naudojimo instrukciją taip pat rasite internete **www.hailo.de**.

Dėl papildomos informacijos apie priežiūros paslaugas bei atsargines dalis kreipkitės į:

HAILO Werk · Daimlerstr. 8 · 35708 Haiger, Germany

Tel. +49 (0) 2773 82-0 · Fax +49 (0) 2773 82-1239

E-Mail: info@hailo.de · www.hailo.de

13. Patikros planas

- Pažeisti, neveikiantys ar stingantys kopėčių segmentai kelia pavojų naudotojui, kopėčios gali būti nestabilios ar nuvirsti.
- Kopėčių naudotojas gali sunkiai susižaloti krisdamas.
- Gali būti sugadinti aplink esantys daiktai.

- Su kopėčiomis dirbantiems specialistams reikia pasirūpinti reguliariu kopėčių tikrinimu, kad būtų galima užtikrinti saugų jų eksploatavimą.
- Už darbus atsakingas asmuo turi pasirūpinti, kad kopėčios būtų patikrintos (apžiūrint ir patikrinant jų veikimą) ir veiktų tinkamai.
  Tam reikia nustatyti reikalingas patikros sritis, tipus ir priemones.
- Intervalai tarp patikrinimų priklauso nuo eksploatavimo sąlygų, ypač nuo dažnumo, apkrovų, ankstesnių apžiūrų rezultatų ir pas jas nustatytų trūkumų.
- Savininkas taip pat privalo pasirūpinti, kad pažeistos kopėčios būtų nuimtos ir padėtos sandėliuoti taip, kad nebūtų naudojamos toliau tol, kol nebus suremontuotos arba perduotos utilizuoti.

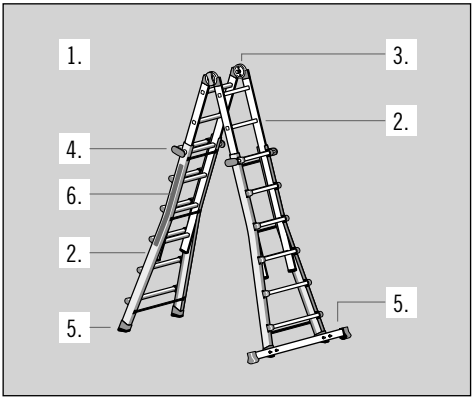

Atlikdami reguliarų patikrinimą, vadovaukitės 1–6 punktais. Jei patikrinimas pagal bent vieną punktą yra nesėkmingas, kopėčių NENAUDOKITE.

1. Bendrieji patikros punktaie
Ar ant kopėčių nėra pašalinių medžiagų (pvz., purvo, dažų, tepalų, riebalų)? Visos tvirtinimo detalės (kniedės, varžtai, sriegiai ir pan.) turi būti savo vietose ir tinkamai priveržti. Ar tvirtinimo detalės neatsipalaidavo ir nėra aprūdijusios?

2. Kopėčių segmentai, sulenkiama kopėčių dalis, kopėčių pakopos
Ar kopėčių sijos nesulinkę, nesusilankstę, nepersisukę, neįlinkę, neįtrūkę, nesurūdiję ir nesudūlėję?
Kopėčių dalių ir segmentų vietos, prie kurių tvirtinamos kitos dalys, turi būti geros būklės.
Visos pakopos turi būti savo vietose.
Ar pakopos nėra nusidėvėjusios, atsipalaidavusios, aprūdijusios arba pažeistos?
Patikrinkite ištraukiamų kopėčių segmentų techninę būklę ir veikimą.

3. Lankstinis mechanizmas
Patikrinkite, ar tinkamai veikia, yra tvirtas, nepažeistas ir nesurūdijęs bei ar netrūksta dalių. Ar lankstinis mechanizmas nėra pažeistas, atsipalaidavęs ar surūdijęs?

4. Blokavimo rankena
Patikrinkite, ar tinkamai veikia, yra tvirtas, nepažeistas ir nesurūdijęs bei ar netrūksta dalių. Ar blokavimo rankenos nėra pažeistos, atsipalaidavę ar surūdiję?

5. Skersiniai, kopėčių kojelės
Patikrinkite, ar tvirtai pritvirtinti, nepažeisti, neap rūdiję skersiniai, kopėčių kojelės ir skersinių galai.
Visos kopėčių kojelės galai turi būti savo vietose.
Ar kopėčių kojelės neatsipalaidavusios, nenusidėvėjusios, neaprūdijusios?

6. Kopėčių ženklinimo etiketės
Ar yra visos reikalingos etiketės, ar jos gerai įskaitomos?

Vienas locīklas kāpnes

Preces Nr.	**7512-XXX**	(4 x 3 pakāpiens)
	7516-XXX	(4 x 4 pakāpiens)
	7520-XXX	(4 x 5 pakāpiens)
	7524-XXX	(4 x 6 pakāpiens)

Saturs

1. *Ievads un simbolu paskaidrojums* 86
2. *Naudojimas pagal paskirtį* 88
3. *Produkta pārskats*..... 88
4. *Piegādes komplektācija* 89
5. *Drošības norādījumi* 90
6. *Salikšanas instrukcija* 93
7. *Montāža un lietošana* 94
8. *Transportēšana un uzglabāšana* 97
9. *Kopšana, remonts un apkope* 98
10. *Lietošanas ilgums* 98
11. *Iepakojums un utilizācija* 98
12. *Serviss un rezerves daļas* 98
13. *Pārbaudes plāns* 99

Izmēru un svara tabula 142

1. Ievads

Šajā lietošanas instrukcijā ir aprakstīta droša vienas locīklas kāpņu lietošana, kas turpmāk tekstā ir sauktas arī kāpnes.

Lūdzu, pirms kāpņu lietošanas drošības apsvērumu dēļ rūpīgi izlasiet šo lietošanas instrukciju un uzglabājiet to turpmākai lasīšanai.

Šī lietošanas instrukcija ir kāpņu sastāvdaļa.
Ja kāpnes tiek nodotas lietošanai citiem, tad tām jādod līdzi arī lietošanas instrukcija.

Simbolu paskaidrojums

Lietošanas instrukcijā, uz kāpnēm vai iepakojuma un ieliktņa ir izmantoti šādi signālvārdi un grafiskie simboli.

BRĪDINĀJUMS

Norāde uz iespējami bīstamu situāciju.
Šīs situācijas nenovēršana var izraisīt smagas traumas vai nāvi.

NORĀDĪJUMS

Norāde uz iespējami bīstamu situāciju, kas var radīt mantiskus bojājumus.

Drošības norādījumi tiek aprakstīti un paskaidroti tikai nodaļā „Drošības norādījumi".

Citas šīs lietošanas instrukcijas ilustrācijas tiek aprakstītas nepastarpināti pie tām.

Kāpņu pakāpienu skaits

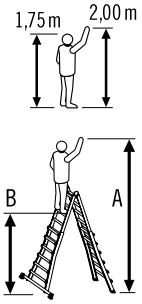

Atsauces persona ķermeņa garumam un aizsniegšanas augstumam

A = augstākais iespējamais aizsniegšanas augstums

B = augstākais iespējamais stāvēšanas augstums

- Vertikālās kāpnes ar maksimāli izbīdītām kāpņu malām
- Pieslienamās kāpnes ar maksimāli izbīdītām kāpņu malām

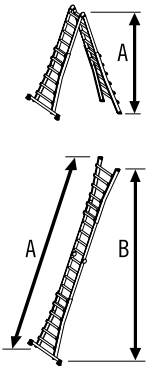

Uzstādīto kāpņu izmēri (maksimāli izbīdītas kāpņu malas)

- Sastatņu kāpnes
  A = Augstums
- Pieslienamās kāpnes
  A = Kāpņu garums
  B = Augstums

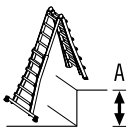

- Stāvošas kāpnes (kāpņu iestatīšana)

A = maksimāla augstuma izlīdzināšana

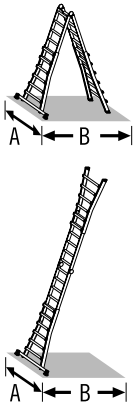

Uzstādīto kāpņu izmēri (maksimāli izbīdītas kāpņu malas)

- Sastatņu kāpnes
  A = Platums
  B = Dziļums (atbalsta laukums)
- Pieslienamās kāpnes
  A = Platums
  B = Dziļums (atbalsta laukums)

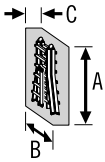

Salocītu kāpņu izmēri (piegādes stāvoklī)

A = garums
B = platums
C = dziļums

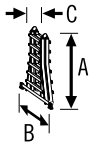

Salocītu kāpņu izmēri (uzglabājot)

A = garums
B = platums
C = dziļums

Maksimālais noslogojums

Šķērssiju montāža

lv

2. Naudojimas pagal paskirtį

Šios kopėčios yra mobili pagalbinė darbo priemonė, kurią darbo metu galima pastatyti įvairiose vietose.

Stovint ant šių kopėčių galima atlikti reikalingus darbus tokiame aukštyje, kuris nebūtų pasiekiamas kitomis darbo priemonėmis .

Šīs kāpnes atļauts izmantot tikai šajā lietošanas instrukcijā aprakstītajā veidā. Jebkāda cita kāpņu izmantošana uzskatāma par mērķim neatbilstošu un var radīt mantiskus vai pat miesas bojājumus.

Kāpnes nav rotaļlieta bērniem.

Ražotājs vai pārdevējs neuzņemas atbildību par zaudējumiem, kas radušies mērķim neatbilstošas vai nepareizas izmantošanas dēļ.

Lietotājam vienmēr jāpārliecinās, ka kāpnes ir piemērotas attiecīgajam pielietojumam, ja nepieciešams, pirms tam jāveic riska novērtējums.

Ievērojiet lietošanas valstī spēkā esošos likumdošanas noteikumus.

Kāpnes atbilst Eiropas standarta EN 131-4 prasībām. Tās ir iedalītas „neprofesionālai lietošanai“ un „profesionālai lietošanai“.

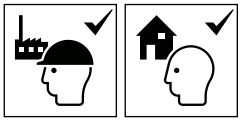

Kāpņu maksimālā slodze ir 150 kg.

Ar ražotāju nesaskaņotas kāpņu pārbūves veikšana dzēš garantiju un ražotāja atbildību.

3. Produkta pārskats

Vienas locīklas kāpnes M80 ir pārvietojamas pieslienamās/vertikālās kāpnes ar regulējamu augstumu.

Ar izvelkamajiem pakāpieniem tās piedāvā dažādu augstuma regulāciju, lai transportējot un glabājot tās varētu sabīdīt ļoti kompakti.

Dažādie kāpņu modeļi atšķiras pēc pakāpienu skaitu vai papildu šķērssijām, kas paaugstina stāvēšanas drošību.

Svarīgākā tehniskā informācija un dati par izstrādājumi atrodas kāpņu marķējumā [H] tieši uz kāpnēm.

[A] Izbīdāma kāpņu mala

[B] Salokāma kāpņu daļa

[C] Locīklas mehānisms
(Drošības locīkla ar dotiem fiksētiem stāvokļiem)

[D] Bloķēšanas rokturis

[E] Kāpņu pakāpiens

[F] Kāpņu pamats

[G] Šķērssija ar kāju

[H] Kāpņu marķējums

Izmēri un svars ir uzskaitīti tabulā 142, 143 lpp.
Izmēri un svars ir aptuvenas vērtības.

Tehniskā informācija var mainīties.

4. Piegādes komplektācija

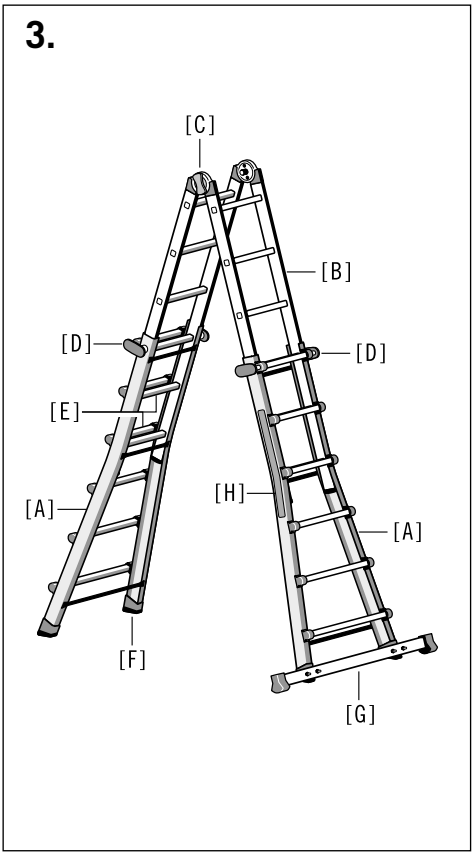

A) Vienas locīklas kāpnes 7512-XXX

1 x lietošanas instrukcija
1 x vienas locīklas kāpnes

B) Vienas locīklas kāpnes 7516-XXX, 7520-XXX, 7524-XXX

1 x lietošanas instrukcija
1 x vienas locīklas kāpnes
1 x šķērssija
1 x šķērssijas pamatņu komplekts
2 x U-veida skrūve M6
4 x uzgrieznis M6
4 x paplāksne

Pirms turpmākas izmantošanas pārbaudiet, vai komplektācija ir pilnīga un vai saturam nav transportēšanas radīti bojājumi. Noņemiet iepakojuma materiālu.

BRĪDINĀJUMS

Nosmakšanas risks!

Iepakojuma materiāls nav rotaļlieta - lietojot to nepareizi, tas var radīt nosmakšanas apdraudējumu.

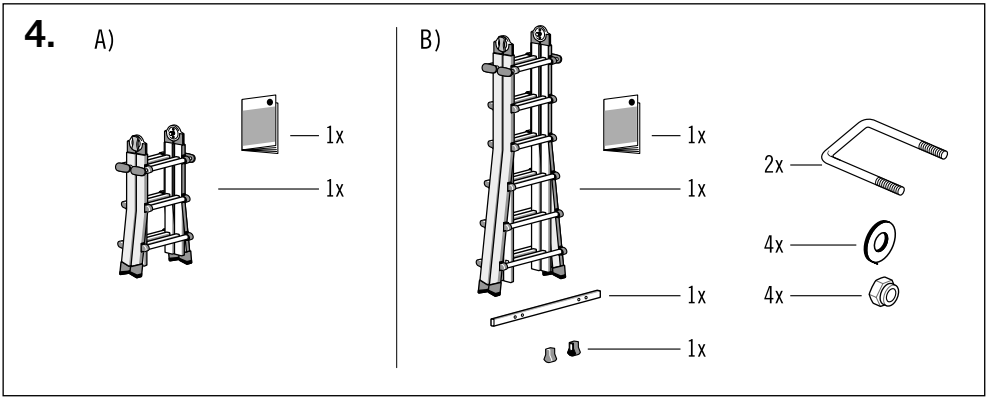

5. Drošības norādījumi

BRĪDINĀJUMS

Nopietnu ievainojumu risks!

Nepareizas kāpņu izmantošanas vai apiešanās dēļ rodas riski, kas var radīt smagus ievainojumus vai pat izraisīt nāvi.

- Lietojot kāpnes, vienmēr iespējams nogāšanās risks. Tādēļ visus darbus ar un uz kāpnēm veiciet tā, lai nogāšanās risks būtu pēc iespējas mazāks.
- Lietojot kāpnes, vienmēr iespējams arī apgāšanās risks. Apgāžoties kāpnēm, iespējams traumas un mantiski bojājumi. Tādēļ visus darbus ar un uz kāpnēm veiciet tā, lai apgāšanās risks būtu pēc iespējas mazāks.
- Papildu drošības informācijas simboli ir paredzēti kāpņu lietotāja informēšanai par to, kas ir nepieciešams drošai kāpņu lietošanai un kas ir aizliegts.
  „Nepieciešams“ ir atzīmēts ar ķeksīti [✓] un „aizliegts“ - ar krustu [✕].

Brīdinājums, kāpņu apgāšanās.

Ievērojiet instrukcijas.

Pirms katras lietošanas reizes, vizuāli pārbaudiet kāpnes, vai nav radušies kādi bojājumi un vai tās var droši lietot darbā.

Maksimālais noslogojums.

Nelietojiet kāpnes uz nelīdzenas vai irdenas pamatnes.

Novērsiet sniegšanos uz sāniem.

Notīriet uz pamatnes esošos netīrumus.

Maksimālais lietotāju skaits.

Uzkāpiet un nokāpiet no kāpnēm ar skatu uz darbības vietu.

Kad strādājat uz kāpnēm, pārliecinieties, lai jūs cieši turētos pie kāpnēm ar vienu roku, ja tas nav iespējams, tad nepieciešams veikt papildus drošības pasākumus.

Izvairieties no darbībām, kuras uzliek sāna slodzi uz sastatņu kāpnēm, piemēram, urbjot mūrī vai betonā.

Objekti, kurus jātur rokās kāpšanas brīdī pa kāpnēm, nedrīkst būt smagi un tiem jābūt parocīgiem un droši atveramiem.

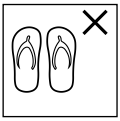

Velciet piemērotus apavus kāpšanai pa kāpnēm.

Vai jūsu veselība ļauj jums droši izmantot kāpnes? Atsevišķi veselības traucējumi un medikamenti, kā arī alkohola un narkotisko vielu lietošana var apdraudēt jūsu drošību, izmantojot kāpnes.

Nestrādājiet uz kāpnēm ilgu laiku bez regulāriem atpūtas brīžiem (nogurums ir viens no riskiem).

Kāpņu transportēšanas laikā izvairieties no bojājumiem, ko rada, piem., nostiprināšana un pārliecinieties, ka tās ir atbilstoši nostiprinātas / uzstādītas.

Pārliecinieties, ka kāpnes ir piemērotas attiecīgā darba veikšanai konkrētajā situācijā.

No kāpnēm notīrīt visa veida netīrumus, kas radušies darba procesā, piemēram, slapju krāsu, netīrumus, eļļas, sniegu.

Neizmantojiet kāpnes ārā nelabvēlīgos laika apstākļos, piemēram, ja ir spēcīgs vējš, apledojis, bieza sniega sega.

Pirms kāpņu izmantošanas darbā, nepieciešams veikt iespējamo risku novērtējumu saskaņā ar darba drošības un veselības aizsardzības normatīvajiem aktiem.

Uzstādot kāpnes, izvērtējiet iespējamos riskus, piemēram, vai jūs neaizskars gājēji, transportlīdzekļi vai durvis. Darba zonā, ja iespējams, aizslēdziet durvis (bet ne avārijas izejas) un logus.

Brīdinājums, elektriskais apdraudējums. Nosakiet visus elektrisko ekspluatācijas līdzekļu darba zonā radītos apdraudējumus, piem., augstsprieguma gaisvadu līnijas vai citus brīvi stāvošus elektriskos ekspluatācijas līdzekļus, un nelietojiet kāpnes, ja pastāv elektriskā strāvas trieciena risks.

Veicot darbus, kas saistīti ar elektroiekārtu daļām vai darbība notiek tuvu elektrolīnijām, neizmantojiet kāpnes, kas vada elektrību (piemēram, alumīnija kāpnes).

Neizmantojiet kāpnes kā tiltu, lai nokļūtu uz citu vietu.

Kāpnes vai to daļas nedrīkst izmainīt.

Stāvot uz kāpnēm, nekustiniet tās.

Lietojot ārpus telpām, veiciet aizsardzības pasākumus pret vēju.

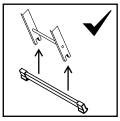

Abas vairāku locīklu kāpņu šķērssijas lietotājam jāuzstāda jau pirmajā lietošanas reizē (skatiet 6. nodaļu “Salikšanas instrukcija”).

Kāpnes profesionālai un neprofesionālai izmantošanai.

5. Drošības norādījumi

Lietojiet pieslienamās kāpnes ar spraišļiem pareizajā leņķī.

Izmantojot saliekamās kāpnes, lai pakāptos augstākā līmenī, nepieciešams izvilkt vai tās pagarināt vismaz par 1 metru virs atbalsta punkta.

Izmantojiet kāpnes tikai norādītajā piesliešanas virzienā.

Neatbalstiet kāpnes pret nepiemērotām virsmām.

Kāpnes aizliegts pārvietot no augšas.

Neizmantot vienlaidu kāpņu augšējos trīs pakāpienus kā atbalsta virsmu.

Ir aizliegta kāpšana uz sāniem no kāpnēm.

Pirms lietošanas ņemiet vērā pilnīgu un nodrošinātu abu kāpņu daļu atvērumu.

Neizmantot augšējos divus pakāpienus sastatņu kāpnēm (bez platformas un pieturēšanās ierīces) kā atbalsta virsmu rokām un / vai ceļiem.

Neizmantojiet saliktas kāpnes par pieslienamām kāpnēm.

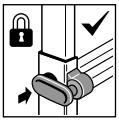

Pirms lietošanas pārbaudiet visus bloķēšanas rokturus un pilnībā nofiksējiet tos.

Vienas vai vairāku locīklu kāpnes jāatloka un jāsaloka novietotas zemē, bet ne to lietošanas pozīcijā.

Pārliecinieties, vai locīklas ir nobloķētas.

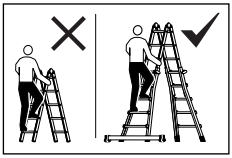

Neizmantot vienas locīklas kāpnes (salokāma kāpņu daļa) bez izbīdāmajām kāpņu malām.

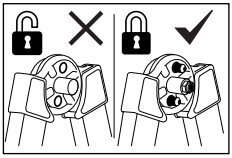

Izmantot kāpnes tikai nofiksētā stāvoklī. Fiksatortapas redzamas drošības locīklas iekšpusē.

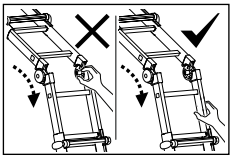

Iespiešanas risks! Neuzmanīgas rīcības rezultātā starp korpusa daļām iespējams iespiest pirkstus vai roku.

6. Salikšanas instrukcija

Vienas locīklas kāpnes
Preces Nr. 7516-XXX, 7520-XXX un 7524-XXX ir aprīkotas ar šķērssiju, kas pirms lietošanas ir jāpiemontē.

Montāžai nepieciešama uzgriežņatslēga (atslēgas izmērs 10).

Pamatņu nostiprināšana

1. Abas pamatnes [G-1] kārtīgi uzbīdiet šķērssijas [G] galiem.

Šķērssijas montāža:

Šķērssiju piestiprina pie izbīdāmo kāpņu malu pamatnēm.

2. Novietojiet U-veida skrūvi [G-2] un šķērssiju [G] pie kāpņu malas pamatnes kā atainots attēlā.
3. Beigās šķērssiju cieši pieskrūvējiet abiem kāpņu pamatnēm.

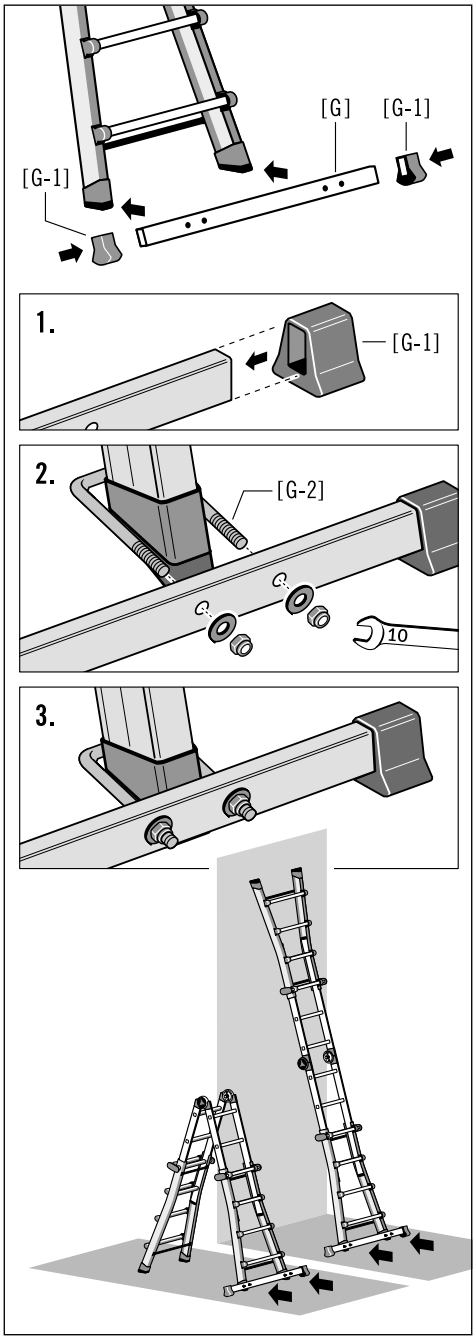

BRĪDINĀJUMS

Smagu traumu risks apgāšanās gadījumā!

Preces Nr. 7516-xxx, 7520-xxx, 7524-xxx:
Kāpnes atļauts izmanto tikai ar uzstādītu šķērsstieni.

lv

7. Montāža un lietošana

Pēc kāpņu piegādes un pirms pirmās lietošanas reizes, noteikti pārbaudiet tās un pārliecinieties, ka visas detaļas ir labā darba stāvoklī.

NORĀDĪJUMS

Sargieties no bojājumiem!

Ar kāpnēm ir jārīkojas saudzīgi.
Kāpnes izvelciet un sabīdiet saudzīgi un uzmanīgi.
Ja kāds elements ir saspiests vai bojāts, iespējams, kāpņu sabīdīšana vai izvilkšana būs apgrūtinoša vai neiespējama.

7.1 Uzstādīšanas varianti (principiālās shēmas)

Vienas locīklas kāpnes iespējams lietot kā pieslienamās un bīdāmās kāpnes, kā arī kā abpusēji kāpjamas vertikālās kāpnes un kā kāpnes uz trepēm.

Ar divām izbīdāmajiem kāpņu malām un fiksējamu locīklu mehānisma pāri bloķēšanai un atbloķēšanai kāpnes tiek pārvietotas vēlamajā uzstādīšanas pozīcijā.

A - Vertikālās kāpnes ar izbīdītām kāpņu malām
B - Vertikālās kāpnes ar iebīdītām kāpņu malām
C - Vertikālās kāpnes ar trepju regulējumu
D - Pieslienamās kāpnes ar iebīdītām kāpņu malām
E - Pieslienamās kāpnes ar izbīdītām kāpņu malām

7.2 Pārveidošana par vertikālajām vai pieslienamajām kāpnēm

Ar locīklu mehānismu [C] kāpnes tiek pārveidotas vai nu par vertikālajām kāpnēm, vai arī pieslienamajām kāpnēm. Vispirms tiek atbloķēta salokāmā kāpņu daļa [B] un – pēc kāpņu pārvietošanas vēlamajā uzstādīšanas pozīcijā – tās tiek atkārtoti nobloķētas.

Lai veiktu kādas kāpņu daļas regulēšanu, nospiediet abas pretējās drošības locīklas.

Drošības locīklas regulēšana [C]:

1. Sākuma stāvoklis: Kāpnes ir bloķētas, rokturis [C-3] atrodas iebīdītā pozīcijā.
2. Izbīdiet rokturi [C-3] un ar vieglu griezienu novietojiet pie drošības locīklas.
   Fiksācijas atvērums ir brīvs, kāpnes ir atbloķētas un kāpņu daļu [B] tagad iespējams pārvietot vēlamajā pozīcijā.
3. Kāpņu daļa [B] automātiski un dzirdami nofiksējas. Kāpnes ir bloķētas, rokturis [C-3] atrodas iebīdītā pozīcijā.

7.3 Izbīdāmās kāpņu malas regulēšana

Ar uzbīdāmajām kāpņu malām [A] iespējams izmainīt kāpņu augstumu.

Ar sānu bloķēšanas rokturiem [D] tiek atbloķēti izbīdāmās kāpņu malas, un pēc kāpņu pārvietošanas vēlamajā uzstādīšanas atrodas pozīcijā tie tiek atkārtoti nobloķēti.
Lai veiktu kādas kāpņu daļas regulēšanu, nospiediet abus bloķēšanas rokturus [D].

Izbīdāmās kāpņu malas [A] regulēšana:

1. Sākuma stāvoklis: Bloķēšanas rokturis [D] ir nofiksēts.
2. Izbīdiet bloķēšanas rokturi [D] un ar vieglu griezienu novietojiet pie kāpņu balsta. Fiksācijas atvērums ir brīvs, kāpnes ir atbloķētas.

   Izbīdāmo kāpņu malu [A] tagad iespējams pārbīdīt vēlamajā pozīcijā.
3. Noslēgumā ievietojiet abus bloķēšanas rokturus fiksācijas atvērumā. Kāpnes ir bloķētas, bloķēšanas rokturis [D] ir nofiksēts.

   Lai veiktu kāpņu regulēšanu vai pārvietotu citā novietošanas pozīcijā, varat šo procesu atkārtot.

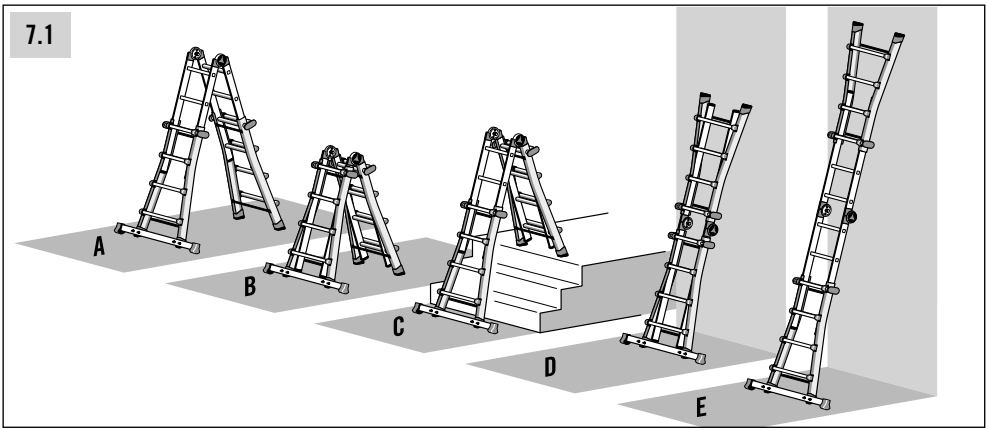
7.1
A
B
C
D
E

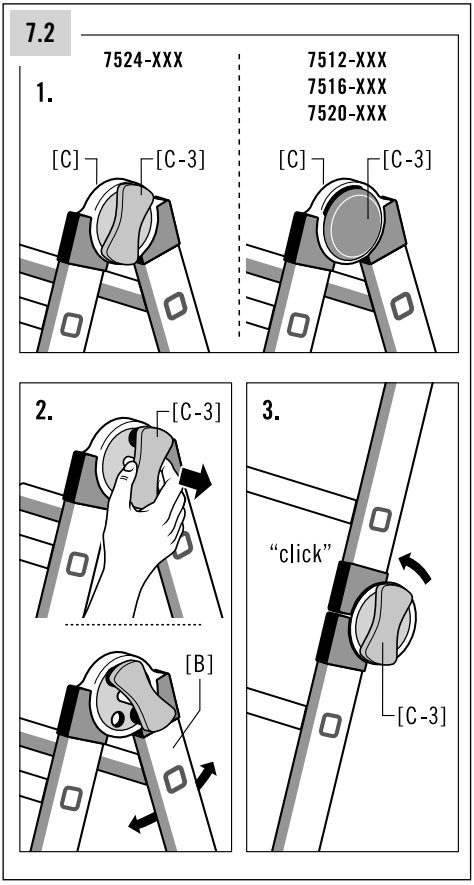
7.2
7524-XXX
7512-XXX
7516-XXX
7520-XXX
1.
[C]
[C-3]
[C]
[C-3]
2.
[C-3]
[B]
3.
"click"
[C-3]

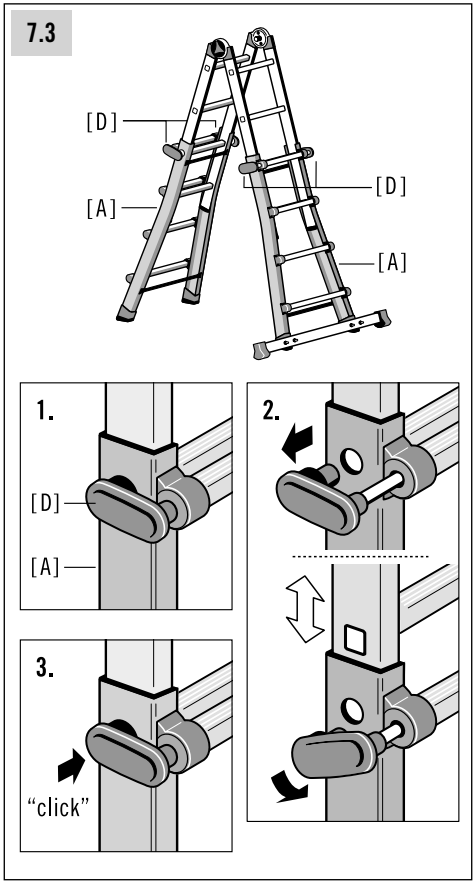
7.3
[D]
[A]
[D]
[A]
1.
[D]
[A]
2.
3.
"click"

lv

7. Montāža un lietošana

7.4 Vienas locīklas kāpņu uzbūve un lietošana

A) Pielietojums kā sastatņu kāpnēm:

Kāpnēm jābūt droši un stabili novietotām uz zemes. Locīklas mehānismam [C] un bloķēšanas rokturiem [D] jābūt bloķētiem.

B) Pielietojums kā pieslienamajām kāpnēm:

Kāpnēm droši jāatrodas uz zemas un tā jābūt atbalstītām pret līdzenu, cietu virsmu.
Locīklas mehānismam [C] un bloķēšanas rokturiem [D] jābūt bloķētiem.

Pirms lietošanas pieslienamās kāpnes nofiksējiet, piemēram, lai nodrošinātu stabilitāti.

C) Glabāšana:

Glabāšanas un transportēšanas nolūkos atsevišķos teleskopisko kāpņu elementus iespējams salocīt un iebīdīt.
Locīklas mehānismam [C] un bloķēšanas rokturiem [D] jābūt bloķētiem.

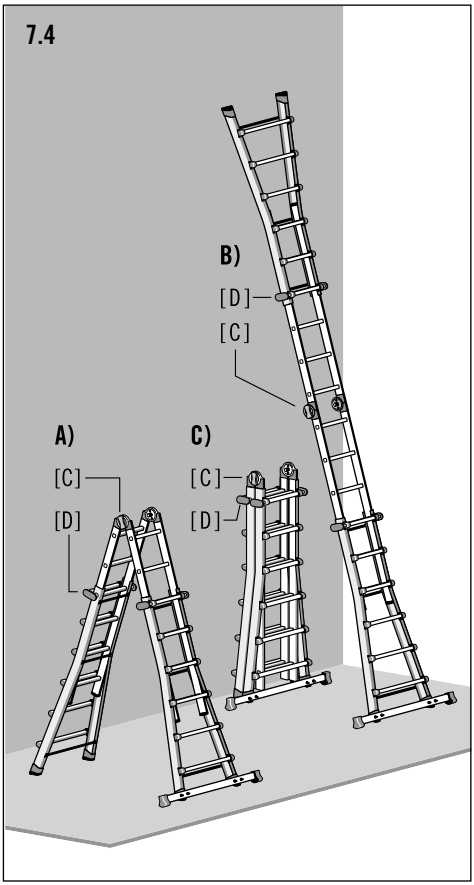

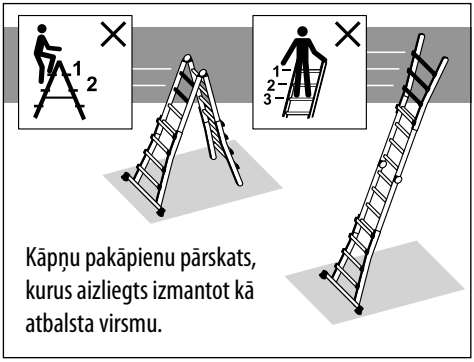

Kāpņu pakāpienu pārskats, kurus aizliegts izmantot kā atbalsta virsmu.

8. Transportēšana un uzglabāšana

NORĀDĪJUMS

Sargieties no bojājumiem!

Nepareiza apiešanās ar kāpnēm to transportēšanas un uzglabāšanas laikā var radīt kāpņu bojājumus.

- Pirms un pēc lietošanas, kā arī uzglabāšanas un transportēšanas nolūkos iebīdiet abas kāpņu malas un salokiet vienas locīklas kāpnes. Locīklas mehānismam un bloķēšanas rokturiem jābūt bloķētiem.
- Lai novērstu bojājumus, transportēšanas laikā kāpnes jānostiprina (piem., uz automašīnas jumta bagāžnieka).
- Kāpnes jāuzglabā saskaņā ar ražotāja norādījumiem.
- Neglabājiet kāpnes tādu vietu tuvumā, kurās to stāvoklis var ātri pasliktināties (piem., pakļautas mitrumam, augstai temperatūrai, laika apstākļiem).
- Kāpnes, kuras sastāv no temoplastmasas, duromēra plastmasas un armētas plastmasas vai arī satur šī vielas, sargājiet no tiešiem saules stariem.
- Glabājiet kāpnes tādā stāvoklī, lai tās saglabātos taisnas (piem., iekarinātas kāpņu turētāja pie šķērssijām vai uz līdzenas, tīras virsmas).
- Kāpnes būtu jāuzglabā vertikālā stāvoklī sausā vietā.

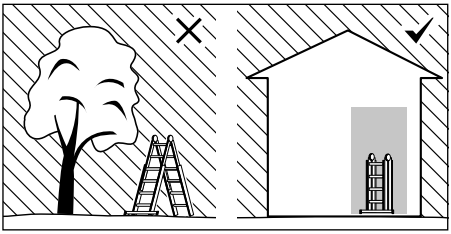

- Glabājiet kāpnes tādā vietā, kur tās nevar sabojāt transportlīdzekļi, smagi priekšmeti vai netīrumi.
- Glabājiet kāpnes tādā vietā, kur tās nerada aizķeršanas risku un neveido šķērsli.
- Kāpnes uzglabājiet tā, lai tās nebūtu pieejamas bērniem, kuri spēlējas, un tās netraucētu personām.
- Glabājiet kāpnes tādā vietā, kur tās viegli iespējams izmantot krimināliem mērķiem.
- Ilgstoši atstājot kāpnes uzstādītas, nodrošiniet, lai tās nevarētu lietot nepiederošas personas (piem., bērni).

9. Kopšana, remonts un apkope

NORĀDĪJUMS

Sargieties no bojājumiem!

Nepareiza apiešanās ar kāpnēm to kopšanas un remonta laikā var radīt kāpņu bojājumus.

- Kāpņu apkopei un labošanai jānodrošina kāpņu funkcijas. Regulāri jāpārbauda, vai kāpnes nav bojātas. Jānodrošina kustīgo daļu funkcijas.
- Kāpnēm VIENMĒR jābūt tīrām.
  Ik pa laikam noslaukiet posmus ar tīru, sausu drānu. Krāsa vai cita "sveša viela" var apgrūtināt izvilkšanu un sabīdīšanu, tāpēc tā ir uzreiz jānotīra.
- Ja kāpnes, īpaši kustīgās daļas, ir redzami netīras, tad to tīrīšanu būtu jāveic uzreiz pēc lietošanas.
- Izmantojiet tikai parastos pārdošanā pieejamos, ūdenī šķīstošos tīrīšanas līdzekļus. Neizmantojiet agresīvus, abrazīvus līdzekļus.

- Kāpņu remontu un apkopes darbus atļauts veikt tikai speciālistam un atbilstoši ražotāja instrukcijām.

  Piezīme: Speciālists ir cilvēks, kuram ir zināšanas, lai veiktu remontu vai apkopes darbus, piem., piedaloties ražotāja apmācībās.
- Veicot detaļu, piem., kāju nomaiņu, nepieciešamības gadījumā sazinieties ar ražotāju vai tirgotāju.

10. Lietošanas ilgums

Ja kāpnes tiek lietotas atbilstoši noteikumiem un tiek veikta regulāra apkope, tad kāpnes ir ilgstoši lietojams darba līdzeklis.

11. Iepakojums un utilizācija

BRĪDINĀJUMS

Nosmakšanas risks!

Iepakojuma materiāls nav rotaļlieta - lietojot to nepareizi, tas var radīt nosmakšanas apdraudējumu.

- Ja kāpnes vairs nav derīgas lietošanai, tās jāutilizē saskaņā ar aktuālo, spēkā esošo likumdošanu un noteikumiem to izmantošanas valstī.
- Kāpnes aizliegts utilizēt sadzīves atkritumos.
- Visām sastāvdaļām, ieskaitot iepakojumu, jāveic precīza dalīšana.

- Alumīnijs ir augstvērtīgs metāls un to būtu jānogādā pārstrādei.
- Precīzāku informāciju jautājiet vietējā pašvaldībā.

12. Serviss un rezerves daļas

Meklējiet šo lietošanas instrukciju arī internetā: **www.hailo.de**.

Lai iegūtu papildu informāciju par servisa pakalpojumiem un rezerves daļām, sazinieties ar:

HAILO Werk · Daimlerstr. 8 · 35708 Haiger, Germany

Tel. +49 (0) 2773 82-0
Fax +49 (0) 2773 82-1239

E-Mail: info@hailo.de · www.hailo.de

13. Pārbaudes plāns

- Bojāti, kļūdaini vai lietošanas kārtībā neesoši kāpņu elementi rada lietotājam nokrišanas risku; tā pat pastāv apgāšanās risks kāpņu lietošanas laikā.
- Kāpņu lietotājs apgāšanās laikā var gūt smagas traumas.
- Tā pat kāpņu apgāšanās laikā iespējams sabojāt priekšmetus.

- Profesionālām vajadzībām kāpnēm nepieciešamas regulāras pārbaudes, kuras veic pilnvarota persona.
- Uzņēmējam jānodrošina, ka regulāri tiek pārbaudīts kāpņu lietošanas stāvoklis (vizuāla un funkciju pārbaude). Lai to izdarītu, nosakiet nepieciešamo pārbaužu veidu, apjomu un termiņu.
- Pārbaudes laiks ir atkarīgs no lietošanas apstākļiem (īpaši lietošanas biežuma), noslodzes lietošanas laikā, kā arī veikto pārbaužu laikā konstatēto trūkumu biežuma un smaguma.
- Vienlaikus uzņēmējam jānodrošina, ka bojāto kāpņu lietošana tiek pārtraukta, un tās tiek glabātas tā, lai to atkārtota lietošana līdz noteikumiem atbilstoša remonta veikšanai vai utilizācijai nebūtu iespējama.

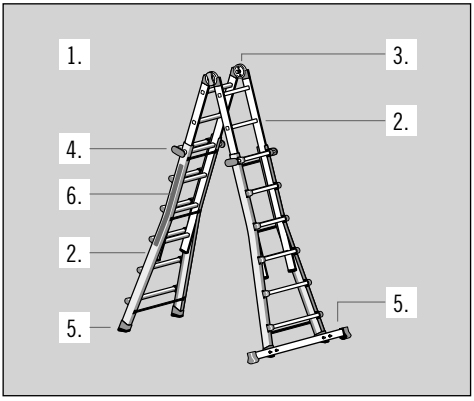

Regulārā kāpņu pārbaudē jāņem vērā 1.-6. pārbaudes punkts.
Ja kādā no pārbaudītajiem punktiem rezultāts nav apmierinošs, NELIETOJIET kāpnes.

1. Vispārējie pārbaudes punkti
Vai uz kāpnēm ir netīrumi (piem., dubļi, laka, eļļa vai tauki)? Jābūt ir visiem stiprinājumiem (kniedēm, skrūvēm, tapām utt.). Vai stiprinājumi ir vaļīgi vai sarūsējuši?

2. Kāpņu mala, salokāma kāpņu daļa, kāpņu pakāpiens
Vai kāpņu balsti, iespējams, ir salocīti, līki, sagriezušies, iespiesti, plīsuši, sarūsējuši vai satrunējuši? Kāpņu daļu un kāpņu malai fiksācijas punktos ar citām daļām jābūt labā stāvoklī. Jābūt pieejamiem visiem kāpņu pakāpieniem. Vai kāpņu pakāpieni ir nolietojušies, vaļīgi, sarūsējuši vai bojāti?
Pārbaudiet izbīdāmo kāpņu malu tehnisko stāvokli un darbību.

3. Locīklas mehānisms
Pārbaudiet tā darbību, cietību un komplektāciju, kā arī, vai tam nav bojājumu un rūsas.
Vai locīklas mehānisms ir bojāts, tam ir brīvkustība vai rūsa?

4. Bloķēšanas rokturis
Pārbaudiet tā darbību, cietību un komplektāciju, kā arī, vai tam nav bojājumu un rūsas. Vai bloķēšanas rokturi ir bojāti, tiem ir brīvkustība vai rūsa?

5. Šķērssijas, šķērssiju kājas
Pārbaudiet, vai šķērssijas, šķērssiju kājas / uzlikas, kājas un uzlikas ir stipras, vai tām nav bojājumu un korozijas. Jābūt pieejamām visām kāpņu kājām. Vai kāpņu kājas ir vaļīgas, nolietotas vai sarūsējušas?

6. Kāpņu marķējumi
Vai ir pieejami un labi salasāmi visi marķējumi?

Enkelledad stege

Art.nr.	**7512-XXX**	(4 x 3 Stegpinne)
	7516-XXX	(4 x 4 Stegpinne)
	7520-XXX	(4 x 5 Stegpinne)
	7524-XXX	(4 x 6 Stegpinne)

Innehållsförteckning

1. *Inledning och symbolförklaring . . . 100*
2. *Ändamålsenlig användning 102*
3. *Produktöversikt 102*
4. *Leveransomfattning 103*
5. *Säkerhetsanvisningar 104*
6. *Monteringsanvisning 107*
7. *Montering och användning 108*
8. *Transport och förvaring 111*
9. *Skötsel, reparation och underhåll . . 112*
10. *Livslängd 112*
11. *Förpackning och bortskaffande . . . 112*
12. *Service och reservdelar 112*
13. *Kontrollschema 113*

Dimension och vikt tabeller 142

1. Inledning

Denna bruksanvisning beskriver en säker användning av den enkelledade stegen, vilken i den efterföljande texten också kallas enbart stegen.

Läs av säkerhetsskäl noggrant igenom bruksanvisningen före användningen av stegen och spara den för ev. framtida bruk.

Denna bruksanvisning är en del av stegen.
Om stegen ges vidare måste bruksanvisningen också följa med.

Symbolförklaring

Följande signalord och grafiska symboler används i bruksanvisningen, på stegen eller på förpackningen alt. insticksarket.

VARNING

Anmärkning om en potentiellt farlig situation.
Om situationen inte undviks, kan följden bli allvarliga skador eller dödsfall.

ANMÄRKNING

Anmärkning om en potentiellt farlig situation som kan leda till skada på egendom.

Säkerhetssymboler förklaras och beskrivs uteslutande i kapitlet Säkerhetsanvisningar.

Ytterligare illustrationer i bruksanvisningen beskrivs direkt intill bilden.

Antal stegpinnar

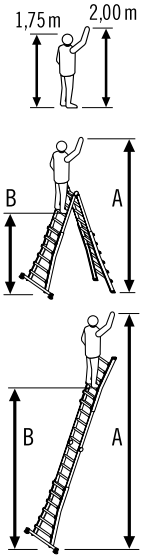

Referensperson för kroppslängd och vertikal räckvidd

A = max. vertikal räckvidd

B = max. ståhöjd

- Trappstege med stödbenen intryckta så långt som möjligt
- Anliggande stege med maximalt utskjutna stödben

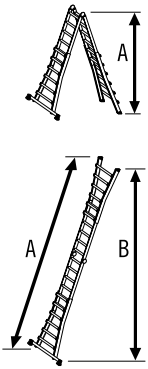

Mått vid uppställd stege (trappstegen är utsträckt maximalt)

- Trappstege
  A = höjd
- Anliggande stege
  A = stegens längd
  B = höjd

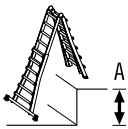

- Trappstege
  (Trappinställning)

A = maximal höjdutjämning

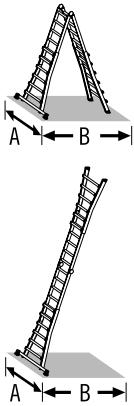

Mått vid uppställd stege (trappstegen är utsträckt maximalt)

- Trappstege
  A = bredd
  B = djup (uppställningsyta)
- Anliggande stege
  A = bredd
  B = djup (uppställningsyta)

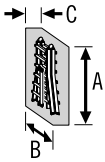

Mått vid hopfälld stege (Leveransskick)

A = längd
B = bredd
C = djup

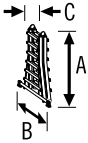

Mått vid hopfälld stege (Förvaring)

A = längd
B = bredd
C = djup

Max. lastkapacitet

Stegens vikt

SV

2. Ändamålsenlig användning

Den här stegen är ett mobilt arbetsredskap, som kan användas på olika platser.

Med den här stegen kan småskaliga höjdarbeten utföras, där användning av andra redskap inte är i proportion med arbetet.

Den här stegen får endast användas enligt vad som beskrivs i dessa bruksinstruktioner. All övrig användning räknas inte som ändamålsenlig användning och kan leda till skada på egendom och även till personskada.

Stegen är ingen leksak.

Tillverkaren eller återförsäljaren ansvarar inte för skador som uppstår på grund av användning som är felaktig eller inte ändamålsenlig.

Användaren måste alltid säkerställa att stegen är lämplig för respektive tillämpning och vid behov utföra en riskbedömning.

De lagstadgade föreskrifterna i landet för användningen måste följas.

Stegarna uppfyller kraven enligt den europeiska standarden EN 131-4.
De är klassificerade för
”icke yrkesmässigt” och ”yrkesmässigt” bruk.

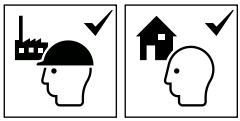

Stegens max. lastkapacitet är 150 kg.

Modifieringar av stegen, som inte auktoriserats av tillverkaren, leder till att garantin inte gäller.

3. Produktöversikt

Denna enkelledade stege M80 är en mobil, anliggande och fristående trappsteg som kan ställas in i höjdled.

Tack vare de utdragbara stegpinnarna erbjuder den en variabel höjdinställning och kan inför transport och förvaring skjutas ihop till mycket kompakta mått.

Det är olika stegmodellerna skiljer sig i fråga om antal stegpinnar respektive extra tvärbalk för att förbättra stabiliteten.

Den relevanta tekniska informationen och produktspecifik information finns på stegmärkningen [H] direkt på stegen.

[A] Utskjutbart stegben

[B] Fällbar stegdel

[C] Stödbensinriktning
(Stödbenen har förinställda uppmärkta inställningar)

[D] Spärrhandtag

[E] Stegpinne

[F] Glidskydd

[G] Tvärbalk met fot

[H] Stegens produktmärkning

Mått- och viktuppgifter återfinns i tabellen på sidan 142, 143.
Mått- och viktuppgifter är ungefärliga värden.

Tekniska ändringar förbehållna.

4. Leveransomfattning

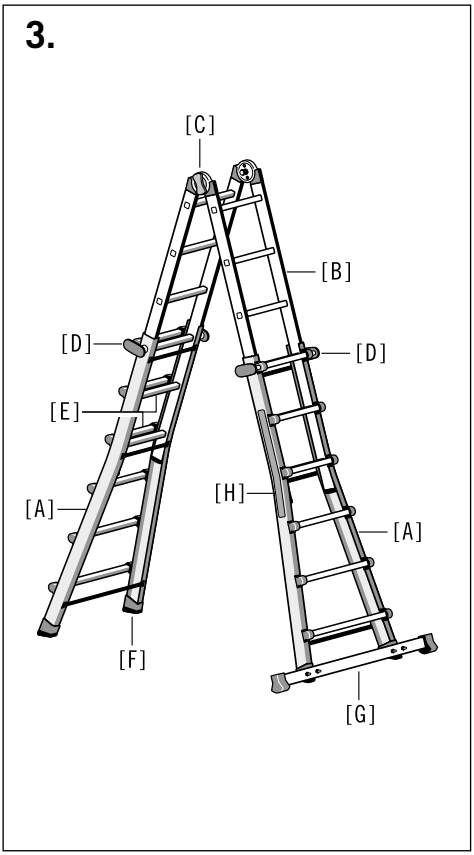

A) Enkelledade stega
7512-XXX

1 x Bruksanvisning
1 x Enkelldedad stege

B) Enkelledade stega
7516-XXX, 7520-XXX, 7524-XXX

1 x Bruksanvisning
1 x Enkelldedad stege

1 x Tvärbalk
1 x Sats fötter för tvärbalk

2 x Bygelskruvar för tvärbalkar
4 x Mutter M6
4 x Underlagsbricka

Kontrollera före användningen att innehållet är fullständigt och att inga transportskador förekommer. Avlägsna förpackningsmaterialet.

VARNING

Risk för kvävning!

Förpackningsmaterial är ingen leksak för barn, det finns risk för kvävning om det hanteras på fel sätt.

SV

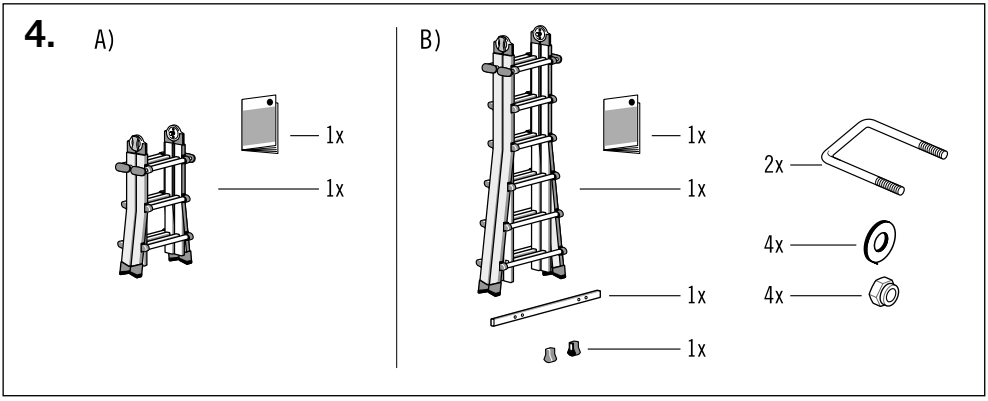

5. Säkerhetsanvisningar

VARNING

Risk för allvarliga skador!

Vid en felaktig användning eller hantering av stegen uppstår risker som kan leda till allvarliga skador eller till dödsfall.

- Vid användning av stegen finns i princip fara för att falla. Alla arbeten med och på stegen ska därför genomföras så att risken för att falla är så låg som möjligt.
- Vid användning av stegen finns i princip också fara för att stegen välts omkull. Om stegen välts omkull, kan personer och föremål skadas. Alla arbeten med och på stegen ska därför genomföras så att risken för att stegen välts omkull är så låg som möjligt.
- De övriga säkerhetsinformationssymbolerna är till för att informera stegens användare om vad som krävs för en säker användning av stegen och vad som inte är tillåtet.

  Det som „krävs“ markeras med en bock [✓] och det som „inte är tillåtet“ med ett kryss [✕].

Varning, fall från stegen.

Observera anvisningarna.

Inspektera den stege som ska användas visuellt efter skador för en säker användning före varje ny arbetsdags början.

Maximal belastning.

Använd inte stegen på ojämnt eller löst underlag.

Undvik att luta dig åt sidorna.

Avlägsna skräp från marken.

Maximalt antal användare.

Gå upp på, och ner från, vänd mot stegen.

Vid arbeten på en stege, håll fast dig med ena handen. Om detta inte är möjligt, vidta ytterligare säkerhetsåtgärder.

Undvik överdriven sidobelastning, t.ex. vid borrning i murverk och betong.

Förmål, som transporteras vid uppklättringen på en stege, skall vara lätta och lätthanterliga.

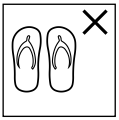

Vid uppklättring på stegen, använd ändamålsenliga skodon.

Är du i ett hälsotillstånd som passar för att använda stegen?

Bestämda hälsokrav gäller.

Medicinintag, alkohol- eller drogmissbruk kan göra användningen av stegen till en säkerhetsfara.

Arbeta inte för länge på stegen utan regelbundna pauser (trötthet är en säkerhetsrisk).

Vid transport av stegen, förhindra skador genom att t.ex. surra fast den och säkerställ att den sitter fast ordentligt.

Före varje användning, säkerställ att stegen är lämplig.

Avlägsna alla orenheter från stegen, t.ex. våt färg, smuts, olja eller snö.

Använd inte stegen utomhus vid ogynnsamma väderförhållanden (t.ex. stark vind, isbildning, snöhalka).

Innan du börjar använda stegen i arbetet, skall en riskbedömning (enligt arbetsskyddslagen) utföras.

Vid uppställning av stegen, måste man vara medveten om risken för kollision, t.ex. med fotgängare, fordon eller dörrar.
Om så är möjligt, lås dörrar (dock inte utrymningsvägar) och fönster inom arbetsområdet.

Varning, farlig ström. Fastställ alla risker med elektrisk utrustning som finns inom arbetsområdet, som t.ex. högspänningsluftledningar eller annan friliggande elektrisk utrustning. Använd inte heller stegen när det finns risk för farlig ström.

Vid oundvikliga arbeten under spänning, eller i närheten av elektriska luftledningar, använd inte stegar som kan leda ström (t.ex. aluminiumstegar).

Använd inte stegen som en bro eller övergång.

Stegen och stegens delar får inte modifieras.

Flytta inte på stegen under tiden du står på den.

Vid användning utomhus måste säkerhetsåtgärder mot vindpåverkan vidtas.

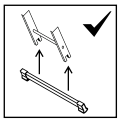

Innan den stegen används måste tvärbalken monteras.

(se 6. Monteringsanvisning)

Stegen lämpar sig för icke yrkesmässigt och yrkesmässigt bruk.

SV

5. Säkerhetsanvisningar

Anliggande stegar med stegpinnar måste användas i rätt vinkel.

Anliggande stegar för att komma åt högre nivåer bör sticka ut minst 1 meter över anliggningsstället resp. skjutas ut.

Stegen får endast användas i angiven uppställningsriktning.

Luta inte stegen mot olämpliga ytor.

Stegen får aldrig flyttas ovanifrån.

Stå inte på dig tre översta stegpinnarna på en anliggande stege.

Gå inte konsekvent åt stegens ena sida.

Se till att du öppnar båda delarna på stegen helt säkert innan du använder den.

Användning som fristående stege: Stå inte på de två översta stegen/pinnarna på en fristående stege utan plattform och fasthållningsstöd för hand/knä.

Använd inte en stegen i hopfällt tillstånd som enkelstege.

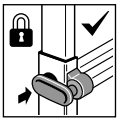

Före användningen måste det kontrolleras att alla spärrhandtag är korrekt låsta.

En- eller flerledade stegar ska fällas upp och ihop när de ligger på marken och inte när de är i sin användningsposition.

Säkerställ att lederna är spärrade.

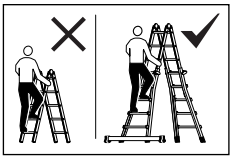

Den enkelledade (hopfällbara stegdelen) kan inte använads utan de utskjutbara stödbenen.

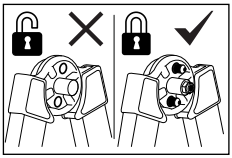

Kliv endast upp på stegen i fastlåst läge. Ihakningstiften ses på insidan av stödbenen.

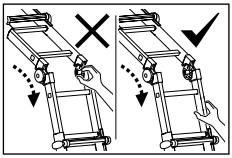

Klämrisk!
Vid oaktsamhet kan man klämma fingrar eller händer i infattningarna.

6. Monteringsanvisning

Enkelledade stegar, artikelnr. 7516-XXX, 7520-XXX och 7524-XXX, är utrustade med tvärbalkar, som måste monteras loss innan man använder stegen.

För att montera ihop den behövs en skruvmejsel (10 mm).

Fastsättning av fötterna:

1. Båda fötterna [G-1] ska hakas på i änden av tvärbalken [G].

Montering av tvärbalken:

Tvärbalken fästes på fötterna till de utdragbara delarna av stegen.

2. Bygelskruvarna [G-2] och tvärbalken [G] positioneras så som visas på foten till stödbenet.
3. Skruva sedan fast tvärbalken på båda fötterna.

VARNING

Vid fall kan allvarliga olyckor uppstå!

Art.nr. 7516-xxx, 7520-xxx, 7524-xxx:
Stegarna får endast användas med monterade tvärbalkar.

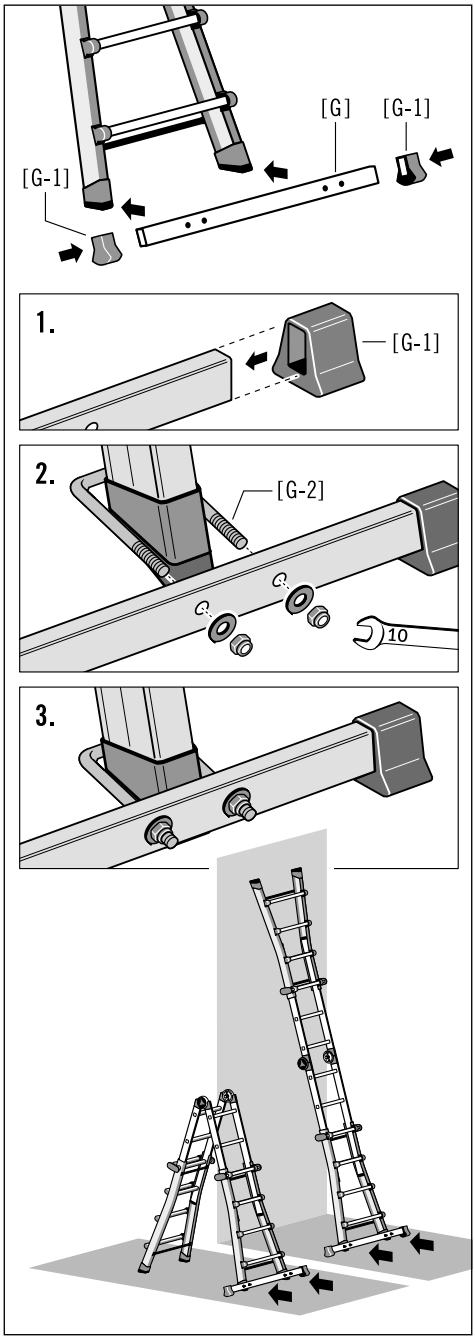

SV

7. Montering och användning

Kontrollera stegen efter leveransen och före första användningen, för att säkerställa dess tillstånd och delarnas funktioner.

ANMÄRKNING

Risk för skador!

Behandla alltid stegen varsamt.
Var alltid koncentrerad och försiktig när du drar ut eller skjuter ihop stegen. Om en stegsida är bucklig eller skadad, är det kanske svårt eller t.o.m. omöjligt att dra ut eller skjuta ihop stegen.

7.1 Uppställningsmöjligheter (presentation av principen)

Den enkelledade stegen kan användas som anliggande stege och utskjutsstege, som från båda sidorna bestigbar fristående stege samt som tappstege.

Med hjälp av de två utskjutbara stegbenen och de låsbara ledanordningarna kan stegens delar låsas och frigöras och stegen ställas in i önskad uppställningsposition.

A - Fristående stege med utskjutna stegben
B - Fristående stege med inskjutna stegben
C - Fristående stege inställd för trappa
D - Anliggande stege med inskjutna stegben
E - Anliggande stege med utskjutna stegben

7.2 Inställning till fristående eller anliggande stege

Med ledanordningen [C] ställs stegen in antingen som fristående eller som anliggande stege.
Den fällbara stegsektionen [B] frigörs först och – efter det att stegen har ställts in i önskad uppställningsposition – spärras igen.

För att ställa in stegsektionen måste de båda säkerhetslederna mittemot varandra användas.

Vridning av säkerhetslederna [C]:

1. Utgångsställning: Stegen är spärrad, handtaget [C-3] är i inskjuten position.
2. Dra ut handtaget [C-3] och lägg det emot säkerhetsleden med en lätt vridning. Spärröppningen är fri, stegen är upplåst och stegsektionen [B] kan ställas in i önskad position.
3. Stegsektionen [B] spärras hörbart av sig själv. Stegen är spärrad, handtaget [C-3] är i inskjuten position.

7.3 Justering av de utskjutbara stegbenen

Med de utskjutbara stegbenen [A] kan stegens höjd justeras.

Med hjälp av spärrhandtagen på sidorna [D] friger man de utskjutbara stegbenen och spärrar dem igen efter det att stegen har ställts in i önskad position.
För att ställa in en stegsektion måste de båda spärrhandtagen [D] mittemot varandra användas.

Justering av de utskjutbara stegbenen [A]:

1. Utgångsställning: Spärrhandtaget [D] är låst.
2. Dra ut spärrhandtaget [D] och lägg det emot stegsidan med en lätt vridning. Spärröppningen är fri, stegen är upplåst .

   Nu kan det utskjutbara stegbenet [A] skjutas till önskad position.
3. Placera därefter de båda spärrhandtagen i spärröppningen. Stegen är spärrad, spärrhandtaget [D] är låst.

För att ställa om stegen till en annan uppställningsposition upprepas denna procedur.

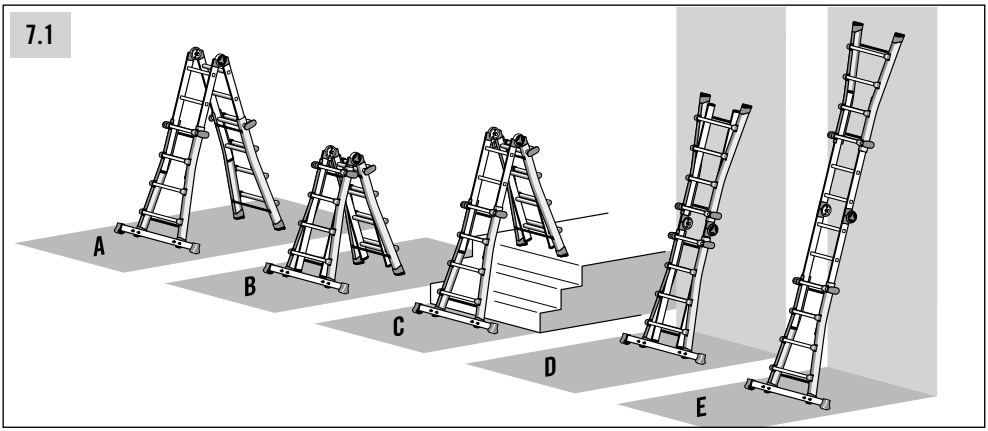
7.1
A
B
C
D
E

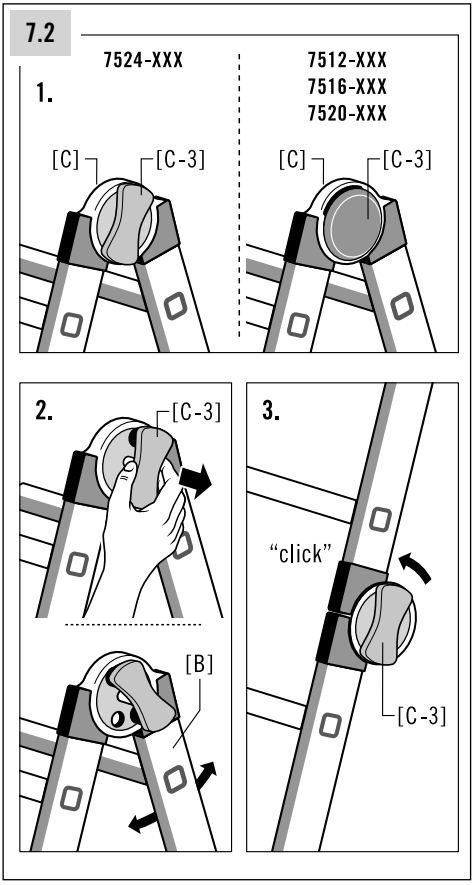
7.2
7524-XXX
7512-XXX
7516-XXX
7520-XXX
1.
[C]
[C-3]
[C]
[C-3]
2.
[C-3]
[B]
3.
"click"
[C-3]

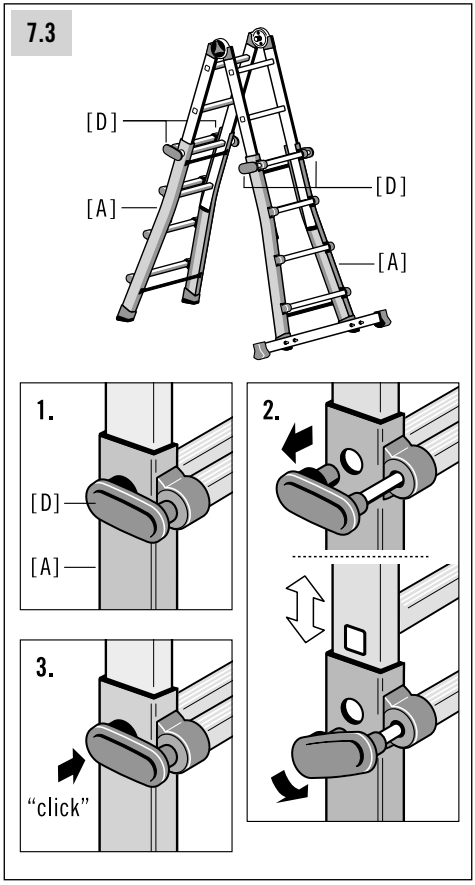
7.3
[D]
[A]
[D]
[A]
1.
[D]
[A]
2.
3.
"click"

SV

7. Montering och användning

7.4 Montering och användning av den enkelledade stegen

A) Användning som fristående stege:

Stegen måste stå säkert och rakt på golvet. Ledanordningen [C] och spärrhandtagen [D] måste vara låsta.

B) Användning som anliggande stege:

Stegen måste stå säkert på underlaget och lutas mot en rak, stadig yta.
Ledanordningen [C] och spärrhandtagen [D] måste vara låsta.

Säkra den anliggande stegen före användningen, bind exempelvis fast den för att säkerställa stabiliteten.

C) Förvaring:

Vid förvaring och transport kan teleskopstegens enskilda element fällas ihop och skjutas in. Ledanordningen [C] och spärrhandtagen [D] måste vara låsta.

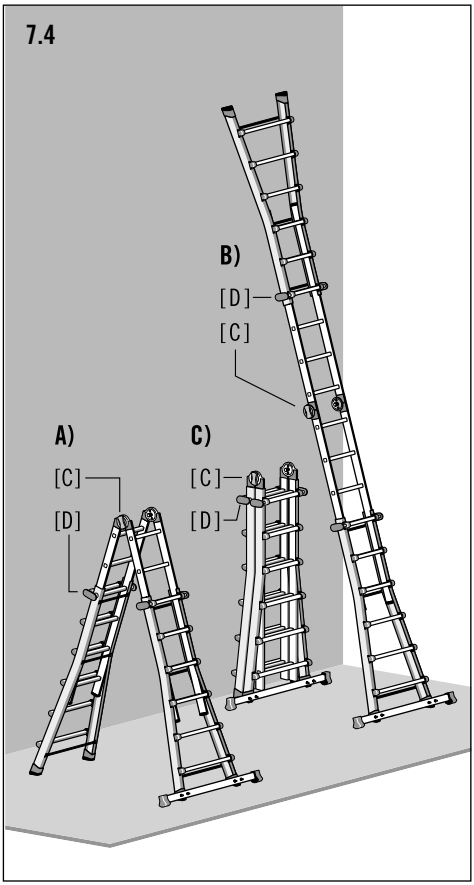

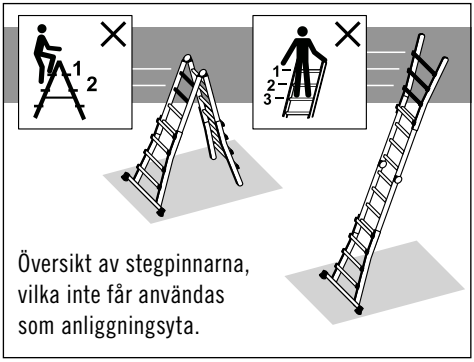

Översikt av stegpinnarna, vilka inte får användas som anliggningsyta.

8. Transport och förvaring

ANMÄRKNING

Risk för skador!

Vid en felaktig hantering av stegen vid transport och förvaring kan skador på stegen uppstå.

- Skjut in de båda stegbenen och fäll ihop den enkelledade stegen efter användningen samt före förvaring och transport.
  Ledanordningen och spärrhandtagen måste vara låsta.
- För att undvika eventuella skador, skall stegen fästas säkert vid transport (t.ex. på takräcke eller inne i bilen).
- Stegar bör förvaras i enlighet med tillverkarens anvisningar.
- Förvara inte stegarna på sådana ställen där deras skick snabbt kan försämras (till exempel där de utsätts för fuktighet, höga temperaturer och väderleksförhållandena).
- Stegar som är tillverkade av eller innehåller termoplaster, duroplast och armerad plast bör inte förvaras i direkt solljus.
- Förvara stegarna i en ställning som bidrar till att de förblir raka (t.ex. upphängda på stegpinnarna i en steghållare eller liggande på ett plant, rent underlag).
- Förvaringen av stegen bör ske under torra förhållanden, stående i lodrät position.

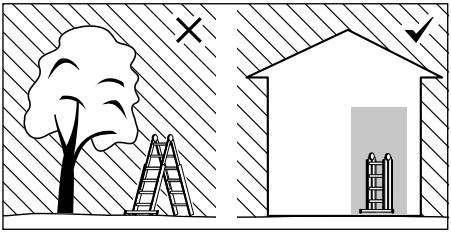

- Förvara stegarna på ett ställe där de inte kan skadas av fordon, tunga föremål eller smuts.
- Förvara stegarna på ett ställe där det inte finns risk att man snubblar över dem och där de inte utgör något hinder.
- Förvara stegen så att den är skyddad mot lekande barn och så att den inte utgör någon fara för människor.
- Förvara stegarna på ett ställe där de inte med lätthet kan användas för kriminella syften.
- Se om stegen är permanent uppställd till att den inte används av obefogade personer (till exempel av barn).

SV

9. Skötsel, reparation och underhåll

ANMÄRKNING

Risk för skador!

Vid en felaktig hantering av stegen vid underhåll och service kan skador på stegen uppstå.

- Vården av och servicen på stegen skall säkerställa dess funktionsduglighet. Stegen måste kontrolleras regelbundet för skador. Funktionen på rörliga delar måste kunna garanteras.
- Håll ALLTID stegen ren.
  Torka då och då av stegsidorna med en torr duk. Färg eller andra „främmande“ ämnen kan försvåra utdragandet och ihop skjutandet och måste omedelbart avlägsnas
- Rengöringen av stegen, särskilt alla rörliga delar, bör vid synlig smuts utföras omedelbart efter användning.

- Använd endast vattenlösliga rengöringsmedel som finns i handeln. Använd inga aggressiva medel med slipeffekt.
- Reparationer och underhållsarbeten på stegen måste utföras av en yrkeskunnig person och enligt tillverkarens anvisningar.

  Anmärkning: En yrkeskunnig person är en person som exempelvis genom att delta i ett skolningstillfälle som anordnats av tillverkaren har erhållit de kunskaper som krävs för att genomföra reparations- eller underhållsarbeten.
- Vid reparation eller byte av delar, såsom exempelvis fötter, måste man vid behov kontakta tillverkaren eller återförsäljaren.

10. Livslängd

Vid ändamålsenlig användning och regelbunden service är stegen ett arbetsredskap som har lång livslängd.

11. Förpackning och bortskaffande

VARNING

Risk för kvävning!

Förpackningsmaterial är ingen leksak för barn, det finns risk för kvävning om det hanteras på fel sätt.

- När stegen är förbrukad, ska den bortskaffas enligt gällande lagar och bestämmelser i användarlandet.
- Stegen får inte bortskaffas med hushållssoporna.

- Alla komponenter inkl. förpackning måste sorteras enl. avfallsslag.
- Aluminium är ett högkvalitativt material och skall lämnas för återvinning.
- Detaljerade uppgifter om detta, kan du få av din respektive kommun.

12. Service och reservdelar

Denna bruksanvisning finner du också i Internet på adressen **www.hailo.de**.

Ta för ytterligare information om service och reservdelar kontakt med:

HAILO Werk • Daimlerstr. 8 • 35708 Haiger, Germany

Tel. +49 (0) 2773 82-0
Fax +49 (0) 2773 82-1239

E-Mail: info@hailo.de • www.hailo.de

13. Kontrollschema

- Vid skadade, felaktiga eller ej fungerande stegsektioner finns det fara för att användaren kan falla ned från stegen; det finns också fara för att stegen välts omkull under användning.
- Användaren kan råka ut för allvarliga skador vid ett fall från stegen.
- Föremål kan också skadas om stegen välts omkull.

- För en yrkesmässig användning av stegen krävs att en regelbunden kontroll utförs av en behörig person.
- Företagaren måste därför se till att stegar återkommande kontrolleras och att de befinner sig i ett gott skick (visuell och funktionsmässig kontroll). Dessa obligatoriska kontrollers typ, omfattning och tidsgränser ska fastställas.
- Intervallen på kontrollerna beror på användningsförhållandena, särskilt användningsfrekvensen, slitaget under användningen liksom frekvensen på och svårighetsgraden av fastställda brister vid föregående kontroller.
- Företagaren ska också se till att återkalla defekta stegar och förvara dessa så att det inte är möjligt att använda dem igen tills korrekt reparation eller avyttring gjorts.

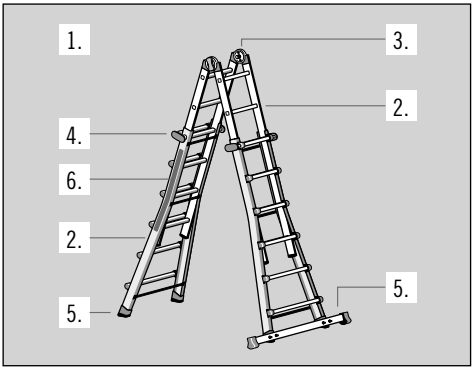

Vid den regelbundna inspektionen av stegen ska kontrollpunkterna 1.-6. beaktas.

Om en av de kontrollerade punkterna ger ett icke godtagbart resultat, bör stegen INTE användas.

1. **Allmänna Protokollpunkter**
   Finns det några föroreningar (t.ex. smuts, lera, färg, olja eller fett) på stegen? Alla fästelement (nitar, skruvar, bultar etc.) måste finnas på plats. Är fästelementen ev. lösa eller rostiga?
2. **Stegen, Fällbar stegsektion, Stegpinne**
   Är stegsidorna eventuellt böjda, vridna, buckliga, spruckna, korroderade eller ruttna? Stegsektionerna och stegbenen måste vara i gott skick vid fastsättningspunkterna för andra delar. Alla stegpinnar måste finnas på plats. Är stegpinnarna ev. nötta, lösa, korroderade eller skadade? Kontrollera de utskjutbara stegbenens tekniska skick och funktion.
3. **Ledanordning**
   Kontroll av funktion, stabilitet och fullständighet, samt att inga skador och ingen korrosion förekommer. Är ledanordningen eventuellt skadad, lös eller korroderad?
4. **Spärrhandtag**
   Kontroll av funktion, stabilitet och fullständighet, samt att inga skador och ingen korrosion förekommer. Är spärrhandtagen eventuellt skadade, lösa eller korroderade?
5. **Tvärbalkar, Fötter**
   Kontrollera att tvärbalkarna, fötterna och ändpropparna sitter fast ordentligt och inte är skadade eller korroderade.
   Alla stegfötter måste finnas på plats.
   Är stegfötterna lösa, slitna eller korroderade?
6. **Stegens produktmärkning**
   Finns alla märkningar på plats och är de i gott, läsbart skick?

SV

Žebřík s jedním kloubem

Č. výr.	**7512-XXX**	(4 x 3 Příčky žebříku)
	7516-XXX	(4 x 4 Příčky žebříku)
	7520-XXX	(4 x 5 Příčky žebříku)
	7524-XXX	(4 x 6 Příčky žebříku)

Obsah

1. *Úvod a vysvětlení symbolů a označení* 114
2. *Použití k určenému účelu* 116
3. *Přehled výrobku* 116
4. *Rozsah dodávky* 117
5. *Bezpečnostní pokyny* 118
6. *Návod pro sestavení* 121
7. *Postavení a obsluha* 122
8. *Přeprava a skladování* 125
9. *Obsluha, oprava a údržb* 126
10. *Doba používání* 126
11. *Obal a likvidace* 126
12. *Servis a náhradní díly* 126
13. *Plán revizí* 127

Údaje o rozměru a hmotnosti 142

1. Úvod

Tento návod k použití popisuje bezpečné používání žebříku s jedním kloubem, který se v následujícím textu nazývá také pouze žebřík.

Prosím, před použitím žebříku si z důvodů bezpečnosti pečlivě prostudujte tento návod k použití a uschovejte ho pro budoucí potřebu.

Tento návod k použití je součástí žebříku.
Při předání žebříku se musí předat také návod k použití.

Vysvětlení symbolů a označení

V tomto návodu k použití, na žebříku nebo na jeho obalu jsou použita následující signální slova a grafické symboly.

VAROVÁNÍ

Upozornění na potenciálně nebezpečnou situaci. Nedodržení uvedeného postupu může vést k vážnému poranění nebo smrti.

UPOZORNĚNÍ

Upozornění na potenciálně nebezpečnou situaci, která může vést k majetkovým újmám.

Bezpečnostní symboly jsou vysvětleny a popsány pouze v kapitole Bezpečnostní pokyny.

Další vyobrazení v tomto návodu k použití jsou popsána přímo vedle příslušného obrázku.

Počet příček

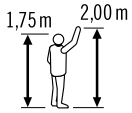

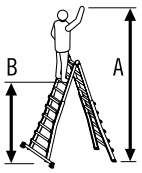

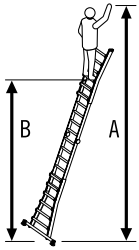

Referenční osoba pro porovnání výšky těla a dosahu

A = maximální dosah

B = maximální výška stání

- Schůdky s maximálně vysunutými výsuvnými prvky
- Opěrný žebřík s maximálně vysunutými výsuvnými prvky

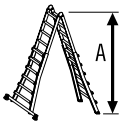

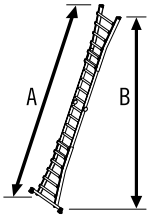

Rozměry postaveného žebříku (maximálně vysunuté výsuvné prvky)

- Schůdky
  A = výška
- Opěrný žebřík
  A = délka žebříku
  B = výška

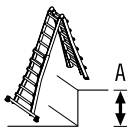

- Štafle
  (postavení na schody)

A = maximální výškové vyrovnání

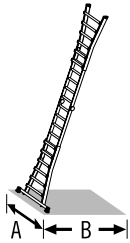

Rozměry rozložených schůdků (maximálně vysunuté výsuvné prvky)

- Schůdky
  A = šířka
  B = hloubka
  (postavených schůdků)
- Opěrný žebřík
  A = šířka
  B = hloubka
  (opřeného žebříku)

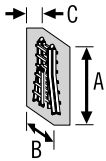

Rozměry žebříku ve sklopeném stavu
(stav při dodání)

A = délka
B = šířka
C = hloubka

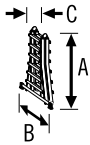

Rozměry žebříku ve sklopeném stavu
(uložení)

A = délka
B = šířka
C = hloubka

Maximální užitečné zatížení

Hmotnost žebříku

CS

2. Použití k určenému účelu

Tento žebřík je mobilní pracovní prostředek, který je možné používat na různých místech.

S tímto žebříkem se mohou provádět práce malého rozsahu ve výškách, při kterých je použití jiných pracovních prostředků nepoměrně nákladné.

Tento žebřík se smí používat pouze tak, jak je popsáno v tomto návodě k použití. Jakékoliv jiné použití je pokládáno za použití v rozporu s určeným účelem a může způsobit poškození majetku nebo dokonce poranění osob.

Žebřík není hračka.

Výrobce ani prodejce nenese žádnou odpovědnost za škody způsobené nesprávným použitím nebo použitím jiným než v souladu s určením.

Uživatel musí vždy zajistit, aby byl žebřík vhodný pro příslušné použití, případně musí provést posouzení rizika.

Je nutné dodržovat právní předpisy příslušné země.

Žebříky splňují požadavky evropské normy EN 131-4. Jsou klasifikovány pro „neprofesionální použití“ i pro „profesionální použití“.

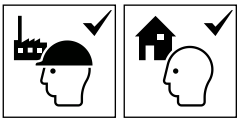

Maximální užitečné zatížení žebříku činí 150 kg.

Změny žebříku, které nebyly autorizovány výrobcem, vedou k zániku záruky a záručního plnění.

3. Přehled výrobku

Žebřík s jedním kloubem M80 – mobilní, výškově nastavitelné schůdky a opěrný žebřík v jednom.

Díky výsuvným příčkám nabízí žebřík variabilní nastavení výšky. Za účelem přepravy a skladování ho lze složit do velmi kompaktního tvaru.

Nejrůznější modely žebříků se liší počtem příček, resp. dodatečným příčníkem pro zvýšení stability.

Příslušné technické informace a informace o výrobku naleznete na označení žebříku [H] přímo na žebříku.

[A] Výsuvné rameno žebříku

[B] Sklopná část žebříku

[C] Kloubový mechanismus (bezpečnostní kloub se stanovenými aretačními polohami)

[D] Blokovací klička

[E] Stupeň žebříku

[F] Pata žebříku

[G] Stabilizační příčná pata s patka žebříku

[H] Označení žebříku

Údaje o rozmeroch a váhe sú uvedené v tabuľke na strane 142, 143.
Údaje o rozmere a hmotnosti sú približné.

Technické zmeny vyhradené.

4. Rozsah dodávky

A) Žebřík s jedním kloubem 7512-XXX

1 x Návod k použití
1 x Žebřík s jedním kloubem

B) Žebřík s jedním kloubem 7516-XXX, 7520-XXX, 7524-XXX

1 x Návod k použití
1 x Žebřík s jedním kloubem

1 x příčník
1 x sada patek pro příčník

2 x třmenový šroub M6
4 x matka M6
4 x podložka

Před dalším použitím zkontrolujte, zda je obsah dodávky úplný a zda případně nedošlo k poškození během přepravy. Odstraňte obalový materiál.

VAROVÁNÍ

Rizika udušení!

Obalový materiál není určen dětem na hraní, při neodborné manipulaci s ním hrozí udušení.

3.

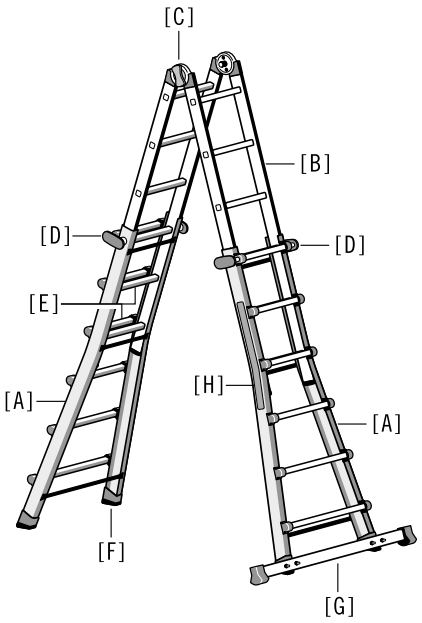

4.

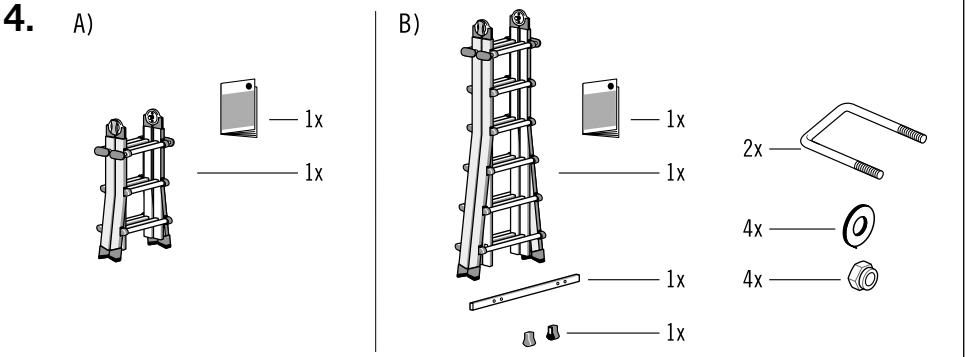

CS

5. Bezpečnostní pokyny

VAROVÁNÍ

Nebezpečí těžkého poranění!

Nesprávné používání manipulace se žebříkem představují riziko, které by mohlo vést k smrti nebo vážnému zranění.

- Při použití žebříku hrozí v zásadě nebezpečí pádu. Všechny práce se žebříkem nebo na žebříku musí být proto prováděny tak, aby bylo nebezpečí pádu co možné nejmenší.
- Při použití žebříku hrozí rovněž nebezpečí převrácení. Převrácením žebříku může dojít ke zranění osoba ke vzniku věcných škod. Všechny práce se žebříkem nebo na žebříku musí být proto prováděny tak, aby bylo nebezpečí převrácení co možné nejmenší.
- Doplňkové symboly slouží k poučení uživatele žebříku o tom, co je nutné pro bezpečné používání žebříku, a co je zakázáno.

  „Potřebné“ je označeno odškrtávkou [✓], „zakázané“ pak křížkem [✕].

Pozor, nebezpečí pádu z žebříku.

Postupujte podle pokynů.

Před začátkem každého pracovního dne musí být provedena vizuální kontrola na poškození a bezpečné použití žebříku.

Maximální zatížení.

Žebřík nesmí být postaven na nerovném nebo nezpevněném povrchu.

Zabraňte bočnímu naklánění.

Podlaha musí být bez nečistot.

Maximální počet uživatelů.

Na žebřík vystupovat a sestupovat z něho vždy s obličejem k žebříku.

TPři práci na žebříku se jednou rukou pevně držte, nebo pokud to není možné, zajistěte přídavná bezpečnostní opatření.

Zabránit práci, která způsobuje boční zatížení stojících žebříků, např. boční vrtání do pevných materiálů (např. zeď nebo beton).

Předměty, které se transportují při výstupu, nesmí být těžké a musí být s nimi snadná manipulace.

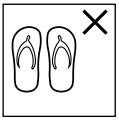

Při výstupu na žebřík používat vhodnou obuv.

Je Váš zdravotní stav v pořádku, abyste mohli použít žebřík? Určité zdravotní skutečnosti, užívání léků, požití alkoholu nebo drog mohou vést u uživatelů žebříků k ohrožení bezpečnosti.

Na žebříku nesetrvávat příliš dlouho bez pravidelných přestávek (únava je nebezpečná).

Je třeba zamezit poškození žebříku při přepravě, a to např. svázáním a zajištěním správného upevnění a uložení.

Zajistěte, aby byl žebřík vhodný pro příslušné použití.

Ze žebříku odstraňte jakékoliv znečištění, např. mokré barvy, nečistoty, olej nebo sníh.

Žebřík nepoužívat venku v případě nepříznivých povětrnostních podmínek (např. silný vítr, náledí, kluzký sníh).

Před použitím žebříku při práci by mělo být provedeno zhodnocení rizik podle nařízení k BOZP.

Při stavění žebříku dávejte pozor na kolize, např. s chodci, vozidly nebo dveřmi. Pokud je to možné, uzamkněte nebo zablokujte dveře (nikoliv však nouzové východy) a okna v pracovním prostoru žebříku.

Varování. Nebezpečí úrazu elektrickým proudem. Zjistěte si veškerá rizika daná elektrickými zařízeními v pracovním prostoru, např. venkovní vedení vysokého napětí nebo jiná nezakrytá elektrická zařízení, a žebřík nepoužívejte, pokud hrozí riziko úrazu elektrickým proudem.

Při nevyhnutelné práci pod napětím nebo v blízkosti volného elektrického vedení nepoužívat žebříky, které vedou proud (např. z hliníku).

Žebřík nepoužívat jako přemostění.

Na žebříku příp. částech žebříku se nesmí provádět změny.

V průběhu stání na žebříku žebříkem nepohybujte.

Při použití venku proveďte bezpečnostní opatření proti větru.α.

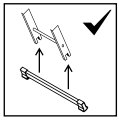

Před použitím víceúčelového žebříku je nutné namontovat k němu stabilizační příčnou patu.
(Viz 6. Návod pro sestavení)

Žebříky jsou vhodné pro pro neprofesionální použití i pro profesionální použití.

CS

5. Bezpečnostní pokyny

Opřené žebříky s příčkami musí být použity ve správném úhlu.

Příložné žebříky pro přístup na vyšší rovinu musejí vyčnívat, resp. být vysunuté minimálně 1 metr nad bodem přiložení žebříku.

Používejte žebřík jen v uvedeném směru postavení.

Žebřík neopírejte o nevhodné povrchy.

Žebříkem nesmíte nikdy pohybovat ze shora.

Nikdy nestoupejte na nejvyšší tři příčky příložného žebříku.

Žebřík postavte na rovný podklad.

Před použitím dbejte na úplné, zajištěné otevření obou částí žebříku.

Nikdy nestoupejte na nejvyšší dva stupně / dvě příčky stojícího žebříku bez plošiny a držáky pro ruce/kolena.

Žebřík nepoužívejte ve sklopeném stavu jako opěrný žebřík.

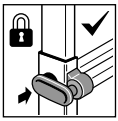

Všechny blokovací kličky se musí před použitím zkontrolovat a musí být plně zaklapnuté.

Žebříky s jedním nebo více klouby se musí rozevírat a skládat, když leží na zemi, a ne v poloze při používání.

Ujistěte se, že jsou klouby zablokované.

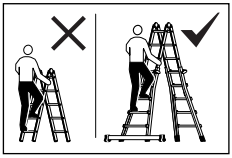

Žebřík s jedním kloubem (se sklopnou částí) nepoužívejte, nejsou-li výsuvné prvky vysunuté.

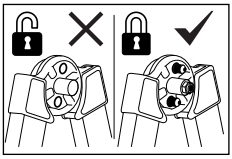

Na žebřík vstupujte jen v případě, že je zajištěný. Zajišťovací kolíky jsou vidět na vnitřní straně bezpečnostního kloubu.

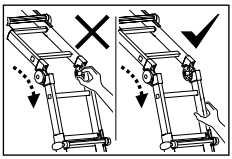

Nebezpečí skřípnutí!
Při nepozorné manipulaci hrozí nebezpečí skřípnutí prstů nebo ruky u krytu.

6. Návod pro sestavení

Žebříky s jedním kloubem, obj. č. 7516-XXX, 7520-XXX a 7524-XXX, jsou vybaveny příčníkem, který je nutné namontovat ještě před použitím žebříku.

K montáži je zapotřebí šroubový klíč (vel. 10).

Upevnění patek:

1. Obě patky [G-1] pevně nasuňte na konce příčníku [G].

Montáž příčníku:

Příčník se upevňuje na patky ramene žebříku.

2. Třmenový šroub [G-2] a příčník [G] umístěte na paktu ramene žebříku, viz obrázek.
3. Nakonec příčník pevně přišroubujte na obě patky.

VAROVÁNÍ

Nebezpečí vážného zranění v důsledku zřícení!

Č. výr. 7516-xxx, 7520-xxx, 7524-xxx:
Žebříky se smí používat jen s namontovanou stabilizační příčnou patou.

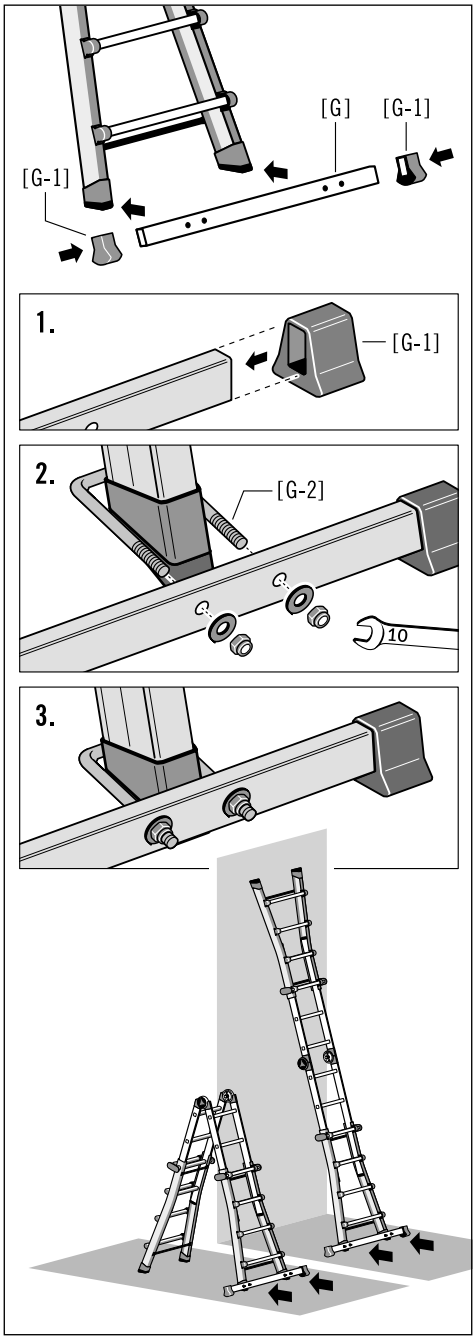

CS

7. Postavení a obsluha

Skontrolujte rebrík po dodaní a pred prvým použitím, aby ste zistili stav a funkčnosť všetkých častí.

UPOZORNĚNÍ

Pozor na poškození!

S žebříkem zacházejte vždy opatrně.
Žebřík vysunujte a skládejte rozvážně a opatrně.
V případě ohnuté nebo poškozené postranice lze žebřík vysouvat nebo skládat jen těžko nebo vůbec.

7.1 Varianty instalace (schematická zobrazení)

Žebřík s jedním kloubem lze použít jako opěrný a výsuvný žebřík a také jako oboustranně přístupné štafle a schůdky.

Pomocí dvou výsuvných ramen a dvojicí kloubů s funkcí zaklapnutí pro zablokování a odblokování částí žebříku se žebřík nastavuje do požadované polohy.

A - Štafle s vysunutými rameny žebříku
B - Štafle se zasunutými rameny žebříku
C - Štafle s úpravou pro schodiště
D - Žebřík se zasunutými rameny
E - Žebřík s vysunutými rameny

7.2 Nastavení pro štafle nebo opěrný žebřík

Pomocí kloubů [C] lze žebřík přestavět buď na štafle, nebo opěrný žebřík.
Sklopná část žebříku [B] se nejdříve odblokuje a opět zablokuje poté, co byl žebřík nastaven do požadované polohy.

K nastavení části žebříku je třeba aktivovat oba protilehlé bezpečnostní klouby.

Nastavení bezpečnostního kloubu [C]:

1. Výchozí poloha: Žebřík je zablokovaný, klička [C-3] je v zasunuté poloze.
2. Vytáhněte kličku [C-3] a s lehkým otočením ji přiložte na bezpečnostní kloub.
   Blokovací otvor je volný, žebřík je odblokovaný a část žebříku [B] je nyní možné nastavit do požadované polohy.
3. Část žebříku [B] samočinně slyšitelně zaklapne. Žebřík je zablokovaný, klička [C-3] je v zasunuté poloze.

7.3 Přestavení výsuvných ramen žebříku

Pomocí výsuvných ramen žebříku [A] lze změnit výšku žebříku.

Bočními blokovacími kličkami [D] se odblokují výsuvná ramena žebříku a po nastavení polohy žebříku se znovu zablokují.
K nastavení jedné části žebříku je třeba aktivovat oba protilehlé bezpečnostní klouby.

Přestavení výsuvných ramen žebříku [A]:

1. Výchozí poloha: Blokovací klička [D] je zajištěná.
2. Vytáhněte blokovací kličku [D] a s lehkým otočením ji přiložte na postranici žebříku. Blokovací otvor je volný, žebřík je odblokovaný.

   Výsuvné rameno žebříku [A] lze nyní přesunout do požadované polohy.
3. Následně obě blokovací kličky nasaďte do blokovacího otvoru. Žebřík je zablokovaný, blokovací klička [D] je zajištěná.

   Aby bylo možné uvést žebřík do jiné polohy, zopakujte tento postup.

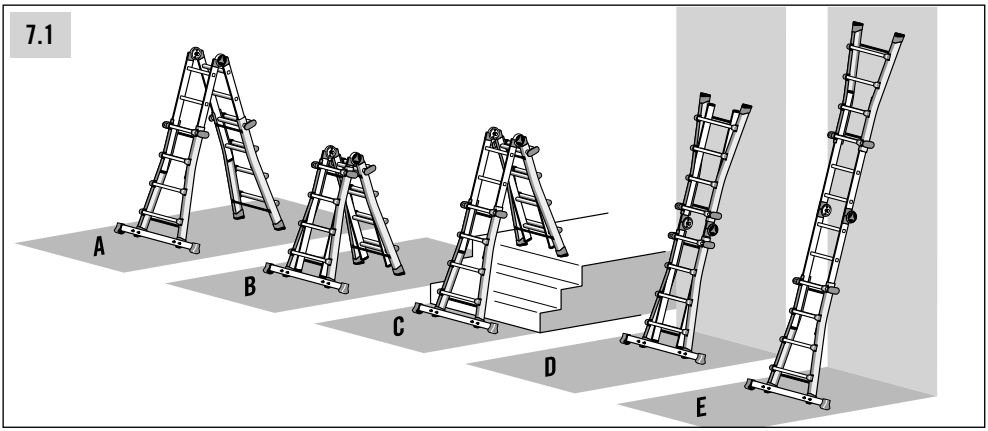
7.1
A
B
C
D
E

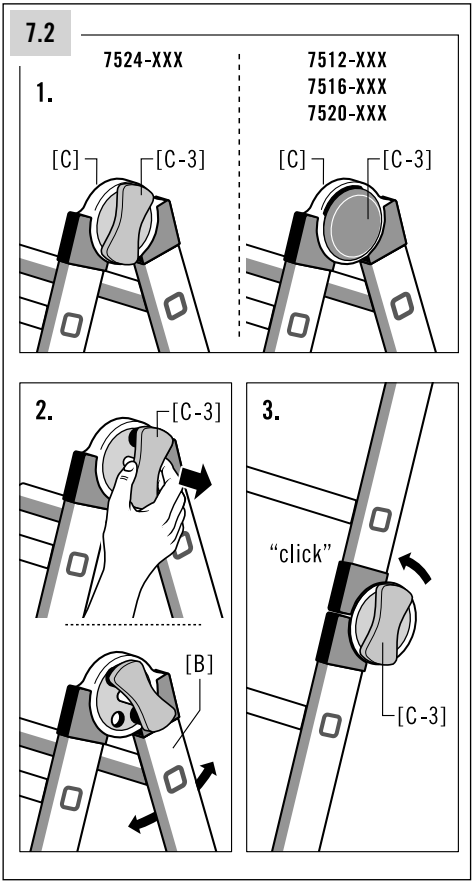
7.2
7524-XXX
7512-XXX
7516-XXX
7520-XXX
1.
[C]
[C-3]
[C]
[C-3]
2.
[C-3]
[B]
3.
"click"
[C-3]

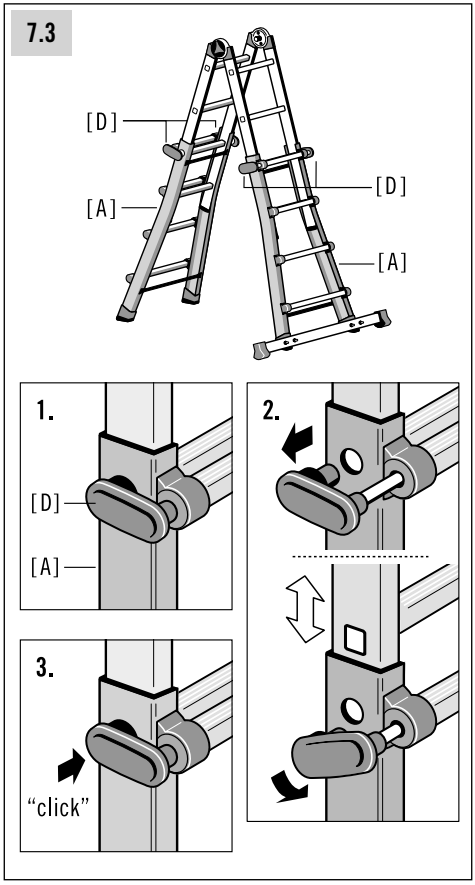
7.3
[D]
[A]
[D]
[A]
1.
[D]
[A]
2.
3.
"click"

CS

7. Postavení a obsluha

7.4 Konstrukce a používání žebříků s jedním kloubem

A) Použití jako štafle:

Žebřík musí stát bezpečně a pevně na zemi.
Klouby [C] a blokovací kličky [D] musí být zajištěny.

B) Použití jako opěrný žebřík:

Žebřík musí bezpečně stát na zemi a být opřený o rovné, pevné plochy.
Klouby [C] a blokovací kličky [D] musí být zajištěny.

Před použitím zajistěte opěrný žebřík, např. uvázáním, aby byla zajištěna stabilita.

C) Uložení:

Pro uložení a transport je možné složit a zasunout jednotlivé prvky teleskopického žebříku.
Klouby [C] a blokovací kličky [D] musí být zajištěny.

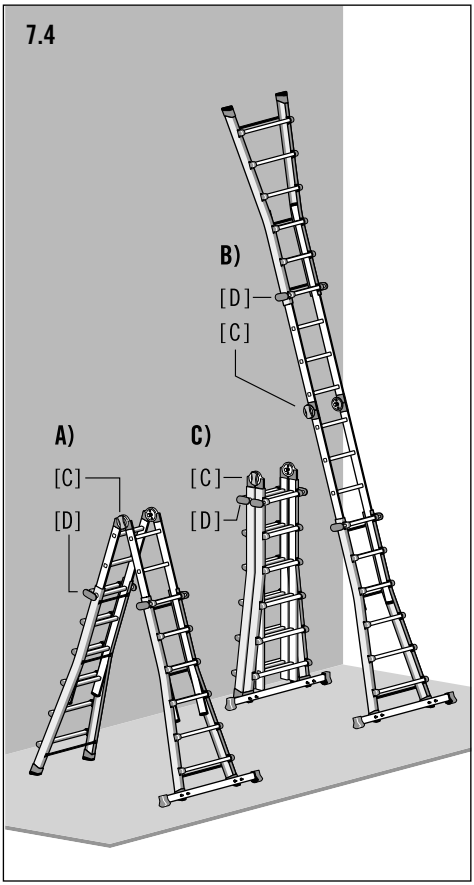

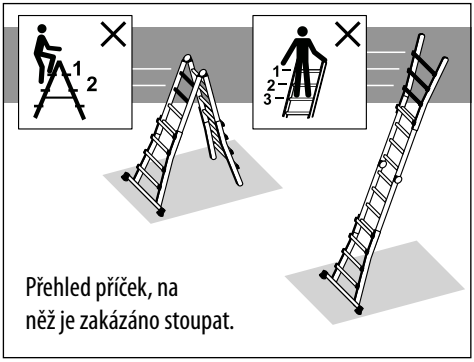

Přehled příček, na
něž je zakázáno stoupat.

8. Přeprava a skladování

UPOZORNĚNÍ

Pozor na poškození!

Nesprávné zacházení s žebříkem během přepravy a skladování může vést k poškození žebříku.

- Před a po použití i při skladování a transportu obě výsuvná ramena zasuňte a žebřík sklopte. Klouby a blokovací kličky musí být zajištěny.
- Aby se zabránilo jakémukoliv poškození, musí se žebřík při přepravě bezpečně upevnit (např. na střešních nosičích nebo v autě).
- Žebříky by měly být uskladněné podle pokynů výrobce.
- Žebříky udržujte v dostatečné vzdálenosti od míst, ve kterých by se mohl jejich stav rychle zhoršit (např. při vystavení vlhkosti, vysokým teplotám, povětrnostním vlivům).
- Žebříky vyrobené z termoplastu, duromerových plastických hmot a vyztuženého plastu nebo s obsahem těchto látek by se měly skladovat v prostorách bez přímého slunečního záření.
- Žebříky skladujte v poloze, ve které zůstanou rovné (např. zavěšené na držácích za příčky nebo položené na rovné, čisté ploše).
- Skladování žebříku by mělo probíhat v suchém prostředí v kolmé stojaté poloze.

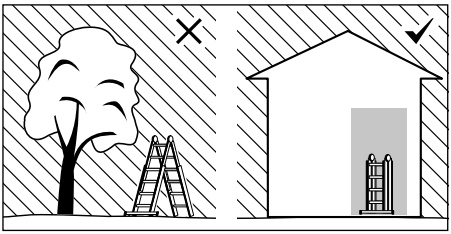

- Žebříky skladujte tam, kde je nemohou poškodit vozidla, těžké předměty či nečistoty.
- Žebříky skladujte tam, kde kde nebudou představovat riziko zakopnutí či překážku.
- Žebřík skladovat tak, aby byl chráněn před hrajícími si dětmi a neohrožoval osoby.
- Žebříky skladujte tam, kde nebude možné je použít ke kriminálním účelům.
- Při trvalé instalaci žebříků zajistěte, aby je nemohly používat nepovolané osoby (např. děti).

9. Obsluha, oprava a údržb

UPOZORNĚNÍ

Pozor na poškození!

Nesprávná manipulace s žebříkem během péče a údržby může vést k poškození žebříku.

- Ošetřování a údržba žebříku má zajistit jeho funkčnost. Žebřík se musí pravidelně kontrolovat, zda není poškozen.
  Musí být zaručena funkce pohyblivých částí.
- Žebřík udržujte STÁLE v čistotě.
  Postranice příležitostně otřete čistým, suchým hadříkem. Barvy nebo jiné „cizí tělesa“ mohou zkomplikovat vysouvání a skládání a je nutné je hned odstranit.
- Čištění žebříku, zejména všech pohyblivých částí, by mělo probíhat při viditelném znečištění okamžitě po použití.

- Používejte pouze běžné, ve vodě rozpustné čisticí prostředky. Nepoužívejte agresivní prostředky, způsobující odírání.
- Opravy a údržbu žebříků musí provádět způsobilé osoby podle návodu výrobce.

  Poznámka: Způsobilá osoba je ten, kdo má znalosti k provádění oprav a údržby získané např. na školení výrobce.
- Při opravě a výměně dílů, např. nožek, je třeba kontaktovat výrobce nebo prodejce.

10. Doba používání

Při používání k určenému účelu a pravidelné údržbě je žebřík dlouhodobě použitelný pracovní prostředek.

11. Obal a likvidace

VAROVÁNÍ

Rizika udušení!

Obalový materiál není určen dětem na hraní, při neodborné manipulaci s ním hrozí udušení.

- Má-li být žebřík vyřazen, je nutné jej zlikvidovat v souladu se zákony a předpisy platnými v zemi použití.
- Žebřík nesmí být likvidován společně s komunálním odpadem.

- Všechny komponenty vč. balení musí být vytříděny.
- Hliník je kvalitní materiál a měl by se recyklovat.
- Podrobné informace k tomu vám sdělí příslušná obec.

12. Servis a náhradní díly

Tento návod k používání najdete také na internetové adrese **www.hailo.de**.

Pro další informace týkající se servisních plnění a náhradních dílů se, prosím, obracejte na:

HAILO Werk · Daimlerstr. 8 · 35708 Haiger, Germany

Tel. +49 (0) 2773 82-0
Fax +49 (0) 2773 82-1239

E-Mail: info@hailo.de · www.hailo.de

13. Plán revizí

- Poškozené, vadné nebo nefunkční části žebříku představují pro uživatele nebezpečí pádu; při použití žebříku hrozí také nebezpečí převrácení.
- Uživatel žebříku si může v případě pádu přivodit vážná zranění.
- Stejně tak může při převrácení žebříku dojít ke vzniku věcných škod.

- V případě komerčního použití žebříku musí být prováděna pravidelná kontrola žebříku kvalifikovanou osobou.
- Zaměstnavatel je povinen zajistit, aby byl pravidelně kontrolován řádný stav žebříku (vizuální kontrola a kontrola funkce). Musí být stanoven druh, rozsah a lhůty požadovaných kontrol.
- Časové intervaly kontroly závisí na provozních podmínkách, zejména na četnosti použití, na namáhání během používání, jakož i na četnosti a závažnosti zjištěných závad při předchozích kontrolách.
- Zaměstnavatel je povinen dále zajistit, aby byly vadné žebříky vyřazeny a uloženy tak, aby jejich další používání až do řádné opravy nebo likvidace nebylo možné.

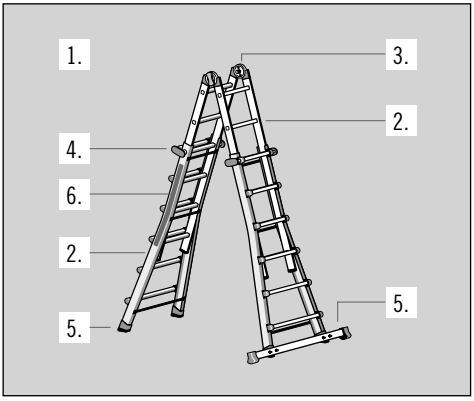

Při pravidelné prohlídce žebříku je nutné dodržovat kontrolní body 1-6.
Pokud u některého bodu není výsledek uspokojivý, NEMĚL by se žebřík používat.

1. Obecné kontrolní body

Vyskytují se na žebříku znečištění (např. špína, kal, lak, olej nebo tuk)? Všechna upevnění (nýty, šrouby, čepy atd.) musí být úplně k dispozici.
Jsou upevnění příp. volná nebo korodovaná?

2. Ramena žebříku, sklopná část žebříku, příčka žebříku

Jsou postranice žebříku ohnuté, zakřivené, zkroucené, vyboulené, s trhlinami, zkorodované nebo zpuchřelé? Příslušná část žebříku a rameno žebříku se musí v bodech pro zafixování jiných částí nacházet v dobrém stavu. Na žebříku nesmí chybět žádná příčka. Nejsou příčky žebříku opotřebené, uvolněné, zkorodované nebo poškozené? Zkontrolujte technický stav a funkčnost výsuvných ramen žebříku.

3. Kloub

Kontrola funkčnosti, pevnosti a kompletnosti, a dále pak případných poškození a koroze. Není kloub příp. poškozený, uvolněný nebo zkorodovaný?

4. Blokovací kličky

Kontrola funkčnosti, pevnosti a kompletnosti, a dále pak případných poškození a koroze. Nejsou blokovací kličky příp. poškozené, uvolněné nebo zkorodované?

5. Stabilizační příčná pata, Patka žebříku, Koncové krytky

Zkontrolujte stabilitu stabilizační příčné paty, patek žebříku a koncových krytek stabilizační příčné paty a také zkontrolujte, zda nevykazují známky poškození a zda nejsou zkorodované. Na žebříku nesmí chybět žádná patka / koncová krytka. Nejsou patky žebříku uvolněné, opotřebované nebo zkorodované

6. Označení žebříku

Jsou k dispozici všechna označení a jsou dobře čitelná?

はしご兼用脚立

製品番号

7512-xxx （４x３ 踏ざん）

7516-xxx （４x４ 踏ざん）

7520-xxx （４x５ 踏ざん）

7524-xxx （４x６ 踏ざん）

目次

1. 前書きおよびシンボルの説明 . 128
2. 使用用途 130
3. 各部名称 130
4. 納品内容 131
5. 安全注意事項 132
6. 組み立て指示書 135
7. セットアップ/操作 136
8. 運搬/保管 139
9. お手入れ/修理/メインテナンス 140
10. 耐用期間 140
11. 包装/廃棄 140
12. サービス/交換部品 140
13. チェックリスト 141
寸法および重量表 142

1. はじめに

この取扱説明書では、はしご兼用脚立（以下、単に脚立）の安全な使用方法をご紹介しています。

安全のために使用前にこの脚立取扱説明書を熟読し、必要なときに取り出せるようにきちんと保管してください。

この取扱説明書は脚立の付属品として取り扱ってください。脚立を譲渡する場合は取扱説明書を添付してください。

シンボルの説明

この取り扱い説明書、脚立、梱包材または用紙には以下のキーワード及びシンボルが使用されています。

警告

危険の恐れがある状況に注意を促します。
このような危険を回避しない場合、負傷、時には生命の危険を招くことがあります。

注意

物品の破損につながる危険があることに注意を促します。

安全に関するシンボルは安全注意事項の章で詳しく説明されています。

このマニュアルのその他の図については、図の横に説明されています。

踏ざん数

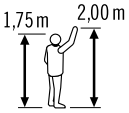

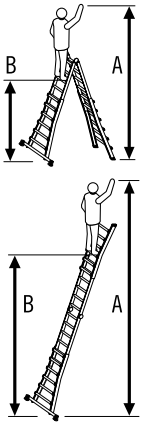

身長と手が届く高さの例

A = 手が届く高さ(最大
B = 立てる高さ(最大

- 脚柱が最大限に伸ばされた状態の脚立
- 脚柱が最大限に伸ばされた状態の梯子

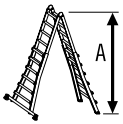

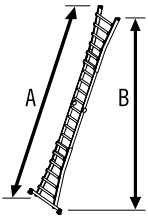

設置状態での脚立の寸法
(脚柱が最大限に伸ばされた状態)

- 脚立
  A = 高さ
- 梯子
  A = 梯子面長さ
  B = 高さ

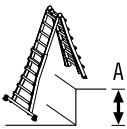

- 脚立:
  階段での使用

A = 最大高さ補正

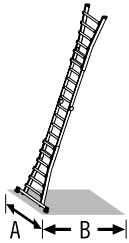

開いて立てた状態での脚立寸法
(脚柱が最大限に伸ばされた状態)

- 脚立
  A = 幅
  B = 奥行 (設置面)
- 梯子
  A = 幅
  B = 奥行 (設置面)

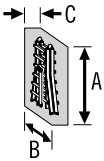

折り畳んだ状態での寸法
(納品状態)

A = さ
B = 幅
C = 行

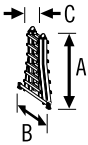

折り畳んだ状態での寸法
(保管)

A = さ
B = 幅
C = 行

最大定格荷重

脚立重量

ja

2. 使用用途

この脚立は様々な場面で利用することができる移動可能な作業備品です。

他の作業備品の使用が不適切な場面で、この脚立を使って比較的低い位置での作業を行うことができます。

この脚立はこの取扱説明書に記載されている方法でのみ使用してください。その他の使用は用途に応じた使用とはいえません。物的損害や負傷に繋がる危険があります。

脚立は子供用玩具ではありません。

メーカーまたは販売店は、不適切なまたは誤った使用によって引き起こされた損害について一切の責任を負いません。

使用目的に適した方法で脚立の使用が行われているか確認するのはユーザーの責任であり、場合によっては使用前にリスク査定を行わなければなりません。

使用に関する各国の規定、法律を遵守して下さい。

この脚立はヨーロッパ規格EN 131-4に適合しています。
「職業目的」での使用と「職業目的以外」の使用に分類されています。

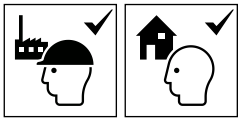

この脚立の最大積載荷重は150 kgです。

製造元により認可されていない脚立の改造は保証および補償を無効にします。

3. 各部名称

M80は持ち運びおよび高さ調節可能なはしご兼用脚立です。

伸縮可能な脚柱を利用し、高さ調整が可能で、輸送、保管のために極めてコンパクトにまとめることができます。

モデルに応じて踏ざん数が異なるもの、安定性を高めるためのクロスビームが追加されているものがあります。

重要な技術情報および脚立各タイプ固有の情報は、脚立にある脚立製品識別ラベル[H]に記載されています。

[A] 伸縮式脚柱

[B] 折り畳み可能はしご部

[C] 関節部
(定位置にロックできるク安全ジョイント)

[D] ロックハンドル

[E] 踏ざん

[F] 足先キャップ

[G] 足先キャップ付きクロスビーム

[H] 脚立製品識別ラベル

寸法と重量は142,143ページ、の表をご確認ください。
寸法・重量はおおよその値です。

技術的な変更がある場合があります。

4. 納品内容

3.

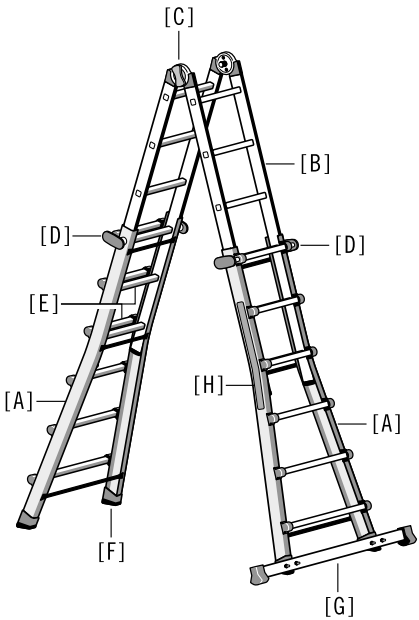

A) はしご兼用脚立
7512-XXX

1　取扱説明書
1　はしご兼用脚立

B) はしご兼用脚立
7516-XXX, 7520-XXX, 7524-XXX

1　取扱説明書
1　はしご兼用脚立

1　クロスビーム
1　クロスビーム用足先キャップ

2　U-ボルト M6
4　ナット M6
4　ワッシャー

使用前には、納品内容が全て揃っていること、輸送による損傷がないことを点検してください。梱包材を取り除きます。

警告

窒息！

梱包材は玩具ではありません。適切に取り扱われない場合、窒息の危険を伴います。

4.

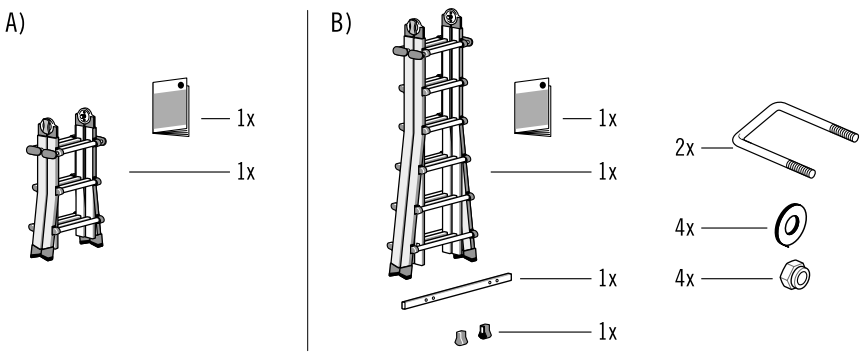

ja

5. 安全注意事項

警告

重篤な負傷を招く危険！

脚立の不適切な使用または取り扱いにより重篤な負傷、場合によっては生命の危険を伴うリスクが発生します。

- 脚立を使用するときに常に転落の危険があります。脚立の取り扱いの際、または脚立上では転落の危険を最低限に抑えられるように作業を行ってください
- 脚立を使用するときには常に横転の危険があります。脚立が横転すると、負傷、及び物品破損の原因となります。脚立の取り扱いの際、または脚立上では横転の危険を最低限に抑えられるように作業を行ってください
- 納品後および各使用前に脚立の状態を点検し、 すべての部品が正しく機能していることを確認してください。
- 安全情報追加シンボルは、脚立の安全な使用のために必要なものと、そのために許可されていないものを示すために使用されています。
  “必要なもの”はチェックマーク [✓] で、“許可されていないもの”は [✕ 印] で記されています。

警告、脚立から 。

指示書に従ってください。

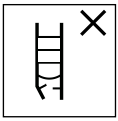

納品後に脚立を点検してください。使用毎に脚立に破損がないか事前に目視点検を行い、安全な方法で使用してください。 脚立に破損がある場合は使用しないでください。

最大定格荷重。

脚立は平らで、安定した場所に設置してください。

横方向に身を乗り出すことを避けてください。

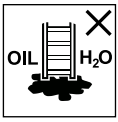

汚れている場所には脚立を設置しないで下さい 。

汚れている場所には脚立を設置しないで下さい 。

顔を背けた状態で脚立を昇降しないで下さい。

昇降の際、脚立をしっかりと握ってください。脚立上で作業を行う場合、脚立をしっかりと握るか、それができない場合にはその他の安全措置をとってください。

硬い物質（壁やコンクリート）を横方向からドリル穿孔するなど、脚立に横方向荷重をかける作業を避けてください。

重い、または取り扱いが難しい機器を持参して脚立を使用しないで下さい。

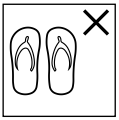

脚立に昇るときは適切な靴を着用してください。

体に不自由がある場合は、脚立を使用しないでください。健康状態に問題がある、服薬している、アルコールまたは薬物を乱用している場合、脚立上での安全性が損なわれます。

定期的な休憩を取ることなく、脚立上で長時間にわたって作業を行わないでください（疲労はリスクのひとつです）。

脚立を移動させるときに紐で縛り付ける場合など、脚立を破損させないように気を付けて下さい。また、脚立が適切な方法で固定/保管されていることを確認してください。

使用目的に適した方法で脚立の使用が行われているか確認してください。

塗料、汚れ、油類、雪などが付着しており、清浄されていない脚立は使用しないで下さい。

脚立を強風など、天候状況が悪い場合に屋外で使用しないでください。

職業目的に使用される場合、各国の規定に従った方法で必ずリスク評価を行ってください。

脚立の設置の際、歩行者、自動車、ドアなどに衝突する危険があることに留意してください。可能な場合、作業範囲のドア（非常口を除く）や窓を施錠してください。

警告、電気による危険。

高電圧の架空線またはその他の電気機器など、作業エリア内の電気機器からのすべてのリスクを確認してください。感電の危険がある場合は、脚立を使用しないでください。

感電の可能性がある作業を行わなければならない場合、通電する脚立を使用しないで下さい。

脚立を架橋として使用しないでください。

脚立を改造しないで下さい。

脚立上に立っている場合、脚立を移動させないで下さい。

通風には注意してください。

この脚立は職業目的以外」および職業目的にご利用頂けます。

5. 安全注意事項

はしごとしてご利用になる場合、正しい開き角度であることを確認してください。

高い位置での作業の場合、接点を少なくとも1m 超えられる長さに延ばし、必要に応じて固定して下さい。

はしごは指定された設置方向にのみ使用してください。

はしごは安全に設置できない表面には立て掛けないで下さい。

脚立は決して上から動かさないで下さい。

はしごとして使用する場合、一番上の 3 段の踏ざんで作業を行わないで下さい

人員は脚立から別の場所に横方向に移動しないで下さい。

使用前に脚立を完全に開いてください。

天板がない脚立の一番上の 2 段を手や膝の支えに使用しないでください。

脚立の状態のままではしごとして使用しないで下さい。

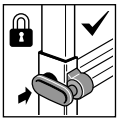

使用前に全てのロックハンドルが完全にはまった状態であることを確認してください。

はしご兼用脚立または多機能はしごは、使用位置ではなく、床に置いた状態で折り畳みして下さい。

ヒンジがロックされていることを確認してください。

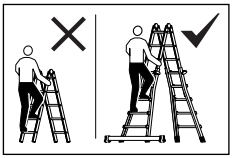

はしご兼用脚立（折りたたみ式はしご部分）は脚柱を伸ばさない状態で使用しないでください。

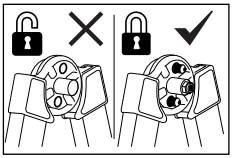

脚立はロックされた状態でのみ使用することができます。
ロックピンは安全ジョイントの内側に見ることができます。

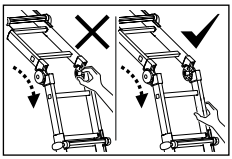

圧潰の危険！
正しい方法で取り扱わないと、本体の一部に指や手が挟まってしまうことがあります。

6. 組み立て指示書

はしご兼用脚立、製品番号
7516-XXX、7520-XXX、7524-XXXには、クロスビームが装備されています。使用前に必ずクロスビームを取り付けてください。

組み立てにはスパナ（サイズ 10 mm）が必要です。

足先キャップの固定：

1. 両足先キャップ [G-1] をクロスビーム [G] の末端部にしっかりとはめます。

クロスビームの取り付け：

クロスビームは、伸縮式脚柱の足部に取り付けます。

2. U-ボルト [G-2] とクロスビーム [G] を図のように脚柱の足部に配置します。
3. それから、クロスビームを両足部にしっかりとネジ固定します。

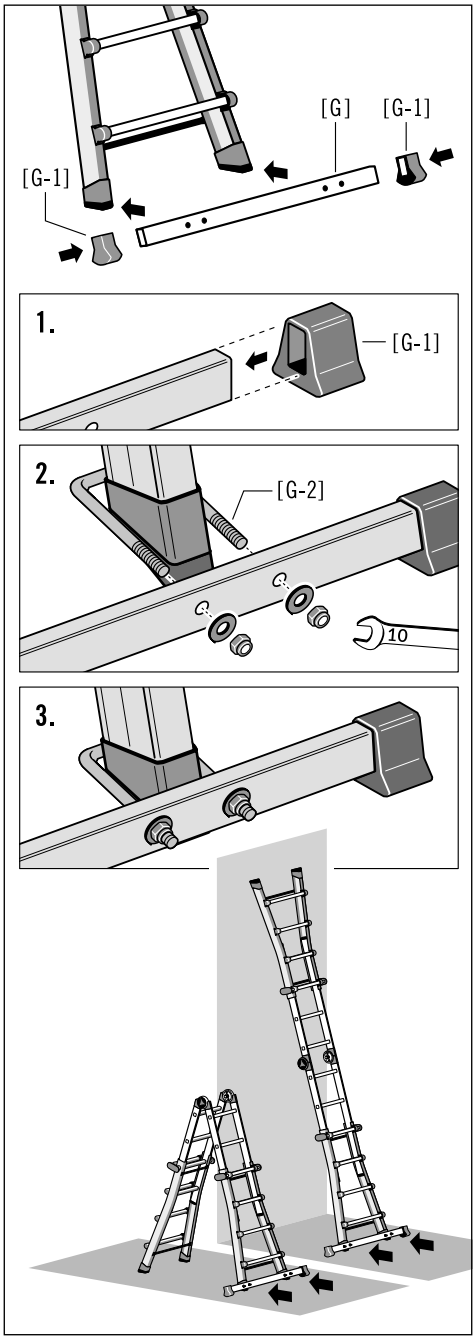

警告

負傷の危険！

製品番号
7516-XXX、7520-XXX、7524-XXX：

多関節脚立はクロスビームが取り付けられた状態でのみ使用することができます。

ja

7. セットアップ/操作

納品後および各使用前に脚立の状態を点検し、すべての部品が正しく機能していることを確認してください。

注意

脚立の破損に注意！

脚立は常に慎重に取り扱い、開閉は常に注意深く行ってください。脚柱がへこんだり破損すると、脚立の開閉が難しくなるまたは不可能になることがあります。

7.1 異なる設置例 (概略図)

このはしご兼用脚立は、はしご、伸縮式はしご両側から昇降可能な脚立、また階段はしごとしてご利用頂けます。

伸縮式脚柱とロック可能なヒンジを利用し、設置状況に応じて、ご希望のポジションに両昇降面を開く、またはロックすることができます。

A - 脚柱を延ばしきった状態で脚立として

B - 脚柱を最後まで縮めた状態で脚立として

C - 段差がある場所で脚立として

D - 脚柱を最後まで縮めた状態ではしごとして

E - 脚柱を延ばしきった状態ではしごとして

7.2 脚立またははしごとして使用

ヒンジ[C]を使い、脚立またははしごへと形状を変えることができます。まず、折り畳み可能なはしご部 [B] のロックを解除します。脚立をご希望の形状へ変えた後、再びロックします。

はしご部の開き角度の設定を行うには、安全ヒンジを両側ともロック/ロック解除しなければなりません。

安全ジョイント [C] の操作:

1. 開始位置： 脚立はロックされました。回転ノブ [C-3] は再び押し込まれた状態になります。
2. 回転のブ [C-3] を引き出し、軽く回し安全ヒンジ上でそのままにして置きます。
   ロック穴が見える状態で、脚立のロックは解除されました。脚柱 [B] をご希望に位置に開いてください。
3. カチッと音がしてはしご部 [B] が自動的に固定されます。 脚立はロックされました。回転ノブ [C-3] は再び押し込まれた状態になります。

7.3 脚柱の伸縮方法

脚柱 [A] を伸縮させ、脚立の高さを変えることができます。

側面にあるロックハンドル [D] を抜き、伸縮式脚柱のロックを解除し、ご希望の位置に設定後、再びロックします。
はしご部の一方だけを変更する場合でも、両方のロックハンドル [D] を解除しなければなりません。

脚柱 [A] の伸縮方法:

1. 開始位置:ロックハンドル [D] がはまった状態です。
2. ロックハンドル [D] を引き出し、軽く回し支柱上にそのままの状態にして置きます。ロック穴が見える状態で、脚立のロックは解除されました。

   伸縮式脚柱 [A] をご希望の高さに設定します。
3. 設定後、両ロックハンドルをロック穴に差し込みます。脚立がロックされ、ロックハンドル [D] がしっかりはまった状態です。

   脚立の設定角度を変更したい場合は、このプロセスを繰り返します。

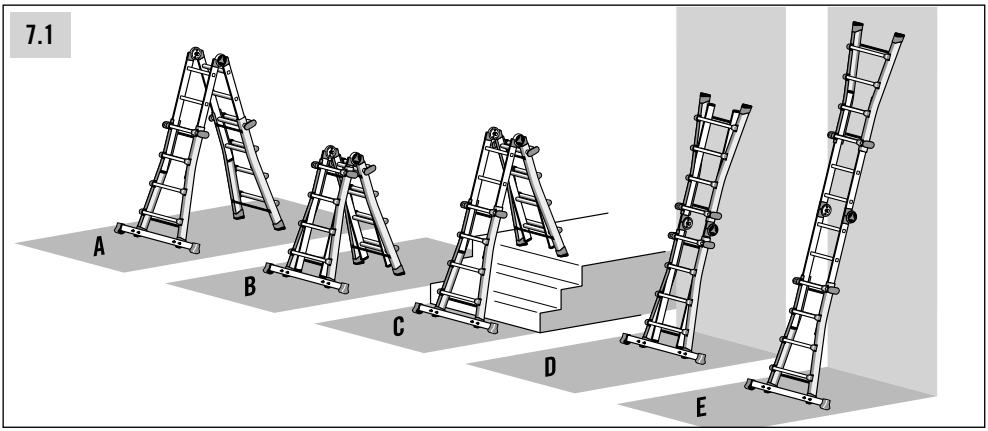
7.1
A
B
C
D
E

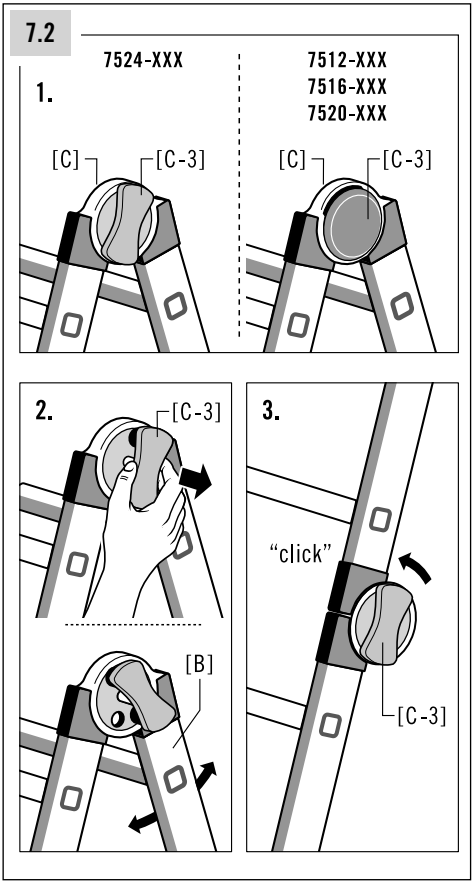
7.2
7524-XXX
7512-XXX
7516-XXX
7520-XXX
1.
[C]
[C-3]
[C]
[C-3]
2.
[C-3]
[B]
3.
"click"
[C-3]

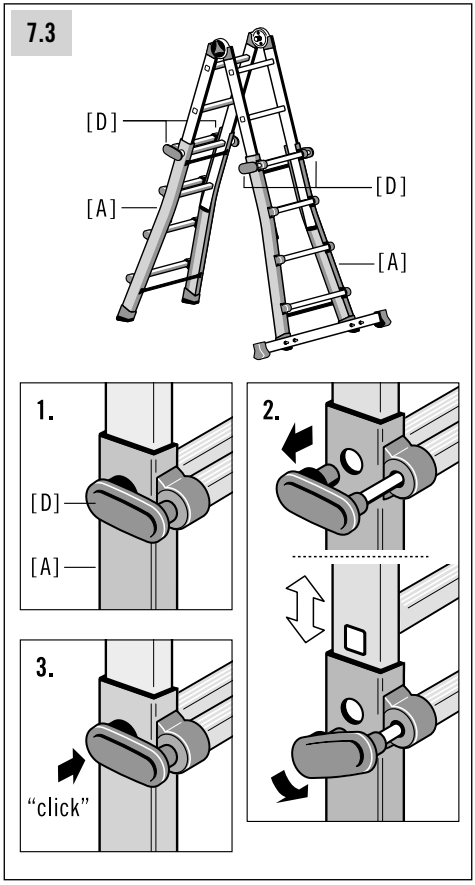
7.3
[D]
[A]
[D]
[A]
1.
[D]
[A]
2.
3.
"click"

ja

7. セットアップ/操作

7.4 はしご兼用脚立の構造および使用目的

A) 脚立としての使用

脚立は安全な状態で地面に設置してください。ヒンジ [C] 及びロックハンドル [D] はロックされている状態です。

B) はしごとしての使用

はしごは地面にしっかりと設置された状態で、立て掛ける面は平らで硬い表面でなければなりません。ヒンジ [C] 及びロックハンドル [D] はロックされている状態です。

はしごとして使用する前に安定性を確保するためにロープなどで固定してください。

C) 保管

保管および輸送の際は、脚柱を縮め、折り畳むことができます。ヒンジ [C] 及びロックハンドル [D] はロックされている状態です

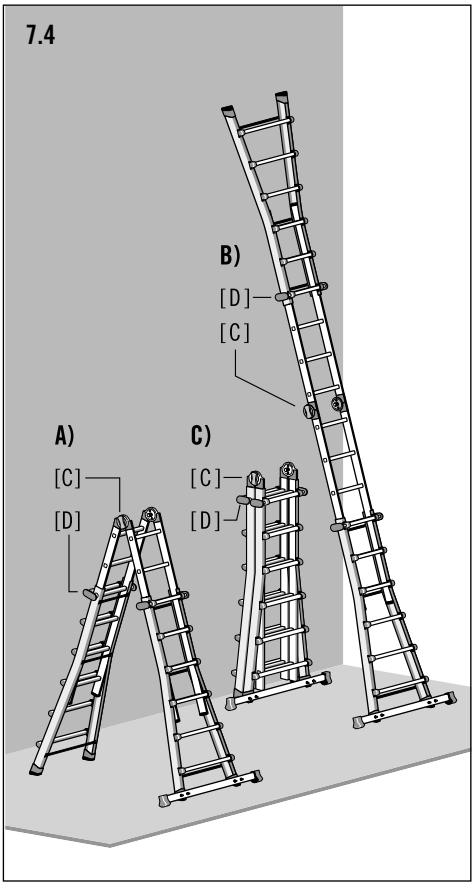

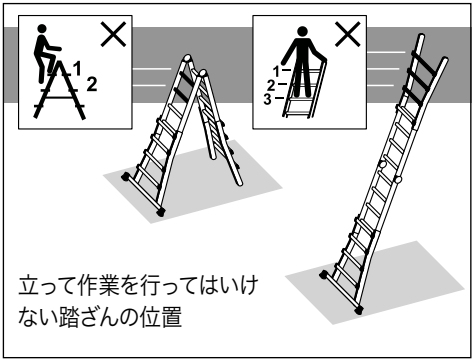

8. 運搬 / 保管

注意

脚立破損の注意!

輸送や保管の際に脚立を不適切に取り扱うことにより、脚立が破損してしまうことがあります。

- 使用前、使用後、保管および輸送の際には、脚柱を最後まで縮めた状態にし、脚立を折り畳んでください。ヒンジ及びロックハンドルはロックされている状態でなければなりません。
- 使用前、使用後、保管および輸送の際には脚立を折り畳んでください。
- 破損の恐れがありますので、脚立は運搬の際(ルーフキャリアや車内など)しっかりと固定してください。
- 脚立はメーカーの指示に従った方法で保管してください。
- 状態が急速に変化する可能性のある場所(水分、高温、天候など)には保管しないでください。
- 熱可塑性樹脂、熱硬化プラスチック、強化プラスチック製の、またはこれらの成分を含有する脚立は、直射日光の当たらない場所に保管してください。
- 脚立をまっすぐに保つことができるような位置で保管してください(脚立保管用フックに吊下げるまたは、清潔な場所に水平に置くなど)。
- 脚立は折り畳み、乾燥した場所に垂直に立てたまたは水平に置いた状態で保管してください。

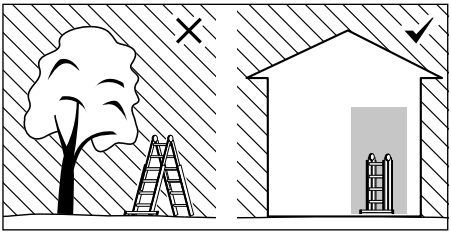

- 脚立は車両、重いものまたは汚れなどから損傷を受ける危険がない場所に保管してください。
- 転ぶ危険がある場所や障害がありえる場所に脚立を保管しないでください。
- 子供がその付近で遊べるような場所、人の邪魔になるような場所には保管しないでください。
- 脚立はそれを簡単に犯罪に使用できるような場所に保管しないでください。
- 脚立が常時設置される場合は、権限のない人物(子供など)が使用できないことを確認してください。

ja

9. お手入れ/修理/メインテナンス

注意

脚立破損の注意!

お手入れやメインテナンスの際に脚立を不適切に取り扱うことにより、脚立が破損してしまうことがあります。

- 脚立の機能性を確保するために、お手入れとメインテナンスを行ってください。脚立に破損がないか定期的に点検してください。稼動部品の機能性を確認してください。
- 脚立は常に清潔な状態を維持してください。脚柱は定期的に乾燥した清潔な布で拭いてください。塗料やその他の「異物」により引き出しや押し込みが困難になることがありますので、それらが付着した場合はすぐに取り除いてください。
- 汚れが目に見える場合、脚立、特に全稼動部品の清浄は使用後速やかに行われなければなりません。

- 市販の水溶性洗浄剤のみを用してください。刺激性がある、研磨剤を含有した洗浄剤は使用しないでください。
- はしごの修理およびメインテナンス作業は、資格のある人物によりメーカーの指示に従って行ってください。

  注意: 資格のある人物とは、メーカーの提供する訓練に参加した経験があるなど、修理やメンテナンスを行う知識を備えた人物です。
- 足先キャップなど部品の修理や交換には、必要に応じてメーカーまたは販売店にお問い合わせください。

10. 耐用期間

適切に使用し定期的なメインテナンス実施することにより、脚立は長くお使いいただける作業備品です。

11. 包装/廃棄

警告

窒息!

梱包材は玩具ではありません。適切に取り扱われない場合、窒息の危険を伴います。

- 脚立を廃棄する場合は、脚立が使用される各国における現行の、有効な法律および規則に従って処分してください。
- 脚立を一般ゴミとして廃棄することはできません。

- 梱包材を含む全ての部品は廃棄の目的で分別されなければなりません。
- アルミニウムはハイグレード素材であり、再資源化(リサイクル)をすることが推奨されます。
- これに関する詳細情報は現地当局にお問い合わせください。

12. サービス/交換部品

この取扱説明書は、インターネットホームページにもご用意しています。www.hailo.de.

サービスや交換部品に関するその他の情報はこちらにお問い合わせ下さい。

HAILO Werk • Daimlerstr. 8 • 35708 Haiger, Germany

Tel. +49 (0) 2773 82-0
Fax +49 (0) 2773 82-1239

E-Mail: info@hailo.de • www.hailo.de

13. チェックリスト

- 部品に破損、欠陥がある、または正しく機能していない場合、ユーザー落下および脚立横転の危険があります。
- 落下や脚立横転はユーザーに重篤な傷害もたらすことがあります。
- 脚立横転により物品が破損することもあります。

- 職業用として使用する場合、脚立には有資格者による定期点検が必要となります。
- 経営者には、脚立が正常な状態であることを確認するために定期的に適切な状態であることを点検（視覚的および機能的テスト）する義務があります。この場合、必要となる点検の範囲と実施予定を計画してください。
- 点検実施予定計画は特に使用頻度、使用の際の負荷、過去の点検で同定された欠点の発生率および重度など、使用状況に依存します。
- 事業主は破損のある脚立の使用を中止し、適切なメインテナンスまたは廃棄が行われるまで、使用されないような保管措置をとる必要があります。

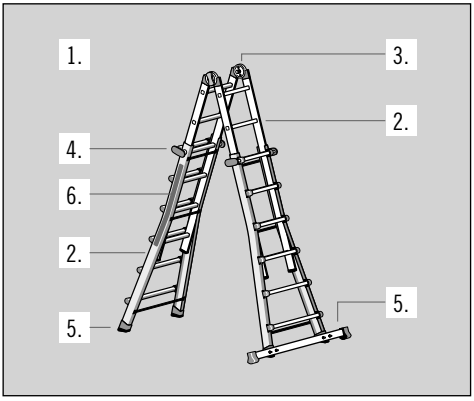

脚立の定期点検には 1-6 の点検項目を取り入れてください。
点検された項目の中に満足のいく結果が得られないものがある場合、脚立を使用しないでください。

1. 一般的な点検項目
汚れ（汚物、泥、塗料、オイル、グリース）などが脚立上に見られますか？全ての接続部品（リベット、スクリュー、ボルトなど）が取り付けられています。緩んでいるまたは腐食している固定部品がありますか？

2. 脚柱、折り畳み式はしご部踏ざん
支柱に曲がり、ねじれ、へこみ、裂け、腐食が見られますか？ はしご部及び脚柱と他の部品へのの固定部分は正常な状態でなければなりません。全ての踏ざんが揃っている状態でなければなりません。踏ざんの磨耗、緩み、腐食、破損が見られますか？伸縮脚柱の状態と機能性を点検します。

3. ヒンジ
機能性、固定状態の確認、部品が揃っていること、破損および腐食がないかを点検。ヒンジ部分に破損、緩み、腐食が見られますか？

4. ロックハンドル
機能性、固定状態の確認、部品が揃っていること、破損および腐食がないかを点検。ロックハンドルに破損、緩み、腐食が見られますか？

5. クロスビーム、足先キャップ
クロスビームおよび足先キャップの固定状態、破損、腐食を点検。全足先キャップが揃っている状態でなければなりません。足先キャップに緩み、磨耗、腐食が見られまか？

6. 脚立製品識別ラベル
全ての製品識別ラベルが取り付けられており、きちんと読める状態ですか？

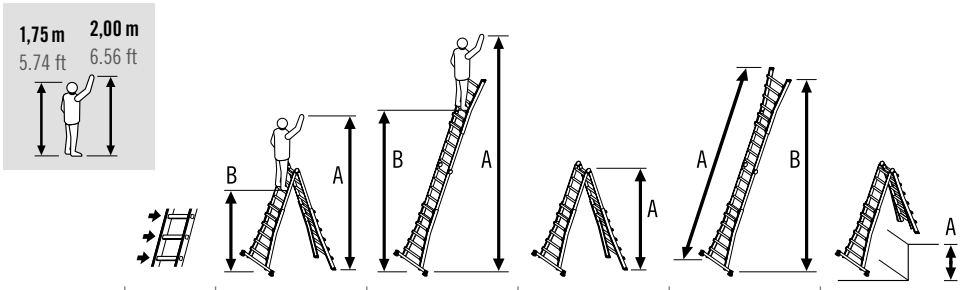

7512-xxx	4 x 3	A = 2,71 m B = 0,71 m	A = 3,71 m B = 1,71 m	A = 1,35 m	A = 2,75 m B = 2,66 m	A = 0,50 m
7516-xxx	4 x 4	A = 3,20 m B = 1,20 m	A = 4,70 m B = 2,70 m	A = 1,85 m	A = 3,78 m B = 3,65 m	A = 0,75 m
7520-xxx	4 x 5	A = 3,70 m B = 1,70 m	A = 5,70 m B = 3,70 m	A = 2,35 m	A = 4,82 m B = 4,66 m	A = 1,00 m
7524-xxx	4 x 6	A = 4,21 m B = 2,21 m	A = 6,75 m B = 4,75 m	A = 2,85 m	A = 5,86 m B = 5,66 m	A = 1,25 m

7512-xxx	4 x 3	A = 8.89 ft B = 2.33 ft	A = 12.17 ft B = 5.61 ft	A = 4.43 ft	A = 9.02 ft B = 8.73 ft	A = 1.64 ft
7516-xxx	4 x 4	A = 10.50 ft B = 3.94 ft	A = 15.42 ft B = 8.86 ft	A = 6.07 ft	A = 12.40 ft B = 11.98 ft	A = 2.46 ft
7520-xxx	4 x 5	A = 12.14 ft B = 5.58 ft	A = 18.70 ft B = 12.14 ft	A = 7.71 ft	A = 15.91 ft B = 15.29 ft	A = 3.28 ft
7524-xxx	4 x 6	A = 13.81 ft B = 7.25 ft	A = 22.15 ft B = 15.58 ft	A = 9.35 ft	A = 19.23 ft B = 18.57 ft	A = 4.10 ft

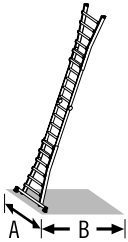

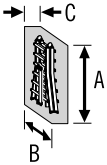

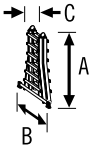

	A = 0,49 m B = 0,88 m	A = 0,49 m B = 0,78 m	A = 0,89 m B = 0,49 m C = 0,24 m	A = 0,89 m B = 0,49 m C = 0,24 m	max. 150 kg	9,05 kg
	A = 0,81 m B = 1,15 m	A = 0,81 m B = 1,04 m	A = 1,15 m B = 0,57 m C = 0,24 m	A = 1,15 m B = 0,81 m C = 0,27 m	max. 150 kg	12,65 kg
	A = 0,91 m B = 1,41 m	A = 0,91 m B = 1,32 m	A = 1,41 m B = 0,64 m C = 0,24 m	A = 1,41 m B = 0,91 m C = 0,27 m	max. 150 kg	15,16 kg
	A = 1,03 m B = 1,68 m	A = 1,03 m B = 1,57 m	A = 1,67 m B = 0,66 m C = 0,24 m	A = 1,67 m B = 1,03 m C = 0,27 m	max. 150 kg	19,50 kg

	A = 1.61 ft B = 2.89 ft	A = 1.61 ft B = 2.56 ft	A = 2.92 ft B = 1.61 ft C = 0.79 ft	A = 2.92 ft B = 1.61 ft C = 0.79 ft	max. 330 lbs	19.95 lbs
	A = 2.66 ft B = 3.77 ft	A = 2.66 ft B = 3.41 ft	A = 3.77 ft B = 1.87 ft C = 0.79 ft	A = 3.77 ft B = 2.66 ft C = 0.89 ft	max. 330 lbs	27.89 lbs
	A = 2.99 ft B = 4.63 ft	A = 2.99 ft B = 4.33 ft	A = 4.63 ft B = 2.10 ft C = 0.79 ft	A = 4.63 ft B = 2.99 ft C = 0.89 ft	max. 330 lbs	33.42 lbs
	A = 3.38 ft B = 5.51 ft	A = 3.38 ft B = 5.15 ft	A = 5.48 ft B = 2.17 ft C = 0.79 ft	A = 5.48 ft B = 3.38 ft C = 0.89 ft	max. 330 lbs	42.99 lbs

2021-06 · NU

Hailo-Werk · Rudolf Loh GmbH & Co. KG · Daimlerstraße 8 · 35708 Haiger, Germany
Telefon: +49 (0) 2773 82-0 · Telefax: +49 (0) 2773 82-1239 · E-Mail: info@hailo.de · www.hailo.de