BOSCH

Register your appliance and join the Bosch family of perks:
Enregistrez votre appareil et profitez des avantages Bosch :
registerbosch.com

MyBosch

Fully automatic espresso machine

Series 6 TPU5...

[en-us]	Use and Care Manual	Fully automatic espresso machine	2
[fr-ca]	Manuel d'utilisation	Machine à expresso automatique	44

You can find additional information and explanations online. Scan the QR code on the title page.



Table of contents

1 IMPORTANT SAFETY INSTRUCTIONS 4
1.1 Safety definitions 4
1.2 IMPORTANT SAFEGUARDS 4
1.3 General information 5
1.4 Intended use 5
1.5 Restrictive Use 5
1.6 Safety instructions 5
1.7 State of California Proposition 65 Warnings 8

2 Environmental protection and energy-saving 9
2.1 Disposal of packaging 9
2.2 Saving energy 9

3 Installation and connection 9
3.1 Contents of package 9
3.2 Installing and connecting the appliance 10

4 Familiarizing yourself with your appliance 10
4.1 Appliance 10
4.2 Drip pan 12
4.3 Control panel 12

5 Accessories 13

6 Before using for the first time .. 13
6.1 Preparing and cleaning the appliance 13
6.2 Checking the water hardness 17
6.3 Overview of water hardness levels 17
6.4 Using the water filter 18
6.5 Performing initial start-up 19
6.6 General instructions 19

7 Basic Operation 20
7.1 Switching the appliance on or down 20
7.2 Dispensing beverages 20
7.3 quickCup 21
7.4 Dispensing two cups at once 21
7.5 Dispensing "XL beverages" 21
7.6 doubleShot [1] 22
7.7 Slow Brew and Cold Brew 22

8 Favorites 22
8.1 Creating a favorite 22
8.2 Saving beverages from the beverage selection 22
8.3 Deleting a favorite 22
8.4 Changing beverage settings ... 22

9 Grinder 23
9.1 Setting the grinding level 23

10 Child protection 23
10.1 Activating the child lock 23
10.2 Deactivating the child lock 23

11 Cup heater [2] 23
11.1 Activating and deactivating the cup heater 24

12 Home Connect 24
12.1 Setting up Home Connect 24
12.2 Home Connect settings 24
12.3 Operating the appliance with the Home Connect app 25
12.4 Software update 26
12.5 Data Protection 26

13 Basic settings 26

[1] Depending on the beverage
[2] Depending on the appliance specifications

13.1 Changing the basic settings 27
13.2 Overview of basic settings 27

14 Cleaning and maintenance 28
14.1 Dishwasher-safe components 28
14.2 Cleaning agents 28
14.3 Cleaning the appliance 29
14.4 Cleaning the drip pan and coffee dregs container 29
14.5 Cleaning the brewing unit 30
14.6 Machine care cycles 31

15 Troubleshooting 33

16 Transportation, storage and disposal 38
16.1 Activating "Residual water drainage" 38
16.2 Disposal of your old appliance 38

17 Customer Service 38
17.1 Model number (E-Nr.), production number (FD) and consecutive numbering (Z-Nr.) 39

18 Technical specifications 39
18.1 Information regarding Free and Open Source Software .. 39

19 STATEMENT OF LIMITED PRODUCT WARRANTY 40
19.1 What this warranty covers & Who it applies to 40
19.2 How long the warranty lasts 40
19.3 Repair/replace as your exclusive remedy 41
19.4 Out of warranty product 41
19.5 Warranty exclusions 41
19.6 Obtaining warranty service ... 43
19.7 Product information 43

Recursos y ayuda en línea en español 91

IMPORTANT SAFETY INSTRUCTIONS

READ AND SAVE THESE INSTRUCTIONS

1.1 Safety definitions

Here you can find explanations of the safety signal words used in this manual.

⚠ WARNING

This indicates that death or serious injuries may occur as a result of non-observance of this warning.

⚠ CAUTION

This indicates that minor or moderate injuries may occur as a result of non-observance of this warning.

NOTICE

This indicates that damage to the appliance or property may occur as a result of non-compliance with this advisory.

Note: This alerts you to important information.

1.2 IMPORTANT SAFEGUARDS

WARNING

When using electrical appliances, basic safety precautions should always be followed including the following:

- Read all instructions.
- Do not touch hot surfaces. Use handles or knobs.
- To protect against fire, electric shock and injury to persons do not immerse cord or plugs in water or other liquid.
- Close supervision is necessary when any appliance is used by or near children.
- Unplug from outlet when not in use and before cleaning. Allow to cool before putting on or taking off parts, and before cleaning the appliance.
- Do not operate any appliance with a damaged cord or plug or after the appliance malfunctions, or has been damaged in any manner. Return appliance to the nearest authorized service facility for examination, repair or adjustment.
- The use of accessory attachments not recommended by the appliance manufacturer may result in fire, electric shock or injury to persons.
- Do not use outdoors.
- Do not let cord hang over edge of table or counter, or touch hot surfaces.
- Do not place on or near a hot gas or electric burner, or in a heated oven.
- Always attach plug to appliance first, then plug cord into the wall outlet. To disconnect, turn any control to "off," then remove plug from wall outlet.
- Do not use appliance for other than intended use.
- Save these instructions.

IMPORTANT SAFETY INSTRUCTIONS
READ AND SAVE THESE INSTRUCTIONS

1.3 General information

- Read this manual carefully.
- Keep the manual and the product information in a safe place for future reference or for the next owner.
- Do not connect the appliance if it has been damaged in transit.

1.4 Intended use

Only use this appliance:
- for preparing hot drinks.
- To make cold-brewed drinks.
- in closed rooms in the home and with similar applications, e.g.: in canteens in stores, offices and other work environments; in agricultural businesses; use by customers in hotels, motels and other typical home environments; in bed and breakfasts.
- up to an altitude of max. 9,840 ft (3000 m) above sea level.

1.5 Restrictive Use

This appliance is not intended for use by persons (including children) with reduced physical, sensory or mental capabilities, or lack of experience and knowledge, unless they have been given supervision or instruction concerning use of the appliance by a person responsible for their safety.
Do not let children play with the appliance.
When children become old enough to use the appliance, it is the responsibility of the parents or legal guardians to ensure that they are instructed in safe practices by qualified persons.
Children should be supervised to ensure that they do not play with the appliance.

1.6 Safety instructions

WARNING
To avoid risk of suffocation of children, observe the following.
- ▶ Keep packaging material away from children.
- ▶ Do not allow children to play with packaging material.

Children may breathe in or swallow small parts, causing them to suffocate.
- ▶ Keep small parts away from children.
- ▶ Do not allow children to play with small parts.

WARNING
To avoid risk of injury from incorrect installations, observe the following.
- ▶ Ensure all installation instructions are followed before use.



IMPORTANT SAFETY INSTRUCTIONS

READ AND SAVE THESE INSTRUCTIONS

- Connect and operate the appliance only in accordance with the specifications on the rating plate.
- Connect the appliance to a power supply with alternating current only via a correctly installed socket outlet with grounding.
- The protective conductor system of the domestic electrical installation must be properly installed.

To avoid risk of injury from a damaged appliance or power cord, observe the following.

- Never operate a damaged appliance.
- Never operate an appliance with a cracked or broken surface.
- Never pull on the power cord to unplug the appliance. Always unplug the appliance at the power outlet.
- If the appliance or the power cord is damaged, immediately unplug the power cord or switch off the breaker in the circuit breaker box.
- Call Customer Service. →*Page 38*

To avoid risk of injury from improper repairs, observe the following.

- Only qualified technicians or authorized service providers should perform repairs.
- Only genuine spare parts may be used to repair the appliance.
- If the power cord of this appliance becomes damaged, it must be replaced by the manufacturer, the manufacturer's Customer Service, or an authorized service provider in order to prevent injury.

An ingress of moisture may cause an electric shock.

- Never immerse the appliance or the power cord in water.
- Liquids must not be spilled on the appliance plug connection.
- Use the appliance in enclosed spaces only.
- Never expose the appliance to intense heat or humidity.
- Do not use any steam cleaners or high-pressure cleaners to clean the appliance.

WARNING

The appliance gets hot.

- Ventilate the appliance adequately.
- Never operate the appliance in a cupboard.

To avoid risk of injury from an extended power cord and non-approved adapters, observe the following.

- Do NOT use power cord extensions, power strips or adapters.
- Only use the power cord provided with the appliance.
- If the power cord is too short and a longer one is not available, please contact an electrician to make the necessary changes in accordance with national and local electrical codes.

IMPORTANT SAFETY INSTRUCTIONS

READ AND SAVE THESE INSTRUCTIONS

WARNING

Some parts of the appliance become very hot.

- Never touch hot appliance parts.
- Allow hot appliance parts to cool down before touching.

WARNING

Freshly prepared beverages are very hot.

- Let drinks cool down if necessary.
- Do not let escaping liquids or steam come into contact with your skin.

A remote start via the Home Connect app while the appliance is unattended may cause scalding to third parties.

- Do not reach under the beverage dispenser when dispensing drinks.
- Keep persons, particularly children, away from the appliance.

WARNING

Improper use of the appliance may endanger the user.

- To avoid injuries, only use the appliance for its intended purpose.

Trapped fingers when closing the appliance door.

- Be careful of your fingers when closing the appliance door.

The grinder rotates.

- Never reach into the grinder.

WARNING

The appliance contains permanent magnets. They may affect electronic implants, e.g. pacemakers or insulin pumps.

- Persons with electronic implants must stay at least 3.94" (10 cm) away from the appliance and the water tank when removed.
- This minimum distance of 3.94" (10 cm) must also be observed for the brewing unit.

WARNING

During filtering there may be a slight increase in the potassium level, which is possibly not good for dialysis patients and people with kidney disease.

- Consult a doctor before use if you have kidney disease or follow a special potassium diet.

Soiling on the appliance may be harmful to health.

- To ensure hygiene, follow the cleaning instructions for the appliance.

Water from the hot water circuit can be harmful to health.

- Only ever use the appliance with fresh, cold, non-carbonated drinking water.

IMPORTANT SAFETY INSTRUCTIONS

READ AND SAVE THESE INSTRUCTIONS

1.7 State of California Proposition 65 Warnings

This product may contain a chemical known to the State of California, which can cause cancer or reproductive harm. Therefore, the packaging of your product may bear the following label as required by California:

STATE OF CALIFORNIA PROPOSITION 65 WARNING:

⚠ WARNING

Cancer and Reproductive Harm - **www.P65Warnings.ca.gov**

2 Environmental protection and energy-saving

2.1 Disposal of packaging

The packaging materials are environmentally compatible and can be recycled.

- Sort the individual components by type and dispose of them separately.

2.2 Saving energy

If you follow these instructions, your appliance will use less energy.

Set the interval for automatic switch-down to the smallest value.

- ✔ If the appliance is not being used, it will switch itself down earlier. → *"Basic settings", Page 26*

Descale the appliance regularly.

- ✔ Limescale deposits increase the appliance's energy consumption.

3 Installation and connection

3.1 Contents of package

After unpacking all the parts, check for any damage in transit and for completeness of delivery.

Note: Different accessories are enclosed, depending on the appliance model. The accessory is identified by a frame with a dashed line.

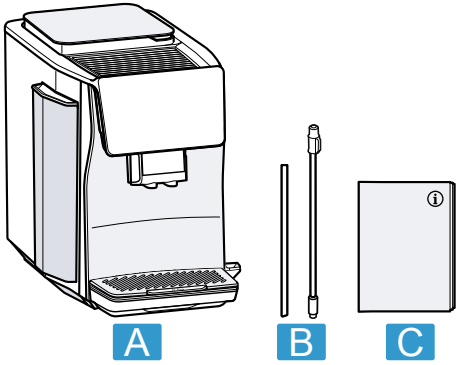

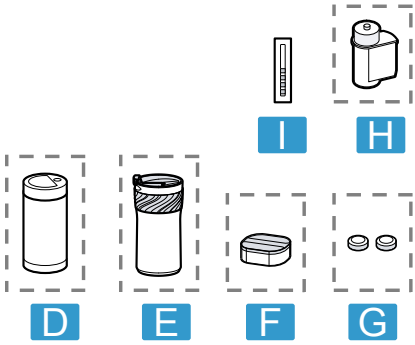

A	Fully automatic coffee machine
B	Milk tube and suction pipe
C	Instructions for use
D	Milk container [1]
E	Insulated coffee mug [1]
F	Descaling tablet [1]
G	Cleaning tablet [1]
H	Water filter [1]
I	Water hardness testing strip

[1] Depending on the appliance specifications

3.2 Installing and connecting the appliance

NOTICE

Risk of damage to the appliance. The appliance may become damaged if it is not started up correctly.

- ▸ Use the appliance in frost-free rooms only.
- ▸ If the appliance has been transported or stored below 32 °F (0 °C), wait 3 hours at room temperature before starting it up.

1. Place the appliance on a level, water-resistant surface that is capable of bearing its weight.
2. Connect the appliance with the electrical plug to a properly grounded wall outlet.
3. After plugging in, always wait approx. 5 seconds.

4 Familiarizing yourself with your appliance

4.1 Appliance

Here you can find an overview of the parts of your appliance.

Note: Individual details and colors may differ, depending on the appliance model.

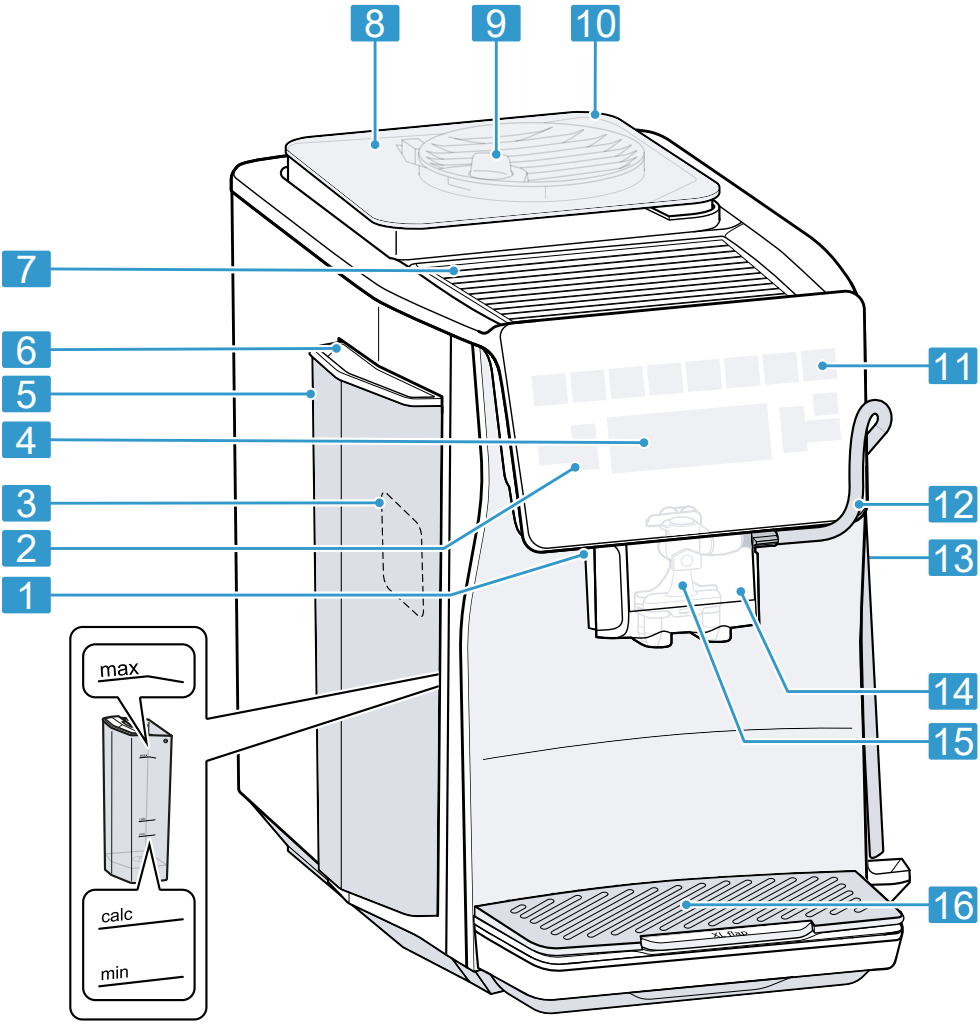

1	Cup lighting [1]	4	Touch display
2	Touch fields	5	Water tank
3	Rating plate	6	Water tank handle

[1] Depending on the appliance specifications

7	Cup heater [1]
8	Bean container
9	Rotary selector for grinding level adjustment
10	Bean container lid
11	Beverage quick select feature
12	Milk inlet tube and suction pipe
13	Brewing unit with brewing chamber door
14	Beverage dispenser cover
15	Beverage dispenser
16	Drip pan

4.2 Drip pan

You can find an overview of the parts of your drip pan here.

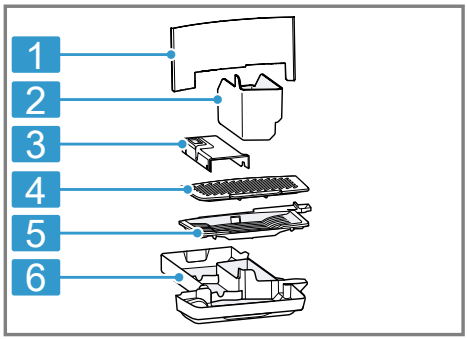

1	Drip pan panel
2	Coffee dregs container
3	Drip pan insert
4	Drip tray
5	Drip pan cover
6	Drip pan

4.3 Control panel

You can use the control panel to configure all functions of your appliance and to obtain information about the operating status.

Touch display

The touch display functions both as a display and a control element.

Main menu

Favorites	Select saved beverages with personal settings.
Classics	Select standard beverages.
coffeeWorld	You can choose more beverages from the Home Connect app (wider selection).
XL beverages	Select XL beverages.
Care & maintenance	Open machine care cycles.
Settings	Open settings.

Tip: You can find other beverage settings in the basic settings.

Indicator

	Cup heater is switched on.
	Appliance is connected to Home Connect.

Note: When the appliance is switched on, you have additional operating options with relevant displays and messages, e.g. beverage settings.

[1] Depending on the appliance specifications

Touch fields

You can find an overview of the touch field symbols and the display controls of your appliance here.

	Switch the appliance on or down.
	Go back in the menu.
	▪ Exit the menu settings. ▪ Return to the Start menu.
	Dispense two cups.
	Start "Clean milk system".
	Start or stop the process.
	The following symbols are not always visible:
	Navigate down in the menu.
	Navigate up in the menu.
	Confirm in the menu or save.
	Add a favorite.

5 Accessories

Only use genuine accessories. These are designed especially for your appliance.

Accessories	Retail
Insulated coffee pot	TCZ4001
Water filter	TCZ7003
Cleaning tablets	TCZ8001A
Descaling tablets	TCZ8002A
Care set	TCZ8004A

6 Before using for the first time

Prepare the appliance for use.

6.1 Preparing and cleaning the appliance

Clean the appliance and the individual parts. Follow the illustrated instructions at the beginning of this manual.

NOTICE

Unsuitable beans can block up the grinder.

- ▸ Only use pure, roasted bean mixes that are suitable for use in fully automatic coffee or espresso machines.
- ▸ Do not use coated coffee beans.
- ▸ Do not use caramelized coffee beans.
- ▸ Do not use oily coffee beans.
- ▸ Do not use flavored coffee beans.
- ▸ Do not use coffee beans that have been treated with additives containing sugar.
- ▸ Do not add ground coffee.

1. Remove the protective films.

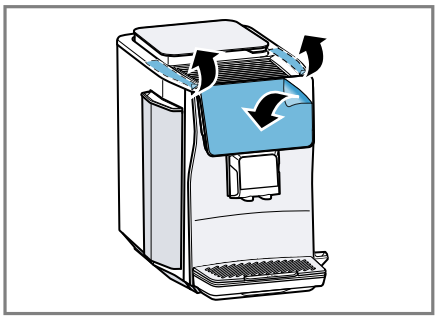

2. Briefly dip the test strip in fresh tap water ① and leave to drain off.
   → *"Overview of water hardness levels", Page 17*
   - ▸ Wait for one minute ②.

- Read the water hardness value off the test strip ③.

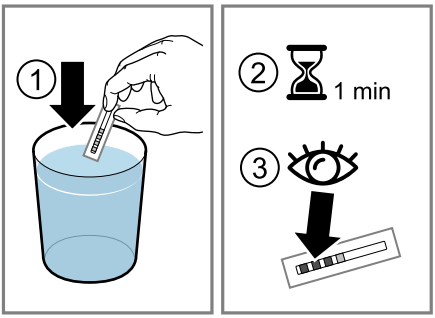

3. Remove the water tank.
   - Rinse the water tank with fresh, clean water.

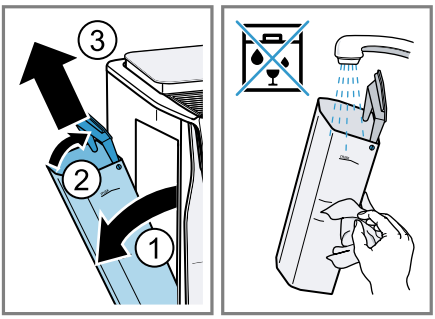

4. For more detailed information on using the water filter, scan the following QR code.

5. Immerse the water filter in a glass of water with the opening facing up and press the sides together lightly until no more air bubbles rise to the surface.

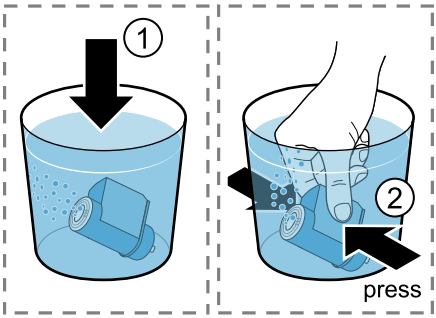

6. Set the correct water hardness value on the aroma ring of the water filter.
   - Press the water filter firmly into the water tank.

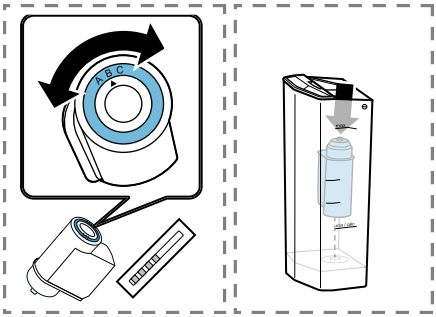

7. Fill the water tank with water up to the max marking and insert.

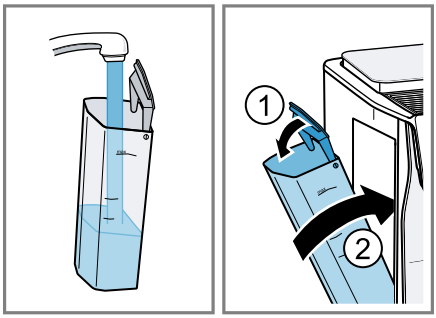

8. Open the aroma lid and add coffee beans.

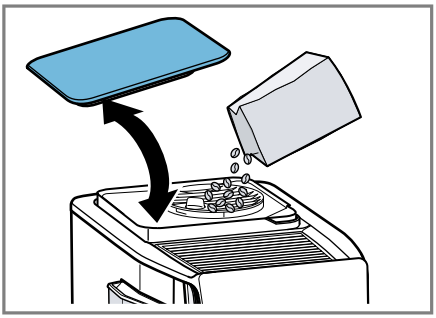

9. Remove the cover of the beverage outlet.

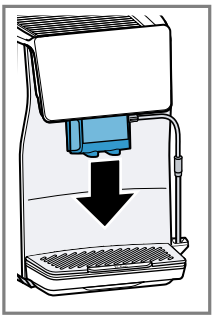

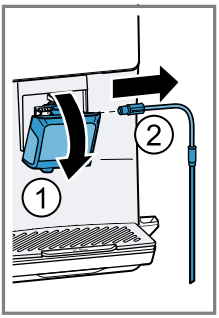

10. Pull the beverage outlet system out toward the front and dismantle all components into their individual parts.

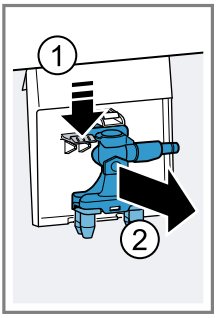

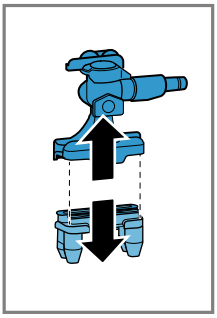

11. Clean all components with detergent solution and a soft cloth.

- Rinse all components with clean water.

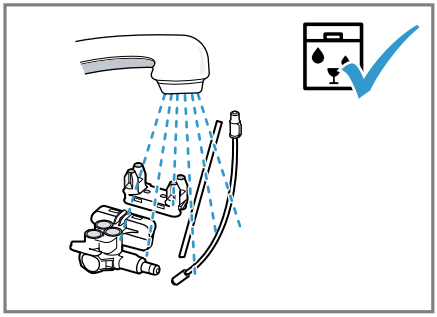

12. Dry all components and reassemble.

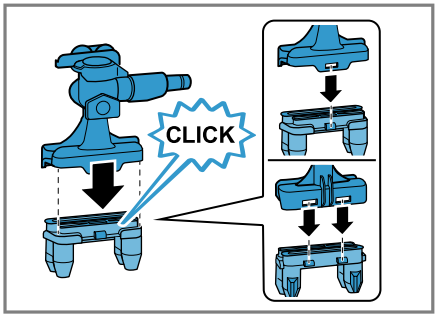

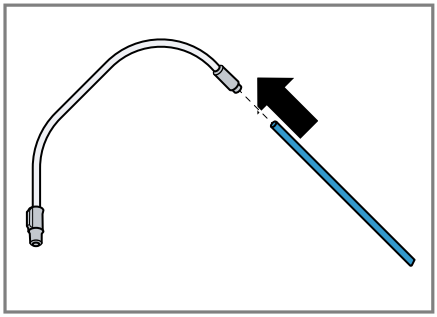

13. Insert the beverage outlet system in the appliance and connect the beverage dispenser.

14. Click the beverage dispenser into place in the appliance and replace the cover of the beverage outlet.

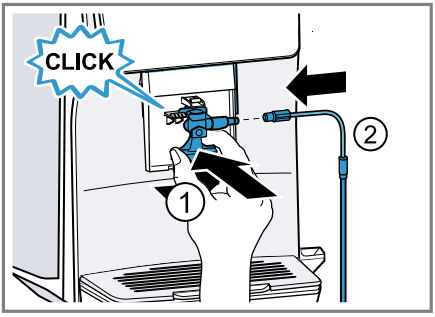

15. Rinse the cover and clean with a soft cloth.

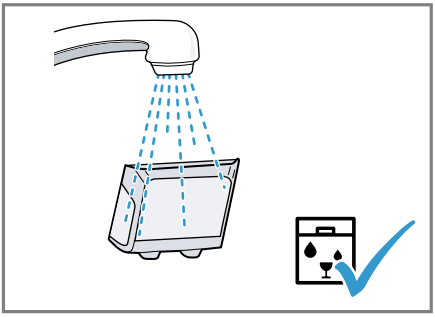

16. Move the milk tube into the parking position.

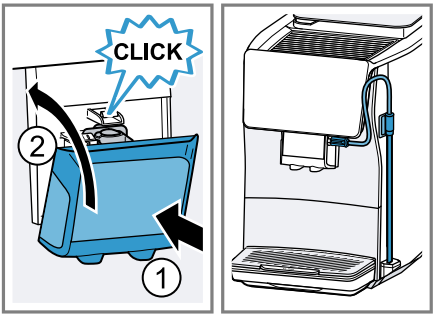

17. Pull the drip pan with the drip pan panel out toward the front.

- Remove the coffee dregs container, drip pan insert, drip pan cover, and drip tray from the drip pan.

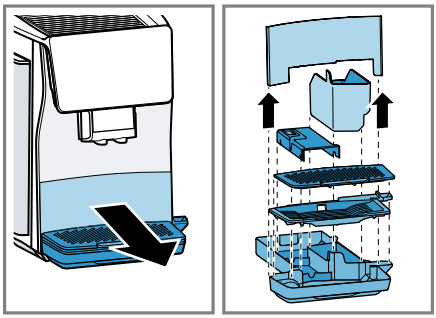

18. Clean and dry all parts.

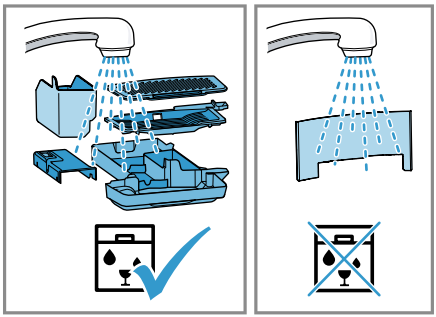

19. Insert the coffee dregs container and the drip pan insert in the drip pan and put the drip pan cover and the drip tray on top.
Insert the drip pan with the drip pan panel in the appliance.

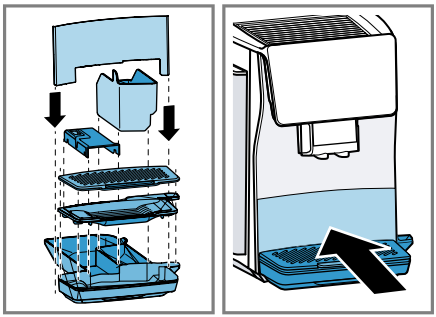

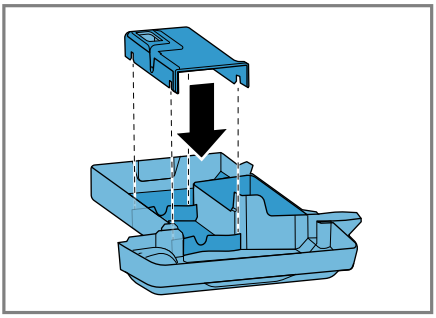

Note: Fill the water tank with fresh, cold, non-carbonated drinking water every day.

Tip: To keep the coffee beans at their best, store them in a sealed container in a cool place.
You can keep the coffee beans in the bean container for several days without them losing their aroma.

6.2 Checking the water hardness

It is important to set the right water hardness so your appliance indicates in good time that it needs descaling. You can use the enclosed test strip to check the water hardness or ask your local water company.

- Briefly dip the test strip in fresh tap water ① and leave to drain off.
  → *"Overview of water hardness levels", Page 17*
  - Wait for one minute ②.
  - Read the water hardness value off the test strip ③.

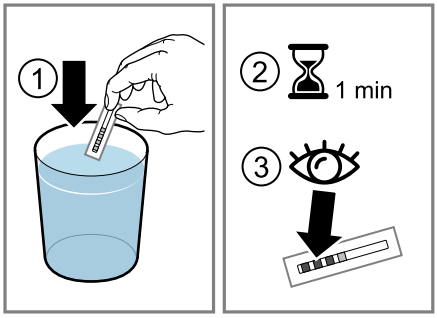

Note: Please use the test strip even if you have a water softening system installed as they generate different water hardnesses.

Tips

- You can change the settings at any time.
  → *"Basic settings", Page 26*
- If the water hardness is higher than 21.9 gr/gal (US), you can fill the water tank with prefiltered water to reduce limescale deposits in the water tank.

6.3 Overview of water hardness levels

The table shows allocation of the levels to the different degrees of water hardness.

Level	Ring setting on INTENZA filter	Degree of German hardness in °dH	Water hardness in gr/gal (US)
1	A	1 - 7	< 7.3
2	A	8 - 14	7.3 - 14.6
3	B	15 - 21	14.6 - 21.9

Level	Ring setting on INTENZA filter	Degree of German hardness in °dH	Water hardness in gr/gal (US)
4 [1]	C	22 - 30	> 21.9

6.4 Using the water filter

You can use a water filter to minimize limescale deposits and reduce impurities in the water.

Note: The limescale content of the water influences the aroma and crema of coffee. There is an aroma ring on the underside of the MAVEA® INTENZA water filter. Turn the aroma ring to set the optimum aroma level for your mains water.

- For more detailed information on using the water filter, scan the following QR code.

Insert water filter

NOTICE

Possible damage to the appliance due to limescale build-up.

- Change the water filter at the correct time.
- Change the water filter after 2 months at the latest.
- Observe the display messages.

1. Select "Care & maintenance".
2. Select "INTENZA filter" and follow the instructions on the display.

Changing or removing the water filter

You can also operate your appliance without a water filter.

1. Select "Care & maintenance".
2. Select "INTENZA filter".
3. Select "Replace" or "Remove" and follow the instructions on the display.

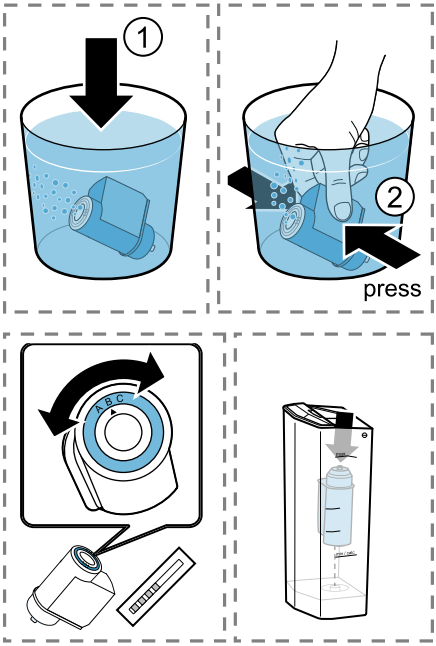

Notes

- Dispose of spent water filters according to local regulations.
- Always store replacement water filters in a cool and dry place in their original sealed packaging.

[1] Factory setting

Tips

- You should also change your water filter for sanitation reasons.
- With a water filter you need to descale your appliance less frequently.
- If you use a water filter, your coffee will be more flavorful.
- If your appliance has not been used for a long time, for example if you were on vacation, you should rinse the water filter before use by dispensing a cup of hot water.
- The water filter can be purchased from retailers or customer service.
  → *"Accessories", Page 13*

6.5 Performing initial start-up

After connecting the appliance to the power supply, configure the settings for initial start-up. Initial start-up appears when switching on for the first time or after resetting to the factory settings.

1. Press ⏻ to switch the appliance on.
2. Follow the instructions on the display.

✔ The display will guide you through the cycle.

Notes

- If you want to set up Home Connect now, follow the instructions in the Home Connect app.
  → *"Setting up Home Connect", Page 24*
- If "Demo mode" is selected, only the display screens will work. You cannot dispense a beverage or run a cycle.

6.6 General instructions

Please bear this information in mind so that you can get the best out of your appliance.

Notes

- The appliance has been programmed at the factory with standard settings for optimum operation.
- The grinder has been factory-set for optimum operation. If coffee is only dispensed drop by drop or is too thin and with too little crema, you can adjust the grinding level when the grinder is running.
  → *"Setting the grinding level", Page 23*
- During operation, water droplets may form at the ventilation slits and above the brewing chamber door.
- If you do not operate the appliance for a certain period of time, it will switch down automatically. You can change the duration in the basic settings. →*Page 26*
- For technical reasons steam can escape from the appliance.

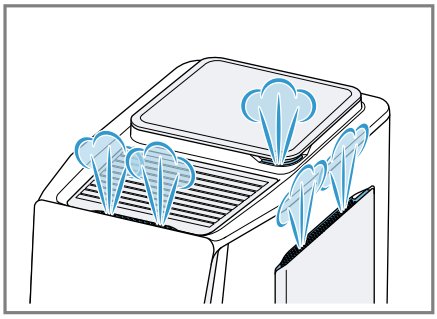

- The first beverage will not yet have its full aroma if:
  - You are using the appliance for the first time.
  - You have run a machine care cycle.
  - You have not used the appliance for a long time.

Tip: You will get a stable, fine-pored crema after you have started up your appliance and dispensed a few cups.

7 Basic Operation

7.1 Switching the appliance on or down

- ▸ Press ⏻.
  When the appliance switches on, the display shows the logo. When the appliance is switched on or down, it will rinse automatically. When switched down, the appliance will emit steam into the drip pan for cleaning. The appliance will not rinse if it is still warm when switched on or if no beverage was dispensed before it was switched down.

7.2 Dispensing beverages

Find out how to prepare a drink of your choice.

⚠ WARNING
Freshly prepared beverages are very hot.
- ▸ Let drinks cool down if necessary.
- ▸ Do not let escaping liquids or steam come into contact with your skin.

⚠ WARNING
The beverage dispenser and the suction pipe become very hot.
- ▸ Never touch the beverage dispenser or the suction pipe when they are hot.
- ▸ Allow the hot beverage dispenser and the suction pipe to cool down before touching them.

Notes
- If you are dispensing a beverage with milk, always connect a container filled with milk to the milk inlet tube and suction pipe.
- When assembling the milk tube and suction pipe, ensure that you always insert the suction pipe on the side with the stainless steel sleeve. This enables you to attach the milk tube to the side of the appliance.

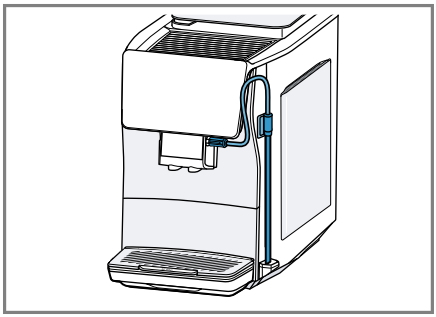

- If the beverage dispenser has not been cleaned, small amounts of milk may also escape when hot water is dispensed.

Dispensing a beverage

1. Place the prewarmed cup under the outlet system.
2. Select "Classics", "coffeeWorld", or "XL beverages".
   Alternatively, you can also select a beverage from the beverage quick select feature.
3. Select a beverage.

✔ The display shows the beverage and the current settings.

4. If necessary, change the settings [1] for the beverage.
   - ▸ To change the per-cup quantity, press ☕.
   - ▸ To change the strength, press ◔.
   - ▸ To change the aroma, press ≋.

[1] Depending on the beverage

- ▸ To change the coffee to milk ratio, press .
- ▸ To change the temperature of the beverage, press .

5. To begin dispensing the beverage, press ▷.
   The coffee beans are freshly ground for each brewing process.

✔ The beverage is prepared and then runs into the cup.

Notes

- When preparing a beverage with milk, check that the milk tube with the suction pipe is connected to the beverage dispenser and that the suction pipe is immersed in milk.
- After preparing a beverage with milk, the beverage dispenser will automatically clean itself with a short jet of steam.
- If you do not change any settings for approx. 30 seconds, the appliance will exit settings mode.
- The appliance saves the settings automatically.

Tips

- You can also pre-heat cups before dispensing using hot water or the cup heater [1].
- If you want to stop the current dispensing process prematurely, press ▷.
- If you only want to stop the current dispensing step, press "Skip".
- You can also use plant-based alternatives to milk, e.g. soy milk.
- The quality of the milk froth depends on the type of milk or plant-based alternative used.
- You can save the drink under "Favorites" or select a previously saved drink.

7.3 quickCup

You can start preparing beverages from the beverage quick select feature if you press the beverage for 2 seconds. This is also possible with the appliance in standby mode. In this case, the appliance switches on, the rinsing process is skipped, and preparation of the beverage starts at once.

7.4 Dispensing two cups at once

Depending on your beverage, you can make 2 cups at the same time.

Note: If the "doubleShot" function is active, the function for dispensing two cups at once is not possible.

1. Select the desired beverage.
2. Press .

✔ The display shows the setting "2x".

3. Place two cups underneath the beverage dispenser on the left and right.
4. Press ▷.
   The beverage is prepared in 2 steps. The beans are ground in 2 grinding operations.

✔ The beverage is brewed and runs into the cups.

5. Wait until the process is complete.

7.5 Dispensing "XL beverages"

"XL beverages" are large-sized beverages. To place a very large receptacle under the outlet, you can lift the drip tray on the "XL flap" and place your receptacle in the recess of the drip pan insert underneath.

[1] Depending on the appliance specifications

- Place the insulated coffee mug under the beverage outlet.

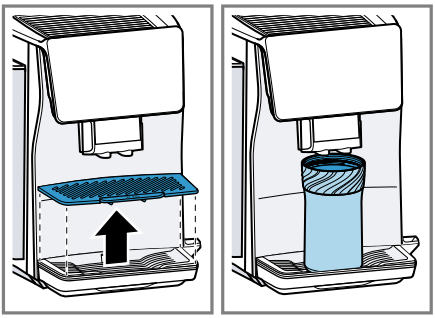

7.6 doubleShot [1]

Your appliance grinds the coffee twice.
To ensure that only pleasant-tasting and easily digestible aromatic substances are released, coffee beans are freshly ground and brewed again by the appliance.
The longer the coffee brews, the more bitter substances and unpleasant flavors are released. Bitter substances and undesirable aromas affect the taste and digestibility of coffee.

Notes

- The "doubleShot" function depends on the selected beverage strength and beverage size.
- If the "doubleShot" function is active, the function for dispensing two cups at once is not possible.

7.7 Slow Brew and Cold Brew

Slow Brew and Cold Brew are slowly brewed beverages that your appliance dispenses in a pulsating beverage flow that is not continuous. This type of coffee preparation exists as a hot and a cold version. Dispensing the beverage takes several minutes.

Note: Fill the water tank with fresh, cold, non-carbonated drinking water before dispensing drinks.

8 Favorites

8.1 Creating a favorite

1. Select "Favorites".
2. Press ⊞.
3. Select a beverage from "Classics", "coffeeWorld", or "XL beverages".
4. Select your personal beverage settings and confirm with ✓.
5. Select the desired color for the beverage.

8.2 Saving beverages from the beverage selection

1. Select a beverage from "Classics", "coffeeWorld", or "XL beverages".
2. Select personal beverage settings.
3. Press ☆.
4. Select the desired color for the beverage.

8.3 Deleting a favorite

1. Select "Favorites".
2. Select the favorite.
3. Press ☆.
4. Press "Delete".

8.4 Changing beverage settings

1. Select "Favorites".
2. Select the favorite.
3. Select personal beverage settings.
   - To save the beverage settings, press ✓.

[1] Depending on the beverage

- To begin dispensing the beverage without saving the changed beverage settings, press ▷.

9 Grinder

Your appliance has an adjustable grinder, which you can use to customize the right coffee grind size of your coffee beans.

9.1 Setting the grinding level

Set the required grinding level while the coffee beans are being ground.

⚠ WARNING
The grinder rotates.
- Never reach into the grinder.

NOTICE
Risk of damage to the grinder. The grinder may be damaged if the grinding level is not set properly.
- Only set the grinding level when the grinder is running.
- Select the grinding level step by step using the rotary selector.

Grinding level	Setting
Fine grinding level for light-roasted beans	Turn rotary selector counterclockwise 
Coarse grinding level for dark-roasted beans	Turn rotary selector clockwise

Grinding level	Setting
	

The grinding level setting only takes effect after the second cup.

Tip: If the coffee is only dispensed drop by drop, set a coarser grinding level.
If the coffee is dispensed too quickly and with too little crema, set a finer grinding level.

10 Child protection

You can lock the appliance to protect children against scalding and burns.

10.1 Activating the child lock

Requirement: The appliance is switched on.
- Press and hold ⚿ for at least 3 seconds.
- ✔ The child lock is now activated.

10.2 Deactivating the child lock

- Press and hold ⚿ for at least 3 seconds.
- ✔ This deactivates the child lock.

11 Cup heater [1]

You can use the cup heater to preheat your cups.

[1] Depending on the appliance specifications

11.1 Activating and deactivating the cup heater

⚠ WARNING

The cup heater can become very hot.

- ▸ Never touch the cup heater while hot.
- ▸ Allow the hot cup heater to cool down before touching it.

Tip: To optimally warm the cups, place the cups with the cup base on the cup heater.

- ▸ You can activate or deactivate the cup heater in the basic settings.

12 Home Connect

This appliance is network-capable. Connecting your appliance to a mobile device lets you control its functions via the Home Connect app, adjust its basic settings and monitor its operating status.

The Home Connect services are not available in every country. The availability of the Home Connect function depends on the availability of the Home Connect services in your country. You can find information on this at: *www.home-connect.com*.

To be able to use Home Connect, you must first set up the connection to the WLAN home network (Wi-Fi [1]) and to the Home Connect app.

The Home Connect app guides you through the entire registration process. Follow the instructions, noting the information in the Home Connect app.

Notes

- Note the safety information in this instruction manual and ensure that it is also observed when operating the appliance using the Home Connect app.
- Operating the appliance on the appliance itself always takes priority. It is not possible to operate the appliance using the Home Connect app during this time.
- In networked standby mode, the appliance requires a maximum of 2 watts.

12.1 Setting up Home Connect

Requirement: The appliance receives signals from the WLAN home network (Wi-Fi) at its installation location.

1. Scan the following QR code.

   You can install the Home Connect app and connect your appliance via the QR code.
2. Follow the instructions in the Home Connect app.

Note: Bluetooth is used for connection only. After this process Bluetooth is disconnected automatically.

12.2 Home Connect settings

Adapt Home Connect to your needs. You can find the Home Connect settings in the basic settings for your appliance. Which settings the display shows will depend on whether Home Connect has been set up and

[1] Wi-Fi is a registered trade mark of the Wi-Fi Alliance.

whether the appliance is connected to your home network.

Overview of the Home Connect settings

Here is an overview of the Home Connect settings and network settings.

Basic setting	Select	Description
WiFi connection	On Off	Switch off the wireless module during long absences or to save energy **Note:** In networked standby mode your appliance requires max. 2 W.
Software update	-	**Note:** This setting is only available with a software update.
Remote start	On Off	Switching remote start on the appliance on and off **Note:** If remote start has been deactivated, it is only possible to switch down the appliance via the Home Connect app, but not switch on the appliance.
Add mobile device	-	Connect the appliance to the Home Connect app or additional accounts
Delete network settings	-	**Note:** You cannot operate your appliance via the "Home Connect" app without a network connection.
Network information	-	Display network information and appliance information

12.3 Operating the appliance with the Home Connect app

You can use the Home Connect app to set and start the appliance remotely.

⚠ WARNING

A remote start via the Home Connect app while the appliance is unattended may cause scalding to third parties.

- ▸ Do not reach under the beverage dispenser when dispensing drinks.
- ▸ Keep persons, particularly children, away from the appliance.

Requirements

- The appliance is connected to the power supply.
- The appliance is connected to the home network and to the Home Connect app.

- ▸ To start your home appliance via the Home Connect app, activate remote start as well.
  As soon as the appliance is connected to Home Connect, ᯤ lights up on the control panel. The appliance is set to remote operation

from this moment, and you can change the settings of your home appliance via the Home Connect app.

12.4 Software update

You can use this function to update the software of your appliance, e.g. for optimization, troubleshooting, or safety-relevant updates.

Prerequisities

- You are a registered Home Connect user.
- The Home Connect app is installed on your mobile device.
- The appliance is connected to the Home Connect server.

The Home Connect app informs you about available software updates. You can find the current software version in the Home Connect app under the appliance information for the appliance.
Once download is successful, you can start installation via the Home Connect app if you are in your home network (Wi-Fi). The Home Connect app informs you once installation is successful.

Notes

- The software update consists of two steps.
  - The first step is download.
  - The second step is installation on your appliance.
- You can continue to use your appliance while updates are downloading. Depending on your personal settings in the Home Connect app, software updates can also be set to download automatically.
- Installation takes a few minutes. You cannot use your appliance during installation.
- We recommend that you install security updates as soon as possible.

12.5 Data Protection

Please read this information on data protection.

The first time your appliance is registered on a home network connected to the Internet, your appliance transmits the following types of data to the Home Connect server (initial registration):

- Unique appliance identification (consisting of appliance codes as well as the MAC address of the installed Wi-Fi communication module).
- Security certificate of the Wi-Fi communication module (to ensure a secure data connection).
- The current software and hardware version of your home appliance.
- Status of any previous reset to factory settings.

This initial registration prepares the Home Connect functions for use and is only required when you want to use the Home Connect functions for the first time.

Note: Please note that the Home Connect functions can only be used in conjunction with the Home Connect app. Information on data protection can be retrieved in the Home Connect app.

13 Basic settings

You can configure the basic settings for your appliance to meet your needs and call up additional functions.

13.1 Changing the basic settings

- ▸ Change the desired basic setting.
- ✔ The appliance saves the basic setting automatically.

13.2 Overview of basic settings

Here is an overview of the basic settings.

Basic setting	Selection	Usage
Beverage settings	Brewing temperature	Setting "Brewing temperature" in steps
	Milk sequence	Setting the sequence for milk and coffee
	Latte macchiato pause	Selecting the pause length between milk and coffee
	Reset beverage parameters	Resetting beverage settings
Appliance settings	Cup heater [1]	Switching the cup heater on or off
	Display brightness	Setting the brightness in steps
	Sounds	▪ Switching tones on or off ▪ Setting the volume
	Automatic standby	Setting the time after which the appliance switches to standby mode **Note:** A lengthy time until automatic switch-down may increase the energy consumption.
	Water hardness	Setting the water hardness
	Language	Setting the language
	Factory settings	Resetting the appliance to the factory settings
Customization	Start category	Define menu for display after switching on
	Sort favorites	Setting the sequence of favorites
Home Connect	Information about Home Connect	→ *"Setting up Home Connect", Page 24*

[1] Depending on the appliance specifications

Basic setting	Selection	Usage
Appliance information	Beverage counter	Display the number of beverages dispensed
	Cleaning information	Time until the water filter should next be changed or a machine care cycle started
	Version information	Display network information and appliance information
Operating mode		Switching between standard mode and demo mode

14 Cleaning and maintenance

Note: The Statement of Limited Product Warranty covers defects in materials and workmanship. Cleaning and maintenance is not covered by the warranty and a charge will apply. See the Statement of Limited Product Warranty for more details.

14.1 Dishwasher-safe components

Here is an overview of the components you can clean in the dishwasher.

NOTICE

Some components are sensitive to heat and may be damaged if they are cleaned in a dishwasher.

- ▸ Follow the operating instructions of the dishwasher.
- ▸ Only clean dishwasher-safe components in the dishwasher.
- ▸ Only use programs that do not heat the components above 140 °F (60 °C).

Dishwasher-safe:



- Beverage dispenser
- Drip pan
- Drip pan insert
- Coffee dregs container
- Drip pan cover
- Drip tray
- Milk tube and suction pipe

Not dishwasher-safe:



- Beverage dispenser cover
- Bean container lid
- Brewing unit and brewing chamber door
- Water tank with water tank handle
- Panel of drip pan

14.2 Cleaning agents

Only use suitable cleaning agents.

NOTICE

Unsuitable cleaning agents may damage the surfaces of the appliance.

- ▸ Do not use strong or abrasive cleaning agents.
- ▸ Do not use cleaning agents containing alcohol or spirits.
- ▸ Do not use hard scouring pads or cleaning sponges.

Unsuitable cleaning and descaling agents may damage the appliance.
- ▸ Do not use pure citric acid, vinegar or any vinegar-based agents to descale the appliance.
- ▸ Do not use descaling agent with phosphoric acid.
- ▸ Only use cleaning tablets and descaling tablets that have been specially developed for the appliance.
  → *"Accessories", Page 13*

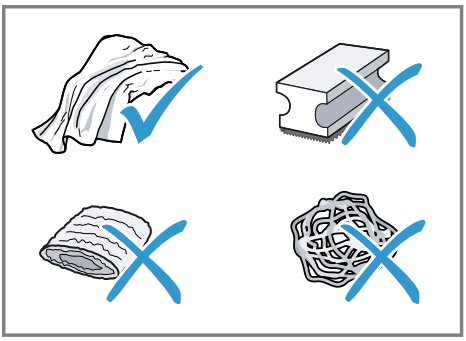

Tips
- Wash new sponge cloths thoroughly to remove any salt adhering to them. Salt can cause rust film to develop on stainless steel surfaces.
- Always remove any residues of limescale, coffee, milk and cleaning/descaling solutions immediately to prevent corrosion.

14.3 Cleaning the appliance

⚠ WARNING
Moisture entering the appliance may cause electrical shock.
- ▸ Never immerse the appliance or the power cord in water.
- ▸ Liquids must not be spilled on the appliance plug connection.
- ▸ Do not use any steam cleaners or high-pressure cleaners to clean the appliance.

⚠ WARNING
Some parts of the appliance become very hot.
- ▸ Never touch hot appliance parts.
- ▸ Allow hot appliance parts to cool down before touching.

1. Clean the housing, the high-gloss surfaces and the control panel with a microfiber cloth.
2. Clean the outlet system with a soft, damp cloth after beverages have been dispensed.
3. Rinse the water tank with fresh, clean water.
4. If the appliance has not been used for a long time, e.g. after a vacation, clean the entire appliance, including moving parts such as the brewing unit or water tank.

Note: The appliance will rinse itself automatically if you switch it on when it is cold or switch it down after it has dispensed coffee. In other words the system cleans itself.

14.4 Cleaning the drip pan and coffee dregs container

Clean and empty the drip pan and coffee dregs container every day to prevent deposits.

1. Pull the drip pan with the drip pan panel out toward the front.
   - ▸ Remove the coffee dregs container, drip pan insert, drip pan

cover, and drip tray from the drip pan.

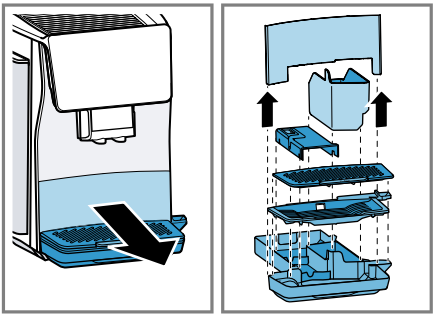

2. Clean and dry all parts.

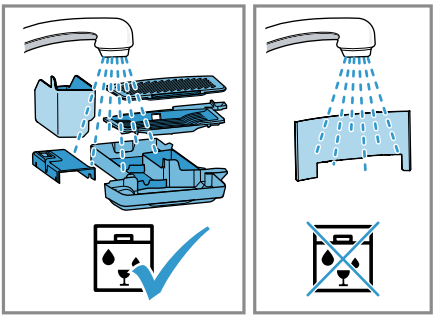

3. Insert the coffee dregs container and the drip pan insert in the drip pan and put the drip pan cover and the drip tray on top.
   Insert the drip pan with the drip pan panel in the appliance.

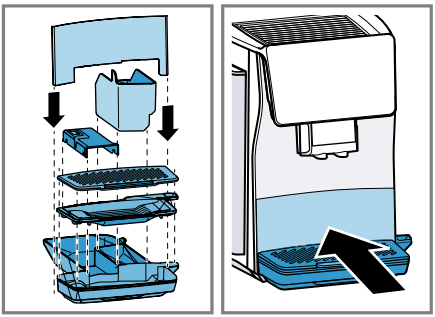

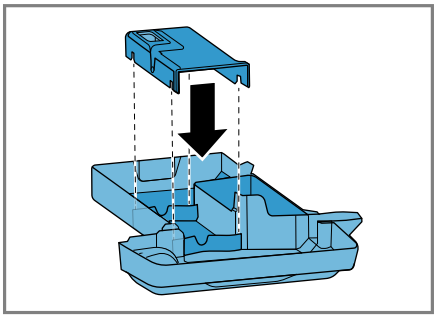

14.5 Cleaning the brewing unit

In addition to automatic rinsing, also remove and clean the brewing unit once a week.

⚠ WARNING

Some parts of the appliance become very hot.

- ▸ Never touch hot appliance parts.
- ▸ Allow hot appliance parts to cool down before touching.

NOTICE

The brewing unit may be damaged by improper cleaning.

- ▸ Do not use dish detergent.
- ▸ Do not use cleaning agents containing vinegar or acids.
- ▸ Do not clean in the dishwasher.

1. Switch down the appliance with .
   - ▸ Open the brewing chamber door.

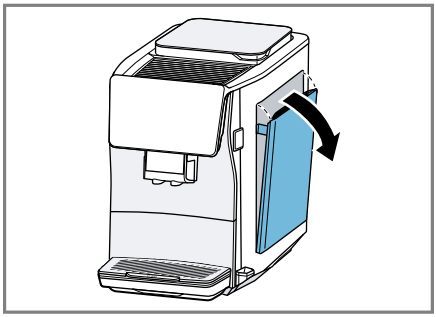

2. Slide the locking mechanism to the right.
   ▸ Pull the brewing unit out toward the front.

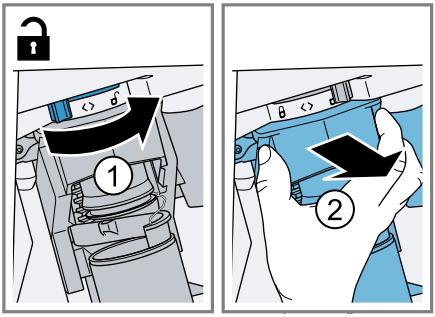

3. Clean the brewing unit thoroughly under warm running water.

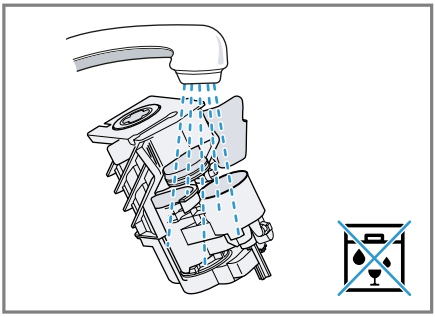

4. Remove all coffee residues.

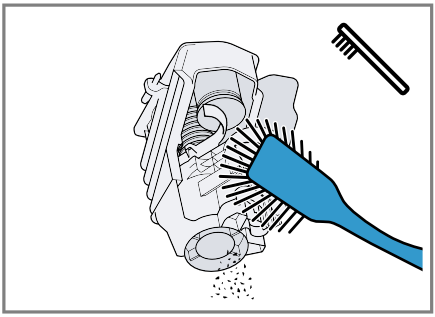

5. Dry the brewing unit thoroughly.

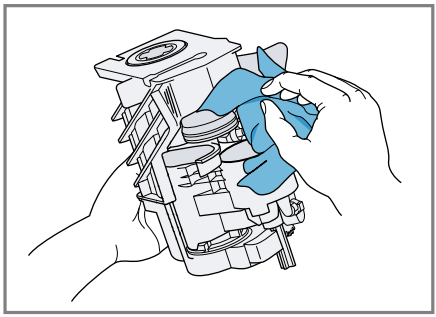

6. Insert the brewing unit.
   ▸ Slide the locking mechanism to the left.

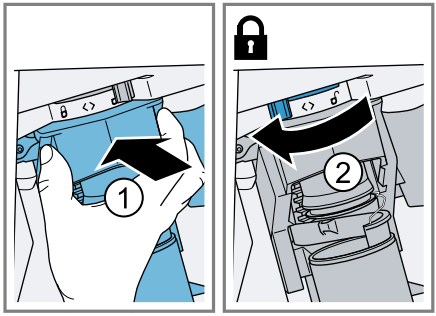

✔ The brewing unit is locked.

7. Close the brewing chamber door.

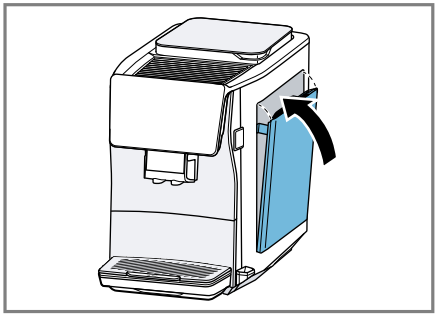

Note: The brewing chamber door can only be closed if the brewing unit is inserted correctly.

14.6 Machine care cycles

Use the machine care cycles if you insert or remove a water filter or in

order to clean your appliance thoroughly. Your appliance will tell you when you need to perform a machine care cycle, e.g. cleaning.

NOTICE

Improper cleaning and descaling or a delay in doing so may damage the appliance.

- ▸ Immediately perform the descaling process in accordance with the instructions.

Notes

- The display indicates the progress of the descaling or cleaning process.
- If your appliance has been locked, you can only operate it again once the descaling process has been carried out.

Tips

- In addition to automatic rinsing, also remove and clean the brewing unit once a week.
- To make the descaling tablets dissolve better and faster, use lukewarm water for the machine care cycles.

Using the machine care cycles

- ▸ Select "Care & maintenance".
- ✔ The display will guide you through the program.

Note: When "Please remove brewing chamber cover, insert cleaning tablet into brewing unit and fit brewing chamber cover." appears on the display, put the cleaning tablet into the brewing unit and follow the instructions on the display.

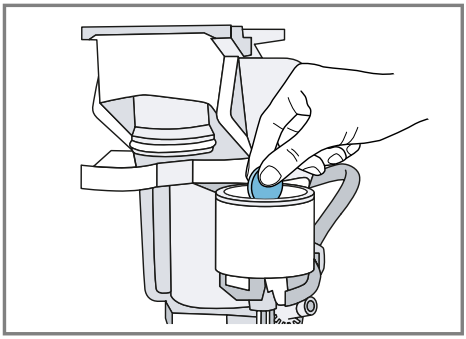

Overview of machine care cycles

Here is an overview of the machine care cycles.

⚠ WARNING

The beverage dispenser and the suction pipe become very hot.

- ▸ Never touch the beverage dispenser or the suction pipe when they are hot.
- ▸ Allow the hot beverage dispenser and the suction pipe to cool down before touching them.

Notes

- The start image shows the remaining number of beverages that can be dispensed until running the program and the duration.
- If a machine care cycle is interrupted, e.g. due to a power failure, the appliance will run the "Special rinsing" machine care cycle automatically. The appliance is then ready for use again.

	INTENZA filter	Insert, replace, or remove the water filter

	Clean milk system	Rinse the milk system automatically.
	Calc'n Clean	▪ Combine cleaning and descaling ▪ Remove residues of limescale and coffee from the pipes
	Cleaning	Remove residues of coffee from the pipes
	Descaling	Remove residues of limescale from the pipes
	Cleaning brewing unit	The display shows optimum cleaning of the brewing unit step by step.
	Cleaning beverage outlet	The display shows optimum cleaning of the outlet step by step.
	Residual water drainage	Drain the pipes to protect the appliance during transport or storage

Tips

- If you are starting the "Descaling" or "Calc'n Clean" cycle, keep a container with a capacity of min. 1 l at the ready.
- If you use a water filter, this will increase the length of time until you have to run a machine care cycle.
- You can combine "Descaling" and "Cleaning" with the "Calc'n Clean" machine care cycle.

15 Troubleshooting

Tip: Permanently connect your appliance to the Home Connect app to automatically receive software updates. This allows errors to be eliminated, performance to be improved and new functions to be made available.

⚠ WARNING

To avoid risk of injury from improper repairs, observe the following.

- ▸ Only qualified technicians or authorized service providers should perform repairs.
- ▸ Only genuine spare parts may be used to repair the appliance.
- ▸ If the power cord of this appliance becomes damaged, it must be replaced by the manufacturer, the manufacturer's Customer Service, or an authorized service provider in order to prevent injury.

Fault	Cause and troubleshooting
Appliance no longer responds.	Appliance has an error. **1.** Unplug the appliance and wait 60 seconds. **2.** Plug it back in.
Home Connect is not working properly.	Various causes are possible. ▸ Go to *www.home-connect.com*.
Appliance only dispenses water, not coffee.	Empty bean container is not detected by the appliance. ▸ Pour in coffee beans.
	Coffee shaft on brewing unit is blocked. ▸ Clean the brewing unit.
	Coffee beans are too oily and do not fall into the grinder. ▸ Gently tap the bean container. ▸ Change the type of coffee beans. ▸ Do not use oily beans. ▸ Clean the empty bean container with a damp cloth.
	Brewing unit is not inserted properly. **1.** Check whether the brewing unit is inserted correctly and is securely locked. **2.** Push the red lever up to the left. **3.** Insert the brewing chamber door.
Appliance is not dispensing milk froth.	Beverage dispenser is soiled. ▸ Use the "Cleaning beverage outlet" machine care cycle. ▸ Clean the beverage dispenser by hand or in the dishwasher.
	Milk inlet tube not immersed in milk. ▸ Use more milk. ▸ Check whether the milk inlet tube is immersed in the milk.
	Heavy build-up of limescale in the appliance. ▸ Descale the appliance.
No milk intake by the beverage dispenser.	The beverage dispenser is not assembled correctly. ▸ Assemble the beverage dispenser correctly.
	Milk inlet tube not immersed in milk. ▸ Use more milk. ▸ Check whether the milk inlet tube is immersed in the milk.
Milk froth is too cold.	Milk is too cold. ▸ Use lukewarm milk. ▸ Use the milk frother that is specifically designed to froth very cold milk.

Fault	Cause and troubleshooting
Milk froth is too cold.	▸ Use the cup heater [1], to preheat your cups. → *"Cup heater", Page 23*
Cold-brewed beverage is not cold enough.	Water in water tank is warm. **1.** Fill the water tank with fresh, cold, non-carbonated drinking water. **2.** You can add ice cubes to cool the beverage down even more.
Appliance is not dispensing hot water.	Beverage dispenser is soiled. ▸ Clean the beverage dispenser by hand or in the dishwasher.
Appliance is not dispensing drinks.	Air in the water filter. **1.** Immerse the water filter in water with the opening facing upwards until no more air bubbles escape. **2.** Reinsert the filter. ▸ Firmly press the water filter straight down into the tank connection.
	Residues of limescale remover are blocking the water tank. **1.** Remove the water tank. **2.** Clean the water tank thoroughly. **3.** Release the float and make the float movable again.
Water has dripped inside at the base of the appliance.	Drip pan was removed too soon. ▸ Wait a few seconds after the last drink was dispensed before removing the drip pan.
Brewing unit cannot be removed.	Locking mechanism cannot be released, brewing unit is jammed. ▸ Switch the appliance down and back on after 3 minutes.
Grinder will not start.	Appliance is too hot. **1.** Disconnect the appliance from the power supply with the mains switch. **2.** Wait 1 hour so the appliance can cool down.
Grinder is not grinding any coffee beans despite full bean container.	Coffee beans are too oily and do not fall into the grinder. ▸ Gently tap the bean container. ▸ Change the type of coffee beans. ▸ Do not use oily beans. ▸ Clean the empty bean container with a damp cloth.

[1] Depending on the appliance specifications

Fault	Cause and troubleshooting
Coffee or milk froth quality varies considerably.	Build-up of limescale in the appliance. ▸ Descale the appliance.
Milk froth quality varies considerably.	Milk froth quality depends on the type of milk or plant-based alternative used. ▸ Optimize the result through the selection of the milk or plant-based drink type.
Coffee is not dispensed or has slowed to a trickle. Set quantity is not reached.	Grinding level is set too fine. ▸ Set a coarser grinding level. → *"Setting the grinding level", Page 23*
	Heavy build-up of limescale in the appliance. ▸ Descale the appliance.
	Air in the water filter. **1.** Immerse the water filter in water with the opening facing upwards until no more air bubbles escape. **2.** Reinsert the filter.
	Appliance is soiled. ▸ Clean the brewing unit. ▸ Descale and clean the appliance.
Coffee has no crema.	Type of coffee bean is not optimal. ▸ Use a coffee bean variety with a higher proportion of Robusta beans.
	Coffee beans are no longer freshly roasted. ▸ Use fresh coffee beans.
	Grinding level is not appropriate for coffee beans. ▸ Set a finer grinding level. → *"Setting the grinding level", Page 23*
Coffee is too acidic.	Grinding level is set too coarse. ▸ Set a finer grinding level. → *"Setting the grinding level", Page 23*
	Type of coffee bean is not optimal. ▸ Use a coffee bean variety with a higher proportion of Robusta beans.
Coffee is too bitter.	Grinding level is set too fine. ▸ Set a coarser grinding level. → *"Setting the grinding level", Page 23*
	Type of coffee bean is not optimal. ▸ Change the type of coffee beans.
Coffee tastes burnt.	Grinding level is set too fine. ▸ Set a coarser grinding level. → *"Setting the grinding level", Page 23*

Fault	Cause and troubleshooting
Coffee tastes burnt.	Type of coffee bean is not optimal. ▸ Change the type of coffee beans.
	Brewing temperature is too high. ▸ Set the brewing temperature lower.
Coffee grounds are not compact and are too wet.	Grinding level is not set correctly. ▸ Adjust the grinder to a coarser or finer setting. → *"Setting the grinding level", Page 23*
	Coffee beans are too oily. ▸ Use a different type of bean.
Display shows "Please insert brewing unit.".	Brewing chamber door is incorrectly inserted. **1.** Check whether the brewing unit is inserted correctly and is securely locked. **2.** Push the red lever up to the left. **3.** Insert the brewing chamber door.
Display shows "Please fill the water tank." despite the water tank being full.	Water tank is wrongly inserted. ▸ Insert the water tank correctly.
	Carbonated water is in the water tank. ▸ Fill the water tank with fresh, cold, non-carbonated drinking water.
	Float is stuck in the water tank. **1.** Remove the water tank. **2.** Clean the water tank thoroughly. **3.** Release the float and make the float movable again.
	New water filter was not rinsed as per instructions. **1.** Rinse the water filter according to the instructions. **2.** Place the water filter into operation.
	Air in the water filter. **1.** Immerse the water filter in water with the opening facing upwards until no more air bubbles escape. **2.** Reinsert the filter.
	Water filter is old. ▸ Insert a new water filter.
	Limescale deposits in the water tank are blocking the system. **1.** Clean the water tank thoroughly. **2.** Start the descaling program.
Display shows "Please clean the brewing unit.".	Brewing unit is soiled. ▸ Clean the brewing unit.
	Mechanism of brewing unit is stiff. ▸ Clean the brewing unit.

Fault	Cause and troubleshooting
Display shows "Overvoltage or undervoltage".	There are problems with the power supply. ▸ Only operate the appliance at 120 V ~.
Display shows "Restart appliance".	Appliance has an error. **1.** Unplug the appliance and wait 60 seconds. **2.** Plug it back in.
Display shows "Please run Calc'n Clean program!" very frequently.	Decalcified water still contains small amounts of lime. **1.** Insert a new water filter. **2.** Set the corresponding water hardness.
	Incorrect or too little descaling agent used. ▸ When descaling, only use suitable tablets.

16 Transportation, storage and disposal

16.1 Activating "Residual water drainage"

Protect your appliance from frost during transport and storage.

NOTICE

Residues of liquid in the appliance may damage it during transport or storage.

▸ Empty the pipe system before transport or storage.

1. Select "Care & maintenance".
2. Run the "Residual water drainage" program.
→ *"Overview of machine care cycles", Page 32*
3. Disconnect the appliance from the power supply.

16.2 Disposal of your old appliance

Environmentally compatible disposal allows valuable raw materials to be recycled.

1. Unplug the appliance from the power supply.
2. Cut through the power cord.
3. Dispose of the appliance in an environmentally responsible manner. Information about current disposal methods can be obtained from your specialist dealer or local authority.

17 Customer Service

With any warranty repair, we will make sure your appliance is repaired by an authorized service provider using genuine replacement parts. We use only genuine replacement parts for all repairs.
Detailed information on the warranty period and terms of warranty can be found in the Statement of Limited Product Warranty, from your retailer, or on our website.
USA:
1-800-701-5231
www.bosch-home.com/us/owner-support/get-support
www.bosch-home.com/us/shop
CA:
1-800-701-5231
www.bosch-home.ca/en/service/get-support

www.bosch-home.ca/en/service/cleaners-and-accessories
For assistance with connecting to Home Connect, you can also view instructions here:
www.home-connect.com/us/en/help-support/set-up

17.1 Model number (E-Nr.), production number (FD) and consecutive numbering (Z-Nr.)

If you contact Customer Service, you will need the product number (E-Nr.), production number (FD), and consecutive numbering (Z-Nr.), which you can find on the appliance's rating label.
Making a note of your appliance's details and the Customer Service telephone number will enable you to find them again quickly.

18 Technical specifications

Voltage	120 V ~
Frequency	60 Hz
Power rating	1600 W
Maximum static pump pressure	15 bar
Maximum capacity of water tank (without filter)	60.87 fl oz. (1,8 l)
Maximum capacity of bean container	9.7 oz. (275 g)
Power cord length	39 3/8" (100 cm)
Appliance height	15 3/64" (382 mm)
Appliance width	11 3/16" (284 mm)
Appliance depth	18 15/32" (469 mm)
Weight, empty	17.6-19.8 lbs (8-9 kg)
Type of grinding unit	Ceramic

18.1 Information regarding Free and Open Source Software

This product includes software components that are licensed by the copyright holders as free or open source software.
The applicable license information is stored on your home appliance. You can access the applicable license information via the Home Connect app: "Profile -> Legal information -> License Information".[1] You can also download the license information on the brand product website. (Please search on the product website for your appliance model and additional documents). Alternatively, you can request the relevant information from ossrequest@bshg.com or BSH Hausgeräte GmbH, Carl-Wery-Str. 34, 81739 Munich, Germany.
The relevant source code will be made available to you on request. Please send your request to ossrequest@bshg.com or BSH Hausgeräte GmbH, Carl-Wery-Str.34, 81739 Munich, Germany.
Subject: „OSSREQUEST“
The cost of performing your request will be charged to you. This offer is valid for three years from the date of purchase or at least as long as we

[1] Depending on the appliance specifications

offer support and spare parts for the relevant appliance.

19 STATEMENT OF LIMITED PRODUCT WARRANTY

THIS LIMITED WARRANTY GIVES YOU SPECIFIC LEGAL RIGHTS, AND YOU MAY ALSO HAVE OTHER RIGHTS WHICH VARY FROM STATE TO STATE.

19.1 What this warranty covers & Who it applies to

The limited warranty provided by BSH Home Appliances (“Bosch”) in this Statement of Limited Product Warranty applies only to the Bosch appliance (“Product”) sold to you provided that the Product was purchased:

- For your normal, household (non-commercial) use (i.e., no more than 7,000 cups during the warranty period), and has in fact at all times only been used for normal, non-commercial household purposes.
- New at retail from a BSH authorized dealer or directly from BSH (not a display, floor, “As Is”, or “B” stock appliances), and not for resale, or commercial use.
- Within the United States or Canada, and has at all times remained within the country of original purchase.

The warranties stated herein apply to the original purchaser of the Product warranted herein purchased for ordinary household use during the term of the warranty.

Please make sure to register your Product; failure to register will not affect your warranty rights. Registering your Product is the best way for Bosch to notify you in the unlikely event of a safety notice or Product recall.
Upon purchase or receipt of the Product, it is recommended to register it using the QR code on the side of the machine or at https://registerbosch.com/

19.2 How long the warranty lasts

Bosch warrants that the Product is free from defects in materials and workmanship for a period of seven hundred thirty (730) days from the date of the original delivery. The foregoing timeline begins to run upon the date of the original delivery.
The warranty shall only be extended for the time that elapsed between the date of your warranty claim and the date of the completed repair or replacement.
This Product is also warranted to be free from **cosmetic** defects in material and workmanship (such as scratches of stainless steel, paint/ porcelain blemishes, chips, dents, or other damage to the finish) of the Product, for a period of thirty (30) days from the date of delivery. This **cosmetic** warranty excludes slight color variations due to inherent differences in painted and porcelain parts, as well as differences caused by kitchen lighting, Product location, or other similar factors. This **cosmetic** warranty specifically excludes any display, floor, “As Is”, or “B” stock appliances. UNDER THIS SPECIFIC WARRANTY, A PROOF OF PURCHASE (E.G., RECEIPT) IS RE-

QUIRED. If proof of purchase cannot be provided, date of production plus three months will be used as the purchase date. You may be required to provide clear images (e.g., pictures of the Product and/or including the data tag showing model and serial number), but failure to do so will not diminish your warranty rights.

19.3 Repair/replace as your exclusive remedy

During this warranty period, Bosch or one of its authorized service providers will repair your Product without charge to you (subject to certain limitations stated herein) under a valid warranty claim under the terms of the applicable warranty.
Bosch will cover the cost of returning the Bosch Product to Bosch via ground shipping, and the original Product (removed parts and components) shall become the property of Bosch. **CONSUMERS MUST USE THE SHIPPING TOTE OR SPECIAL PACKAGING INSTRUCTIONS PROVIDED BY BOSCH. This warranty does not cover for shipping damage or loss of Product during shipping.**
If reasonable attempts to repair the Product have been made without success, then Bosch will replace your Product with a new or factory certified (i.e., refurbished) replacement (upgraded models may be available to you, in Bosch's sole discretion, for an additional charge).
Bosch may repair a part of the original Product with a factory certified (i.e., refurbished) part. You have the right to reject a replacement Product that materially differs from the original Product.
Bosch's sole liability and responsibility hereunder is to repair the Product under a valid warranty claim, using a Bosch technician or one of its authorized service providers during normal business hours. For safety and property damage concerns, Bosch highly recommends that you do not attempt to repair the Product yourself, or use a non-authorized service provider; **Bosch will have no responsibility or liability for damage resulting from repairs or work performed by a non-authorized service provider.** Authorized service providers are those persons or companies that have been specially trained on Bosch Products, and who possess, in Bosch's opinion, a superior reputation for customer service and technical ability (note that they are independent entities and are not agents, partners, affiliates or representatives of Bosch). Nevertheless, having your Product serviced by a repair shop that is not affiliated with or an authorized dealer of Bosch will not void this warranty. Also, using third-party parts will not void this warranty.

19.4 Out of warranty product

Bosch is under no obligation, at law or otherwise, to provide you with any concessions, including repairs, prorates, or Product replacement, once this warranty has expired.

19.5 Warranty exclusions

This Limited Warranty does not cover any of the following:

- Products sold outside of the United States of America, USA Territories, and Canada
- Consumables (e.g., water filter)
- Repairs made by non-authorized retailer or dealers
- Products purchased on eBay or auctions

- Shipping damage or loss of Product during shipping
- Use and care related repairs
- Use of care Products not sold by Bosch (e.g., descalers, cleaners, etc.)

The warranty coverage described herein excludes all defects or damage caused by, including without limitation, one or more of the following:

- Use of the Product in anything other than its normal, household (non-commercial), and intended manner (including without limitation, any form of commercial use, use or storage of an indoor Product outdoors, use of the Product in conjunction with air or water-going vessels).
- Use of the Product with voltage or frequency outside of the dataplate rating.
- Use of the Product on a generator, solar, inverter, or DC to AC converter.
- Any party's willful misconduct, negligence, misuse, abuse, accidents, neglect, improper operation, failure to maintain according to Use & Care Manual, improper or negligent installation, tampering, failure to follow operating instructions, mishandling, unauthorized service (including self-performed "fixing" or exploration of the appliance's internal workings).
- Adjustment, alteration or modification of any kind.
- A failure to comply with any applicable state, local, city, or county electrical, plumbing and/or building codes, regulations, or laws, including failure to install the Product in strict conformity with local fire and building codes and regulations.
- Ordinary wear and tear, spills of food, liquid, grease accumulations, or other substances that accumulate on, in, or around the Product.
- Any external, elemental and/or environmental forces and factors, including without limitation, rain, wind, sand, floods, fires, mud slides, freezing temperatures, excessive moisture or extended exposure to humidity, lightning, power surges, structural failures surrounding the appliance, and acts of God.
- Service calls to correct the installation of your Product, to instruct you how to use your Product, to replace house fuses, or correct house wiring.
- Damage or defects caused by labor or parts installed by any non-authorized service provider, unless approved by Bosch before service is performed.

In no event shall Bosch have any liability or responsibility whatsoever for damage to surrounding property, including cabinetry, floors, ceilings, and other structures or objects around the Product. Also excluded from this warranty are Products, on which the serial numbers have been altered, defaced, or removed; any type of service to teach you how to use the Product, or servicing where there is nothing wrong with the Product; correction of installation problems (you are solely responsible for any structure and setting for the Product, including all electrical, or other connecting facilities, for proper foundation/flooring, and for any alterations including without limitation cabinetry, walls, floors, shelving, etc.); and resetting of breakers or fuses.

TO THE EXTENT ALLOWED BY LAW, THIS WARRANTY SETS OUT YOUR EXCLUSIVE REMEDIES WITH RESPECT TO PRODUCT, WHETHER THE CLAIM ARISES IN CONTRACT OR TORT (INCLUDING STRICT LIABILITY, OR NEGLIGENCE) OR OTHERWISE. THIS WARRANTY IS IN LIEU OF ALL OTHER WARRANTIES, WHETHER EXPRESS OR IMPLIED. ANY WARRANTY IMPLIED BY LAW, WHETHER FOR MERCHANTABILITY OR FITNESS FOR A PARTICULAR PURPOSE, OR OTHERWISE, SHALL BE EFFECTIVE ONLY FOR THE PERIOD THAT THIS EXPRESS LIMITED WARRANTY IS EFFECTIVE. IN NO EVENT WILL THE MANUFACTURER BE LIABLE FOR CONSEQUENTIAL, SPECIAL, INCIDENTAL, INDIRECT, "BUSINESS LOSS", AND/OR PUNITIVE DAMAGES, LOSSES, OR EXPENSES, INCLUDING WITHOUT LIMITATION TIME AWAY FROM WORK, HOTELS AND/OR RESTAURANT MEALS, REMODELLING EXPENSES IN EXCESS OF DIRECT DAMAGES WHICH ARE DEFINITIVELY CAUSED EXCLUSIVELY BY BOSCH, OR OTHERWISE. SOME STATES DO NOT ALLOW THE EXCLUSION OR LIMITATION OF INCIDENTAL OR CONSEQUENTIAL DAMAGES, AND SOME STATES DO NOT ALLOW LIMITATIONS ON HOW LONG AN IMPLIED WARRANTY LASTS, SO THE ABOVE EXCLUSIONS OR LIMITATIONS MAY NOT APPLY TO YOU. THIS WARRANTY GIVES YOU SPECIFIC LEGAL RIGHTS, AND YOU MAY ALSO HAVE OTHER RIGHTS WHICH VARY FROM STATE TO STATE.
No attempt to alter, modify or amend this warranty shall be effective unless authorized in writing by an officer of BSH.

19.6 Obtaining warranty service

To obtain warranty service for your Product, you should contact Bosch Customer Service at 1-800-701-5231 to arrange a repair.

19.7 Product information

For handy reference, copy the information below from the rating plate. Keep your invoice and/or delivery documents for warranty validation.

Model number (E-Nr.)	
Production number (FD)	
Date of delivery	

Vous pouvez trouver d'autres informations et explications en ligne. Scannez le code QR sur la page de titre.



Table des matières

1 IMPORTANTES CONSIGNES DE SÉCURITÉ 46
1.1 Définitions des termes de sécurité 46
1.2 CONSIGNES DE SÉCURITÉ IMPORTANTES 46
1.3 Indications générales 47
1.4 Conformité d'utilisation 47
1.5 Restrictions au cercle d'utilisateurs 47
1.6 Consignes de sécurité 48
1.7 Mises en garde conformément à la proposition 65 de l'État de Californie 50

2 Protection de l'environnement et économies 52
2.1 Mise au rebut de l'emballage 52
2.2 Économie d'énergie 52

3 Installation et branchement 52
3.1 Contenu de livraison 52
3.2 Installation et branchement de l'appareil 53

4 Description de l'appareil 53
4.1 Appareil 53
4.2 Bac collecteur 55
4.3 Bandeau de commande 55

5 Accessoires 56

6 Avant la première utilisation 56
6.1 Préparer et nettoyer l'appareil 56
6.2 Déterminer la dureté de l'eau 60
6.3 Aperçu des degrés de dureté de l'eau 61
6.4 Utiliser le filtre à eau 61
6.5 Première mise en service 62
6.6 Remarques générales 62

7 Opération de base 63
7.1 Allumer ou éteindre l'appareil 63
7.2 Préparation de boisson 63
7.3 quickCup 65
7.4 Préparer deux tasses à la fois 65
7.5 Préparer "Boissons XL" 65
7.6 doubleShot [1] 65
7.7 Slow Brew et Cold Brew 66

8 Favoris 66
8.1 Enregistrer un favori 66
8.2 Enregistrer une boisson à partir de la sélection des boissons 66
8.3 Supprimer un favori 66
8.4 Modifier les réglages des boissons 66

9 Moulin 66
9.1 Régler le degré de mouture ... 66

10 Sécurité enfants 67
10.1 Activer la sécurité enfants 67
10.2 Désactiver la sécurité enfants 67

11 Chauffe-tasses [2] 67
11.1 Activer et désactiver le chauffe-tasses 67

12 Home Connect 67

[1] Par boisson
[2] selon l'équipement de l'appareil

12.1 Configurer Home Connect 68
12.2 Home Connect Réglages 68
12.3 Utiliser l'appareil avec l'application Home Connect 69
12.4 Mise à jour logicielle 69
12.5 Protection des données 70

13 Réglages de base 70
13.1 Modifier les réglages de base 71
13.2 Aperçu des réglages de base 71

14 Nettoyage et entretien 72
14.1 Nettoyage au lave-vaisselle .. 72
14.2 Produits de nettoyage 73
14.3 Nettoyer l'appareil 73
14.4 Nettoyer la cuvette d'égouttage et le réservoir pour marc de café 74
14.5 Nettoyer l'unité de percolation 75
14.6 Programmes d'entretien 76

15 Dépannage 78

16 Transport, entreposage et élimination 83
16.1 Activer "Vidange de l'eau résiduelle" 83
16.2 Éliminer un appareil usagé ... 84

17 Service à la clientèle 84
17.1 Numéro de modèle (E-Nr.), numéro de fabrication (FD) et numéro de comptage (Z-Nr.) 84

18 Données techniques 85
18.1 Informations sur le logiciel libre 85

19 ÉNONCÉ DE LA GARANTIE LIMITÉE DU PRODUIT 85
19.1 Couverture de la garantie limitée 86
19.2 Durée de la garantie 86
19.3 Réparation ou remplacement : votre recours exclusif 87
19.4 Produit hors garantie 87
19.5 Exclusions de garantie 87
19.6 Obtention du service de garantie 89
19.7 Information sur le produit 90

Recursos y ayuda en línea en español 91

IMPORTANTES CONSIGNES DE SÉCURITÉ
LIRE ET CONSERVER CES INSTRUCTIONS

1.1 Définitions des termes de sécurité

Vous trouverez ici des explications sur les mots de signalisation de sécurité utilisés dans ce manuel.

⚠ AVERTISSEMENT
Signale un risque de mort ou de blessure grave si l'avertissement n'est pas respecté.

⚠ MISE EN GARDE
Signale un risque de blessures mineures ou modérées si l'avertissement n'est pas respecté.

AVIS
Ceci indique que la non-conformité à cet avis de sécurité peut entraîner des dégâts matériels ou endommager l'appareil.

Remarque : Ceci vous signale des informations importantes.

1.2 CONSIGNES DE SÉCURITÉ IMPORTANTES

AVERTISSEMENT
Lors de l'utilisation d'appareils électriques, il convient de suivre les consignes de sécurité de base, notamment les suivantes :

- Lire toutes les consignes.
- Ne pas toucher les surfaces chaudes. Utiliser les poignées.
- Pour éviter les risques d'incendie, de choc électrique et de blessures, ne pas immerger de cordon d'alimentation ou de fiche dans quelque liquide que ce soit.
- Une étroite surveillance est nécessaire lorsqu'un appareil électroménager est utilisé par ou à proximité d'enfants.
- Débrancher l'appareil lorsqu'il n'est pas utilisé et avant de le nettoyer. Laisser l'appareil refroidir avant de mettre ou de retirer des pièces et avant de le nettoyer.
- Ne pas utiliser l'appareil avec une fiche ou un cordon endommagé ou encore si l'appareil ne fonctionne pas correctement ou a été endommagé de quelconque façon. Communiquer avec le centre de service autorisé le plus proche pour un examen, une réparation ou un réglage.
- L'utilisation d'accessoires complémentaires non autorisés par le fabricant peut provoquer des risques d'incendie, de choc électrique ou de blessures.
- Ne pas utiliser à l'extérieur.
- Ne pas laisser le cordon pendre de la table ou du comptoir, ni entrer en contact avec une surface chaude.

IMPORTANTES CONSIGNES DE SÉCURITÉ
LIRE ET CONSERVER CES INSTRUCTIONS

- Ne pas placer l'appareil sur ou à proximité d'un brûleur à gaz ou électrique ou dans un four chauffé.
- Raccordez toujours la fiche à l'appareil en premier avant de le raccorder à la prise murale. Pour débrancher l'appareil, mettez tous les boutons de réglage en position « off » (arrêt) et retirez ensuite la fiche de la prise murale.
- N'utilisez pas cet appareil pour un usage autre que celui auquel il est destiné.
- Conserver les présentes instructions.

1.3 Indications générales

- Lisez attentivement cette notice.
- Veuillez conserver la notice et les renseignements sur le produit en vue d'une réutilisation ultérieure ou pour un futur nouveau propriétaire.
- Ne branchez pas l'appareil si ce dernier a été endommagé durant le transport.

1.4 Conformité d'utilisation

Utilisez l'appareil uniquement :

- pour préparer des boissons chaudes.
- pour préparer des boissons infusées à froid.
- dans des espaces fermés à usage domestique et dans des applications similaires, p. ex. dans les cuisines d'employés de magasins, bureaux et autres environnements de travail; dans les exploitations agricoles; par les clients dans les hôtels, motels et autres environnements résidentiels typiques; dans les gîtes.
- jusqu'à une altitude maximale de 3000 m (9,840 pi) au-dessus du niveau de la mer.

1.5 Restrictions au cercle d'utilisateurs

Cet appareil n'est pas destiné à être utilisé par des personnes (y compris des enfants) présentant des capacités physiques, sensorielles ou mentales réduites, à moins qu'elles n'aient été informées de la manière d'utiliser l'appareil par une personne responsable de leur sécurité.
Ne permettez jamais aux enfants de jouer avec l'appareil.
Lorsque les enfants sont assez âgés pour utiliser l'appareil, il incombe aux parents ou tuteurs légaux de veiller à ce qu'ils soient formés aux pratiques sécuritaires par des personnes qualifiées.
Les enfants doivent être surveillés afin de s'assurer qu'ils ne jouent pas avec l'appareil.

IMPORTANTES CONSIGNES DE SÉCURITÉ
LIRE ET CONSERVER CES INSTRUCTIONS

1.6 Consignes de sécurité

AVERTISSEMENT
Pour éviter tout risque d'étouffement chez les enfants, respectez les consignes suivantes.
- Gardez le matériel d'emballage à l'écart des enfants.
- Ne permettez jamais aux enfants de jouer avec le matériel d'emballage.

Les enfants risquent d'inhaler ou d'avaler des petits morceaux et s'étouffer.
- Gardez les petits morceaux à l'écart des enfants.
- Ne permettez jamais aux enfants de jouer avec les petits morceaux.

AVERTISSEMENT
Pour éviter tout risque de blessure lié à une installation incorrecte, il convient de respecter les points suivants.
- Assurez-vous que toutes les instructions d'installation ont été suivies avant l'utilisation.
- Observer impérativement les indications figurant sur la plaque signalétique lors du raccordement et de l'utilisation de l'appareil.
- Brancher l'appareil uniquement à l'aide d'une fiche dûment installée avec mise à la terre dans une prise secteur à courant alternatif.
- Le système à conducteur de protection de l'installation électrique de la maison doit être installé correctement.

Pour éviter tout risque de blessure dû à un appareil ou à un cordon d'alimentation endommagé, observez ce qui suit.
- Ne jamais utiliser un appareil endommagé.
- N'opérez jamais d'appareil avec une surface fissurée ou brisée.
- Ne jamais tirer sur le cordon d'alimentation secteur pour débrancher l'appareil du secteur. Toujours débrancher la fiche mâle du cordon d'alimentation secteur.
- Si l'appareil ou le cordon d'alimentation secteur est endommagé, débrancher immédiatement la fiche mâle du cordon d'alimentation secteur ou couper le fusible dans le boîtier à fusibles.
- Appeler le service à la clientèle. →*Page 84*

Pour éviter tout risque de blessure dû à des réparations incorrectes, respectez les points suivants.
- Seuls des techniciens qualifiés ou des prestataires de services agréés peuvent effectuer des réparations.
- Seules des pièces de rechange d'origine peuvent être utilisées pour réparer l'appareil.
- Afin d'écarter tout danger, quand le cordon d'alimentation de cet appareil est endommagé, seul le fabricant, son service à la clientèle ou toute autre personne de qualification équivalente est habilité à le faire.

IMPORTANTES CONSIGNES DE SÉCURITÉ
LIRE ET CONSERVER CES INSTRUCTIONS

L'humidité qui pénètre peut occasionner une électrocution.
- Ne jamais immerger l'appareil ou le cordon d'alimentation dans l'eau.
- Veillez à ce qu'aucun liquide ne coule sur la fiche de raccordement de l'appareil.
- Utiliser l'appareil uniquement dans des pièces fermées.
- Ne jamais exposer l'appareil à une forte chaleur ou humidité.
- N'utilisez pas de nettoyeur haute pression ou de nettoyer à vapeur pour nettoyer l'appareil.

AVERTISSEMENT
L'appareil devient chaud.
- Aérer suffisamment l'appareil.
- Ne jamais utiliser l'appareil dans une armoire.

Pour éviter tout risque de blessure dû à un cordon d'alimentation trop long et à des adaptateurs non approuvés, observez ce qui suit.
- N'utilisez JAMAIS l'appareil avec une rallonge, une multiprise ou un adaptateur.
- Utilisez l'appareil uniquement avec le cordon d'alimentation secteur fourni.
- Si le câble de raccordement est trop court et qu'aucun cordon d'alimentation secteur plus long n'est disponible, confiez les modifications nécessaires à un électricien qualifié qui respectera les normes électriques nationales et locales en vigueur.

AVERTISSEMENT
Certaines pièces de l'appareil deviennent très chaudes.
- Ne jamais toucher les pièces chaudes de l'appareil.
- Laisser refroidir les pièces chaudes de l'appareil après utilisation et avant de les toucher.

AVERTISSEMENT
Les boissons fraîchement préparées sont très chaudes.
- Si nécessaire, laisser refroidir les boissons.
- Éviter tout contact entre la peau et les liquides et vapeurs qui s'en échappent.

Le démarrage à distance sans surveillance avec l'application Home Connect peut entraîner des brûlures pour des tiers.
- Ne pas mettre la main sous le répartiteur de boissons pendant la distribution de la boisson.
- Garder les personnes, notamment les enfants, à l'écart de l'appareil.

IMPORTANTES CONSIGNES DE SÉCURITÉ

LIRE ET CONSERVER CES INSTRUCTIONS

AVERTISSEMENT

Une utilisation inappropriée de l'appareil peut être dangereuse pour l'utilisateur.

- Pour éviter des blessures, utiliser l'appareil uniquement conformément à son emploi prévu.

Pincement des doigts lors de la fermeture de la porte de l'appareil.

- Attention à ne pas se coincer les doigts à la fermeture de la porte.

Le moulin tourne.

- Ne jamais mettre les mains dans le moulin.

AVERTISSEMENT

L'appareil contient des aimants permanents. Ceux-ci peuvent influer sur des implants électroniques, par exemple des stimulateurs cardiaques ou des pompes à insuline.

- Les personnes portant un implant électronique doivent respecter une distance minimum de 3,94 po (10 cm) par rapport à l'appareil et au réservoir d'eau retiré.
- Maintenir une distance minimale de 3,94 po (10 cm) par rapport à l'unité de percolation.

AVERTISSEMENT

Pendant la filtration, il peut y avoir une légère augmentation de la teneur en potassium, ce qui peut affecter les patients dialysés et les personnes souffrant d'une maladie rénale.

- Consulter un médecin avant l'utilisation en cas de maladie rénale ou de régime spécial à base de potassium.

Les salissures sur l'appareil peuvent nuire à la santé.

- Respecter les consignes de nettoyage relatives à l'hygiène.

L'eau du circuit d'eau chaude peut être dangereuse pour la santé.

- Utiliser l'appareil uniquement avec de l'eau potable fraîche et froide, non gazeuse.

1.7 Mises en garde conformément à la proposition 65 de l'État de Californie

Ce produit pourrait contenir un produit chimique reconnu par l'État de la Californie comme cancérigène ou ayant des effets nocifs sur la reproduction.

IMPORTANTES CONSIGNES DE SÉCURITÉ

LIRE ET CONSERVER CES INSTRUCTIONS

Par conséquent, vous pourriez devoir apposer l'étiquette suivante sur l'emballage du produit comme requis par la Californie :

AVERTISSEMENT ISSUE DE LA PROPOSITION 65 DE L'ÉTAT DE LA CALIFORNIE :

⚠ AVERTISSEMENT

Cancer et dommages à la reproduction -
www.P65Warnings.ca.gov

2 Protection de l'environnement et économies

2.1 Mise au rebut de l'emballage

Les matériaux d'emballage sont écologiques et recyclables.

- Veuillez éliminer les pièces détachées après les avoir triées par matières.

2.2 Économie d'énergie

Si vous respectez ces consignes, votre appareil consommera encore moins d'énergie.

Réglez l'intervalle d'arrêt automatique sur la plus petite valeur.

- ✔ Si l'appareil n'est pas utilisé, il s'éteindra plus tôt.
  → *"Réglages de base", Page 70*

Détartrez régulièrement l'appareil.

- ✔ Les dépôts de tartre augmentent la consommation d'énergie.

3 Installation et branchement

3.1 Contenu de livraison

Après avoir déballé le produit, inspectez toutes les pièces pour détecter d'éventuels dégâts dus au transport et pour vous assurer de l'intégralité de la livraison.

Remarque : Selon le modèle, différents accessoires sont fournis. Cet accessoire est marqué par un cadre en pointillés.

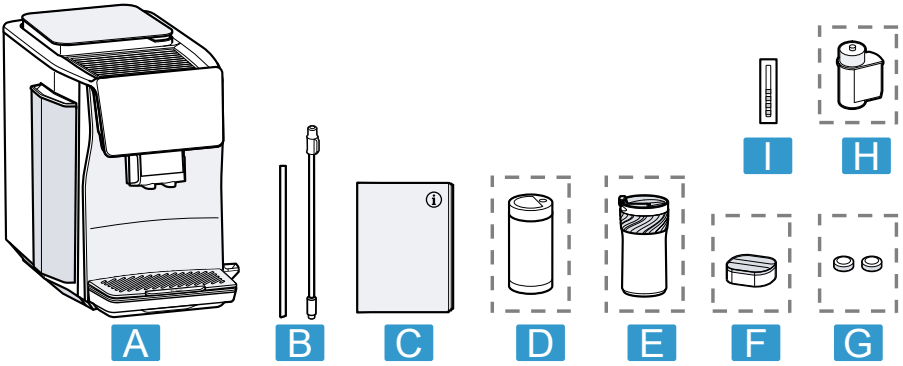

A	Machine à café automatique
B	Tuyau à lait et tube d'aspiration
C	Manuel d'utilisation
D	Réservoir à lait [1]
E	Tasse à café thermos [1]
F	Pastille de détartrage [1]
G	Pastille de nettoyage [1]

[1] selon l'équipement de l'appareil

H	Filtre à eau [1]
I	Bandelette pour déterminer la dureté de l'eau

3.2 Installation et branchement de l'appareil

AVIS
Risque d'endommagement de l'appareil. L'appareil peut être endommagé en cas de mise en service non conforme.

- Utiliser l'appareil uniquement dans des locaux à l'abri du gel.
- Si l'appareil a été transporté ou entreposé à moins de 0 °C (32 °F), attendre 3 heures à température ambiante avant de le mettre en service.

1. Posez l'appareil sur une surface plane, solide et résistante à l'eau.
2. Branchez la fiche de l'appareil dans une prise de courant à contact de protection installée dans les règles.
3. Après chaque branchement, attendez environ 5 secondes.

4 Description de l'appareil

4.1 Appareil

Cette section contient une vue d'ensemble des composants de votre appareil.

[1] selon l'équipement de l'appareil

Remarque : Des variations de détails ou de couleurs sont possibles selon le modèle d'appareil.

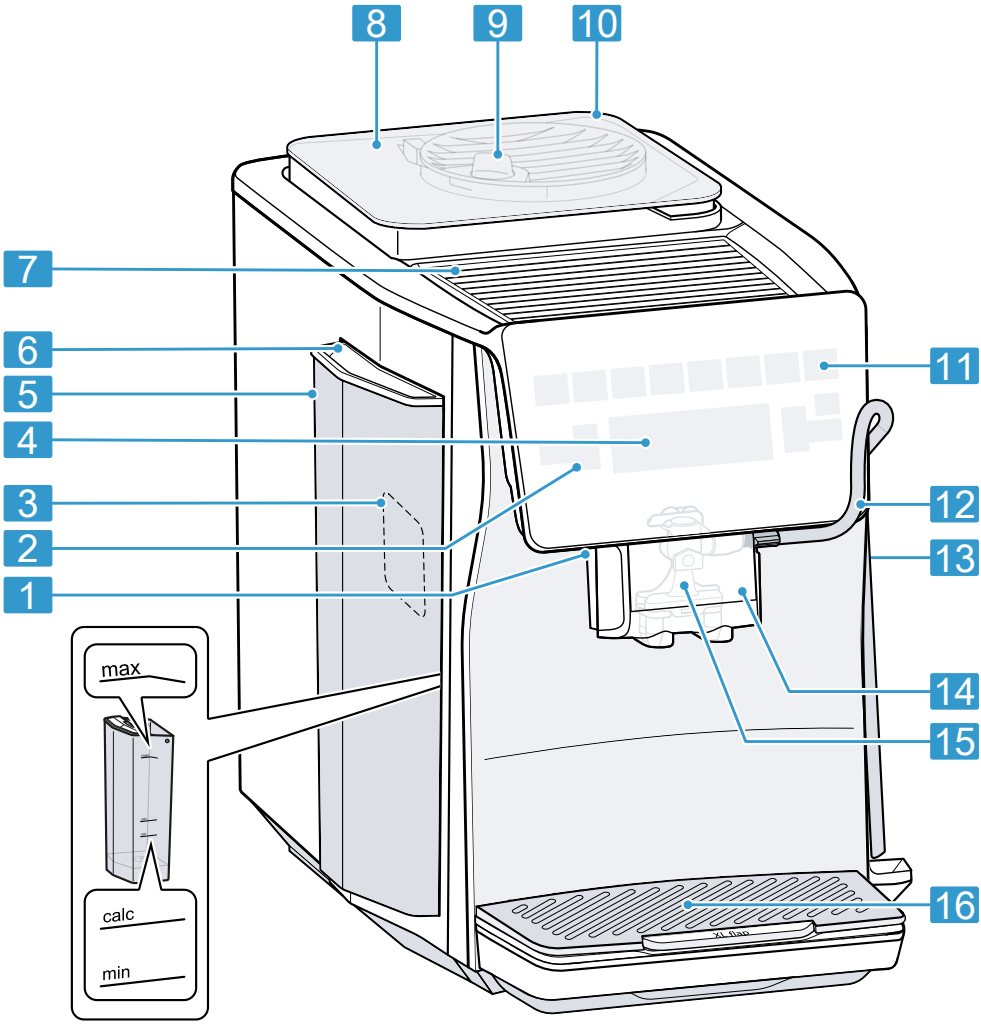

1	Éclairage des tasses [1]	4	Écran tactile
2	Champs tactiles	5	Réservoir d'eau
3	Plaque signalétique	6	Poignée du réservoir d'eau

[1] selon l'équipement de l'appareil

7	Chauffe-tasses [1]
8	Réservoir de grains de café
9	Sélecteur du réglage du degré de mouture
10	Couvercle du réservoir de grains de café
11	Sélection rapide des boissons
12	Tuyau à lait et tube d'aspiration
13	Unité de percolation avec porte du compartiment de percolation
14	Couvercle du répartiteur de boissons
15	Répartiteur de boissons
16	Cuvette d'égouttage

4.2 Bac collecteur

Cette section contient une vue d'ensemble des composants de votre cuvette d'égouttage.

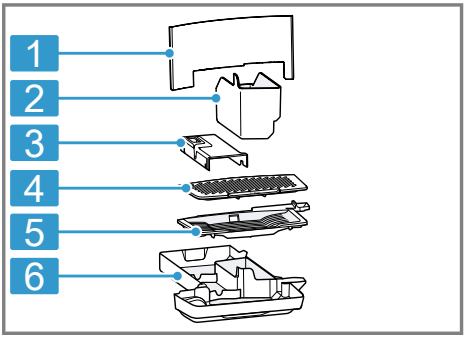

1	Panneau de la cuvette d'égouttage
2	Réservoir à café
3	Insert de cuvette d'égouttage
4	Plateau d'égouttage
5	Couvercle du bac collecteur
6	Cuvette d'égouttage

4.3 Bandeau de commande

Le bandeau de commande vous permet de configurer toutes les fonctions de votre appareil et d'obtenir des informations sur son état de fonctionnement.

Écran tactile

L'écran tactile sert aussi bien d'affichage que d'élément de commande.

Menu principal

Favoris	Sélectionner les boissons enregistrées avec des réglages personnels.
Classiques	Sélectionner des boissons standard.
coffeeWorld	Sélectionner des boissons de base qui peuvent être adaptées en liaison avec Home Connect.
Boissons XL	Sélectionner une boisson XL.
Entretien & maintenance	Ouvrir les programmes d'entretien.
Réglages	Ouvrir les réglages.

Conseil : Vous trouverez d'autres réglages de boissons dans les réglages de base.

[1] selon l'équipement de l'appareil

Affichage

	Le chauffage des tasses est activé.
	L'appareil est connecté à Home Connect.

Remarque : Lorsque l'appareil est en marche, vous disposez d'autres possibilités de commande avec affichages et messages correspondants, p. ex. les réglages de boissons.

Champs tactiles

Vous trouverez ici un aperçu des symboles des champs tactiles et des éléments de commande de l'écran de l'appareil.

	Allumer ou éteindre l'appareil.
	Revenir en arrière dans le menu.
	▪ Quitter les réglages menu. ▪ Retourner au menu de démarrage.
	Préparer deux tasses.
	Démarrer "Nettoyer le système de lait".
	Démarrer ou arrêter le processus.
	Les symboles suivants ne sont plus visibles :
	Se déplacer vers le bas dans le menu.
	Se déplacer vers le haut dans le menu.
	Confirmer/mémoriser dans le menu.
	Ajouter un favori.

5 Accessoires

Utilisez uniquement des accessoires d'origine. Ils ont été spécialement conçus pour votre appareil.

Accessoires	Commerce
Cafetière thermos	TCZ4001
Filtre à eau	TCZ7003
Tablettes de nettoyage	TCZ8001A
Tablettes de détartrage	TCZ8002A
Trousse d'entretien	TCZ8004A

6 Avant la première utilisation

Préparez l'appareil pour l'utilisation.

6.1 Préparer et nettoyer l'appareil

Nettoyez l'appareil et les pièces individuelles. Suivez les instructions de la figure au début de la présente notice.

AVIS

Les grains inadaptés peuvent boucher le moulin.

- Utiliser exclusivement un mélange de café en grains torréfiés pour expresso ou percolateur.
- Ne pas utiliser de grains de café enrobés.
- Ne pas utiliser de grains de café caramélisés.
- Ne pas utiliser de grains de café huileux.
- Ne pas utiliser de grains de café aromatisés.
- Ne pas utiliser de grains de café traités avec un additif contenant du sucre.
- Ne pas utiliser de café moulu.

1. Retirer les films de protection.

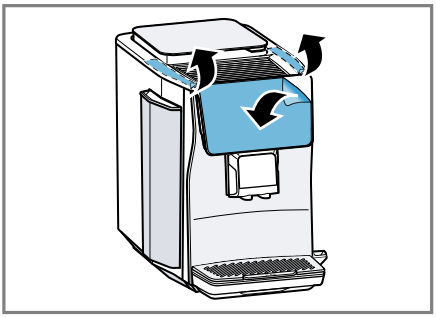

2. Plonger brièvement la bandelette de test dans de l'eau fraîche du robinet ① et laisser égoutter.
→ *"Aperçu des degrés de dureté de l'eau", Page 61*
   - ▸ Patienter une ② minute.
   - ▸ Lire la dureté de l'eau sur la bandelette de test ③.

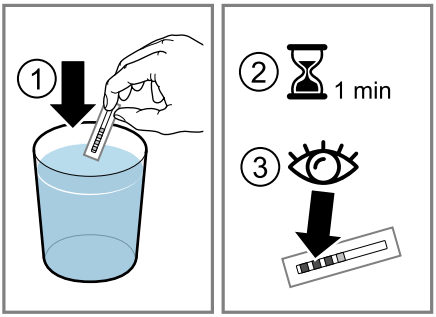

3. Retirer le réservoir d'eau.
   - ▸ Rincer le réservoir d'eau à l'eau claire, fraîche.

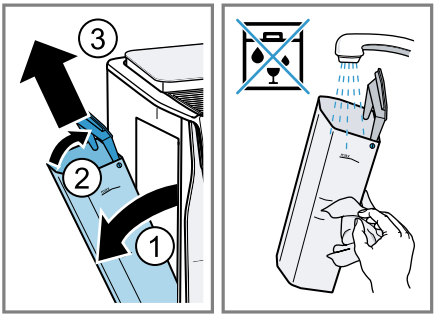

4. Pour le manuel d'utilisation complet du filtre à eau, numériser le code QR suivant.

5. Plonger le filtre à eau, ouverture orientée ver le haut, dans un verre d'eau, puis le presser légèrement sur les côtés jusqu'à ce que des bulles cessent d'en sortir.

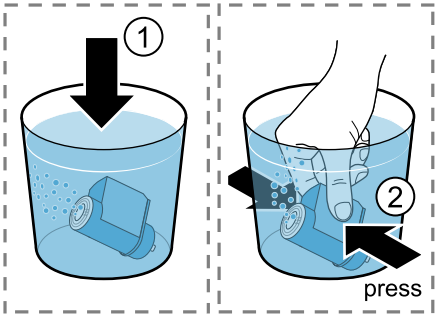

6. Régler la dureté de l'eau relevée sur l'anneau arôme du filtre à eau.
   - ▸ Bien enfoncer le filtre à eau dans le réservoir à eau.

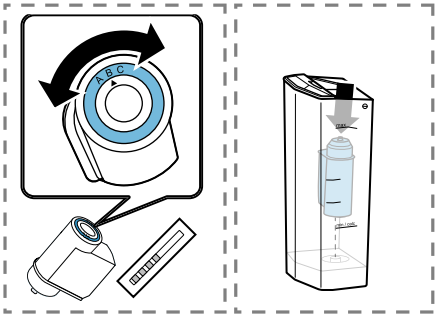

7. Remplir le réservoir d'eau jusqu'au repère « max » et le remettre en place.

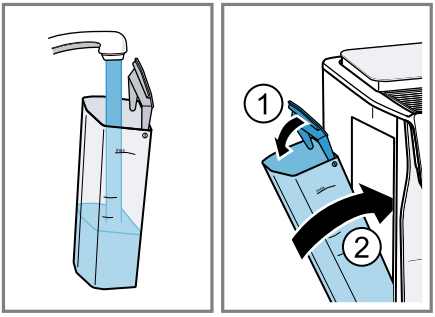

8. Ouvrir le couvercle arôme et verser le café en grains.

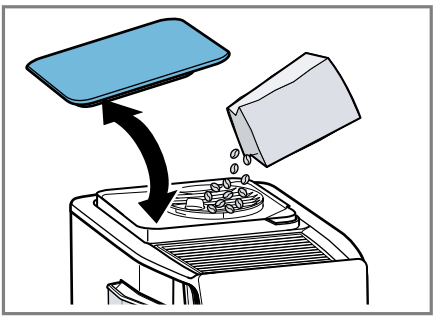

9. Retirer le couvercle du distributeur de boissons.

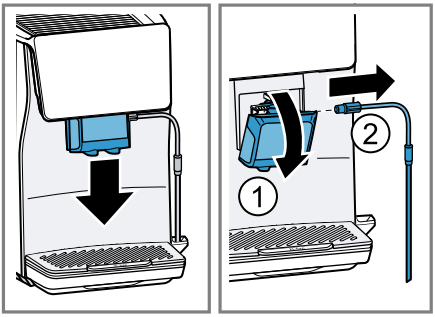

10. Tirer le système de distribution des boissons vers l'avant et démonter tous les composants.

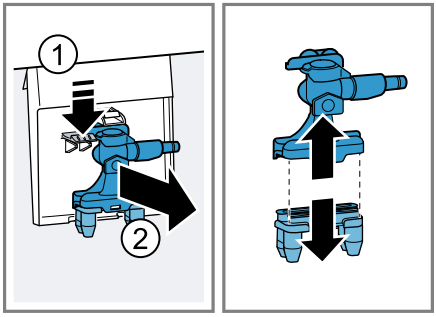

11. Nettoyer tous les composants avec un produit de nettoyage et un chiffon doux.

▸ Rincer tous les composants à l'eau claire.

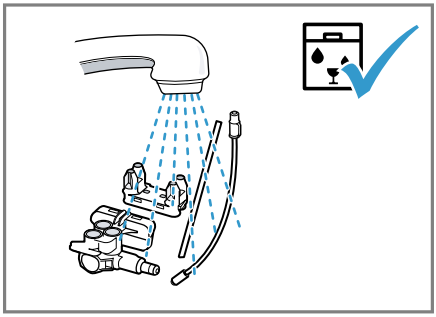

12. Sécher tous les composants et les réassembler.

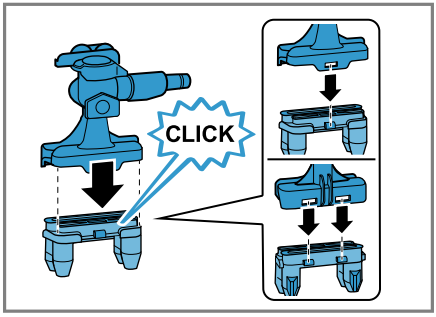

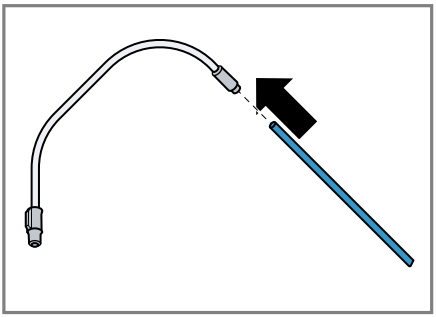

13. Remettre en place le système de distribution des boissons dans l'appareil et raccorder le répartiteur de boissons.

14. Encliqueter le répartiteur de boissons dans l'appareil et remettre le couvercle du distributeur de boissons en place.

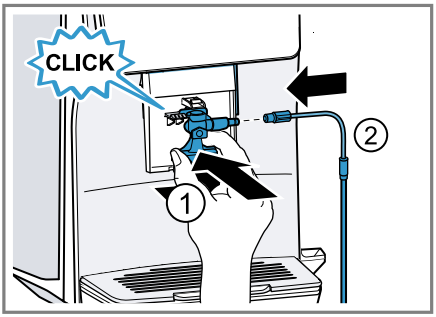

15. Rincer le couvercle et le nettoyer avec un chiffon doux.

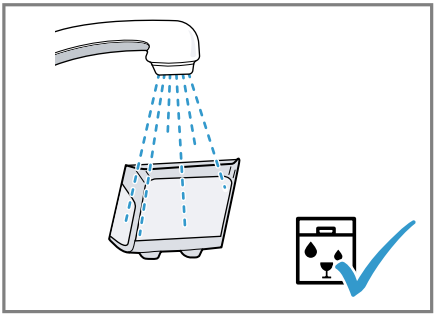

16. Placer le tuyau à lait en position de repos.

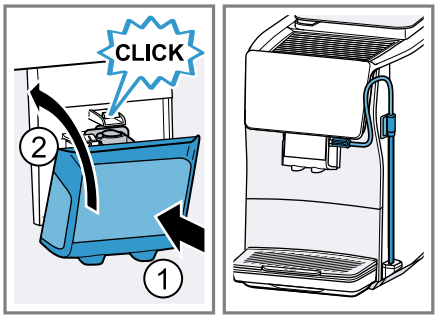

17. Extraire la cuvette d'égouttage avec la grille par l'avant.

- Retirez le bac à marc de café, l'insert de cuvette d'égouttage, le couvercle de la cuvette d'égouttage et la plaque d'égouttage de la cuvette d'égouttage.

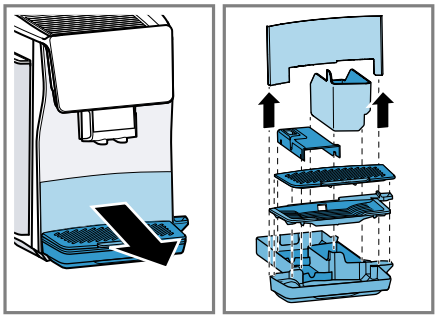

18. Nettoyer et sécher toutes les pièces.

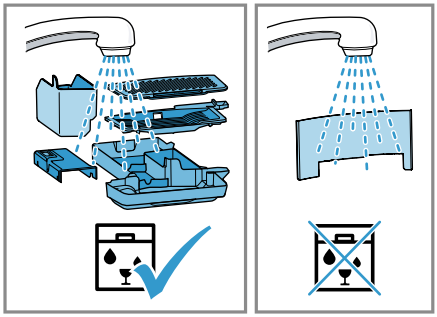

19. Insérer le bac à marc de café et l'insert de cuvette d'égouttage dans la cuvette d'égouttage, puis mettre en place le couvercle de la cuvette d'égouttage et la plaque d'égouttage.
Insérer la cuvette d'égouttage avec la grille de cuvette d'égouttage dans l'appareil.

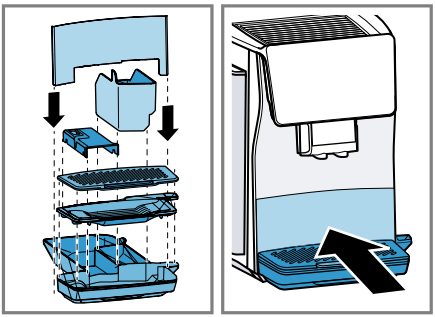

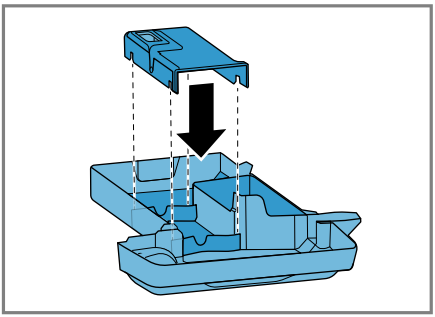

Remarque : Remplissez le réservoir d'eau potable fraîche non gazeuse tous les jours.

Conseil : Stockez le café en grains dans un endroit frais, à l'abri de l'air, pour conserver toute sa qualité.
Vous pouvez laisser le café en grains dans le réservoir pour café en grains plusieurs jours sans que le café ne perde son arôme.

6.2 Déterminer la dureté de l'eau

Le réglage de la dureté de l'eau est important, car il permet à la machine d'indiquer le moment où un détartrage est nécessaire. Vous pouvez déterminer la dureté de l'eau avec la bandelette de test jointe ou la demander à la compagnie locale de distribution d'eau.

- ▸ Plonger brièvement la bandelette de test dans de l'eau fraîche du robinet ① et laisser égoutter.
  → *"Aperçu des degrés de dureté de l'eau", Page 61*
  - ▸ Patienter une ② minute.
  - ▸ Lire la dureté de l'eau sur la bandelette de test ③.

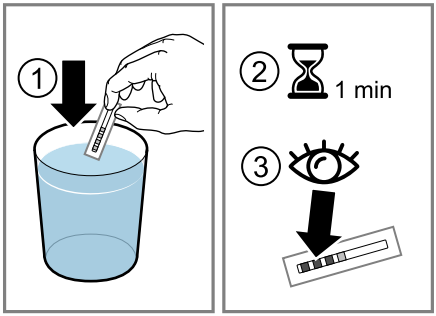

Remarque : Utilisez la bandelette de test même si un adoucisseur d'eau est installé, car les adoucisseurs génèrent des duretés d'eau différentes.

Conseils

- Vous pouvez modifier les réglages à tout moment.
  → *"Réglages de base", Page 70*
- Si la dureté de l'eau est supérieure à 21,9 gr/gal (US), vous pouvez remplir le réservoir avec de l'eau préfiltrée afin de réduire les dépôts de calcaire dans le réservoir d'eau.

6.3 Aperçu des degrés de dureté de l'eau

Le tableau indique les équivalences entre les niveaux et les différents degrés de dureté de l'eau.

Niveau	Bague de réglage du filtre INTENZA	dureté allemande en °dH	Dureté de l'eau en gr/gal (US)
1	A	1 - 7	< 7.3
2	A	8 - 14	7.3 - 14.6
3	B	15 - 21	14.6 - 21.9
4 [1]	C	22 - 30	> 21.9

6.4 Utiliser le filtre à eau

Un filtre à eau vous permet de réduire les dépôts de tartre et les salissures dans l'eau.

Remarque : La teneur en calcaire de l'eau influence l'arôme et la créma du café. Sur la partie inférieure de la carafe filtrante MAVEA® INTENZA se trouve un anneau aromatique. Pour régler le niveau d'arôme optimal pour votre eau du robinet, tournez l'anneau aromatique.

- Pour le manuel d'utilisation complet du filtre à eau, numériser le code QR suivant.

Mettre en place le filtre à eau

AVIS

Endommagement possible de l'appareil par l'entartrage.

- Changer le filtre à eau à temps.
- Remplacer le filtre à eau au plus tard après 2 mois.
- Tenir compte des messages apparaissant à l'écran.

1. Sélectionner "Entretien & maintenance".
2. Sélectionner "Filtre INTENZA" et suivre les instructions à l'écran.

Changer ou retirer le filtre à eau

Vous pouvez également utiliser votre appareil sans filtre à eau.

1. Sélectionner "Entretien & maintenance".
2. Sélectionner "Filtre INTENZA".
3. Sélectionner "Remplacez" ou "Retirer" et suivre les instructions à l'écran.

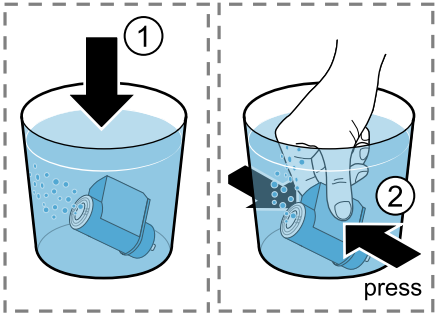

[1] Réglage usine

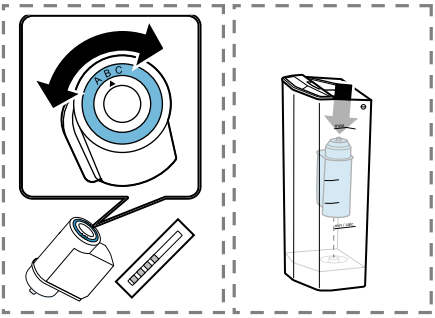

Remarques
- Jetez le filtre à eau usagé selon les consignes locales.
- Stockez les filtres à eau de rechange dans leur emballage scellé d'origine, dans un lieu frais et sec.

Conseils
- Changez le filtre à eau également pour des raisons d'hygiène.
- Avec un filtre à eau, le détartrage de l'appareil est moins souvent nécessaire.
- Si vous utilisez un filtre à eau, vous obtiendrez des boissons de café plus goûteuses.
- Rincez le filtre à eau avant utilisation en préparant une tasse d'eau chaude si votre appareil n'a pas été utilisé depuis longtemps, p. ex. pendant les vacances.
- Le filtre à eau est disponible en magasin ou auprès du service à la clientèle.
  → *"Accessoires", Page 56*

6.5 Première mise en service

Après le raccordement électrique, effectuez les réglages pour la première mise en service de l'appareil. La première mise en service apparaît lors de la première mise sous tension ou après la réinitialisation des paramètres d'usine.

1. Allumer l'appareil avec ⏻.
2. Suivre les instructions à l'écran.

✔ Des mentions apparaissent sur l'écran pour vous guider.

Remarques
- Si vous souhaitez configurer Home Connect maintenant, suivez les instructions apparaissant dans l'application Home Connect.
  → *"Configurer Home Connect", Page 24*
- Si "MODE DÉMO" est sélectionné, seuls les affichages fonctionnent. Vous ne pouvez préparer aucune boisson ni effectuer aucun programme.

6.6 Remarques générales

Respectez les indications suivantes pour utiliser votre appareil de manière optimale.

Remarques
- À la fabrication, l'appareil a été programmé sur des réglages standard lui permettant de fonctionner de façon optimale.
- Le moulin est réglé en usine en vue d'un fonctionnement optimal. Si le café est distribué uniquement goutte par goutte, s'il n'est pas assez corsé et s'il a trop peu de crema, vous pouvez adapter le degré de mouture pendant que le moulin tourne.
  → *"Régler le degré de mouture", Page 66*
- Pendant le fonctionnement, des gouttes d'eau peuvent se former au niveau des fentes d'aération et au-dessus de la porte du compartiment de percolation.
- Si vous n'utilisez pas l'appareil pendant un certain laps de temps, il s'éteint automatiquement. Vous pouvez modifier la durée dans les réglages de base. →*Page 70*

- Pour des raisons techniques, de la vapeur peut s'échapper de l'appareil.

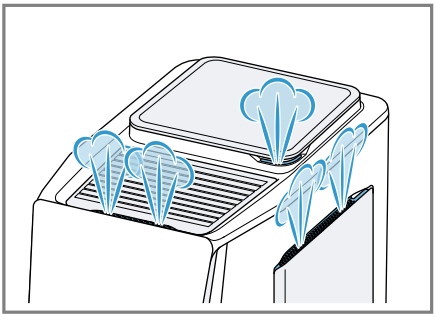

- La première boisson servie n'aura pas encore développé son plein arôme dans les cas suivants :
  – Vous utilisez l'appareil pour la première fois.
  – Vous avez effectué un programme d'entretien.
  – Vous n'avez pas utilisé l'appareil pendant une période prolongée.

Conseil : Une crema fine et consistante sera obtenue lorsque vous aurez préparé quelques tasses après la mise en service de votre appareil.

7 Opération de base

7.1 Allumer ou éteindre l'appareil

▸ Appuyer sur ⏻.
Lors de la mise en marche, le logo de la marque apparaît. Lors de la mise en marche et de l'arrêt, l'appareil se rince automatiquement. Lors de l'arrêt de l'appareil, la vapeur s'écoule dans la cuvette d'égouttage pour le nettoyage. Si l'appareil est encore chaud à la mise en marche ou si aucune boisson n'a été préparée avant l'arrêt, l'appareil ne se rince pas.

7.2 Préparation de boisson

Apprenez comment préparer la boisson de votre choix.

⚠ AVERTISSEMENT
Les boissons fraîchement préparées sont très chaudes.
▸ Si nécessaire, laisser refroidir les boissons.
▸ Éviter tout contact entre la peau et les liquides et vapeurs qui s'en échappent.

⚠ AVERTISSEMENT
Le répartiteur de boissons et le tube d'aspiration deviennent très chauds.
▸ Ne jamais toucher le répartiteur de boissons chaud ou le tube d'aspiration.
▸ Laisser refroidir le répartiteur de boissons et le tube d'aspiration avant de les toucher.

Remarques
- Avec certains réglages, la boisson est préparée en plusieurs étapes. Attendez que l'opération soit entièrement terminée.
- Si vous préparez une boisson lactée, fermez toujours le réservoir rempli de lait avec tuyau à lait ou tube d'aspiration.
- Lorsque vous assemblez le tuyau à lait et le tube d'aspiration, veillez à toujours insérer le tube d'aspiration du côté du manchon en acier inoxydable. Vous pouvez

ainsi fixer le tuyau à lait sur le côté de l'appareil.

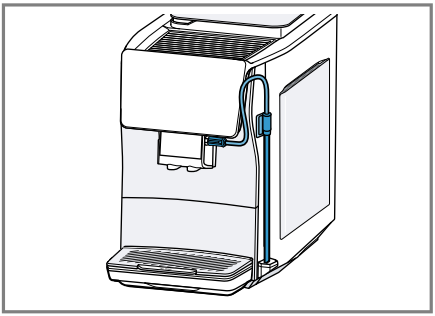

- Si le répartiteur de boissons n'est pas propre, de petits résidus de lait risquent de se mélanger à l'eau lors du prélèvement d'eau chaude.

Préparer une boisson

1. Placer la tasse préchauffée sous le système verseur.
2. Sélectionner "Classiques", "coffeeWorld" ou "Boissons XL". Vous pouvez également sélectionner une boisson depuis la sélection rapide des boissons.
3. Sélectionner une boisson.

✔ L'affichage indique la boisson et les réglages actuels.

4. Au besoin, modifier les réglages [1] pour la boisson.
   - ▸ Pour modifier la quantité, appuyer sur .
   - ▸ Pour modifier l'intensité, appuyer sur .
   - ▸ Pour modifier l'arôme, appuyer sur .
   - ▸ Pour modifier la portion de lait, appuyer sur .
   - ▸ Pour modifier la température de la boisson, appuyer sur .
5. Appuyer sur ▷ pour lancer la préparation de la boisson. Les grains de café sont fraîchement moulus avant chaque percolation.

✔ L'appareil prépare la boisson et la verse ensuite dans la tasse.

Remarques

- Lors de la préparation d'une boisson avec du lait, veiller à ce que le tuyau à lait avec tube d'aspiration soit raccordé au répartiteur de boissons et à ce que le tube d'aspiration soit immergé dans le lait.
- Après la préparation d'une boisson avec du lait, le répartiteur de boissons se nettoie automatiquement avec un bref jet de vapeur.
- Si vous ne modifiez aucun réglage pendant env. 30 secondes, l'appareil quitte le mode réglage.
- L'appareil mémorise automatiquement les réglages.

Conseils

- Vous pouvez préchauffer les tasses en prélevant de l'eau chaude ou en utilisant le chauffe-tasses [2].
- Pour arrêter la préparation actuelle prématurément, appuyer sur ▷.
- Pour interrompre uniquement l'étape de préparation en cours, appuyez sur "Ignorer".
- Vous pouvez aussi utiliser des boissons végétales au lieu de lait, p. ex. du lait de soya.
- La qualité de la mousse de lait dépend du type de lait ou de boisson végétale.

[1] Par boisson
[2] selon l'équipement de l'appareil

- Vous pouvez enregistrer la boisson sous "Favoris" speichern ou sélectionner une boisson déjà enregistrée.

7.3 quickCup

Vous pouvez lancer la préparation des boissons depuis la sélection rapide des boissons en appuyant pendant 2 secondes sur la boisson souhaitée. C'est également possible lorsque l'appareil est en mode veille. Dans ce cas, l'appareil s'allume, le processus de rinçage est ignoré et la préparation de la boisson démarre immédiatement.

7.4 Préparer deux tasses à la fois

Selon le type de boisson, vous pouvez préparer simultanément 2 tasses.

Remarque : Si la fonction "doubleShot" est active, la fonction de préparation simultanée de deux tasses n'est pas disponible.

1. Sélectionner la boisson souhaitée.
2. Appuyer sur ⧉.
✔ L'écran indique le réglage « 2x ».
3. Placer deux tasses, une à gauche et une à droite, sous le répartiteur de boissons.
4. Appuyer sur ▷.
La boisson est préparée en 2 étapes. Les grains de café sont moulus en 2 étapes.
✔ L'appareil effectue la percolation, et la boisson s'écoule dans les tasses.
5. Attendre la fin de l'opération.

7.5 Préparer "Boissons XL"

Les "Boissons XL" sont des boissons de plus grande contenance. Pour placer un très grand récipient sous le robinet, vous pouvez soulever la cuvette d'égouttage par la "XL flap" et placer votre récipient dans l'insert de la cuvette d'égouttage situé en dessous.

▸ Placer la tasse de café thermos sous le distributeur de boissons.

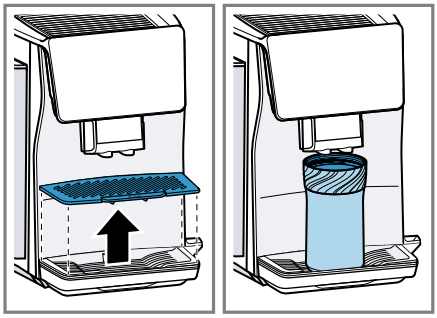

7.6 doubleShot [1]

Votre appareil moud deux fois du café.
Afin de ne libérer que les arômes agréables et digestes, la machine moud de nouveau du café et effectue une nouvelle percolation.
Plus la percolation du café dure longtemps, plus les substances amères et les arômes indésirables sont libérés. Les substances amères et les arômes indésirables altèrent le goût et la digestibilité du café.

Remarques

- La fonction "doubleShot" dépend de l'intensité et de la taille de la boisson sélectionnée.
- Si la fonction "doubleShot" est active, la fonction de préparation

[1] Par boisson

simultanée de deux tasses n'est pas disponible.

7.7 Slow Brew et Cold Brew

Slow Brew et Cold Brew sont des boissons à infusion lente que votre appareil distribue dans un flux de boissons pulsées et non continues. Ce mode de préparation du café existe en version chaude et froide. La préparation de boisson dure plusieurs minutes.

Remarque : Remplissez le réservoir d'eau avec de l'eau potable fraîche, froide et non gazeuse avant de vous servir une boisson.

8 Favoris

8.1 Enregistrer un favori

1. Sélectionner "Favoris".
2. Appuyer sur ⊞.
3. Sélectionner une boisson à partir de "Classiques", de "coffeeWorld" ou de "Boissons XL".
4. Effectuer les réglages de boissons personnels et confirmer en appuyant sur ✓.
5. Sélectionner la couleur souhaitée pour la boisson.

8.2 Enregistrer une boisson à partir de la sélection des boissons

1. Sélectionner une boisson à partir de "Classiques", de "coffeeWorld" ou de "Boissons XL".
2. Effectuer les réglages de boissons personnels.
3. Appuyer sur ☆.
4. Sélectionner la couleur souhaitée pour la boisson.

8.3 Supprimer un favori

1. Sélectionner "Favoris".
2. Sélectionner les favoris.
3. Appuyer sur ☆.
4. Appuyer sur "Suppr.".

8.4 Modifier les réglages des boissons

1. Sélectionner "Favoris".
2. Sélectionner les favoris.
3. Effectuer les réglages de boissons personnels.
   - ▸ Pour enregistrer les réglages de boissons, appuyer sur ✓.
   - ▸ Pour lancer la préparation de la boisson, sans enregistrer les réglages de boissons modifiés, appuyer sur ▷.

9 Moulin

Votre appareil est muni d'un moulin réglable qui vous permet d'ajuster individuellement le degré de mouture des grains de café.

9.1 Régler le degré de mouture

Pendant la mouture des grains de café, réglez le degré de mouture souhaité.

⚠ AVERTISSEMENT

Le moulin tourne.

- ▸ Ne jamais mettre les mains dans le moulin.

AVIS

Risque d'endommagement du moulin. Un mauvais réglage du degré de mouture peut endommager le moulin.

- ▸ Ne régler le degré de mouture que lorsque le moulin tourne.
- ▸ Régler le degré de mouture graduellement à l'aide du sélecteur rotatif.

Degré de mouture	Réglage
Degré de mouture fin pour du café en grains torréfié clair	Tourner le sélecteur dans le sens inverse des aiguilles d'une montre. 
Degré de mouture grossier pour du café en grains torréfié foncé	Tourner le sélecteur dans le sens des aiguilles d'une montre. 

Le réglage du degré de mouture est perceptible seulement après la deuxième tasse de café.

Conseil : Si le café est distribué uniquement goutte par goutte, réglez un degré de mouture plus grossier. Si le café est versé trop rapidement et n'a pas assez de créma, optez pour une mouture plus fine.

10 Sécurité enfants

Afin d'éviter que les enfants se brûlent ou s'ébouillantent, il est possible de verrouiller l'appareil.

10.1 Activer la sécurité enfants

Exigence : L'appareil est allumé.

- ▸ Appuyer sur ⚿ pendant au moins 3 secondes.
- ✔ Le verrouillage pour enfants est activé.

10.2 Désactiver la sécurité enfants

- ▸ Appuyer sur ⚿ pendant au moins 3 secondes.
- ✔ Le verrouillage pour enfants est désactivé.

11 Chauffe-tasses [1]

Vous pouvez chauffer vos tasses avec le chauffe-tasses.

11.1 Activer et désactiver le chauffe-tasses

⚠ AVERTISSEMENT

Le chauffe-tasses devient très chaud.

- ▸ Ne jamais toucher le chauffe-tasses très chaud.
- ▸ Laisser le chauffe-tasses refroidir avant de le toucher.

Conseil : Pour bien chauffer les tasses, placez-les avec le fond sur le chauffe-tasses.

- ▸ Activer ou désactiver le chauffage pour tasses dans les réglages de base.

12 Home Connect

Cet appareil peut être mis en réseau. Branchez votre appareil à un appareil mobile pour en effectuer la commande via l'application Home Connect, en modifier les réglages de base ou pour surveiller l'état de fonctionnement.
Les services Home Connect ne sont pas proposés dans tous les pays. La disponibilité de la fonction Home Connect dépend de la disponibilité des services Home Con-

[1] selon l'équipement de l'appareil

nect dans votre pays. Vous trouverez de plus amples informations à ce sujet à l'adresse : *www.home-connect.com*.
Pour utiliser Home Connect, configurez d'abord la connexion à votre réseau domestique WLAN (Wi-Fi [1]) et à l'application Home Connect.
L'application Home Connect vous guide tout au long du processus de connexion. Suivez les directives et observez les consignes de l'application Home Connect.

Remarques

- Observez les consignes de sécurité de la présente notice d'utilisation et assurez-vous qu'elles sont également respectées si vous utilisez l'appareil avec l'application Home Connect.
- Les commandes sur l'appareil même ont toujours priorité. Pendant ce temps, la commande via l'application Home Connect n'est pas possible.
- En veille avec maintien de la connexion au réseau, l'appareil consomme au plus 2 W.

12.1 Configurer Home Connect

Exigence : L'appareil a accès au réseau domestique WLAN (Wi-Fi) sur le lieu d'installation.

1. Scanner le code QR ci-après.



   Le code QR vous permet d'installer l'appli Home Connect et de connecter votre appareil.
2. Suivez les instructions de l'application Home Connect.

Remarque : Bluetooth est uniquement nécessaire pour le processus de connexion. Après le processus, Bluetooth se désactive automatiquement.

12.2 Home Connect Réglages

Ajustez Home Connect à vos besoins personnels.
Vous trouverez les réglages Home Connect dans les réglages de base de votre appareil. Les réglages qui s'affichent dépendent de la configuration de Home Connect et de la connexion de l'appareil au réseau domestique.

Aperçu des réglages de Home Connect

Cette section présente les réglages de Home Connect et des réglages du réseau.

Réglage de base	Sélection	Description
Connexion Wi-Fi	Marche Arrêt	Désactiver le module radio en cas d'absence prolongée ou pour économiser de l'énergie

[1] Wi-Fi est une marque déposée de la société Wi-Fi Alliance.

Réglage de base	Sélection	Description
		Remarque : En mode veille avec maintien de la connexion au réseau, votre appareil consomme au maximum 2 W.
Mise à jour du logiciel	-	**Remarque :** Ce réglage est disponible uniquement lors d'une mise à jour logicielle.
Démarrage à distance	Marche Arrêt	Activer et désactiver le démarrage à distance sur l'appareil **Remarque :** Lorsque le démarrage à distance est désactivé, seule la mise hors tension de l'appareil est possible sur l'application Home Connect, mais pas la mise sous tension.
Ajouter un appareil mobile	-	Connecter l'appareil à l'application Home Connect ou à des comptes supplémentaires.
Effacer les réglages réseau	-	**Remarque :** Sans connexion au réseau, la commande via l'application "Home Connect" est impossible.
Informations sur le réseau	-	Afficher des informations sur le réseau et l'appareil

12.3 Utiliser l'appareil avec l'application Home Connect

L'application Home Connect vous permet de régler et de démarrer l'appareil à distance.

⚠ AVERTISSEMENT
Le démarrage à distance sans surveillance avec l'application Home Connect peut entraîner des brûlures pour des tiers.

- ▸ Ne pas mettre la main sous le répartiteur de boissons pendant la distribution de la boisson.
- ▸ Garder les personnes, notamment les enfants, à l'écart de l'appareil.

Exigences

- L'appareil est raccordé au secteur.
- L'appareil est connecté au réseau domestique et à l'application Home Connect.

- ▸ Pour démarrer l'appareil avec l'application Home Connect, activez en plus le démarrage à distance.
  Dès que l'appareil est connecté à Home Connect, ᯤ s'allume sur le panneau de configuration. À partir de ce moment-là, l'appareil est réglé pour la commande à distance et vous pouvez modifier les réglages de votre appareil via l'application Home Connect.

12.4 Mise à jour logicielle

Cette fonction vous permet de mettre à jour le logiciel de votre appareil,

par exemple pour des optimisations, des corrections de bogues ou des mises à jour liées à la sécurité.

Conditions préalables

- Vous êtes un utilisateur Home Connect enregistré.
- L'application Home Connect est installée sur votre appareil mobile.
- L'appareil est connecté au serveur Home Connect.

L'application Home Connect vous informe des mises à jour logicielles disponibles.
Vous trouverez la version actuelle du logiciel dans l'appli Home Connect sous les informations relatives à l'appareil.
Après un téléchargement réussi, vous pouvez lancer l'installation via l'application Home Connect, si vous vous trouvez dans votre réseau domestique WLAN (WiFi).
L'application Home Connect vous informe de l'installation réussie.

Remarques

- La mise à jour du logiciel comprend deux étapes.La mise à jour du logiciel comprend deux étapes.
  - La première étape est celle du téléchargement.
  - La deuxième étape concerne l'installation sur votre appareil.
- Pendant le téléchargement, vous pouvez continuer à utiliser votre appareil. En fonction des réglages personnels dans l'application Home Connect, les mises à jour de logiciel peuvent également être téléchargées automatiquement.
- L'installation dure quelques minutes. Pendant l'installation, vous ne pouvez pas utiliser votre appareil.
- En cas de mise à jour pertinente pour la sécurité, il est recommandé d'effectuer l'installation le plus rapidement possible.

12.5 Protection des données

Observez les conseils de protection des données.

Lors de la première connexion de votre appareil à un réseau domestique relié à Internet, votre appareil transmet les catégories de données suivantes au serveur Home Connect (premier enregistrement) :

- Code d'appareil univoque (constitué de clés d'appareil ainsi que de l'adresse MAC du module de communication Wi-Fi intégré).
- Certificat de sécurité du module de communication Wi-Fi (pour la protection des informations de la connexion).
- La version actuelle du logiciel et du matériel de votre électroménager.
- État d'une précédente restauration éventuelle des réglages d'usine.

Ce premier enregistrement prépare l'utilisation des fonctions Home Connect et s'avère uniquement nécessaire au moment où vous souhaitez utiliser les fonctions Home Connect pour la première fois.

Remarque : Veuillez noter que les fonctions Home Connect ne sont utilisables qu'avec l'application Home Connect. Vous pouvez consulter les informations sur la protection des données dans l'appli Home Connect.

13 Réglages de base

Vous pouvez modifier les réglages de base de votre appareil en fonction

de vos besoins et appeler des fonctions supplémentaires.

13.1 Modifier les réglages de base

- ▸ Modifier le réglage de base souhaité.
- ✔ L'appareil mémorise le réglage de base automatiquement.

13.2 Aperçu des réglages de base

Vous trouverez ici un aperçu des réglages de base de l'appareil.

Réglage de base	Sélection	Utilisation
Réglages des boissons	Température de percolation	Régler "Température de percolation" progressivement
	Ordre du lait	Régler l'ordre de lait et de café
	Pause latte macchiato	Régler la durée de la pause entre lait et café
	Réinitialiser les paramètres des boissons	Réinitialiser les réglages de boissons
Réglages de l'appareil	Résistance tasse [1]	Activer ou désactiver le chauffe-tasses
	Luminosité de l'écran	Régler la luminosité progressivement
	Bips	▪ Activer et désactiver les sons ▪ Régler le volume
	Arrêt automatique	Régler la durée après laquelle l'appareil passe en mode veille **Remarque :** Une durée prolongée de l'arrêt automatique peut causer une consommation d'énergie plus élevée.
	Durete de l'eau	Régler la dureté de l'eau
	Langue	Régler la langue
	Réglages usine	Réinitialiser l'appareil aux réglages usine
Personnalisation	Catégorie de démarrage	Définir le message à afficher après l'activation

[1] selon l'équipement de l'appareil

Réglage de base	Sélection	Utilisation
	Classement des favoris	Déterminer l'ordre des favoris
Home Connect	Informations sur Home Connect	→ *"Configurer Home Connect", Page 68*
Informations sur l'appareil	Compteur boisson	Afficher le nombre des boissons versées.
	Informations sur le nettoyage	Afficher la durée jusqu'au prochain changement de filtre à eau ou démarrage du programme d'entretien
	Informations de la version	Afficher des informations sur le réseau et l'appareil
Mode de fonctionnement		Basculer entre le mode standard et le mode démo

14 Nettoyage et entretien

Remarque : La déclaration de garantie limitée du produit couvre les défauts de matériaux et de fabrication. Le nettoyage et l'entretien ne sont pas couverts par la garantie et sont payants. Pour plus de détails, voir la déclaration de garantie limitée du produit.

14.1 Nettoyage au lave-vaisselle

Vous trouverez ici une vue d'ensemble des composants qui peuvent être lavés au lave-vaisselle.

AVIS

Certains composants ne sont pas résistants aux températures élevées et peuvent être endommagés lors du nettoyage en lave-vaisselle.

- ▸ Respecter la notice d'utilisation du lave-vaisselle.
- ▸ Nettoyer au lave-vaisselle uniquement les composants adaptés.
- ▸ Utiliser uniquement des programmes qui ne chauffent pas les composants à plus de 140 °F (60 °C).

Convient au lave-vaisselle :



- Répartiteur de boissons
- Cuvette d'égouttage
- Insert de cuvette d'égouttage
- Réservoir à café
- Couvercle du bac d'égouttage
- Égouttoir
- Tuyau à lait et tube d'aspiration

Ne convient pas au lave-vaisselle :



- Couvercle du répartiteur de boissons
- Couvercle du réservoir pour café en grains
- Unité de percolation et porte du compartiment de percolation
- Réservoir d'eau avec poignée du réservoir d'eau
- Panneau de la cuvette d'égouttage

14.2 Produits de nettoyage

Utilisez uniquement des produits de nettoyage appropriés.

AVIS

Des produits de nettoyage inappropriés risquent d'endommager la surface de l'appareil.

- ▸ Ne pas utiliser de produits nettoyants abrasifs ou agressifs.
- ▸ Ne pas utiliser de produits nettoyants contenant de l'alcool.
- ▸ Ne pas utiliser de tampon abrasif ni d'éponge en laine d'acier.

Des produits nettoyants et détartrants inappropriés peuvent endommager l'appareil.

- ▸ Ne pas utiliser d'acide citrique pur, de vinaigre ou de produit à base de vinaigre pour le détartrage.
- ▸ Ne pas utiliser de détartrant contenant de l'acide phosphorique.
- ▸ Utiliser uniquement des tablettes de détartrage et de nettoyage conçues spécialement pour l'appareil.

→ *"Accessoires", Page 56*

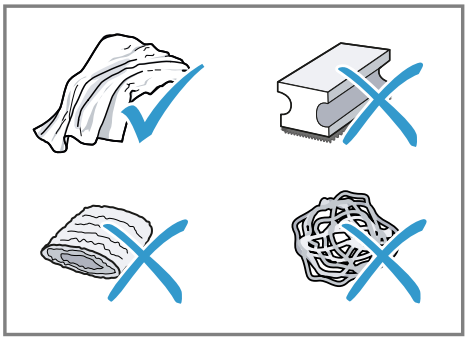

Conseils

- Lavez soigneusement les chiffons et éponges neufs pour retirer les sels qui peuvent y adhérer. Les sels peuvent entraîner une rouille superficielle sur les surfaces en acier inox.
- Enlevez toujours immédiatement les résidus de tartre, de café, de lait, de produit nettoyant et de produit de détartrage afin d'éviter la formation de corrosion.

14.3 Nettoyer l'appareil

⚠ AVERTISSEMENT

L'humidité qui pénètre peut occasionner une électrocution.

- ▸ Ne jamais immerger l'appareil ou le cordon d'alimentation dans l'eau.
- ▸ Veillez à ce qu'aucun liquide ne coule sur la fiche de raccordement de l'appareil.
- ▸ N'utilisez pas de nettoyeur haute pression ou de nettoyer à vapeur pour nettoyer l'appareil.

⚠ AVERTISSEMENT
Certaines pièces de l'appareil deviennent très chaudes.
- ▸ Ne jamais toucher les pièces chaudes de l'appareil.
- ▸ Laisser refroidir les pièces chaudes de l'appareil après utilisation et avant de les toucher.

1. Nettoyez le boîtier, les surfaces brillantes et le panneau de commande avec un chiffon en microfibre.
2. Nettoyer le système verseur après la préparation de boisson avec un chiffon doux et humide.
3. Rincez le réservoir d'eau à l'eau claire, fraîche.
4. Si l'appareil n'a pas été utilisé pendant une période prolongée, p. ex. pendant les vacances, nettoyer tout l'appareil, y compris les pièces amovibles comme l'unité de percolation ou le réservoir d'eau.

Remarque : L'appareil effectue un rinçage automatique lorsque vous l'allumez à froid ou lorsque vous l'éteignez après la préparation de café. L'appareil se nettoie donc de lui-même.

14.4 Nettoyer la cuvette d'égouttage et le réservoir pour marc de café

Nettoyez et videz quotidiennement la cuvette d'égouttage et le bac à marc de café pour éviter les dépôts.

1. Extraire la cuvette d'égouttage avec la grille par l'avant.
   - ▸ Retirez le bac à marc de café, l'insert de cuvette d'égouttage, le couvercle de la cuvette d'égouttage et la plaque d'égouttage de la cuvette d'égouttage.

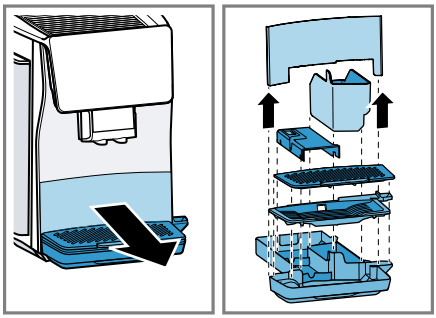

2. Nettoyer et sécher toutes les pièces.

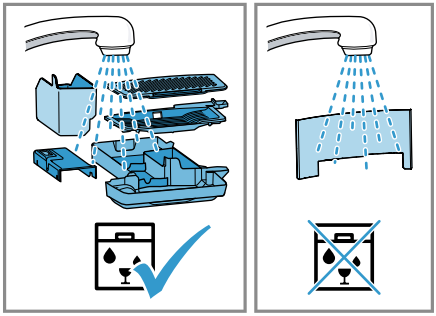

3. Insérer le bac à marc de café et l'insert de cuvette d'égouttage dans la cuvette d'égouttage, puis mettre en place le couvercle de la cuvette d'égouttage et la plaque d'égouttage.
   Insérer la cuvette d'égouttage avec la grille de cuvette d'égouttage dans l'appareil.

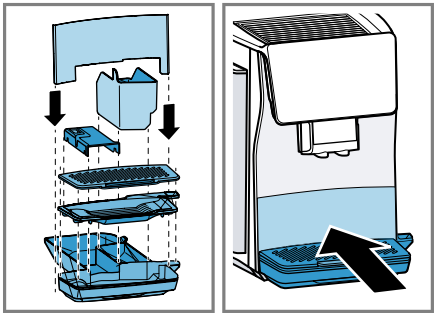

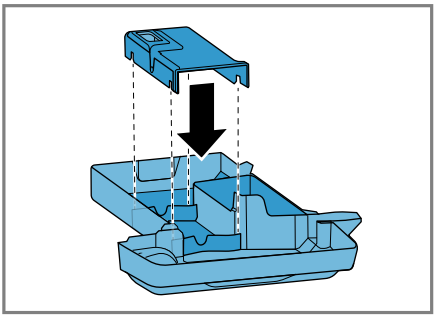

14.5 Nettoyer l'unité de percolation

En plus du programme de rinçage automatique, retirez et nettoyez une fois par semaine l'unité de percolation.

⚠ AVERTISSEMENT

Certaines pièces de l'appareil deviennent très chaudes.

- ▸ Ne jamais toucher les pièces chaudes de l'appareil.
- ▸ Laisser refroidir les pièces chaudes de l'appareil après utilisation et avant de les toucher.

AVIS

L'unité de percolation peut être endommagée si le nettoyage n'est pas effectué correctement.

- ▸ Ne pas utiliser de produit à vaisselle.
- ▸ Ne pas utiliser de produits de nettoyage contenant du vinaigre et de l'acide.
- ▸ Ne pas nettoyer au lave-vaisselle.

1. Éteindre l'appareil en appuyant sur .
   - ▸ Ouvrir la porte du compartiment de percolation.

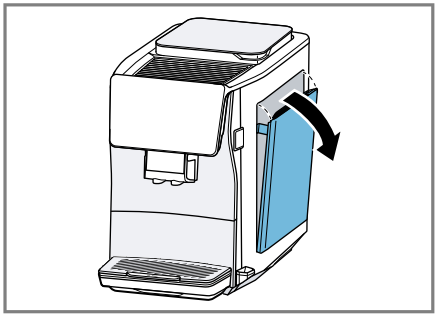

2. Pousser le verrouillage vers la droite.
   - ▸ Extraire l'unité de percolation par l'avant.

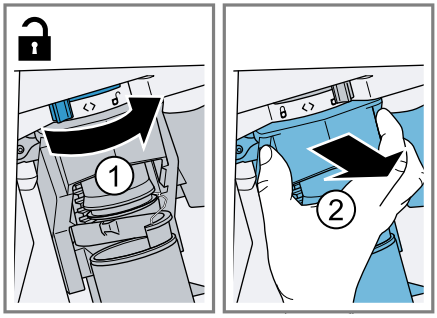

3. Nettoyer soigneusement l'unité de percolation sous l'eau chaude courante.

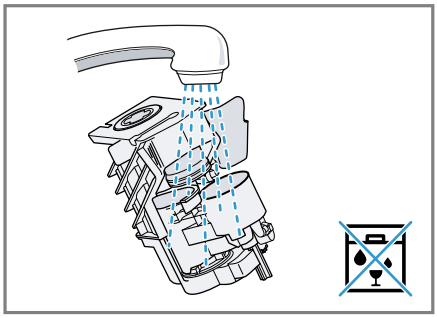

4. Éliminer tous les résidus de café.

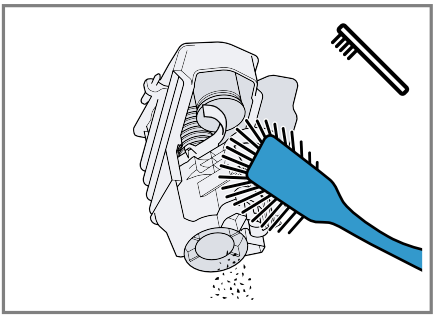

5. Sécher soigneusement l'unité de percolation.

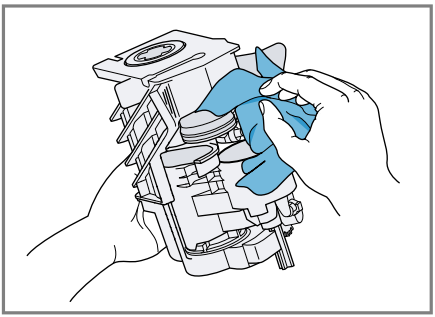

6. Placer l'unité de percolation.
   - ▸ Pousser le verrouillage vers la gauche.

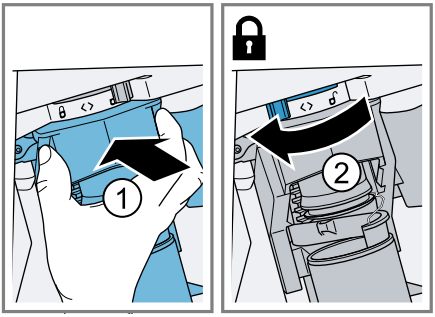

✔ L'unité de percolation est verrouillée.

7. Fermer la porte du compartiment de percolation.

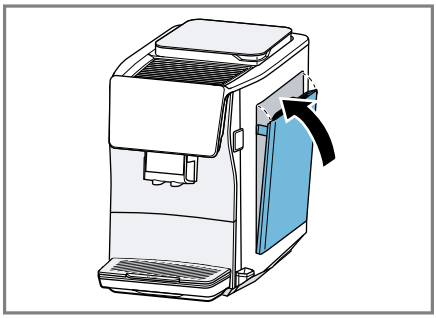

Remarque : La porte du compartiment de percolation peut uniquement être fermée lorsque l'unité de percolation est correctement en place.

14.6 Programmes d'entretien

Utilisez les programmes d'entretien pour insérer ou retirer un filtre à eau ou nettoyer à fond votre appareil. Votre appareil vous indique quand un programme d'entretien doit être effectuer, p. ex. nettoyage.

AVIS

Un nettoyage ou un détartrage effectué de manière incorrecte ou retardée peut endommager l'appareil.

- ▸ Réaliser le processus de détartrage conformément aux instructions.

Remarques

- L'écran indique où en est l'opération.
- Si l'appareil est verrouillé, il ne peut être réutilisé qu'une fois le détartrage effectué.

Conseils

- En plus du programme de rinçage automatique, retirez et nettoyez une fois par semaine l'unité de percolation.

- Pour une dissolution plus efficace et plus rapide de la pastille de détartrage, utilisez de l'eau tiède pour les programmes d'entretien.

Utiliser les programmes d'entretien

▸ Sélectionner "Entretien & maintenance".
✔ Des mentions apparaissent sur l'écran pour vous guider.

Remarque : Lorsque l'affichage indique "Veuillez retirer la porte de l'espace de percolation, ajouter une pastille de détartrage dans l'unité de percolation et remettre en place la porte.", mettez la pastille de nettoyage dans l'unité de percolation et suivez les instructions à l'écran.

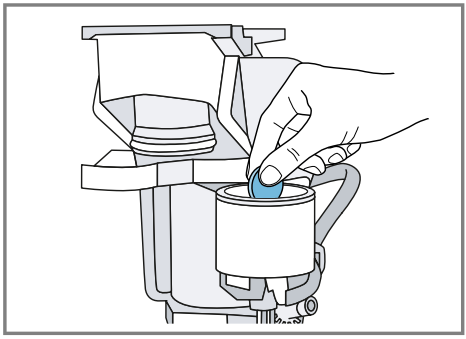

Aperçu des programmes d'entretien

Cette section contient un aperçu des programmes d'entretien.

⚠ AVERTISSEMENT
Le répartiteur de boissons et le tube d'aspiration deviennent très chauds.
▸ Ne jamais toucher le répartiteur de boissons chaud ou le tube d'aspiration.
▸ Laisser refroidir le répartiteur de boissons et le tube d'aspiration avant de les toucher.

Remarques
- L'écran de démarrage indique les préparations de boisson restantes jusqu'à l'exécution du programme et la durée.
- Si un programme d'entretien est interrompu, p. ex. par une coupure de courant, l'appareil effectue automatiquement un programme d'entretien "Rinçage spécial". L'appareil est ensuite à nouveau prêt à l'emploi.

	Filtre INTENZA	Insérer, remplacer ou retirer le filtre à eau
	Nettoyer le système de lait	Rincer automatiquement le système à lait.
	Calc'n Clean	▪ Combiner nettoyage et détartrage ▪ Éliminer les résidus de café et de tartre des conduites
	Nettoyage	Éliminer les résidus de café dans les conduites

	Détartrage	Éliminer les restes de tartre des conduites
	Nettoyage de l'unité de percolation	L'écran indique étape par étape le nettoyage optimal de l'unité de percolation.
	Nettoyer la buse d'écoulement	L'écran vous guide à travers chaque étape du nettoyage optimal de la buse d'écoulement.
	Vidange de l'eau résiduelle	Vider les conduites pour protéger l'appareil pendant le transport et le stockage

Conseils
- Quand vous lancez le programme "Détartrage" ou "Calc'n Clean", tenez à disposition un récipient d'une contenance d'au moins 1 litre.
- Si vous utilisez un filtre à eau, la durée avant l'exécution d'un programme d'entretien est allongée.
- Vous pouvez regrouper le "Détartrage" et le "Nettoyage" avec le programme d'entretien "Calc'n Clean".

15 Dépannage

Conseil : Connectez votre appareil de manière permanente à l'appli Home Connect pour recevoir automatiquement les mises à jour logicielles. Cela permet de corriger les erreurs, d'améliorer les performances et d'offrir de nouvelles fonctionnalités.

⚠ AVERTISSEMENT
Pour éviter tout risque de blessure dû à des réparations incorrectes, respectez les points suivants.
- ▸ Seuls des techniciens qualifiés ou des prestataires de services agréés peuvent effectuer des réparations.
- ▸ Seules des pièces de rechange d'origine peuvent être utilisées pour réparer l'appareil.
- ▸ Afin d'écarter tout danger, quand le cordon d'alimentation de cet appareil est endommagé, seul le fabricant, son service à la clientèle ou toute autre personne de qualification équivalente est habilité à le faire.

Défaut	Cause et dépannage
L'appareil ne réagit plus.	Erreur de l'appareil. **1.** Débranchez la prise et attendez 60 secondes. **2.** Branchez la fiche secteur.

Défaut	Cause et dépannage
Home Connect ne fonctionne pas correctement.	Ce problème peut avoir de nombreuses causes. ▸ Rendez-vous sur *www.home-connect.com*.
L'appareil verse uniquement de l'eau, pas de café.	L'appareil ne détecte pas que le réservoir pour café en grains est vide. ▸ Versez du café en grains.
	La cuve à café de l'unité de percolation est obstruée. ▸ Nettoyez l'unité de percolation.
	Les grains de café sont trop huileux et ne tombent pas dans le moulin. ▸ Tapotez légèrement sur le réservoir pour café en grains. ▸ Changez de variété de café. ▸ N'utilisez pas de grains huileux. ▸ Nettoyez le réservoir pour café en grains vide avec un chiffon humide.
	L'unité de percolation est mal insérée. **1.** Vérifiez si l'unité de percolation est correctement mise en place et bien verrouillée. **2.** Poussez le levier rouge situé en haut vers la gauche. **3.** Insérer la porte du compartiment de percolation.
L'appareil de fournit pas de mousse de lait.	Le répartiteur de boissons est encrassé. ▸ Utilisez le programme d'entretien "Nettoyer la buse d'écoulement". ▸ Nettoyez le répartiteur de boissons à la main ou au lave-vaisselle.
	Le tube à lait ne plonge pas dans le lait. ▸ Utilisez plus de lait. ▸ Vérifiez si le tube à lait plonge dans le lait.
	L'appareil est fortement entartré. ▸ Détartrez l'appareil.
Le répartiteur de boissons n'aspire pas de lait.	Le répartiteur de boissons n'est pas assemblé correctement. ▸ Assemblez correctement le répartiteur de boissons.
	Le tube à lait ne plonge pas dans le lait. ▸ Utilisez plus de lait. ▸ Vérifiez si le tube à lait plonge dans le lait.
La mousse de lait est trop froide.	Le lait est trop froid. ▸ Utilisez du lait tiède. ▸ Utilisez un mousseur à lait spécialement conçu pour faire mousser du lait très froid.

Défaut	Cause et dépannage
La mousse de lait est trop froide.	▸ Utilisez le chauffage pour tasses [1], pour préchauffer vos tasses. → *"Chauffe-tasses", Page 67*
Une boisson préparée à froid n'est pas assez froide.	L'eau du réservoir d'eau est chaude. **1.** Remplissez le réservoir d'eau potable fraîche non gazeuse. **2.** Pour refroidir encore plus la boisson, vous pouvez ajouter des glaçons.
L'appareil ne délivre pas d'eau chaude.	Le répartiteur de boissons est encrassé. ▸ Nettoyez le répartiteur de boissons à la main ou au lave-vaisselle.
L'appareil de verse pas de boisson.	De l'air se trouve dans le filtre à eau. **1.** Plongez le filtre à eau dans de l'eau, ouverture vers le haut, jusqu'à ce que plus aucune bulle d'air ne s'échappe. **2.** Remettez le filtre en place. ▸ Placez le filtre à eau bien droit et appuyez fortement pour l'enfoncer dans le raccordement au réservoir.
	Des résidus de détartrant obstruent le réservoir à eau. **1.** Retirez le réservoir d'eau. **2.** Nettoyez soigneusement le réservoir d'eau. **3.** Libérez le flotteur et rendez-le à nouveau mobile.
Il y a des gouttes d'eau au fond de l'appareil.	La cuvette d'égouttage a été retirée trop tôt. ▸ Attendez quelques secondes après la préparation de la dernière boisson avant de retirer la cuvette d'égouttage.
L'unité de percolation ne peut pas être retirée.	Impossible de débloquer le verrouillage, unité de percolation bloquée. ▸ Éteignez l'appareil, puis rallumez-le après 3 minutes.
Le moulin ne démarre pas.	L'appareil est trop chaud. **1.** Débranchez l'appareil du secteur à l'aide de l'interrupteur principal. **2.** Attendez 1 heure pour laisser refroidir l'appareil.
Le moulin ne moud pas de grains alors que le réservoir pour café en grains est plein.	Les grains de café sont trop huileux et ne tombent pas dans le moulin. ▸ Tapotez légèrement sur le réservoir pour café en grains. ▸ Changez de variété de café. ▸ N'utilisez pas de grains huileux.

[1] selon l'équipement de l'appareil

Défaut	Cause et dépannage
Le moulin ne moud pas de grains alors que le réservoir pour café en grains est plein.	▸ Nettoyez le réservoir pour café en grains vide avec un chiffon humide.
Qualité de la mousse de café ou de lait très variable.	L'appareil est entartré. ▸ Détartrez l'appareil.
Qualité variable de la mousse de lait.	La qualité de la mousse de lait est fonction de la nature de la boisson végétale ou du lait utilisé. ▸ Optimisez le résultat par le choix du lait ou de la boisson végétale.
Le café ne se verse pas ou ne se verse qu'une goutte à la fois. La quantité réglée n'est pas atteinte.	Le degré de mouture réglé est trop fin. ▸ Réglez un degré de mouture plus grossier. → *"Régler le degré de mouture", Page 66*
	L'appareil est fortement entartré. ▸ Détartrez l'appareil.
	De l'air se trouve dans le filtre à eau. **1.** Plongez le filtre à eau dans de l'eau, ouverture vers le haut, jusqu'à ce que plus aucune bulle d'air ne s'échappe. **2.** Remettez le filtre en place.
	L'appareil est encrassé. ▸ Nettoyez l'unité de percolation. ▸ Détartrez et nettoyez l'appareil.
Le café ne présente pas de créma.	La variété de café n'est pas optimale. ▸ Utilisez un café contenant une proportion plus importante de robusta.
	Les grains de café ne sont pas fraîchement torréfiés. ▸ Utilisez des grains de café frais.
	Le degré de mouture est inadapté aux grains de café. ▸ Réglez un degré de mouture plus fin. → *"Régler le degré de mouture", Page 66*
Le café est trop acide.	Le degré de mouture réglé est trop grossier. ▸ Réglez un degré de mouture plus fin. → *"Régler le degré de mouture", Page 66*
	La variété de café n'est pas optimale. ▸ Utilisez un café contenant une proportion plus importante de robusta.

Défaut	Cause et dépannage
Le café est trop amer.	Le degré de mouture réglé est trop fin. ▸ Réglez un degré de mouture plus grossier. → *"Régler le degré de mouture", Page 66*
	La variété de café n'est pas optimale. ▸ Changez de variété de café.
Le café a un goût de brûlé.	Le degré de mouture réglé est trop fin. ▸ Réglez un degré de mouture plus grossier. → *"Régler le degré de mouture", Page 66*
	La variété de café n'est pas optimale. ▸ Changez de variété de café.
	Température de d'infusion trop élevée. ▸ Réduisez légèrement la température d'infusion.
Le marc de café n'est pas compact et est trop humide.	Le degré de mouture réglé n'est pas optimal. ▸ Réglez un degré de mouture plus grossier ou plus fin. → *"Régler le degré de mouture", Page 66*
	Les grains de café sont trop huileux. ▸ Utilisez une autre variété de grains de café.
Le message "Insérez l'unité de percolation." apparaît.	La porte du compartiment de percolation est mal posée. **1.** Vérifiez si l'unité de percolation est correctement mise en place et bien verrouillée. **2.** Poussez le levier rouge situé en haut vers la gauche. **3.** Insérer la porte du compartiment de percolation.
Le message "Remplissez le réservoir d'eau." s'affiche alors que le réservoir d'eau est plein.	Le réservoir d'eau est mal mis en place. ▸ Mettez correctement en place le réservoir d'eau.
	Le réservoir d'eau contient de l'eau gazeuse. ▸ Remplissez le réservoir d'eau potable fraîche non gazeuse.
	Le flotteur qui se trouve dans le réservoir d'eau est bloqué. **1.** Retirez le réservoir d'eau. **2.** Nettoyez soigneusement le réservoir d'eau. **3.** Libérez le flotteur et rendez-le à nouveau mobile.
	Le filtre à eau neuf n'a pas été rincé conformément aux instructions. **1.** Rincez le filtre à eau d'après les instructions. **2.** Mettez le filtre à eau en service.

Défaut	Cause et dépannage
Le message "Remplissez le réservoir d'eau." s'affiche alors que le réservoir d'eau est plein.	De l'air se trouve dans le filtre à eau. **1.** Plongez le filtre à eau dans de l'eau, ouverture vers le haut, jusqu'à ce que plus aucune bulle d'air ne s'échappe. **2.** Remettez le filtre en place.
	Le filtre à eau est trop usé. ▸ Mettez en place un nouveau filtre à eau.
	Des dépôts de tartre dans le réservoir d'eau bouchent le système. **1.** Nettoyez soigneusement le réservoir d'eau. **2.** Démarrez le programme de détartrage.
Le message "Veuillez nettoyer l'unité de percolation et, au besoin, le réservoir d'eau." apparaît.	L'unité de percolation est sale. ▸ Nettoyez l'unité de percolation.
	Le mécanisme de l'unité de percolation est grippé. ▸ Nettoyez l'unité de percolation.
Le message "Surtension ou sous-tension" apparaît.	Problèmes associés à l'alimentation électrique. ▸ Ne faites fonctionner l'appareil que sur 120 V ~.
Le message Redémarrer l'appareil s'affiche.	Erreur de l'appareil. **1.** Débranchez la prise et attendez 60 secondes. **2.** Branchez la fiche secteur.
Le message "Veuillez exécuter le programme calc'nClean !" apparaît très fréquemment.	L'eau déminéralisée contient encore de faibles quantités de calcaire. **1.** Mettez en place un nouveau filtre à eau. **2.** Réglez la dureté de l'eau.
	Le produit détartrant est utilisé en trop faible quantité ou ne convient pas. ▸ Pour le détartrage, utilisez exclusivement les pastilles appropriées.

16 Transport, entreposage et élimination

16.1 Activer "Vidange de l'eau résiduelle"

Protégez l'appareil contre le gel durant le transport et le stockage.

AVIS

Les résidus de liquide risquent d'endommager l'appareil pendant le transport et le stockage.

▸ Vider le circuit avant le transport ou le stockage.

1. Sélectionner "Entretien & maintenance".

2. Exécuter le programme "Vidange de l'eau résiduelle".
   → *"Aperçu des programmes d'entretien", Page 77*
3. Débrancher l'appareil du réseau électrique.

16.2 Éliminer un appareil usagé

L'élimination dans le respect de l'environnement permet de récupérer de précieuses matières premières.

1. Débranchez la fiche du secteur.
2. Coupez le câble de raccordement secteur.
3. Éliminez l'appareil dans le respect de l'environnement.
   Pour connaître les circuits d'élimination actuels, veuillez vous adresser à votre revendeur ou à votre administration municipale.

17 Service à la clientèle

Lors de toute réparation réalisée dans le cadre de la garantie, nous nous assurons que votre appareil est réparé avec des pièces de rechange d'origine par un technicien dûment formé et agréé. Nous utilisons exclusivement des pièces de rechange d'origine lors des réparations.
Pour plus d'informations sur la durée et les conditions de la garantie dans votre pays, consultez nos modalités de garantie auprès de votre détaillant ou sur notre site Web.
USA:
1-800-701-5231
www.bosch-home.com/us/owner-support/get-support
www.bosch-home.com/us/shop
CA:
1-800-701-5231
www.bosch-home.ca/en/service/get-support
www.bosch-home.ca/en/service/cleaners-and-accessories
Résidents du Québec :
Vous trouverez des renseignements sur la disponibilité des pièces de rechange, des services de réparation et des renseignements nécessaires à l'entretien ou à la réparation de l'appareil à l'adresse suivante :
https://www.bosch-home.ca/fr/service/residents-du-qc

BOSCH

Vous trouverez également de l'aide pour contacter Home Connect à l'adresse suivante :
www.home-connect.com/us/en/help-support/set-up

17.1 Numéro de modèle (E-Nr.), numéro de fabrication (FD) et numéro de comptage (Z-Nr.)

Si vous contactez le service à la clientèle, indiquez le numéro de modèle (E-Nr.) le numéro de fabrication (FD) et le numéro de série (Z-Nr.) indiqués sur la plaque signalétique de l'appareil.
Pour retrouver rapidement les données de votre appareil et le numéro de téléphone du service à la clientèle, n'hésitez pas à les recopier ailleurs.

18 Données techniques

Tension	120 V ~
Fréquence	60 Hz
Puissance raccordée	1600 W
Pression statique maximale de la pompe	15 bar
Volume du réservoir d'eau (sans tamis)	1,8 l (60,87 oz liq.)
Volume du réservoir de grains de café	275 g (9.7 oz.)
Longueur du cordon d'alimentation	100 cm (39 3/8 po)
Hauteur de l'appareil	382 mm (15 3/64 po)
Largeur de l'appareil	284 mm (11 3/16 po)
Profondeur de l'appareil	469 mm (18 15/32 po)
Poids, à vide	8-9 kg (17,6-19,8 lbs)
Type de moulin	Céramique

18.1 Informations sur le logiciel libre

Ce produit contient des composants logiciels dont la licence est accordée par les détenteurs des droits d'auteur en tant que logiciels libres ou open source.
Les informations de licence correspondantes sont énoncées sur l'électroménager. Il est possible d'accéder aux informations de licence via l'application Home Connect; « Profil -> Consignes légales -> Informations de licence ».[1] Vous pouvez également télécharger les informations de licence sur le site Web du produit de marque. (Veuillez rechercher votre modèle d'appareil et la documentation connexe sur le site Web du produit.) Vous pouvez également demander les informations nécessaires par courriel à l'adresse ossrequest@bshg.com ou par courrier à l'adresse BSH Hausgeräte GmbH, Carl-Wery-Str. 34, D-81739 München.
Le code source concerné sera mis à votre disposition sur demande. Veuillez envoyer votre demande par courriel à l'adresse ossrequest@bshg.com ou par courrier à l'adresse BSH Hausgeräte GmbH, Carl-Wery-Str. 34, D-81739 München.
Objet : „OSSREQUEST“
Les coûts de traitement de votre demande vous seront facturés. Cette offre est valide pour une durée de trois ans à compter de la date d'achat ou du moins pour la période durant laquelle nous offrons la prise en charge et des pièces de rechange pour l'appareil correspondant.

[1] selon l'équipement de l'appareil

19 ÉNONCÉ DE LA GARANTIE LIMITÉE DU PRODUIT

LA PRÉSENTE GARANTIE LIMITÉE VOUS ACCORDE DES DROITS PRÉCIS RECONNUS PAR LA LOI ET VOUS POUVEZ ÉGALEMENT AVOIR D'AUTRES DROITS QUI VARIENT D'UN ÉTAT À L'AUTRE.

19.1 Couverture de la garantie limitée

La garantie limitée fournie par BSH Home Appliances Corporation (« Bosch ») dans la présente déclaration de produit limitée s'applique uniquement à l'appareil Bosch (« produit ») vendu à vous, pourvu que le produit ait été acheté :

- Pour une utilisation normale et résidentielle (non commerciale, c.-à-d. au maximum 7 000 tasses durant la période de garantie), et ce dès l'achat.
- Neuf au détail auprès d'un revendeur agréé BSH ou directement auprès de BSH (pas un présentoir, un plancher, « tel quel », ou un modèle précédemment retourné), et non à des fins de revente ou d'usage commercial.
- Aux États-Unis ou au Canada, et qu'il soit demeuré en tout temps dans le pays où l'appareil a été acheté.

Les garanties aux présentes s'appliquent à l'acheteur original du produit sous garantie pour une utilisation résidentielle normale durant la période de garantie. Assurez-vous d'enregistrer votre produit (cela n'affectera pas vos droits en vertu de la garantie). Enregistrer votre produit est la meilleure façon de permettre à Bosch de vous avertir dans l'éventualité improbable d'un avis de sécurité ou d'un rappel du produit. Lors de l'achat ou de la réception du produit, il est recommandé de l'enregistrer à l'aide du code QR situé sur le côté de la machine ou sur le site https://registerbosch.com/

19.2 Durée de la garantie

Bosch garantit que le produit est exempt de défaut matériel et de fabrication pour une période de sept cent trente (730) jours à compter de la date de livraison originale. La période susmentionnée commence à partir de la date de livraison originale.
La garantie ne sera prolongée que pour la période écoulée entre la date de votre demande de garantie et la date de la réparation ou du remplacement effectué.
Ce produit est également garanti exempt de défauts **cosmétiques** de matériaux et de fabrication (tels que des rayures sur l'acier inoxydable, des taches de peinture/porcelaine, des éclats, des bosses ou d'autres dommages à la finition) pendant une période de trente (30) jours à compter de la date de livraison. Cette garantie **cosmétique** exclut les variations légères de couleur causées par les différences inhérentes entre les sections peintes et les sections en porcelaine, de même que les différences causées par l'éclairage de la cuisine, l'emplacement du produit et autres facteurs similaires. La présente garantie **cosmétique** exclut spécifiquement tous les appareils de démonstration, de plancher, « tel quel » et remis à neuf. DANS LE CADRE DE CETTE GARANTIE SPÉCIFIQUE, UNE PREUVE D'ACHAT (PAR EXEMPLE, UN REÇU) EST REQUISE. Sans preuve d'achat, la date de production plus trois mois sera utilisée comme date d'achat. Il peut vous être demandé de fournir des images claires (par exemple, des photos du produit ou de l'étiquette indiquant le modèle et

le numéro de série), mais le fait de ne pas le faire ne diminuera pas vos droits à la garantie.

19.3 Réparation ou remplacement : votre recours exclusif

Pendant la période de garantie, Bosch, ou l'un de ses centres de réparations autorisés, réparera gratuitement le produit (sous réserve de certaines restrictions aux présentes) dans le cadre d'une réclamation valide aux termes de la garantie applicable.
Bosch couvrira les frais de retour du produit Bosch à Bosch par voie terrestre, et le produit d'origine (pièces et composants retirés) deviendra la propriété de Bosch. **LES CONSOMMATEURS DOIVENT UTILISER LE CARTON D'EXPÉDITION OU LES INSTRUCTIONS D'EMBALLAGE SPÉCIALES FOURNIES PAR BOSCH. Cette garantie ne couvre pas les dommages causés par le transport ou la perte du produit pendant le transport.**
Si des tentatives raisonnables pour réparer le produit sont vaines, alors Bosch remplacera le produit par un modèle neuf ou certifié en usine (c.-à-d. remise à neuf). Un modèle supérieur peut être offert, à la seule appréciation de Bosch, moyennant des frais supplémentaires. Bosch peut réparer une pièce du produit d'origine avec une pièce certifiée en usine (c.-à-d. remise à neuf). Vous avez le droit de refuser un produit de rechange qui diffère substantiellement du produit d'origine.
La responsabilité de Bosch se limite à réparer le produit, dans le cadre d'une demande au titre de la garantie valide, en faisant appel à un technicien Bosch ou à l'un de ses fournisseurs de services agréés pendant les heures ouvrables normales. Pour des raisons de sécurité et de dommages matériels, Bosch vous décourage fortement d'essayer de réparer le produit vous-même ou de faire appel à un fournisseur de services non agréé ; **Bosch décline toute responsabilité en cas de dommages résultant de réparations ou de travaux effectués par un fournisseur de services non agréé.** Les centres de réparation autorisés sont les personnes ou les entreprises qui ont été spécialement formées sur les produits Bosch et qui possèdent, selon Bosch, une réputation supérieure pour le service à la clientèle et la capacité technique (il est à noter qu'elles sont des entités indépendantes et non des agents, partenaires, affiliés ou représentants de Bosch).
Néanmoins, le fait de confier l'entretien de votre produit à un atelier de réparation qui n'est pas affilié ou agréé par Bosch n'annulera pas cette garantie. De plus, l'utilisation de pièces tierces n'annulera pas cette garantie.

19.4 Produit hors garantie

Bosch n'a aucune obligation, aux termes de la loi ou autrement, d'offrir toute concession, incluant réparation, prorata ou remplacement de produit une fois la garantie expirée.

19.5 Exclusions de garantie

La présente garantie limitée ne couvre pas les éléments suivants :

- Les produits vendus en dehors des États-Unis d'Amérique, des territoires américains et du Canada
- Produits consommables (par exemple, filtre à eau)
- Réparations effectuées par un détaillant ou un revendeur non agréé
- Produits achetés sur eBay ou aux enchères
- Dommages causés par le transport ou perte du produit pendant le transport
- Réparations liées à l'utilisation et à l'entretien
- Utilisation de produits d'entretien non vendus par Bosch (par exemple, détartrants, nettoyants, etc.)

La couverture de garantie décrite aux présentes exclut tous les défauts ou dommages causés, notamment, par l'un ou plusieurs des éléments suivants :

- Utilisation du produit autre qu'un usage normal, résidentiel et de la façon destinée (notamment, toute forme d'utilisation commerciale, d'utilisation ou de rangement à l'extérieur d'un produit destiné à une utilisation 'intérieure, d'utilisation du produit de concert avec un appareil de transport aérien ou marin).
- Utilisation du produit avec une tension ou une fréquence supérieure à celle indiquée sur la plaque signalétique.
- Utilisation du produit sur une génératrice, un système solaire, un onduleur ou un convertisseur de courant continu en courant alternatif.
- Inconduite, négligence, mauvaise utilisation, abus, accidents, utilisation inadéquate, mauvais entretien aux termes du manuel d'entretien, installation inadéquate ou négligente, altération, non-respect des instructions de fonctionnement, mauvaise manipulation, réparation non autorisée (incluant réparation par le consommateur ou exploration du fonctionnement interne du produit), de toutes les parties, et ce, de façon délibérée.
- Ajustement, modification ou altération de toute sorte.
- Manquement à la conformité des normes applicables fédérales, provinciales, municipales ou électriques du pays, codes de plomberie ou de construction, réglementation ou lois, incluant le manquement d'installer le produit en stricte conformité avec les codes et réglementations de construction et d'incendie locaux.
- Usure ordinaire, déversements d'aliments, liquide, accumulation de graisse ou autres substances accumulées dans, sur ou autour du produit.
- Toute force ou tout facteur externe, élémentaire et/ou environnemental, incluant sans limitation, pluie, vent, sable, inondation, incendie, coulée de boue, gel, humidité excessive et exposition prolongée à l'humidité, foudre, surtension, problème de structure autour de l'appareil et désastres naturels.
- Demandes de service visant à corriger l'installation de votre produit, à obtenir des conseils à propos de son utilisation, à remplacer les fusibles de votre maison ou à réparer l'installation électrique de votre foyer.

- Dommages ou défauts résultant de la main-d'œuvre ou de pièces installées par un centre de réparation non autorisé, à moins d'être approuvé par Bosch avant de procéder à sa réparation.

En aucun cas, Bosch ne sera tenu responsable de dommages survenus à la propriété, incluant les armoires, planchers, plafonds et autres objets ou structures autour du produit. Sont également exclus de la garantie les produits dont les numéros de série ont été modifiés, rendus illisibles ou effacés; tout type de service visant à vous enseigner le fonctionnement du produit ou l'entretien là où il n'y a aucun problème avec le produit; la correction de problèmes d'installation (le consommateur est seul responsable pour toute structure et tout réglage du produit, incluant l'électricité et les autres raccordements nécessaires, pour une fondation ou plancher approprié, et pour toute modification, notamment les armoires, murs, planchers, tablettes, etc.) et le réenclenchement de disjoncteurs ou de fusibles.
DANS LA MESURE AUTORISÉE PAR LOI, LA PRÉSENTE GARANTIE PRÉCISE LES RECOURS EXCLUSIFS DONT VOUS DISPOSEZ À L'ÉGARD DU PRODUIT, QUE LA DEMANDE SOIT FONDÉE SUR UN CONTRAT OU DÉLIT (Y COMPRIS RESPONSABILITÉ ABSOLUE OU NÉGLIGENCE) OU AUTRE. LA PRÉSENTE GARANTIE REMPLACE TOUTES LES AUTRES GARANTIES, EXPRESSES OU IMPLICITES. TOUTES GARANTIES IMPLICITES AUX TERMES DE LA LOI, QUE SE SOIT LES GARANTIES DE QUALITÉ MARCHANDE OU D'APTITUDE À UN USAGE PARTICULIER, OU AUTRES, SONT LIMITÉES DANS LE TEMPS À LA DURÉE DE CETTE GARANTIE LIMITÉE EXPRESSE. LE FABRICANT NE SERA EN AUCUN CAS RESPONSABLE DE DOMMAGES CONSÉCUTIFS, SPÉCIAUX, ACCESSOIRES, INDIRECTS OU DE « PERTES COMMERCIALES » ET / OU DE DOMMAGES PUNITIFS, DE PERTES OU DE DÉPENSES, Y COMPRIS SANS S'Y LIMITER, ABSENCE DU TRAVAIL, FRAIS D'HÔTEL ET / OU FRAIS DE RESTAURANT, FRAIS DE REMANIEMENT EN EXCÉDENT DES DOMMAGES DIRECTS QUI SONT DÉFINITIVEMENT CAUSÉS EXCLUSIVEMENT PAR BOSCH, OU AUTREMENT. CETAINS ÉTATS N'AUTORISENT PAS L'EXCLUSION OU LA LIMITATION DE DOMMAGES ACCESSOIRES OU CONSÉCUTIFS, ET CERTAINS ÉTATS N'AUTORISENT PAS LA LIMITATION DE LA DURÉE DES GARANTIES IMPLICITES. PAR CONSÉQUENT, LES EXCLUSIONS OU LES LIMITES SUSMENTIONNÉES POURRAIENT NE PAS VOUS CONCERNER. LA PRÉSENTE GARANTIE VOUS DONNE DES DROITS PRÉCIS RECONNUS PAR LA LOI ET VOUS POUVEZ ÉGALEMENT AVOIR D'AUTRES DROITS QUI VARIENT D'UN ÉTAT À L'AUTRE.
Aucune tentative de modifier, changer ou amender la présente garantie ne peut être valide sans le consentement écrit autorisé par un dirigeant de BSH.

19.6 Obtention du service de garantie

Pour obtenir un service sous garantie pour votre produit, téléphonez le

service à la clientèle de Bosch au 1-800-701-5231 pour planifier une réparation.

19.7 Information sur le produit

Pour référence pratique, copiez l'information ci-après de la plaque signalétique. Conservez votre facture et/ou vos documents de livraison pour la validation de la garantie.

Numéro de modèle (E-Nr.)	
Numéro de fabrication (FD)	
Date de livraison	

Recursos y ayuda en línea en español

Muchos manuales están disponibles en línea en inglés, francés y español. Para acceder a manuales de modelos específicos y otros documentos en español:

- Visite *www.bosch-home.com/us/owner-support/owner-manuals* o escanee el código QR.
- Introduzca el número de producto (E-Nr.) que encontrará en la placa de características del aparato.
- Seleccione o descargue el manual o documento que desee.

Wi-Fi® Module

FCC/IC Statements

Model: S2
FCC ID: 2AHES-SMB
IC: 21152-SMB

The Home Connect® module is a communication device designed to provide communication between appliances and smart devices.

This module is integrated at the factory, under direct control of BSH Home Appliances Corporation, and is not user serviceable or upgradable. At least 20 cm (7 7/8 in) separation distance should be maintained from device to user.

FCC COMPLIANCE STATEMENT

CAUTION: Changes or modifications not expressly approved could void your authority to use this equipment.

This device complies with Part 15 of the FCC Rules. Operation to the following two conditions:
(1) This device may not cause harmful interference, and (2) this device must accept any interference received, including interference that may cause undesired operation.

INDUSTRY CANADA STATEMENT

This device complies with Industry Canada licence-exempt RSS standard(s). Operation is subject to the following two conditions:
(1) This device may not cause interference, and (2) this device must accept any interference, including interference that may cause undesired operation of the device. Operation in the band 5150-5250 MHz is only for indoor use to reduce the potential for harmful interference to co-channel mobile satellite systems.

Le présent appareil est conforme aux CNR d'Industrie Canada applicables aux appareils radio exempts de licence. L'exploitation est autorisée aux deux conditions suivantes :
(1) l'appareil ne doit pas produire de brouillage, et (2) l'utilisateur de l'appareil doit accepter tout brouillage radioélectrique subi, même si le brouillage est susceptible d'en compromettre le fonctionnement.
La bande 5 150-5 250 MHz est réservés uniquement pour une utilisation à l'intérieur afin de réduire les risques de brouillage préjudiciable aux systèmes de satellites mobiles utilisant les mêmes canaux.

Bosch Home Connect App

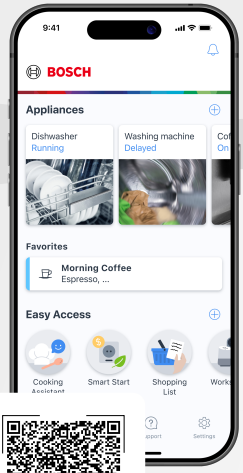

Connect your home appliance today and enjoy the following benefits:

- **Everything under control - wherever you are: Access device information, start programs, and discover a world of exclusive recipes and inspiration – from wherever you want.**
- **An appliance that keeps improving: Unlock additional features like the coffeePlaylist and continuously enhance your appliance's performance with free software updates.**
- **Care made easy: Receive automatic care reminders, monitor appliance status, and access the digital user manual anytime.**

Looking for help? You'll find it here.

No matter what, no matter when: Bosch is here to support you.
We're here to assist with usage instructions, cleaning tips, accessories & parts, troubleshooting, and repairs.
Find online resources such as FAQs, how-to-videos, manuals, warranties and authorized Bosch servicers at:
www.bosch-home.com/us/owner-support/get-support

Contact us:
Please have your model Number (E-Nr) ready when contacting us.
1-800-944-2904
www.bosch-home.com/us/owner-support/contact-us

BSH Home Appliances Corporation
1901 Main Street, Suite 600
Irvine, CA 92614
USA
www.bosch-home.com
1-800-701-5231
© 2026 BSH Home Appliances Corporation

8001369299 (060616)
en-us, fr-ca