amazon basics

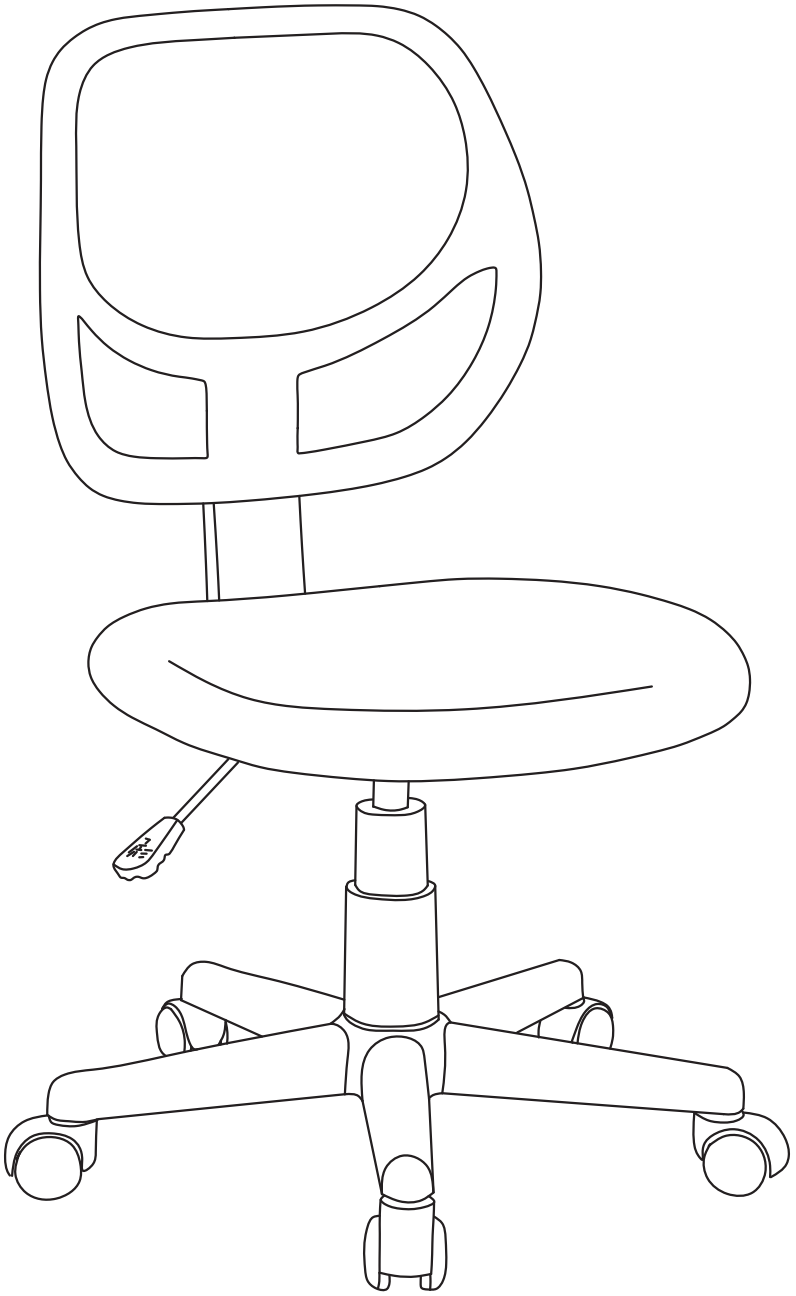

Low-Back Computer Chair . . . . . Page 3
Chaise d'Ordinateur à Dossier Bas . . . . . Page 4
Computerstuhl mit niedriger Rückenlehne. . . . . Página 5
ローバックコンピューターチェア . . . . . ページ 6
. 8

B01D7P5BFS, B01D7P5JW8, B01D7P5NI8, B01D7P5QKS

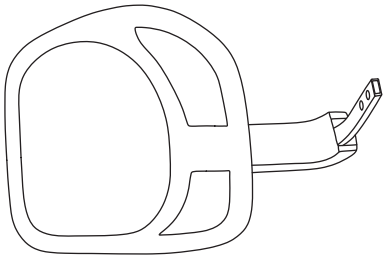

A (x 1)

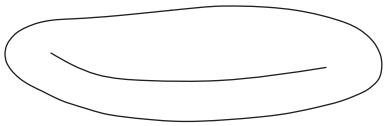

B (x 1)

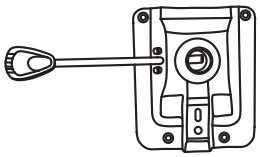

C (x 1)

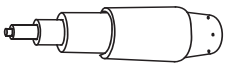

D (x 1)

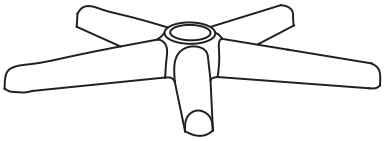

E (x 1)

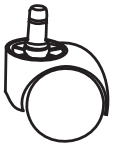

F (x 5)

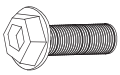

G (x 4)



H (x 1)

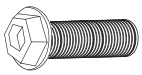

I (x 2)



J (x 2)



K (x 2)

1. IMPORTANT SAFEGUARDS



Read these instructions carefully and retain them for future use. If this product is passed to a third party, then these instructions must be included.

When using the product, basic safety precautions should always be followed to reduce the risk of injury including the following:

⚠ CAUTION Risk of injury!

- Do not let children climb on or play on the chair.

NOTICE The gas lift must be replaced and repaired by a qualified professional only.

- This chair is intended for indoor use only.
- A competent adult must assemble this product.
- Keep children and pets away while assembling the product.
- Always use the product on a firm, level ground.
- Do not use this product if any parts are missing, damaged, or worn.
- Do not overtighten the fasteners.
- Regularly examine the product for wear and tear. Stop using the product at first sign of damage or if parts become detached.
- Do not sit on the armrest.
- The product is intended for users up to 275 lbs (124.7 kg).

2. Before First Use

⚠ DANGER Risk of suffocation!

- Keep any packaging materials away from children – these materials are a potential source of danger, e.g. suffocation.

- Remove all the packing materials.
- Remove and review all components before starting assembly.
- Check the product for transport damages.

3. Cleaning and Maintenance

3.1 Cleaning

- To clean the product, wipe with a soft, slightly moist cloth.
- Never use corrosive detergents, wire brushes, abrasive scourers, metal or sharp utensils to clean the product.

3.2 Maintenance

- Regularly check that all the components and fasteners are tightened.
- Store the product in a cool and dry place away from children and pets, ideally in its original packaging.
- Avoid any vibrations and shocks.

4. Specifications

Net weight:	approx. 15.43 lbs (7 kg)
Maximum load weight:	approx. 275 lbs (124.7 kg)
Dimensions (W x H x D):	approx. 20.47 x 32.87 - 37.4 x 20.08" (52 x 83.5 - 95 x 51 cm)
Covering material:	mesh
Cushion filling:	foam

5. Feedback and Help

Love it? Hate it? Let us know with a customer review.

Amazon Basics is committed to delivering customer-driven products that live up to your high standards. We encourage you to write a review sharing your experiences with the product.

amazon.com/review/review-your-purchases#

amazon.com/gp/help/customer/contact-us

— or —

Contact Customer Service at +1 877-485-0385

1. MESURES DE SÉCURITÉ IMPORTANTES



Veuillez lire attentivement les présentes instructions et les conserver afin de pouvoir vous y référer ultérieurement. En cas de cession de ce produit à un tiers, les présentes instructions doivent également lui être remises.

Lors de l'utilisation du produit, certaines mesures de sécurité élémentaires doivent toujours être respectées afin de réduire tout risque de blessures, notamment les suivantes :

⚠ ATTENTION Risque de blessures!

- Ne pas laisser des enfants monter ou jouer sur le fauteuil.

REMARQUE Le système de levage à gaz doit être remplacé et réparé exclusivement par un technicien qualifié.

- Cette chaise est exclusivement destinée à un usage intérieur.
- Le montage de ce produit doit être confié à un adulte qui en possède les compétences.
- Maintenez les enfants et les animaux domestiques à l'écart lors du montage du produit.
- Utilisez toujours le produit sur un sol ferme et nivelé.
- Ne pas utiliser ce produit en cas de composants manquants, endommagés ou usés.
- Ne pas serrer excessivement les fixations.
- Procédez régulièrement à un examen du produit afin de déceler toute usure éventuelle. Arrêtez d'utiliser le produit dès les premiers signes d'endommagement ou si des pièces s'en détachent.
- Ne pas s'asseoir sur l'accoudoir.
- Ce produit est conçu pour des utilisateurs pesant jusqu'à 275 lb (124,7 kg).

2. Avant la Première Utilisation

⚠ DANGER Risque d'étouffement!

- Conservez tous les matériaux d'emballage hors de la portée des enfants : ces matériaux constituent une source de danger potentiel, p. ex. étouffement.

- Retirez-en tous les matériaux d'emballage.
- Retirez, puis examinez l'état de tous les composants avant de commencer le montage.
- Vérifiez l'état du produit afin de déceler des dommages éventuels dus au transport.

3. Nettoyage et Entretien

3.1 Nettoyage

- Pour nettoyer le produit, essuyez-le à l'aide d'un chiffon doux légèrement humide.
- Ne jamais utiliser de détergents corrosifs, de brosses métalliques, de tampons à récurer abrasifs, d'ustensiles métalliques ou coupants pour nettoyer le produit.

3.2 Entretien

- Assurez-vous régulièrement que tous les composants et toutes les fixations sont solidement fixés.
- Rangez le produit dans un endroit frais et sec hors de portée des enfants et des animaux familiers, idéalement dans son emballage d'origine.
- Évitez toutes vibrations et tous chocs.

4. Caractéristiques

Poids net :	env. 15,43 lb (7 kg)
Charge maximale:	env. 275 lb (124,7 kg)
Dimensions (l x H x P) :	env. 20,47 x 32,87 - 37,4 x 20,08 po (52 x 83,5 - 95 x 51 cm)
Matériau de revêtement :	tissu à mailles
Remplissage de coussins :	mousse

5. Vos Avis et Aide

Vous l'adorez? Vous le détestez? Faites-le nous savoir en laissant un commentaire.

Amazon Basics s'engage à vous offrir des produits axés sur les besoins de la clientèle et répondant à vos normes élevées. Nous vous encourageons à rédiger un commentaire visant à partager vos expériences sur le produit.

amazon.com/review/review-your-purchases#

amazon.ca/gp/help/customer/contact-us

1. CONSIDERACIONES DE SEGURIDAD IMPORTANTES



Lea atentamente estas instrucciones y guárdelas para usarlas más adelante. En caso de entregar este producto a un tercero, también se deben incluir estas instrucciones.

Al usar el producto, y para reducir el riesgo de lesiones, se deben seguir siempre las precauciones de seguridad básicas, incluidas las siguientes:

⚠ PRECAUCIÓN ¡Riesgo de lesiones!

- No deje que los niños suban o jueguen sobre la silla.

AVISO El elevador de gas debe ser sustituido y reparado exclusivamente por un profesional calificado.

- Esta silla está diseñada exclusivamente para uso en interiores.
- Un adulto competente debe encargarse de armar este producto.
- Cuando arme el producto, mantenga a los niños y mascotas alejados.
- Use siempre el producto sobre un terreno firme y nivelado.
- No use el producto si alguna de las piezas está dañada, ausente o gastada.
- No apriete las sujeciones en exceso.
- Revise el producto regularmente y asegúrese de que no tenga desgaste ni daños. Deje de usar el producto a la primera señal de daños o si las piezas se desconectan.
- No se siente en el apoyabrazos.
- El producto está hecho para usuarios de hasta 275 lbs. (124.7 kg) de peso.

2. Antes de Usar por Primera Vez

⚠ PELIGRO ¡Riesgo de asfixia!

- Mantenga los materiales de empaque lejos de los niños, ya que estos materiales son una posible fuente de peligro (asfixia).

- Saque todos los materiales del empaque.
- Saque y revise todos los componentes antes de comenzar con el ensamblaje.
- Revise que el producto no haya sufrido daños durante su transporte.

3. Limpieza y Mantenimiento

3.1 Limpieza

- Para limpiar el producto, use un paño suave y levemente humedecido.
- Jamás use detergentes corrosivos, cepillos de alambre, escobillas abrasivas, ni utensilios metálicos o afilados para limpiar el producto.

3.2 Mantenimiento

- Verifique con regularidad que todos los componentes y sujeciones estén firmes.
- Almacene el producto en un lugar fresco y seco, alejado de niños y mascotas, idealmente en su empaque original.
- Evite vibraciones y golpes.

4. Especificaciones

Peso neto:	aprox. 15.43 lbs. (7 kg)
Peso de carga máximo:	aprox. 275 lbs. (124.7 kg)
Dimensiones (An x Al x Pr):	aprox. 20.47 x 32.87 - 37.4 x 20.08 pulgadas (52 x 83.5 - 95 x 51 cm)
Material de la cubierta:	malla
Relleno amortiguador:	espuma

5. Comentarios y Ayuda

¿Le encanta? ¿No le gusta nada? Escriba una opinión como cliente.

En Amazon Basics nos comprometemos a proveer productos pensados para satisfacer a nuestros clientes y que estén a la altura de sus elevados estándares de calidad. Le animamos a que escriba una opinión sobre su experiencia con el producto.

amazon.com.mx/review/review-your-purchases#

amazon.com.mx/gp/help/customer/contact-us

1. 安全に関する重要なお知らせ

1.1 対象ユーザー

本製品は、本書の内容を理解し、安全に使用できる人を想定して設計されています。本書に記載されている情報に従って本製品を使用できない人、例えば障害のある方やお子様が本製品を使用する場合は、使用者を監督できる同伴者が必要となります。



このお知らせをよく読み、今後のため常に注意深く保存してください。本製品を第 3 者にゆずる際は、必ずこの取扱説明書をつけておゆずりください。

1.2 危険表示の区分

本書では、誤った取り扱いをした場合に生じる危害や損害の程度を下記のように区分して説明しています。

記号	内容
⚠ 危険	取扱いを誤った場合、使用者が死亡または重傷を負うことがあり、かつその切迫の度合いが高い危害の程度。
⚠ 注意	取扱いを誤った場合、使用者が軽傷を負うことが想定されるかまたは物的損害の発生が想定される危害･損害の程度。

本製品を使用する際には、怪我や破損の可能性を避けるため、常に基本的な安全予防策を守ってください：

⚠ 注意 負傷のリスクあり!

- お子様が椅子に上ったり上で遊んだりようにしてください。

通知 ガスリフトの交換や修理は、資格のあるプロのみが行ってください。

- この椅子は屋内使用のみを意図して作られています。
- 本製品は大人が組み立ててください。
- 組み立て中はお子様やペットを近づけないでください。
- 本製品は常に固い、平らな地面の上でお使いください。
- パーツの不足や破損または劣化している場合は本製品の使用を差し控えてください。
- 締め具は締めすぎないでください。
- 製品の摩耗を定期的に調べてください。ダメージまたはパーツがはずれるなどが見られた場合は即座に本製品の使用を差し控えてください。
- 肘掛の上に座らないでください。
- 本製品は最高 275 ポンド （124.7 kg） までの人が使うよう意図されています。

2. 最初にお使いになる前に

⚠ 危険 窒息のリスクあり!

- 包装材料はお子様の手の届かない所においてください- これらの材料は、例えば窒息のような、潜在的な危険の原因となり得ます。

- 全ての梱包材量を取り除いてください。
- 組み立てを開始する前に、すべての部品を取り外して確認してください。
- 製品に運送中のダメージがないかチェックしてください。

3. 清掃とメンテナンス

3.1 清掃

- 本製品をきれいにするには柔らかい、少し湿らせた布で拭いてください。
- 本製品の清掃には腐食性の洗剤、ワイヤーブラシ、研磨剤たわしなどの金属や尖った器具は使用しないでください。

3.2 管理

- 全ての部品および締め具がしっかりとまっていることを、定期的に確認してください。
- 本製品は涼しく、乾いた場所でお子様やペットの手の届かない所に、できれば元のパッケージに入れて保管してください。
- 振動や衝撃は避けてください。

4. 規格

ネット重量：	約 15.43 ポンド （7 kg）
最大耐荷重：	約 275 ポンド （124.7 kg）
寸法 (幅 x 高 x 奥行)：	約 20.47 x 32.87 - 37.4 x 20.08 インチ (52 x 83.5 - 95 x 51 cm)
カバー材：	メッシュ
クッション材：	フォーム

5. 製品の廃棄



本製品を廃棄する場合は、各パーツごとに自治体や施設の方針に従って処分してください。

6. フィードバックとサポート

気に入っていただけましたか？お気に召しませんでしたか？カスタマーレビューでお知らせください。

Amazon Basics は、皆様の高い水準に答えることのできるような消費者志向型の製品をお届けするのを旨としています。この製品についてのレビューで製品についてのご意見をお聞かせください。

amazon.jp/review/review-your-purchases#

amazon.jp/gp/help/customer/contact-us

販売元：アマゾンジャパン合同会社

所在地：〒153-0064 東京都目黒区下目黒 1 丁目 8-1

アルコタワーアネックス

URL：https://www.amazon.co.jp/

1

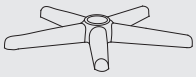

E (x 1)



F (x 5)

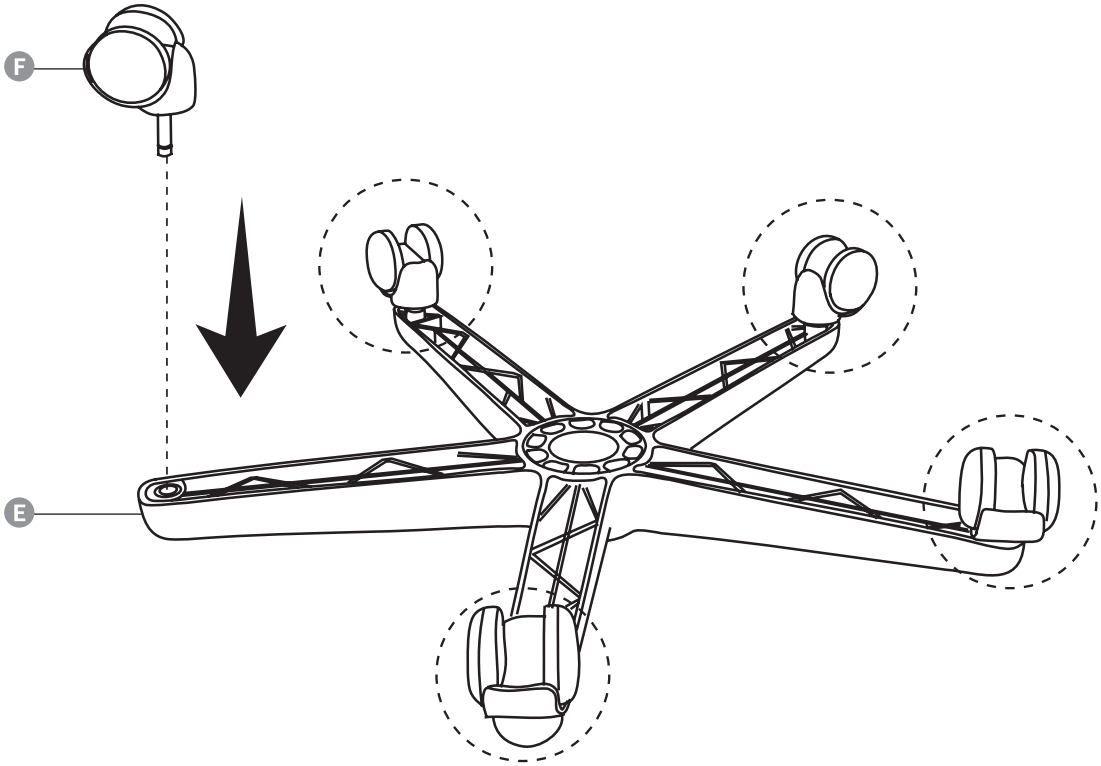

2

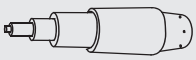

D (x 1)

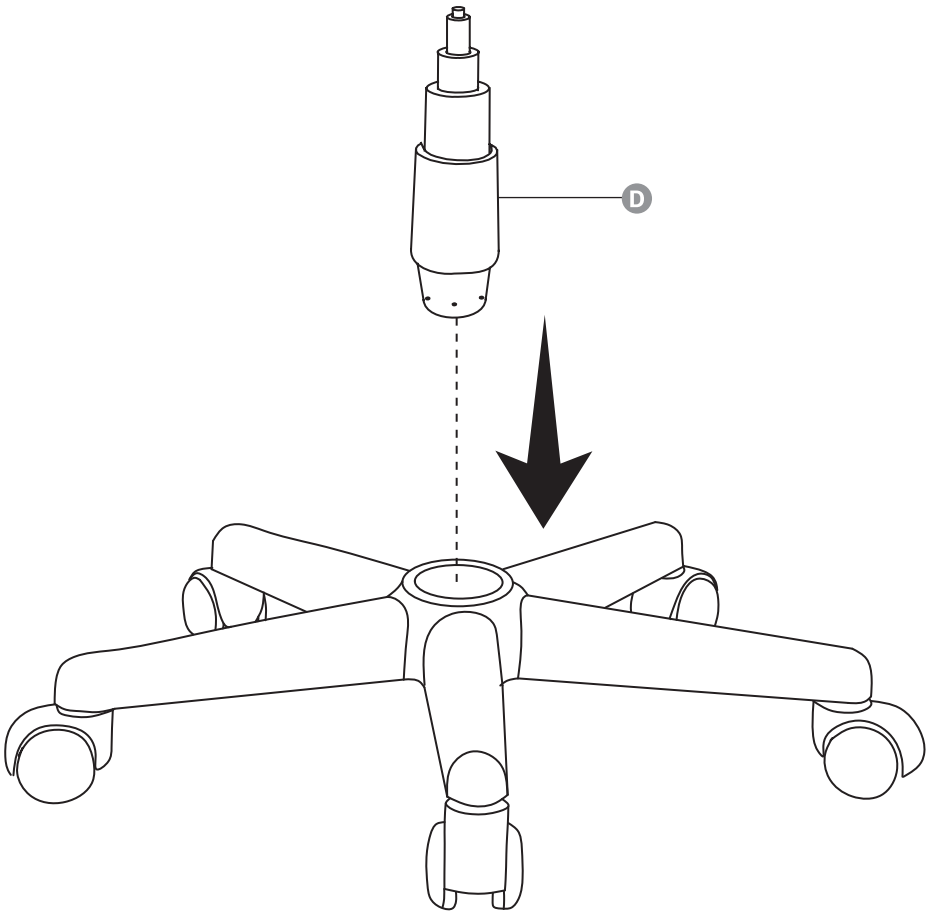

NOTICE Do not overtighten the bolts! It may damage the bolts or the seat.

REMARQUE Ne pas serrez les boulons excessivement! Cela risque d'endommager les boulons ou le siège.

AVISO ¡No apriete los pernos más de la cuenta! Podría dañar a los pernos o al asiento.

通知 ボルトを締めすぎないでください！ボルトを締めすぎるとボルトかシートを損傷します。

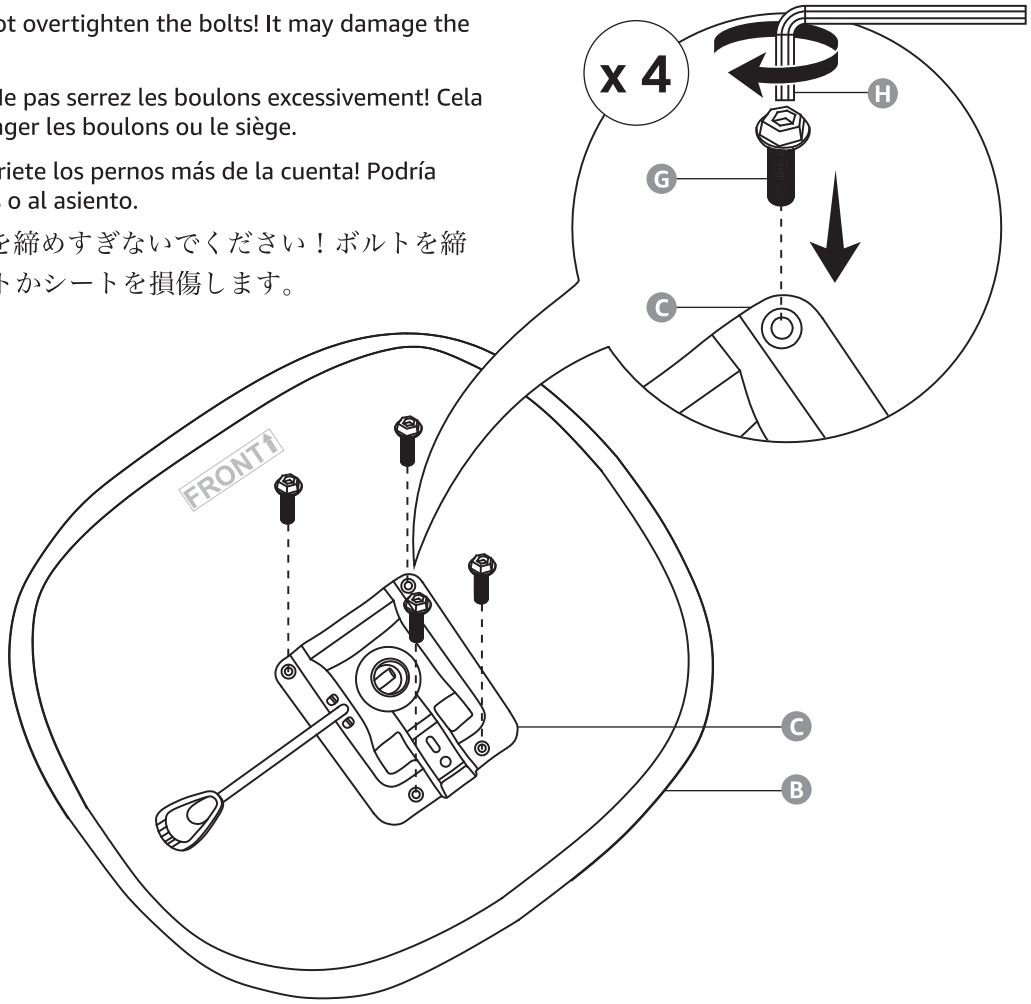

3



B (x 1)

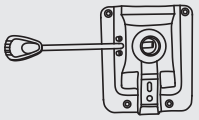

C (x 1)



G (x 4)

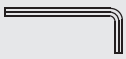

H (x 1)

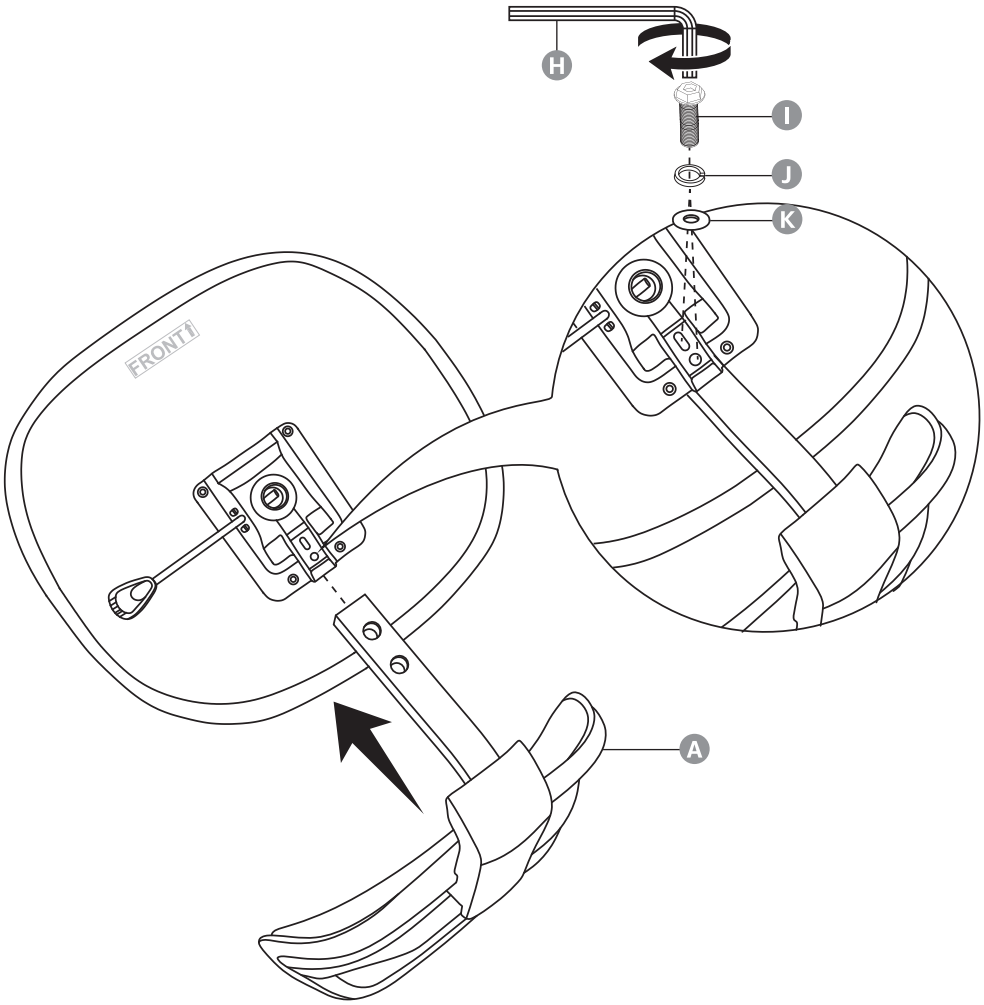

4

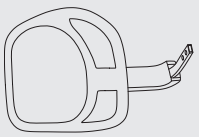

A (x 1)

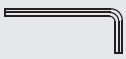

H (x 1)



I (x 2)



J (x 2)



K (x 2)

5

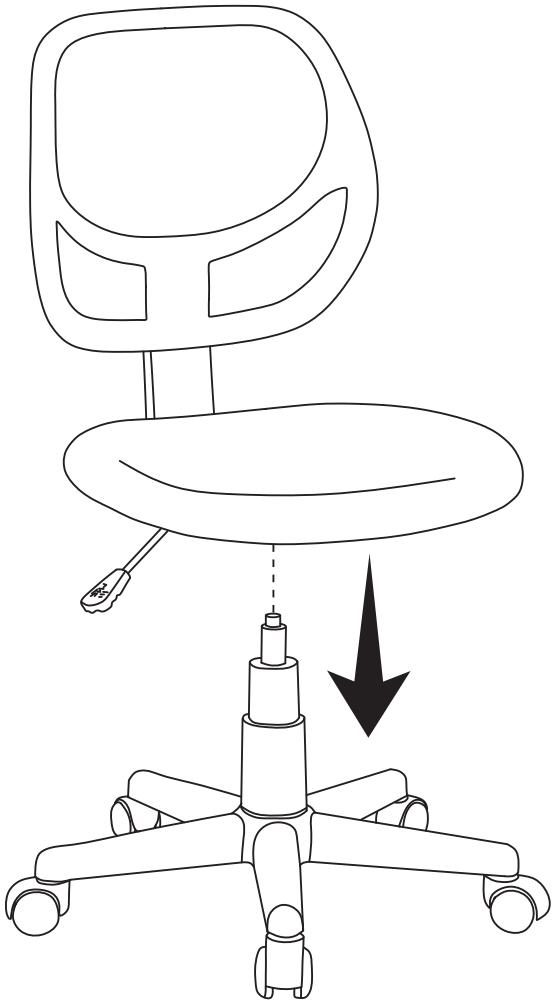

6

To Adjust the Seat Height / Réglage de la Hauteur du Siège / Para Ajustar la Altura del Asiento / 座部の高さをの調整

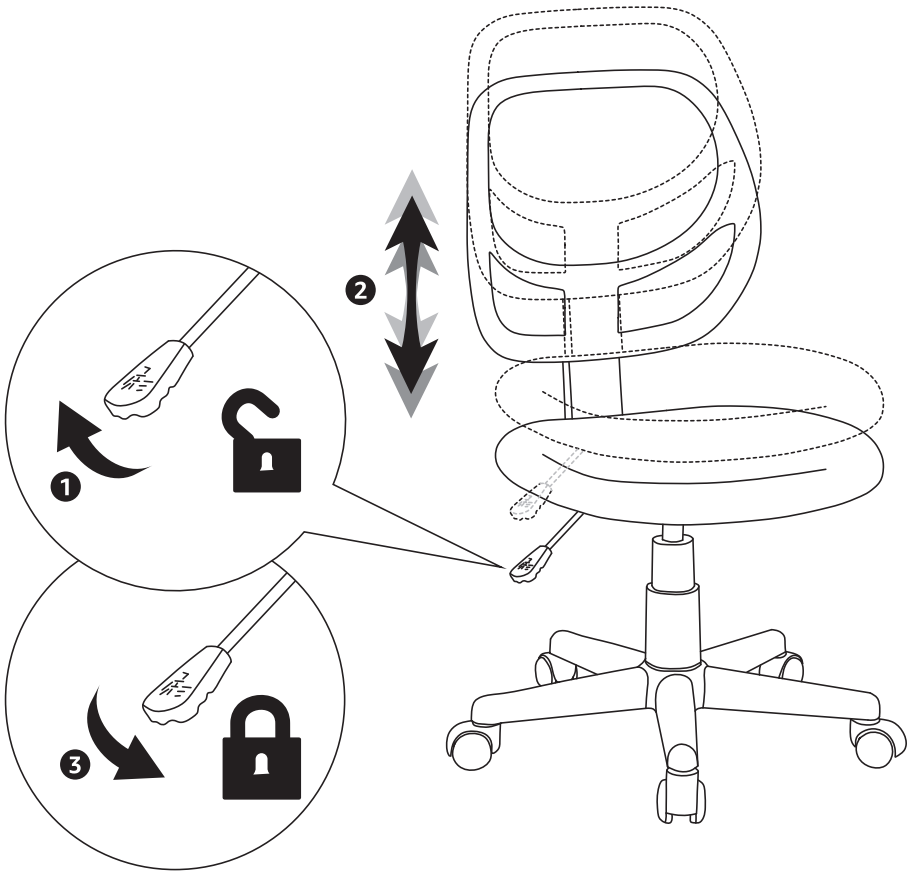

amazon basics

amazon.com/AmazonBasics

MADE IN CHINA
FABRIQUÉ EN CHINE
HECHO EN CHINA
中国製

V02-03/21