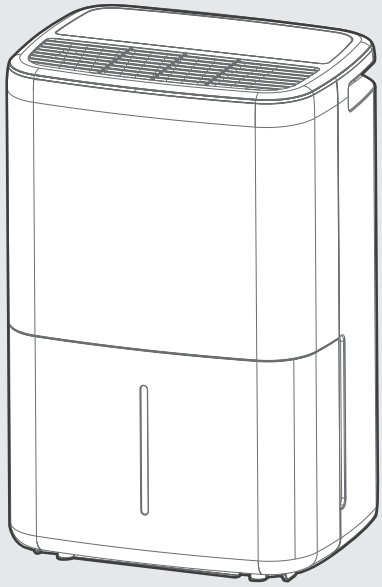

DESHUMIDIFICADOR

# MANUAL DE USUARIO

## NÚMERO DE MODELO:
## MDDO-12DEN7-QA3
## MDDOZ-12DEN7-QA3

Avisos de advertencia: Antes de usar este producto, lea atentamente este manual y consérvelo para futuras referencias. El diseño y las especificaciones están sujetos a cambios sin previo aviso para la mejora del producto.
Consulte con su distribuidor o fabricante para obtener más detalles.
El diagrama anterior es únicamente de referencia. Tome como referencia el aspecto del producto real.

## CARTA DE AGRADECIMIENTO

¡Gracias por elegir Midea! Antes de usar su nuevo producto Midea, lea detenidamente este manual para asegurarse de que sabe cómo operar las características y funciones que su nuevo aparato ofrece de forma segura.

# ÍNDICE DE MATERIAS


CARTA DE AGRADECIMIENTO ..... 01

PRECAUCIONES DE SEGURIDAD ..... 02

ESPECIFICACIONES ..... 10

VISTA GENERAL DEL PRODUCTO ..... 10

CONFIRME ANTES DE EMPEZAR ..... 10

INSTRUCCIONES DE FUNCIONAMIENTO ..... 11

EXTRACCIÓN DEL AGUA RECOGIDA ..... 14

LIMPIEZA Y MANTENIMIENTO ..... 15

PROBLEMAS Y SOLUCIONES ..... 16

MARCAS REGISTRADAS, DERECHOS DE AUTOR Y DECLARACIÓN LEGAL ..... 17

ELIMINACIÓN Y RECICLAJE ..... 17

AVISO DE PROTECCIÓN DE DATOS ..... 18

# PRECAUCIONES DE SEGURIDAD

Es muy importante que lea las Precauciones de seguridad antes del funcionamiento y de la instalación. Una instalación incorrecta por ignorar las instrucciones puede causar daños o lesiones graves. La gravedad de los daños o lesiones potenciales se clasifica como ADVERTENCIA o PRECAUCIÓN.

## Explicación de los símbolos

| | |
|---|---|
| ⚠ | **ADVERTENCIA**<br>La señal indica un peligro con un alto nivel de riesgo que, si no se evita, puede provocar lesiones graves o la muerte. |
| ⚠ | **PRECAUCIÓN**<br>La señal indica un riesgo de nivel bajo, que si no se evita, puede provocar una lesión leve o moderada. |

### ⚠ ADVERTENCIA

- No exceda la capacidad nominal de la toma de corriente o del dispositivo de conexión.
- No haga funcionar ni detenga la unidad encendiéndola o apagándola.
- No dañe ni utilice un cable eléctrico no especificado.
- No modifique la longitud del cable eléctrico ni comparta la toma de corriente con otros electrodomésticos.
- No inserte ni extraiga el tapón con las manos mojadas. No se suba ni se siente en la unidad.
- No coloque la unidad cerca de una fuente de calor. No utilice la unidad en espacios reducidos.
- Desconecte la alimentación si de ella salen sonidos extraños, olor o humo.
- Nunca debe intentar desmontar o reparar la unidad usted mismo.
- No utilice la máquina cerca de gases inflamables, combustibles o productos químicos manipulados, como gasolina, benceno, diluyente, etc.
- No beba ni use el agua drenada de la unidad.
- No saque la cubeta de agua durante el funcionamiento.
- No la coloque en lugares donde el agua pueda salpicar la unidad.
- Coloque la unidad sobre una zona nivelada y resistente del suelo. No cubra las aberturas de admisión o escape con paños o toallas.
- Se debe tener cuidado al usar la unidad en una habitación con las siguientes personas: bebés, niños, personas mayores y personas que no son sensibles a la humedad.
- Nunca inserte su dedo u otros objetos en parrillas o aberturas, especialmente en niños.
- No coloque objetos pesados en los cables eléctricos y asegúrese de que los cables no estén comprimidos.
- Si entra agua en la unidad, apáguela, desconecte la alimentación y póngase en contacto con un técnico de servicio cualificado.
- No coloque floreros u otros recipientes de agua en la parte superior de la unidad.
- No utilice cables de extensión.

### ⚠ PRECAUCIÓN

- Este aparato puede usarse por niños con edades de 8 años o más y personas con capacidades físicas, mentales o sensoriales reducidas o falta de conocimientos o experiencia si se les ha ofrecido supervisión o instrucción respecto al uso del

aparato de forma segura y entienden los riesgos que implica. Los niños no deben jugar con el aparato. La limpieza y el mantenimiento del usuario no deben ser realizados por niños sin supervisión. (aplicable para los países europeos)

- Si el cable de alimentación estuviera dañado, debe sustituirlo el fabricante, su agente de servicio o una persona con cualificaciones similares para evitar riesgos.
- Antes de realizar la limpieza o el mantenimiento, se debe desconectar el aparato de la corriente.
- Si se acumula gas combustible alrededor de la unidad, puede provocar un incendio. Si el aparato sufre un golpe durante su uso, apáguelo y desenchúfelo de la red eléctrica inmediatamente. Inspeccione visualmente la unidad para asegurarse de que no presenta daños. Si sospecha que la unidad ha resultado dañada, póngase en contacto con un técnico o con el servicio de atención al cliente para obtener ayuda.
- En caso de tormenta, debe cortarse la corriente para evitar daños en la unidad debidos a los rayos.
- No pase el cable por debajo de la moqueta. No cubra el cable con alfombras, correderas o revestimientos similares. No pase el cable por debajo de muebles o electrodomésticos. Coloque el cable alejado de la zona de tránsito y donde no se pueda tropezar con él.
- No opere la unidad con un cable o enchufe dañado. Deseche la unidad o devuélvala a un servicio técnico autorizado para su examen y/o reparación.
- El aparato deberá instalarse de acuerdo con la normativa nacional sobre cableado.
- Póngase en contacto con el servicio técnico autorizado para la reparación o el mantenimiento de esta unidad.
- Apague el producto cuando no lo utilice.
- La placa de identificación del fabricante se encuentra en el panel trasero de la unidad y contiene datos eléctricos y otros datos técnicos específicos de esta unidad.
- Asegúrese de que la unidad esté correctamente conectada a tierra. Para minimizar los riesgos de choque e incendio, es importante una conexión a tierra adecuada. El cable de alimentación está equipado con un enchufe de tres clavijas con toma de tierra para proteger contra descargas eléctricas.
- Su unidad debe utilizarse en un receptáculo de pared debidamente conectado a tierra. Si el receptáculo de pared que va a utilizar no está adecuadamente conectado a tierra o protegido por un fusible de retardo de tiempo o un disyuntor (consulte la placa de identificación de los datos eléctricos), pida a un electricista cualificado que instale el receptáculo adecuado.
- La placa de circuitos de la unidad (PCB) está diseñada con un fusible para proporcionar protección contra sobrecorriente. Las especificaciones del fusible están impresas en la placa del circuito, como por ejemplo: T3.15A/250V (or 350V), etc.

## ⚠ ADVERTENCIA para el uso del refrigerante R290/R32

- No utilice medios para acelerar el proceso de descongelación o para limpiar, distintos de los recomendados por el fabricante.
- El aparato deberá almacenarse en una habitación sin fuentes de ignición en funcionamiento continuo (por ejemplo: llamas abiertas, un aparato de gas en funcionamiento o un calentador eléctrico en funcionamiento).
- No perforar ni quemar.
- Tenga en cuenta que los refrigerantes pueden no contener olor.
- El aparato debe instalarse, ponerse en funcionamiento y almacenarse en una habitación con una superficie de suelo acorde con la cantidad de refrigerante a cargar. Para obtener información específica sobre el tipo de gas y la cantidad, consulte la etiqueta correspondiente en la propia unidad.

  Cuando existan diferencias entre la etiqueta y el manual en la descripción de la superficie mínima de la sala, prevalecerá la descripción de la etiqueta.

## Para R290

| Cantidad de refrigerante (kg) | Superficie mínima de la habitación($m^2$) | Cantidad de refrigerante (kg) | Superficie mínima de la habitación($m^2$) |
|---|---|---|---|
| ≤0,0836 | 4 | > 0,1881 y ≤ 0,2090 | 10 |
| > 0,0836 y ≤ 0,1045 | 5 | > 0,2090 y ≤ 0,2299 | 11 |
| > 0,1045 y ≤ 0,1254 | 6 | > 0,2299 y ≤ 0,2508 | 12 |
| > 0,1254 y ≤ 0,1463 | 7 | > 0,2508 y ≤ 0,2717 | 13 |
| > 0,1463 y ≤ 0,1672 | 8 | > 0,2717 y ≤ 0,2926 | 14 |
| > 0,1672 y ≤ 0,1881 | 9 | > 0,2926 y ≤ 0,3040 | 15 |

## Para R32

El aparato debe instalarse, utilizarse y almacenarse en una habitación con una superficie superior a 4 $m^2$.

- Deberá respetarse la normativa nacional sobre gases.
- Mantenga las aberturas de ventilación libres de obstrucciones.
- El aparato deberá almacenarse de forma que se evite que se produzcan daños mecánicos.
- Una advertencia de que el aparato debe almacenarse en una zona bien ventilada en la que el tamaño de la habitación se corresponda con el área de la habitación especificada para el funcionamiento.
- Toda persona que trabaje o intervenga en un circuito de refrigerante debe estar en posesión de un certificado válido de una autoridad de evaluación acreditada por la industria, que autorice su competencia para manipular refrigerantes de forma segura de acuerdo con una especificación de evaluación reconocida por la industria.
- El mantenimiento solo se realizará según las recomendaciones del fabricante del equipo. El mantenimiento y las reparaciones que requieran la asistencia de otro personal cualificado se llevarán a cabo bajo la supervisión de la persona competente en el uso de refrigerantes inflamables.
- El aparato deberá almacenarse en una habitación sin llamas abiertas en funcionamiento continuo (por ejemplo, un aparato de gas en funcionamiento) ni fuentes de ignición (por ejemplo, un calentador eléctrico en funcionamiento).

**Precaución: Riesgo de incendio/ materiales inflamables (Requerido solo para unidades R32/R290)**

Explicación de los símbolos que se muestran en la unidad (Solo para la unidad que adopte el refrigerante R32/R290):

| | |
|---|---|
| **ADVERTENCIA** | Este símbolo indica que este aparato utiliza un refrigerante inflamable. Si se produce una fuga del refrigerante y queda expuesto a una fuente de ignición externa, existe riesgo de incendio. |
| **PRECAUCIÓN** | Este símbolo indica que debe leer atentamente el manual de instrucciones. |
| **PRECAUCIÓN** | Este símbolo indica que el personal de servicio debe manipular este equipo teniendo en cuenta el manual de instalación. |
| **PRECAUCIÓN** | Este símbolo indica que hay información disponible, como el manual de instrucciones o el manual de instalación. |

1. Transporte de equipos que contengan refrigerantes inflamables Consulte las normas de transporte.
2. Marcado del equipo mediante señales Consulte la normativa local.
3. Eliminación de equipos que utilicen refrigerantes inflamables: consulte la normativa nacional.
4. Almacenamiento de equipos/aparatos. El almacenamiento del equipo debe realizarse de acuerdo con las instrucciones del fabricante.
5. Almacenamiento del material embalado (no vendido). La protección del paquete de almacenamiento debe construirse de tal forma que los daños mecánicos al equipo dentro del paquete no provoquen una fuga de la carga de refrigerante. El número máximo de piezas de equipo que se permite almacenar juntas vendrá determinado por la normativa local.
6. Información sobre el mantenimiento

1) Controles en la zona
Antes de empezar a trabajar en sistemas que contengan refrigerantes inflamables, es necesario realizar comprobaciones de seguridad para garantizar que se minimiza el riesgo de ignición. Para reparar el sistema de refrigeración, deberán cumplirse las siguientes precauciones antes de realizar trabajos en el sistema.

2) Procedimiento de trabajo
Los trabajos se realizarán según un procedimiento controlado para reducir al mínimo el riesgo de presencia de gases o vapores inflamables durante su realización.

3) Área de trabajo general
Todo el personal de mantenimiento y otras personas que trabajen en la zona deberán recibir instrucciones sobre la naturaleza del trabajo que se está realizando. Se evitará el trabajo en espacios confinados. El área alrededor del espacio de trabajo deberá estar seccionada. Asegúrese de que las condiciones dentro de la zona se han hecho seguras mediante el control del material inflamable.

4) Comprobación de la presencia de refrigerante
Se debe comprobar la zona con un detector de refrigerante adecuado antes y durante el trabajo, para garantizar que el técnico es consciente de la existencia de atmósferas potencialmente inflamables. Asegúrese de que el equipo de detección de fugas utilizado es adecuado para su uso con refrigerantes inflamables, es decir, que no produce chispas, está adecuadamente sellado o es intrínsecamente seguro.

5) Presencia de extintor
Si se va a realizar algún trabajo en caliente en el equipo de refrigeración o en cualquiera de sus partes asociadas, deberá tenerse a mano el equipo de extinción de incendios adecuado. Tenga un extintor de polvo seco o CO2 junto a la zona de carga.

6) No hay fuentes de ignición
Ninguna persona que realice trabajos en relación con un sistema de refrigeración que implique dejar al descubierto cualquier tubería que contenga o haya contenido refrigerante inflamable utilizará fuentes de ignición de tal manera que pueda provocar riesgo de incendio o explosión. Todas las posibles fuentes de ignición, incluido el humo de los cigarrillos, deben mantenerse suficientemente alejadas del lugar de instalación, reparación, retirada y eliminación, durante las cuales es posible que se libere refrigerante inflamable al espacio circundante. Antes de empezar a trabajar, hay que inspeccionar la zona alrededor del equipo para asegurarse de que no hay peligros inflamables ni riesgos de ignición. Se colocarán señales de prohibido fumar.

7) Área ventilada
Asegúrese de que la zona está al aire libre o de que está adecuadamente ventilada antes de irrumpir en el sistema o realizar cualquier trabajo en caliente. Deberá mantenerse cierto grado de ventilación durante el periodo

en que se realicen los trabajos. La ventilación debe dispersar de forma segura cualquier refrigerante liberado y, preferiblemente, expulsarlo externamente a la atmósfera.

8) Comprobaciones del equipo de refrigeración
Cuando se cambien componentes eléctricos, deberán ser aptos para su propósito y cumplir con la especificación correcta. En todo momento se seguirán las directrices de mantenimiento y servicio del fabricante. En caso de duda, consulte con el departamento técnico del fabricante. Las siguientes comprobaciones se aplicarán a las instalaciones que utilicen refrigerantes inflamables: El tamaño de la carga es acorde con el tamaño de la sala en la que están instaladas las piezas que contienen refrigerante; la maquinaria de ventilación y las salidas funcionan adecuadamente y no están obstruidas; si se utiliza un circuito de refrigeración indirecto, se comprobará la presencia de refrigerante en el circuito secundario; el marcado del equipo sigue siendo visible y legible. Se corregirán las marcas y señales que sean ilegibles. Las tuberías o componentes de refrigeración se instalarán en una posición en la que sea improbable que queden expuestos a cualquier sustancia que pueda corroer los componentes que contengan refrigerante, a menos que los componentes estén construidos con materiales intrínsecamente resistentes a la corrosión o estén convenientemente protegidos contra dicha corrosión.

9) Comprobaciones de los dispositivos eléctricos
La reparación y el mantenimiento de los componentes eléctricos incluirán comprobaciones iniciales de seguridad y procedimientos de inspección de los componentes. Si existe un fallo que pueda comprometer la seguridad, no se conectará ningún suministro eléctrico al circuito hasta que se solucione satisfactoriamente. Si el fallo no puede corregirse inmediatamente pero es necesario continuar con el funcionamiento, se utilizará una solución temporal adecuada. Se informará de ello al propietario del equipo para que todas las partes estén informadas.
Las comprobaciones iniciales de seguridad deben garantizar:
que los condensadores estén descargados: esto se hará de forma segura para evitar la posibilidad de chispas; que no queden expuestos componentes eléctricos y cableado bajo tensión mientras se carga, recupera o purga el sistema; que haya continuidad de la conexión a tierra.

7. Reparaciones de componentes sellados

1) Durante las reparaciones de componentes sellados, se desconectarán todos los suministros eléctricos del equipo en el que se esté trabajando antes de retirar las cubiertas selladas, etc. Si es absolutamente necesario disponer de suministro eléctrico al equipo durante las tareas de mantenimiento, se deberá colocar una forma de detección de fugas de funcionamiento permanente en el punto más crítico para advertir de una situación potencialmente peligrosa.

2) Se prestará especial atención a lo siguiente para garantizar que, al trabajar en los componentes eléctricos, no se altere la carcasa de forma que se vea afectado el nivel de protección. Esto incluirá daños en los cables, un número excesivo de conexiones, terminales que no se ajusten a las especificaciones originales, daños en las juntas, montaje incorrecto de los prensaestopas, etc. Asegúrese de que el aparato está montado de forma segura. Asegúrese de que las juntas o los materiales de sellado no se hayan degradado hasta el punto de que ya no sirvan para impedir la entrada de atmósferas inflamables. Las piezas de recambio se ajustarán a las especificaciones del fabricante.
NOTA: El uso de sellante de silicona puede inhibir la eficacia de algunos tipos de equipos de detección de fugas. No es necesario aislar los componentes intrínsecamente seguros antes de trabajar en ellos.

8. Reparación de componentes intrínsecamente seguros
No aplique ninguna carga inductiva o capacitiva permanente al circuito sin asegurarse de que no superará la tensión y la corriente permitidas para el

equipo en uso. Los componentes intrínsecamente seguros son los únicos tipos en los que se puede trabajar en presencia de una atmósfera inflamable. El aparato de ensayo deberá tener la potencia nominal correcta. Sustituya los componentes únicamente por piezas especificadas por el fabricante. Otras piezas pueden provocar la ignición del refrigerante en la atmósfera a causa de una fuga.

9. Cableado
   Compruebe que el cableado no estará sometido a desgaste, corrosión, presión excesiva, vibraciones, bordes afilados o cualquier otro efecto ambiental adverso. La comprobación también tendrá en cuenta los efectos del envejecimiento o de las vibraciones continuas procedentes de fuentes como compresores o ventiladores.
10. Detección de refrigerantes inflamables
    Bajo ninguna circunstancia se utilizarán fuentes potenciales de ignición en la búsqueda o detección de fugas de refrigerante. No se utilizará un soplete de halogenuros (o cualquier otro detector que utilice una llama desnuda).
11. Métodos de detección de fugas
    Los siguientes métodos de detección de fugas se consideran aceptables para los sistemas que contienen refrigerantes inflamables. Se utilizarán detectores electrónicos de fugas para detectar refrigerantes inflamables, pero es posible que la sensibilidad no sea la adecuada o que sea necesario recalibrarlos. (el equipo de detección deberá calibrarse en una zona libre de refrigerantes). Asegúrese de que el detector no es una fuente potencial de ignición y que es adecuado para el refrigerante utilizado. El equipo de detección de fugas se ajustará a un porcentaje del LFL del refrigerante y se calibrará para el refrigerante empleado y se confirmará el porcentaje adecuado de gas (25 % como máximo).
    Los fluidos para la detección de fugas son adecuados para su uso con la mayoría de los refrigerantes, pero deberá evitarse el uso de detergentes que contengan cloro, ya que éste puede reaccionar con el refrigerante y corroer las tuberías de cobre. Si se sospecha de una fuga, se retirarán/extinguirán todas las llamas desnudas. Si se detecta una fuga de refrigerante que requiera soldadura, se recuperará todo el refrigerante del sistema o se aislará (mediante válvulas de cierre) en una parte del sistema alejada de la fuga. A continuación, se purgará nitrógeno libre de oxígeno (OFN) a través del sistema tanto antes como durante el proceso de soldadura fuerte.
12. Retirada y evacuación
    Cuando se acceda al circuito de refrigerante para efectuar reparaciones o para cualquier otro fin, se utilizarán los procedimientos convencionales. Sin embargo, es importante que se sigan las mejores prácticas, ya que la inflamabilidad es un factor a tener en cuenta. Se seguirá el procedimiento siguiente: Elimine el refrigerante; purgue el circuito con gas inerte; evacúe; purgue de nuevo con gas inerte; abra el circuito cortando o soldando.
    La carga de refrigerante se recuperará en los cilindros de recuperación correctos. El sistema se lavará con OFN para que la unidad sea segura. Puede que sea necesario repetir este proceso varias veces. No se debe utilizar aire comprimido u oxígeno para esta tarea. El lavado se debe realizar cortando el vacío en el sistema con OFN y continuando el llenado hasta que se alcance la presión de trabajo, ventilando después a la atmósfera y, por último, tirando hacia abajo hasta crear el vacío. Este proceso se repetirá hasta que no quede refrigerante en el sistema. Cuando se utilice la carga final de OFN, el sistema se purgará hasta la presión atmosférica para permitir que se realicen los trabajos. Esta operación es absolutamente esencial si se van a realizar operaciones de soldadura fuerte en la tubería. Asegúrese de que la salida de la bomba de vacío no esté cerca de ninguna fuente de ignición y de que haya ventilación disponible.

13. Procedimientos de carga
Además de los procedimientos de carga convencionales, deberán seguirse los siguientes requisitos. Asegúrese de que no se produce contaminación de los distintos refrigerantes al utilizar el equipo de carga. Las mangueras o líneas deberán ser lo más cortas posible para minimizar la cantidad de refrigerante que contienen. Los cilindros deberán mantenerse en posición vertical.
Asegúrese de que el sistema de refrigeración está conectado a tierra antes de cargar el sistema con refrigerante. Etiquete el sistema cuando se complete la carga (si aún no lo ha hecho).
Se debe tener mucho cuidado de no llenar en exceso el sistema de refrigeración. Antes de recargar el sistema deberá someterse a una prueba de presión con OFN. El sistema deberá someterse a una prueba de estanqueidad una vez finalizada la carga pero antes de la puesta en servicio. Se realizará una prueba de fugas de seguimiento antes de abandonar el lugar.
14. Desmantelamiento
Antes de llevar a cabo este procedimiento, es esencial que el técnico esté completamente familiarizado con el equipo y todos sus detalles. Se recomienda que todos los refrigerantes se recuperen de forma segura como buena práctica. Antes de realizar la tarea, se tomará una muestra de aceite y refrigerante en caso de que se requiera un análisis previo a la reutilización del refrigerante recuperado. Es esencial que se disponga de energía eléctrica antes de comenzar la tarea.
a) Familiarícese con el equipo y su funcionamiento.
b) Aísle eléctricamente el sistema.
c) Antes de intentar el procedimiento asegúrese de que: Se dispone de equipo de manipulación mecánica, si es necesario, para manipular los cilindros de refrigerante. Se dispone de todo el equipo de protección personal y se utiliza correctamente. El proceso de recuperación está supervisado en todo momento por una persona competente. El equipo de recuperación y los cilindros se ajustan a las normas apropiadas.
d) Bombee el sistema de refrigeración, si es posible.
e) Si no es posible hacer el vacío, haga un colector para poder extraer el refrigerante de varias partes del sistema.
f) Asegúrese de que el cilindro está situado en la báscula antes de proceder a la recuperación.
g) Ponga en marcha la máquina de recuperación y hágala funcionar de acuerdo con las instrucciones del fabricante.
h) No llene en exceso los cilindros. (no más del 80 % de volumen de carga líquida).
i) No supere la presión máxima de trabajo del cilindro, ni siquiera temporalmente.
j) Cuando los cilindros se hayan llenado correctamente y se haya completado el proceso, asegúrese de que los cilindros y el equipo se retiren del lugar rápidamente y de que todas las válvulas de aislamiento del equipo estén cerradas.
k) El refrigerante recuperado no se cargará en otro sistema de refrigeración a menos que se haya limpiado y comprobado.
15. Etiquetado
El equipo deberá etiquetarse indicando que ha sido puesto fuera de servicio y vaciado de refrigerante. La etiqueta deberá estar fechada y firmada. Asegúrese de que haya etiquetas en el equipo que indiquen que contiene refrigerante inflamable.

16. Recuperación

Cuando se retira el refrigerante de un sistema, ya sea para su revisión o desmantelamiento, se recomienda como buena práctica que todos los refrigerantes se retiren de forma segura. Cuando transfiera refrigerante a los cilindros, asegúrese de que solo se emplean cilindros de recuperación de refrigerante adecuados. Asegúrese de que dispone del número correcto de cilindros para contener la carga total del sistema. Todos los cilindros que se utilizarán están designados para el refrigerante recuperado y etiquetados para ese refrigerante (es decir, cilindros especiales para la recuperación de refrigerante). Los cilindros estarán completos con válvula de alivio de presión y válvulas de cierre asociadas en buen estado de funcionamiento. Los cilindros de recuperación vacíos se evacuan y, si es posible, se enfrían antes de proceder a la recuperación. El equipo de recuperación deberá estar en buen estado de funcionamiento con un conjunto de instrucciones relativas al equipo que se tiene a mano y deberá ser adecuado para la recuperación de refrigerantes inflamables. Además, se dispondrá de un juego de básculas calibradas y en buen estado de funcionamiento. Las mangueras deberán estar completas con acoplamientos de desconexión sin fugas y en buen estado. Antes de utilizar la máquina de recuperación, compruebe que está en condiciones de funcionamiento satisfactorias, que se ha mantenido correctamente y que todos los componentes eléctricos asociados están sellados para evitar la ignición en caso de fuga de refrigerante.

Consulte con el fabricante en caso de duda. El refrigerante recuperado se devolverá al proveedor de refrigerantes en el cilindro de recuperación correcto, y se tramitará la correspondiente nota de transferencia de residuos. No mezcle refrigerantes en las unidades de recuperación y especialmente en los cilindros. Si se van a retirar compresores o aceites de compresores, asegúrese de que se han evacuado hasta un nivel aceptable para asegurarse de que no queda refrigerante inflamable dentro del lubricante. El proceso de evacuación se llevará a cabo antes de devolver la compresa a los proveedores. Solo se empleará el calentamiento eléctrico del cuerpo del compresor para acelerar este proceso. Cuando se vacíe el aceite de un sistema, se hará de forma segura.

# ESPECIFICACIONES

| Modelo del producto | MDDO-12DEN7-QA3 | MDDOZ-12DEN7-QA3 |
|---|---|---|
| Fuente de alimentación | 220-240V~ 50Hz 1Ph | |
| Corriente nominal | 1.5A | 1.5A |
| Potencia máx. de entrada | 300W | 300W |
| | | |

# VISTA GENERAL DEL PRODUCTO

**NOTA SOBRE LAS ILUSTRACIONES:**

Todas las ilustraciones del manual son meramente explicativas. Su máquina puede ser ligeramente diferente. La forma real prevalecerá.

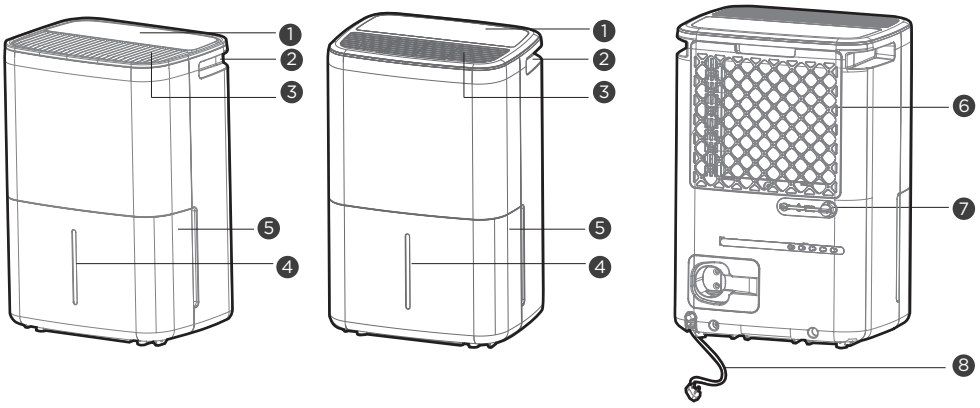


1. Panel de control
2. Asa (ambos lados)
3. Rejilla de salida de aire
4. Ventana de nivel de agua
5. Cubeta de agua
6. Rejilla de entrada de aire
7. Salida de la manguera de desagüe
8. Cable eléctrico y enchufe

# CONFIRME ANTES DE EMPEZAR

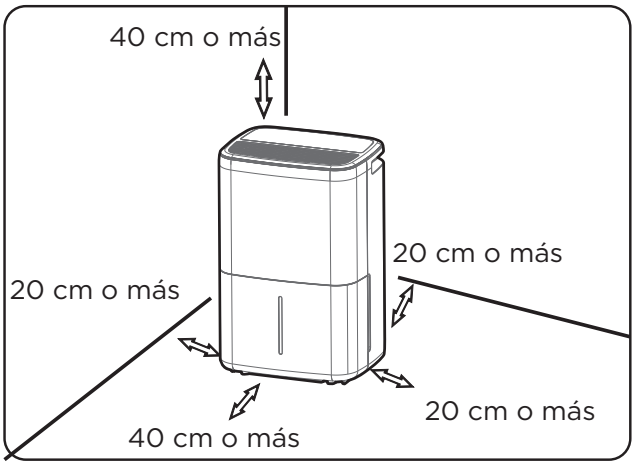


- Este deshumidificador está diseñado solo para aplicaciones residenciales en interiores. Este deshumidificador no debe utilizarse para aplicaciones comerciales o industriales.
- Coloque el deshumidificador en un suelo liso y nivelado lo suficientemente fuerte como para soportar la unidad con una cubeta llena de agua.
- Deje al menos 20 cm de espacio de aire en todos los lados de la unidad para una buena circulación de aire. (al menos 40 cm de espacio de aire en la salida de aire)
- Coloque la unidad en un área donde la temperatura no caiga por debajo de 5 °C (41 °F). Las bobinas pueden cubrirse de escarcha a temperaturas inferiores a 5 °C (41 °F), lo que puede reducir el rendimiento.

- Coloque la unidad lejos de la secadora de ropa, el calentador o el radiador.
- Use la unidad para evitar daños por humedad en cualquier lugar donde se almacenen libros u objetos de valor.
- Use el deshumidificador en un sótano para ayudar a prevenir daños por humedad.
- El deshumidificador debe usarse en un área cerrada para que sea más efectivo.
- Cierre todas las puertas, ventanas y otras aberturas exteriores de la habitación.

No mueva la unidad si la cubeta tiene agua. (La unidad puede volcarse y derramar agua).

Un deshumidificador que opera en un sótano tendrá poco o ningún efecto en el secado de un área de almacenamiento cerrada adyacente, como un armario, a menos que haya una circulación adecuada de aire dentro y fuera del área.

- No lo utilice al aire libre.

## Al usar la unidad

- Cuando utilice por primera vez el deshumidificador, ponga en funcionamiento la unidad continuamente durante 24 horas. Asegúrese de que la cubierta de plástico en la salida de la manguera de drenaje continuo se instale de forma ajustada para que no haya fugas.
- Esta unidad está diseñada para funcionar con un entorno de trabajo entre 5 °C/41 °F y 32 °C/90 °F, y entre el 30 %(HR) y el 80 %(HR).
- Cuando se usa en espacios abiertos con ventanas abiertas, se puede formar condensación en la superficie del producto, lo cual es normal.
- Si la unidad se ha apagado y necesita volver a encenderse rápidamente, espere aproximadamente tres minutos para que se reanude el funcionamiento correcto.
- No conecte el deshumidificador a una toma de corriente múltiple, que también se utiliza para otros aparatos eléctricos.
- Seleccione una ubicación adecuada, asegurándose de tener fácil acceso a una toma de corriente.
- Enchufe el aparato a una toma de corriente con conexión a tierra.
- Asegúrese de que la cubeta de agua esté correctamente ajustada, de lo contrario la unidad no funcionará correctamente.

**Nota:** Cuando el agua la cubeta alcance un cierto nivel,tenga cuidado de mover la máquina para evitar que se caiga.

# INSTRUCCIONES DE FUNCIONAMIENTO

## Panel de control

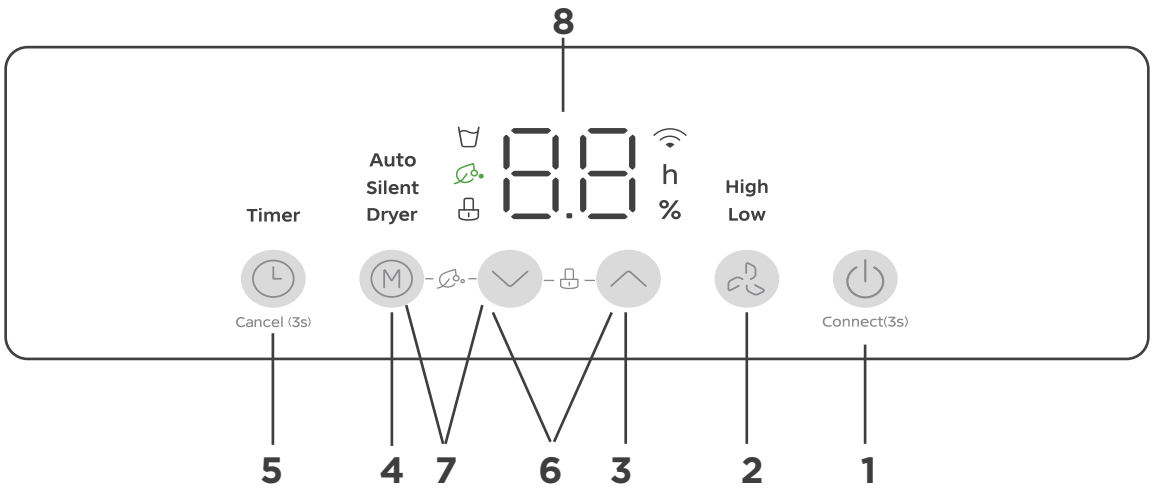


**NOTA:** Los siguientes paneles de control son solo para fines explicativos. El panel de control de la unidad que compró puede ser ligeramente diferente según los modelos. Es posible que su máquina no contenga algunos indicadores o botones. La forma real prevalecerá.

| Indicador | Función | Indicador | Función | Indicador | Función |
|---|---|---|---|---|---|
| | Botón de power (encendido) | | Botón de velocidad del ventilador | | Botón de UP & DOWN (arriba y abajo) |
| | Botón de Mode (Modo) | | Botón de timer (temporizador) | | Luz de cubeta llena |
| | Luz de funcionamiento inalámbrico | | Luz de bloqueo infantil | | Luz de fresco (algunas unidades) |

| | | DESCRIPCIÓN |
|---|---|---|
| 1 | **Conectar ON/OFF** | Pulse este botón para encender y apagar el deshumidificador.<br>Funcionamiento inalámbrico (en algunos modelos)<br>1. Mantenga pulsado el botón POWER (alimentación) durante 3 segundos para iniciar el modo de conexión inalámbrica. La pantalla LED muestra "AP" para indicar que puede establecer la conexión inalámbrica.<br>2. Si la conexión (router) tiene éxito en 8 minutos, la unidad saldrá del modo de conexión inalámbrica automáticamente y el indicador de conexión inalámbrica se iluminará y la unidad pasará a la función anterior. Si la conexión falla en 8 minutos, la unidad sale automáticamente del modo de conexión inalámbrica. |
| 2 | **Función de Fan (ventilador)** | Pulse este botón para seleccionar la velocidad del ventilador:<br>Baja → Alta → Low (bajo)...<br>NOTA: La luz indicadora de la velocidad del ventilador se ilumina bajo diferentes ajustes de velocidad del ventilador. |
| 3 | **Función de UP & DOWN (arriba y abajo)** | En el modo Auto/Silencioso , pulse el botón para pasar al modo de ajuste de la humedad. Pulse el botón una vez para mostrar la humedad ajustada, la humedad ajustada aumenta/disminuye un 5% RH cada vez que se pulsa en 5 segundos, el rango de ajuste es 35 % RH~85 % RH (∧) 85 % RH~35 %RH (∨). Al configurar el temporizador, se utiliza para ajustar el tiempo de sincronización hacia arriba o hacia abajo. |
| 4 | **Función de Mode (modo)** | Pulse el botón Mode para cambiar de modo.<br>Automático → Silencioso → Dryer (secador) → Automático.....<br>**Nota:** En el modo Secador, la humedad no se puede cambiar manualmente.<br>Modo automático:en este modo,los ajustes de humedad disponibles:<br>35 %--40 %--45 %--50 %--55 %--60%--65 %--70 %--75%--80 %--85 %.<br>El valor de humedad seleccionado brillará durante 5 segundos y luego volverá al valor de humedad ambiental.<br>Modo silencioso: en este modo, no hay retroalimentación de sonido del timbre. Los ajustes de humedad disponibles: 35 %--40 %--45%--50 %--55 %--60 %--65%--70 %--75 %--80 % --85 %. El valor de humedad seleccionado brillará durante 5 segundos y luego volverá al valor de humedad ambiental.<br>**Nota:** En este modo, la velocidad del ventilador no se puede ajustar, si pulsa el botón Fan (ventilador), la luz de Velocidad y modo del ventilador brillará durante 2 segundos.<br>Modo secador: En este modo,la unidad funcionará en modo de deshumidificación continua y alta velocidad del ventilador.<br>1. Cierre puertas y ventanas mientras tanto.<br>2. Para realizar la mejor deshumidificación efectiva, deshidrate la ropa mojada primero.<br>3. Asegúrese de dirigir el flujo de aire a la ropa mojada.<br>4. En el caso de ropa húmeda gruesa y pesada, es posible que no obtenga la mejor deshumidificación efectiva.<br>**Nota:** En este modo, la velocidad del ventilador no se puede cambiar manualmente. Si pulsa el botón FAN (VENTILADORR), la luz de Velocidad y Modo del Ventilador brillará durante 2 segundos.<br>**Nota:** Deje 30~50 cm de distancia en la parte superior y derecha de la unidad a la ropa mojada. |

| | | DESCRIPCIÓN |
|---|---|---|
| 5 | **TEMPORIZADOR - Función** | Pulse el botón para iniciar la función de arranque automático y parada automática.<br>**Ajuste de inicio/parada automático**<br>1. En el estado de apagado/arranque, pulse el botón para activar la hora de inicio automático.<br>2. Mantenga pulsado el botón UP o DOWN para cambiar la hora de inicio automático en incrementos de 1 hora, hasta 24 horas.<br>3. Al comenzar a configurar el temporizador, la alarma parpadeará durante 3 segundos, después de determinar la hora programada, sonará el timbre, 2 segundos después, el sistema volverá automáticamente a mostrar la humedad. Pulse el botón 3S del temporizador durante mucho tiempo o configure el temporizador a 0h para cancelar el temporizador.<br>4. El tiempo seleccionado se registrará en 5 segundos y el sistema volverá automáticamente a mostrar la humedad.<br>**Nota:** Una vez finalizado el ajuste del TEMPORIZADOR, puede volver a pulsar el botón para comprobar el estado del ajuste del TEMPORIZADOR. Después de que se complete la configuración del TEMPORIZADOR, puede cancelarla estableciendo el tiempo establecido en 0,0 o presionando el botón del temporizador durante 3 segundos.<br>**Nota:** La función de temporizador no se cancela cuando la cubeta está llena. |
| 6 | **Función de bloqueo infantil** | Mantenga pulsados los botones Up (Arriba) y Down (Abajo) durante 5 segundos para iniciar la función de bloqueo infantil, y la luz se iluminará. Todos los ajustes actuales están bloqueados y el panel de control no aceptará ninguna operación excepto la del bloqueo infantil. Mantenga pulsados estos dos botones de nuevo para cancelar la función de bloqueo infantil. |
| 7 | **Fresco - Función** **(algunas unidades)** | Mantenga pulsados los botones Mode (Modo) y Down (Abajo) durante 2 segundos para iniciar la función Fresh, complete la misma operación nuevamente para cancelar la función Fresh. |
| 8 | **PANTALLA** | Mostrar la humedad ambiental y la humedad de ajuste (rango de humedad: 30 % a 90 %); Configuración DEL TEMPORIZADOR de pantalla (rango de tiempo: 24 horas). Mostrar recordatorio de códigos de error.<br>**Código de protección:**<br>P2 - La cubeta está llena de agua o la cubeta no está en la posición correcta. Vacíe la cubeta y vuelva a colocarla en la posición correcta.<br>**Códigos de error:**<br>EH61 - Error del sensor de temperatura de la bobina del evaporador. Desenchufe la unidad y vuelva a enchufarla. Si el error se repite, llame al servicio técnico.<br>EH60 - Error del sensor de temperatura ambiente. Desenchufe la unidad y vuelva a enchufarla. Si el error se repite, llame al servicio técnico.<br>EH00 - Error EEPROM interior. Desenchufe la unidad y vuelva a enchufarla. Si el error persiste, llame al servicio técnico.<br>Error de comunicación de la placa de visualización EH0b y la placa de control principal. Desenchufe la unidad y vuelva a enchufarla. Si el error se repite, llame al servicio técnico; |

## Otras características

### Luz de cubeta llena

Se ilumina cuando la pala está lista para vaciarse, o cuando la cubetase retira o no se reemplaza en la posición correcta.

### Apagado automático

El deshumidificador se apaga cuando la cubeta está llena, o cuando la cubetase retira o no se reemplaza en la posición correcta.

En algunos modelos, el motor del ventilador continuará funcionando durante 30 segundos.

### Descongelación automática

Cuando se acumula escarcha en las bobinas del evaporador, el compresor se apagará y el ventilador continuará funcionando hasta que desaparezca la escarcha.

**Espere 3 minutos antes de reanudar la operación**
Después de que la unidad se haya detenido, no se puede reiniciar la operación en los primeros 3 minutos. Esto es para proteger la unidad. La operación se iniciará automáticamente después de 3 minutos.

**Reinicio automático**
Si la unidad se interrumpe inesperadamente debido al corte de energía, se reiniciará automáticamente con la configuración de función anterior cuando se reanude la alimentación

# EXTRACCIÓN DEL AGUA RECOGIDA

**Hay dos formas de eliminar el agua acumulada.**

## Tipo 1: Usar la cubeta

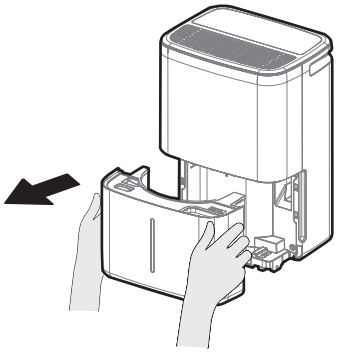

**Paso 1:**
Sostenga ambos lados de la cubeta con las manos y sáquela de la unidad.

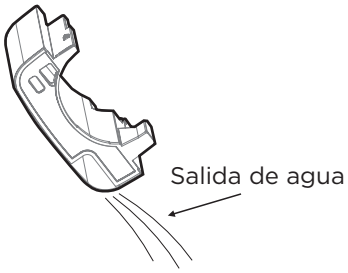


**Paso 2:**
Vierta el agua por los lados derechos.

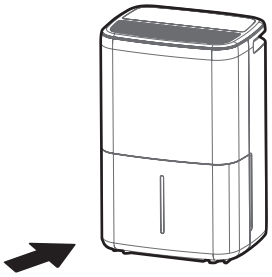

**Paso 3:**
Vuelva a colocar la cubeta

- Cuando la cubeta esté llena, la unidad dejará de funcionar automáticamente y la luz indicadora de Lleno parpadeará.
- Saque lentamente la cubeta. Agarre las manijas izquierda y derecha con seguridad y tire con cuidado hacia afuera para que el agua no se derrame.
- Tire el agua de la salida de agua y vuelva a colocar la cubeta. La máquina se reiniciará cuando la cubeta se coloque en su posición correcta.

**NOTA**

- Cuando retire el la cubeta, no toque ninguna pieza dentro de la unidad. De lo contrario, la unidad se dañará.
- Asegúrese de empujar la cubeta suavemente hasta el fondo de la unidad. Golpear la cubeta contra cualquier cosa o no empujarla con seguridad puede hacer que la unidad no funcione.
- Cuando retire la cubeta, si hay algo de agua en la unidad, debe secarla.

## Tipo 2: Drenaje de la manguera de agua (continuo)

El agua se puede vaciar automáticamente en un desagüe de suelo conectando la unidad con una manguera de agua (Id≥Ø5/16″, no incluida)
Retire el tapón de agua de la salida de desagüe posterior de la unidad y póngalo a un lado, luego inserte la manguera de desagüe a través de la salida de desagüe de la unidad y dirija la manguera de desagüe al desagüe del piso o a una instalación de desagüe adecuada.

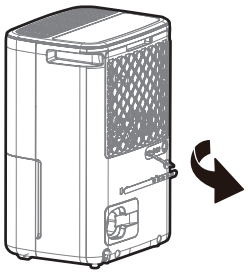

**Paso 1:** Retire el tapón de agua.

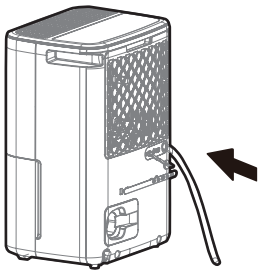

**Paso 2:** Conecte la manguera de desagüe.

- Cuando retire el tapón de agua, si hay algo de agua en la salida de desagüe trasera de la unidad, debe secarla. Asegúrese de que la manguera está bien sujeta para que no haya fugas y que el extremo de la manguera esté nivelado o hacia abajo para permitir que el agua fluya sin problemas.
- Dirija la manguera hacia el desagüe, asegurándose de que no haya dobleces que impidan el flujo del agua. Asegúrese de que la manguera de agua esté más baja que la salida de la manguera de desagüe de la unidad.
- Seleccione el ajuste de humedad deseado y la velocidad del ventilador en la unidad para que comience el drenaje continuo.

**NOTA:** Cuando no se utilice la función de drenaje continuo, retire la manguera de desagüe de la salida y seque el agua en la salida de la manguera de desagüe continuo. A continuación, vuelva a colocar el tapón de agua correctamente.

# LIMPIEZA Y MANTENIMIENTO

Cuidado y limpieza del deshumidificador. Apague el deshumidificador y retire el enchufe de la toma de corriente antes de limpiarlo.

## Limpie la rejilla y la carcasa

- Use agua y un detergente suave. No utilice lejía ni abrasivos.
- No salpique agua directamente sobre la unidad principal. Si lo hace, puede causar una descarga eléctrica, hacer que el aislamiento se deteriore o que la unidad se oxide.
- Las rejillas de entrada y salida de aire se ensucian fácilmente, así que use un accesorio de vacío o un cepillo para limpiar.

## Limpie la cubeta

Limpie la cubeta cada pocas semanas para evitar el crecimiento de moho, hongos y bacterias. Llene parcialmente la cubeta con agua limpia y añada un poco de detergente suave. Remuévalo en la cubeta, vacíela y aclárela.

**Nota:** No utilice un lavavajillas para limpiar la cubeta. Después de la limpieza, la cubeta debe estar en su lugar y bien ajustada para que el deshumidificador funcione.

## Limpie la rejilla de entrada de aire

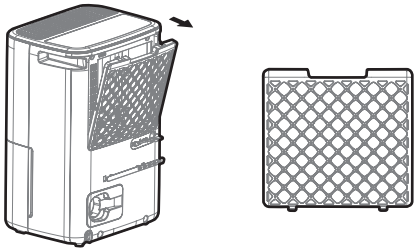

La rejilla de entrada de aire detrás de la rejilla delantera debe revisarse y limpiarse al menos cada dos semanas o más a menudo si es necesario.
NOTA: NO ENJUAGUE NI PONGA LA REJILLA DE ENTRADA DE AIRE EN UN LAVAVAJILLAS AUTOMÁTICO.
Para eliminar:
- Tome la lengüeta en la rejilla de entrada de aire y tire de ella hacia afuera, luego tire de ella hacia arriba.
- Limpie la rejilla de entrada de aire con agua tibia y jabón. Enjuague y deje que la rejilla de entrada de aire se seque antes de reemplazarla. No limpie la rejilla de entrada de aire en un lavavajillas.

Para fijar:
- Inserte la rejilla de entrada de aire en la unidad de abajo hacia arriba.

**PRECAUCIÓN**

NO haga funcionar el deshumidificador sin la rejilla de entrada de aire porque la suciedad y la pelusa la obstruirán y reducirán su rendimiento.

**NOTA:** El mueble y el frontal pueden limpiarse con un paño sin aceite o lavarse con un paño humedecido en una solución de agua tibia y detergente lavavajillas líquido suave. Aclare bien y seque con un paño. No utilice nunca productos de limpieza agresivos, cera o abrillantadores en el frontal del armario. Asegúrese de escurrir el exceso de agua del paño antes de limpiar alrededor de los mandos. El exceso de agua en o alrededor de los controles puede causar daños a la unidad.

### Cuando no utilice la unidad durante largos periodos de tiempo

- Después de apagar la unidad, espere un día antes de vaciar la cubeta.
- Limpie la unidad principal, la cubeta de agua y la rejilla de entrada de aire.
- Cubra la unidad con una bolsa de plástico.
- Guarde la unidad en posición vertical en un lugar seco y bien ventilado.

# PROBLEMAS Y SOLUCIONES

**Antes de llamar al servicio técnico, revise por su cuenta la tabla a continuación.**

| Problema | Qué verificar |
|---|---|
| **La unidad no arranca** | Asegúrese de que el enchufe del deshumidificador esté completamente insertado en la toma de corriente.<br>Revise la caja de fusibles/disyuntores de su casa.<br>El deshumidificador ha alcanzado su nivel preestablecido o la cubeta está llena.<br>La cubeta de agua no está en la posición correcta. |
| **El deshumidificador no seca el aire como debería** | No dio tiempo suficiente para eliminar la humedad.<br>Asegúrate de que no haya cortinas, persianas o muebles que bloqueen la parte delantera o trasera del deshumidificador.<br>Es posible que el control de humedad no esté lo suficientemente bajo.<br>Compruebe que todas las puertas, ventanas y otras aberturas estén bien cerradas.<br>La temperatura ambiente es demasiado baja, por debajo de 5 °C (41 °F).<br>Hay un calentador de queroseno o algo que emite vapor de agua en la habitación. |
| **La unidad hace un ruido fuerte cuando está en funcionamiento** | La rejilla de entrada de aire está obstruida.<br>La unidad está inclinada en lugar de en posición vertical como debería ser.<br>La superficie del suelo no está nivelada. |
| **Aparece escarcha en las bobinas** | Esto es normal. El deshumidificador tiene la función de descongelación automática. |
| **Agua en el suelo** | La manguera al conector o la conexión de la manguera pueden estar sueltas.<br>Intente usar la cubeta para recoger agua, pero retire el tapón de desagüe trasero. |
| **EH00, EH60, EH61, EH0b, P2 aparecen en la pantalla** | Estos son códigos de error y códigos de protección. Consulte la sección CARACTERÍSTICAS DEL PANEL DE CONTROL. |

# MARCAS REGISTRADAS, DERECHOS DE AUTOR Y DECLARACIÓN LEGAL

El logotipo Midea, las marcas denominativas, laas marcas registradas, la imagen comercial de y todas las versiones de los mismos son activos valiosos de Midea Group y/o sus filiales (“Midea”), de los cuales Midea posee marcas registradas, derechos de autor y otros derechos de propiedad intelectual, y todos los fondo de comercio derivado del uso de cualquier parte de una marca registrada de Midea. El uso de la marca registrada de Midea para fines comerciales, sin el consentimiento previo por escrito de Midea puede constituir una violación de la marca registrada o una competencia desleal violando la legislación relevante.
Midea ha creado este manual y se reserva todos los derechos sobre el mismo. Ninguna entidad o individuo puede usar, duplicar, modificar, distribuir en todo o en parte este manual, o unirlo o venderlo con otros productos sin el consentimiento previos por escrito de Midea. Todas las funciones e instrucciones descritas se actualizan en el momento de la impresión de este manual. Sin embargo, el producto real puede variar debido a funciones y diseños mejorados.

# ELIMINACIÓN Y RECICLAJE

## Instrucciones importantes para el medio ambiente (Directrices europeas sobre eliminación)

Cumplimiento con la Directiva WEEE y Eliminación de los Productos de Desecho:
Este producto cumple con la Directiva EU WEEE. Este producto porta el símbolo de clasificación de equipos eléctricos y electrónicos para su eliminación (WEEE). Este símbolo indica que este producto no puede eliminarse con otros residuos domésticos al final de su vida útil. El aparato usado debe devolverse al punto de recogida oficial para el reciclaje de aparatos eléctricos y electrónicos. Para encontrar estos sistemas de recogida, póngase en contacto con las autoridades locales o distribuidor minorista donde se adquirió el producto. Cada hogar juega un papel importante en la recuperación y reciclado de aparatos antiguos.
La eliminación adecuada de aparatos usados ayuda a prevenir las potenciales consecuencias negativas para el medioambiente y la salud humana.

# AVISO DE PROTECCIÓN DE DATOS

Para la prestación de los servicios acordados con el cliente,
nos comprometemos a cumplir sin reservas todas las disposiciones de la legislación aplicable en materia de protección de datos, de acuerdo con los países acordados en los que se proporcionarán los servicios al cliente, así como, cuando corresponda, con el Reglamento General de Protección de Datos (RGPD) de la UE.
En general, nuestro procesamiento de datos es para cumplir con nuestras obligaciones contractuales con usted y por motivos de seguridad de los productos, para salvaguardar sus derechos en relación con la garantía y preguntas del registro del producto. En algunos casos, pero solo si se garantiza la protección de datos apropiada, se podrían transferir los datos personales a receptores ubicados fuera del Área Económica Europea.
Se proporciona más información bajo solicitud. Puede ponerse en contacto con nuestro responsable de protección de datos a través de **MideaDPO@midea.com**.
Para ejercitar sus derechos como el derecho a rechazar que se procesen sus datos personales para una finalidad directa de marketing, póngase en contacto con nosotros a través de **MideaDPO@midea.com**. Para obtener más información, siga el código QR.
El diseño y las especificaciones están sujetos a cambios sin previo aviso para la mejora del producto. Consulte la agencia de ventas o el fabricante para obtener más detalles. Cualquier actualización del manual se cargará en el sitio web del servicio. Verifique la última versión.

Midea

*make yourself at home*

www.midea.com

© Midea 2024 todos los derechos reservados