amazon basics

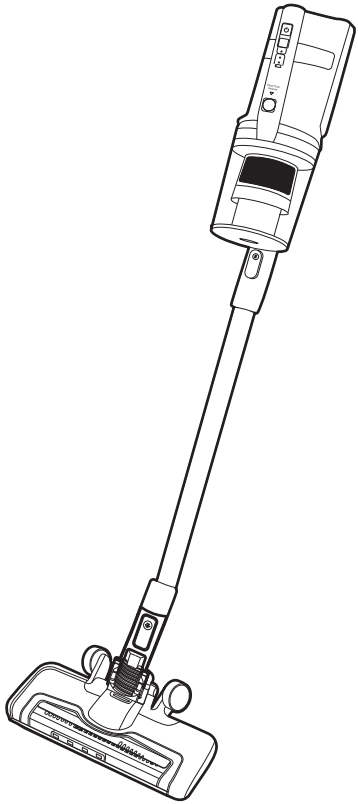

2 in 1 Cordless Vacuum Cleaner
Aspirateur Sans Fil 2 en 1
2-in-1 Akkustaubsauger
Aspirapolvere Senza Filo 2 in 1
Aspiradora Sin Cable 2 en 1
2-in-1 Accustofzuiger

B09NS4RVQ9, B09NS53XPN

EN . . . . . Page 2
FR . . . . . Page 16
DE . . . . . Seite 31
IT . . . . . .Pagina 48
ES . . . . . .Página 63
NL . . . . . .Pagina 78

Table of Contents

1. Important Safety Instructions 3
2. Battery Warnings 4
3. Symbols Explanation 5
4. Intended Use 5
5. Specifications 5
5.1 Appliance 5
5.2 Battery charger 5
5.3 Motorised cleaning head 5
5.4 Importer Information 5
6. Appliance Description 6
7. Before First Use 7
8. Charging the Appliance 7
9. Operation 8
9.1 Accessories function 8
9.2 Attaching accessories 9
9.3 Detaching accessories 9
9.4 Switching on/off 10
10. Mounting the Wall Bracket 10
11. Cleaning and Maintenance 12
11.1 Cleaning 12
11.2 Storage 13
11.3 Maintenance 13
11.4 Replacement parts 14
12. Frequently Asked Questions 14
13. Disposal (for Europe only) 15
14. Battery Disposal 15
15. Feedback and Help 15

1. Important Safety Instructions

Read these instructions carefully and retain them for future use. If this appliance is passed to a third party, then these instructions must be included.

When using electrical appliances, basic safety precautions should always be followed to reduce the risk of fire, electric shock, and/or injury to persons including the following:

⚠ WARNING Risk of electric shock!
For the purposes of recharging the battery, only use the detachable supply unit (i.e. battery charger model: MC2508B-V) provided with this appliance.

- This appliance can be used by children aged from 8 years and above and persons with reduced physical, sensory or mental capabilities or lack of experience and knowledge if they have been given supervision or instruction concerning use of the appliance in a safe way and understand the hazards involved. Children shall not play with the appliance. Cleaning and user maintenance shall not be made by children without supervision.
- Children should be supervised to ensure that they do not play with the appliance.
- The plug must be removed from the socket-outlet before cleaning or maintaining the appliance.
- The appliance is only to be used with the power supply unit (i.e. battery charger model: MC2508B-V) provided with the appliance.
- The appliance must only be supplied at safety extra low voltage corresponding to the marking on the appliance.
- The supply cord cannot be replaced. If the cord is damaged the battery charger should be scrapped.

- Never use the appliance without the dust cup and filters installed. This could damage the motor and shorten the appliance's lifespan.
- Never use any of the nozzle or brushes on people, animals or plants.
- Do not vacuum up anything which has been burning or smoking such as cigarettes, ashes or matches.
- Do not vacuum up any water, liquid or damp dirt.
- Do not vacuum up any inflammable or combustible liquids or gases and do not vacuum in areas where such substances are stored.
- Keep body parts and clothing away from any openings or moving parts of the appliance.
- Switch off the appliance before attaching, removing and cleaning the accessories.
- Use only authorized accessories and replacement parts.
- Use extra care when vacuuming on stairs.
- Do not charge the appliance outdoors.
- Do not charge or store the appliance near heat sources.
- Unplug the battery charger when not in use for extended periods.
- The LED front lights of the motorised cleaning head are not replaceable.
- This battery charger is classified as protection class II. This means the battery charger is equipped with reinforced or double insulation between the mains supply circuit and the output voltage or the casing. Therefore it does not require a safety connection to an electrical earth (ground).

2. Battery Warnings

⚠ CAUTION **Risk of explosion!**

Risk of explosion if the battery is replaced by an incorrect type.

- This appliance contains battery that is only replaceable by skilled persons.
- Before disposal, the battery must be removed from the appliance. Contact qualified professional.
- Do not leave the battery charging for a prolonged period of time when the appliance is not in use.
- Do not charge the battery overnight.
- If the appliance appears to be bulging or shows other undesirable phenomena (e.g. excess noise), stop using the appliance immediately.
- Do not cover the appliance while charging the battery. Charge the appliance in a well-ventilated environment.
- When in long term storage, charge the battery to its 70 % capacity once every 3 months to avoid shortening its life.
- Batteries produce heat when charging and discharging. If the appliance becomes too hot to touch, switch the appliance off and unplug immediately.
- If the battery leaks, avoid contact with skin and eyes. Rinse affected areas immediately with plenty of clean water, then consult a doctor.

3. Symbols Explanation

This symbol stands for “Conformité Européenne”, which declares “Conformity with EU directives, regulations and appplicable standards”. With the CE-marking, the manufacturer confirms that this product complies with applicable European directives and regulation.

This symbol stands for “United Kingdom Conformity Assessed”. With the UKCA- marking, the manufacturer confirms that this product complies with applicable regulations and standards within Great Britain.

4. Intended Use

- This appliance is intended for dry vacuuming only. It is suitable for hard floors, carpets, furniture and similar surfaces.
- This appliance is intended for household use only.
- This appliance is intended to be used in dry indoor areas only.

5. Specifications

5.1 Appliance

Model number	B09NS4RVQ9 (V18P01CP25EU)	B09NS53XPN (V18P01CP25EU-BLDC)
Rated voltage	25.2 V ⎓	25.2 V ⎓
Rated power	150 W	350 W
Battery type / capacity	Li-ion, 2000 mAh	Li-ion, 2000 mAh
Charging time	4 to 6 hours	4 to 6 hours
Operating time	15 minutes (on **Normal** setting); 40 minutes (on **Slow** setting)	8 minutes (on high setting **3**); 25 (on medium setting **2**); 55 minutes (on low setting **1**)
Dust cup capacity	0.7 L	0.7 L
Vacuum power	9 kPa	20 kPa
Filtration efficiency	95 %	95 %
Protection class	III	III
Net weight	approx. 2.6 kg	approx. 2.6 kg
Dimensions (W x H x D)	approx. 25.3 x 109 x 22.3 cm	approx. 25.3 x 109 x 22.3 cm

5.2 Battery charger

Model number	MC2508B-V
Input	100-240 V~, 50-60 Hz, 0.8 A
Output	25 V ⎓ 0.8 A; 20 W 29 V ⎓ 0.8 A; 23.2 W
Protection class	II

5.3 Motorised cleaning head

Model number	EBT03F
Rated power	25.2 V ⎓ 10 W

5.4 Importer Information

	For UK
Postal:	Amazon EU SARL, UK Branch, 1 Principal Place, Worship St, London EC2A 2FA, United Kingdom
Business Reg.:	BR017427

6. Appliance Description

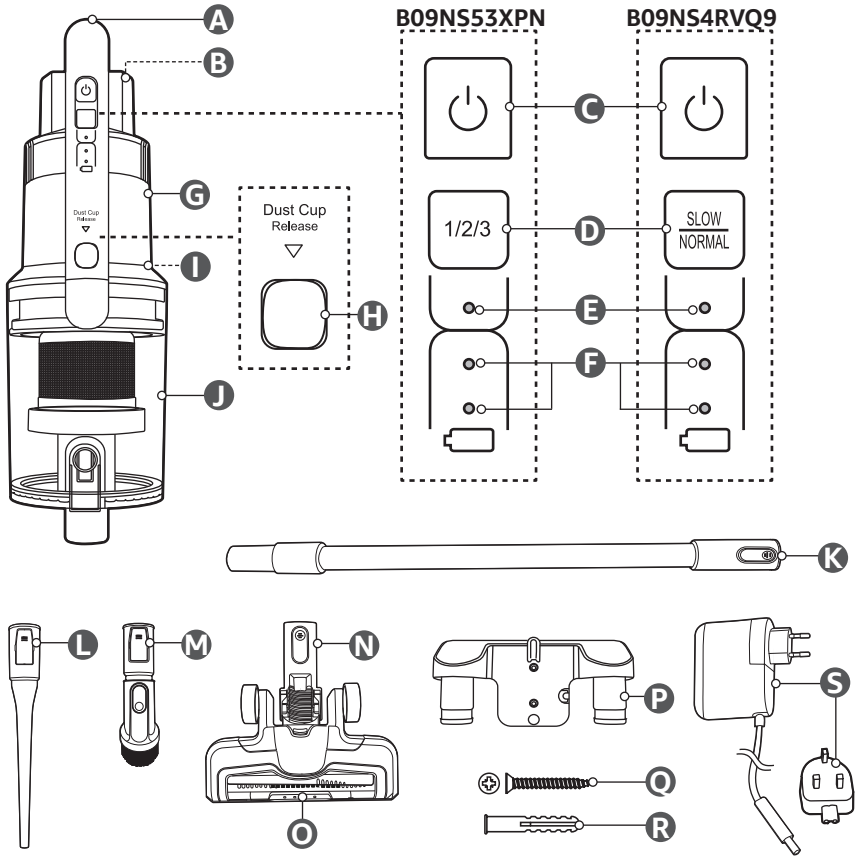

- A Handle
- B Charging socket
- C ⏻ button (on/off)
- D Suction power control button
- E Suction power indicator
- F Battery level indicator
- G Motor unit
- H Dust cup release button
- I HEPA Filter
- J Dust cup
- K Suction tube
- L Crevice nozzle
- M Extendable dusting brush
- N Motorised cleaning head (with roller brush)
- O LED front lights
- P Wall bracket
- Q Screw, x3
- R Wall plug, x3
- S Battery charger (with interchangeable EU and UK plug)

7. Before First Use

⚠ DANGER Risk of suffocation!

Keep any packaging materials away from children and pets – these materials are a potential source of danger, e.g. suffocation.

- Remove all the packing materials.
- Remove and review all components before use.
- Check the appliance for transport damages.
- Before charging, check that the power supply voltage and current rating correspond with the power supply details shown on the rating labels on the appliance and battery charger.
- Fully charge the appliance before using for the first time to activate maximum power in the battery.

8. Charging the Appliance

NOTICE

- Fully charge the appliance before using it for the first time. It takes about 4 to 6 hours to fully charge the appliance.
- Charge the appliance when the suction power is noticeably weaker and when the lower battery level indicator (F) flashes.

1. Slide the suitable plug onto the battery charger (S) (Fig. 1).

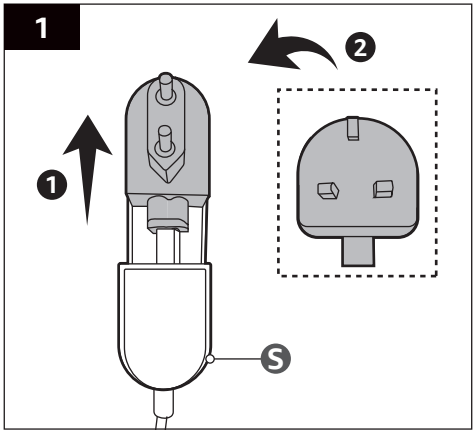

2. Connect the cable of the battery charger (S) to the charging socket (B) (Fig. 2).

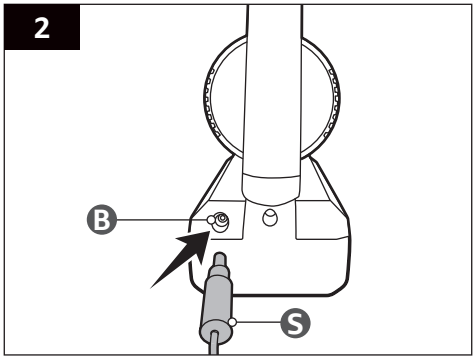

3. Connect the plug of the battery charger (S) to a suitable socket-outlet. The battery level indicators (F) keep flashing until charging has finished.
4. Allow 4 to 6 hours to fully charge the appliance completely until the battery level indicators (F) go off.
5. Disconnect the battery charger (S) from the charging socket (B) and from the socket-outlet.

9. Operation

9.1 Accessories function

Suction tube (K) 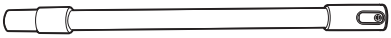	◗ Suitable for floor cleaning and hard-to-reach areas. ◗ Assemble the suction tube (K) between the motor unit (G) and the desired brush or nozzle (L/ M/ N). ◗ It is not recommended to use the suction tube (K) for cleaning carpeted stairs, upholstery or car seats.
Crevice nozzle (L) 	◗ Suitable for cleaning in folds, crevices or corners. ◗ Suitable for hard-to-reach areas, such as behind furniture and between and under car seats.
Extendable dusting brush (M) 	◗ Suitable for cleaning window blinds, shelves, upholstery and wooden surfaces. ◗ Press the unlock button and pull to extend (Fig. 3), if needed. 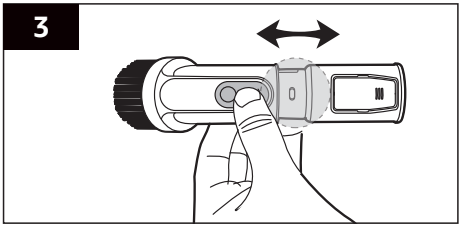
Motorised cleaning head (N) 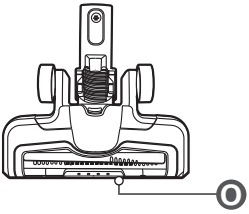	◗ Suitable for all normal cleaning of carpets, rugs and hard flooring. ◗ The motorised cleaning head (N) is equipped with LED front lights (O) for additional light on the working surface. ◗ When using the motorised cleaning head (N), do not use it at head height.

9.2 Attaching accessories

NOTICE The appliance can be used with or without suction tube (K). Attach the crevice nozzle (L), extendable dusting brush (M) or motorised cleaning head (N) to the motor unit (G). Attach the suction tube (K) in between when needed (Fig. 4).

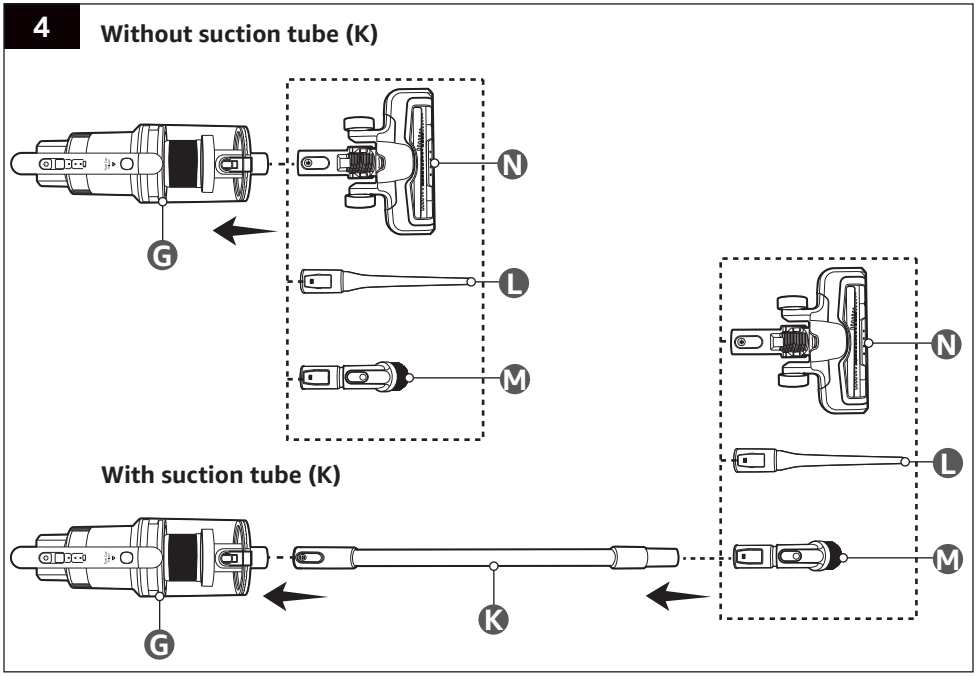

9.3 Detaching accessories

NOTICE Press the release button on the parts and pull to detach them from the motor unit (G) (Fig. 5).

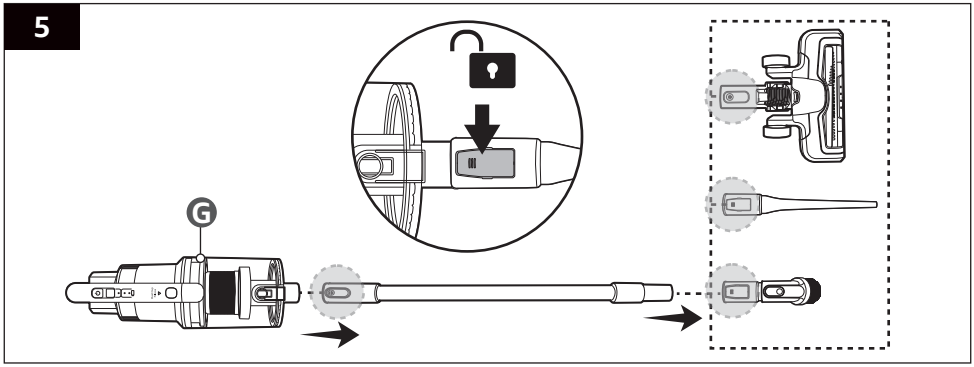

9.4 Switching on/off

1. Press the ⏻ button (C) to switch the appliance on.
2. Press the suction power control button (D) to select the desired suction power.

Model	B09NS4RVQ9	
Setting	SLOW	NORMAL
Suction power Indicator (E)	Off	On

Model	B09NS53XPN		
Setting	1 (Low)	2 (Medium)	3 (High)
Suction power Indicator (E)	Off	Lights up white	Lights up blue

3. After use, press the ⏻ button (C) to switch the appliance off.

10. Mounting the Wall Bracket

NOTICE

- This wall bracket (P) should be mounted only by an adult. If in doubt, consult a professional.
- Before mounting, determine the suitable mounting location. The wall bracket (P) must be fixed to a wooden or masonry/concrete wall using fasteners that are appropriate for the mounting surface. Do not install on drywalls, wall boards or thin plywood. The mounting surface must be capable of supporting the weight of the appliance and its accessories.
- Do not drill into any pipes or power lines beneath the surface during mounting holes preparation. Use voltage/metal detector before drilling any holes to eliminate any such potential risks.
- Do not hang anything other than the appliance and its accessories on the wall bracket (P).
- Mount the wall bracket on a suitable location near a suitable socket-outlet for charging the appliance.

1. Mark the positions of the screw holes at the desired height (Fig. 6).

6

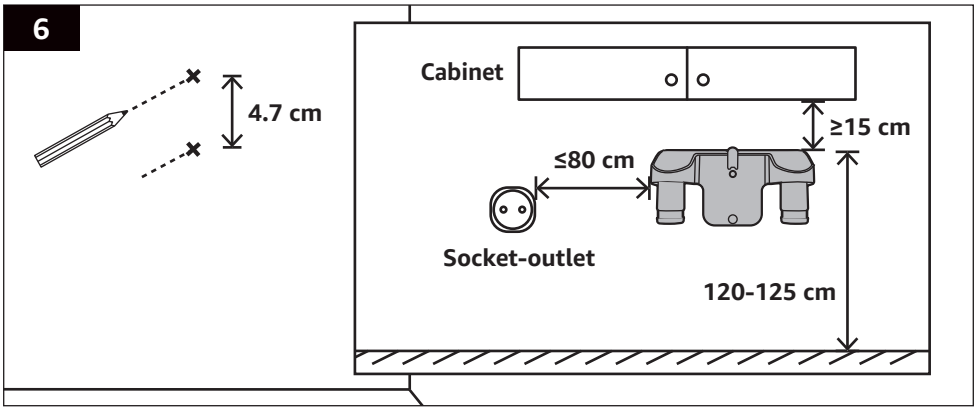

2. Drill the holes. Insert the wall plugs (R) for concrete walls (Fig. 7).

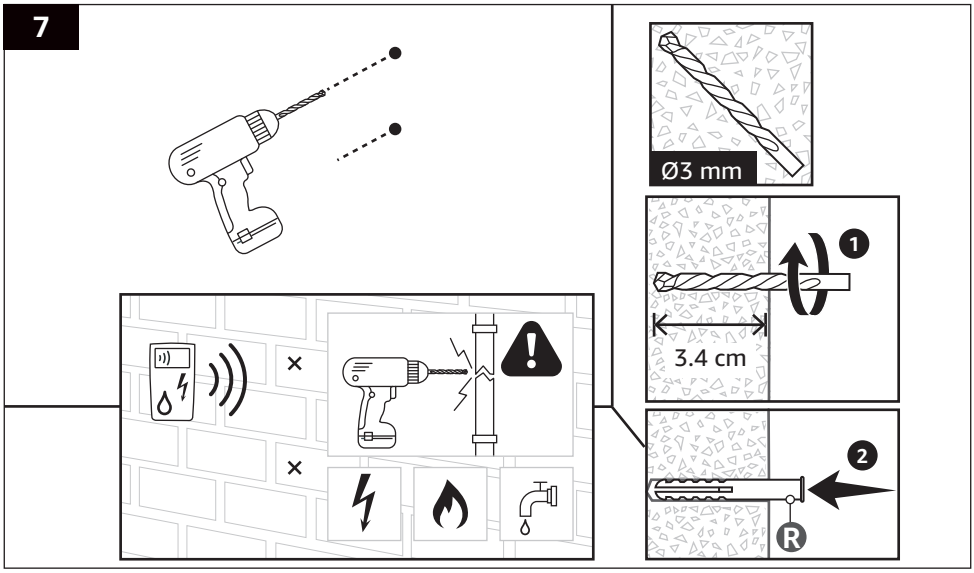

3. Mount the wall bracket (P) on the wall with the 2 screws (Q) using a screwdriver (not included) (Fig. 8).
4. Click the crevice nozzle (L) and extendable dusting brush (M) into place on the wall bracket (P) (Fig. 9). To take out the part, press the release button and pull downwards.

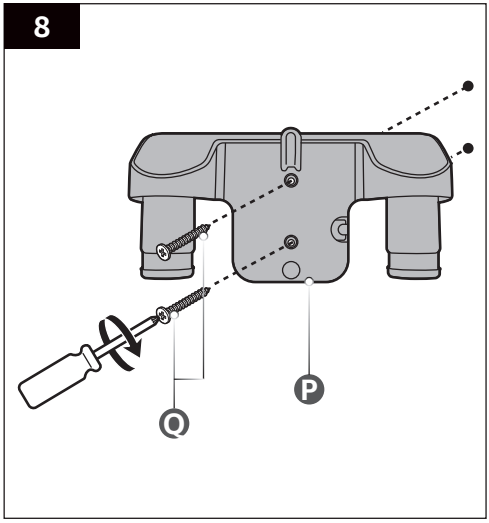

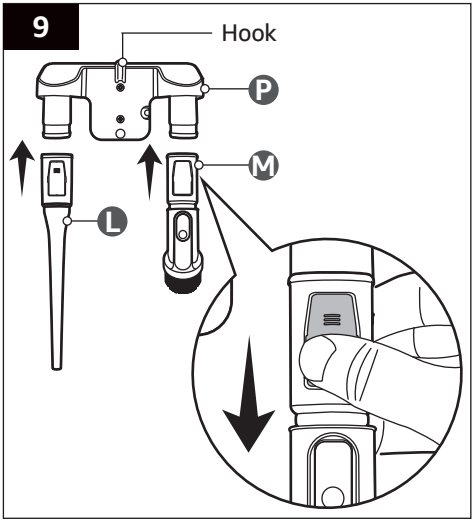

5. Hang the motor unit (G) with the suction tube (K) and motorised cleaning head (N) on the hook.

11. Cleaning and Maintenance

⚠ WARNING **Risk of electric shock!**

- To prevent electric shock, unplug the appliance before cleaning.
- During cleaning do not immerse the appliance in water or other liquids. Never hold the appliance under running water.

11.1 Cleaning

- To clean the appliance, wipe with a soft, slightly damp cloth.
- Wipe the appliance dry after cleaning.
- Never use corrosive detergents, wire brushes, abrasive scourers, metal or sharp utensils to clean the appliance.

11.1.1 Emptying the dust cup

NOTICE Empty the dust cup (J) when the amount of dust has reached the **MAX** marking.

1. Press the dust cup release button (H) to detach the dust cup (J) from the motor unit (G) (Fig. 10).

10

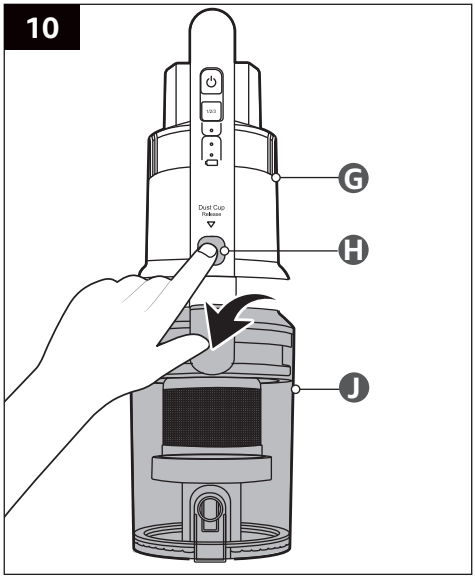

2. Hover the dust cup (J) on top of a trash bin. Press the unlock button to dispose of the contents in the dust cup (J) (Fig. 11).

11

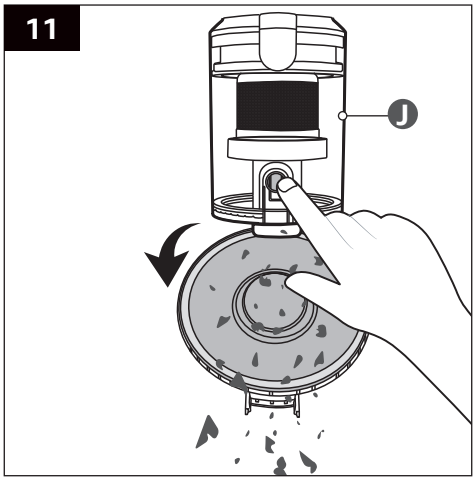

3. Close the cover of the dust cup (J). Refit the dust cup (J) to the motor unit (G).

11.1.2 Cleaning the dust cup

NOTICE Empty the dust cup (J) before cleaning it.

1. Disassemble the filter parts from the dust cup (J) (Fig. 12).

12

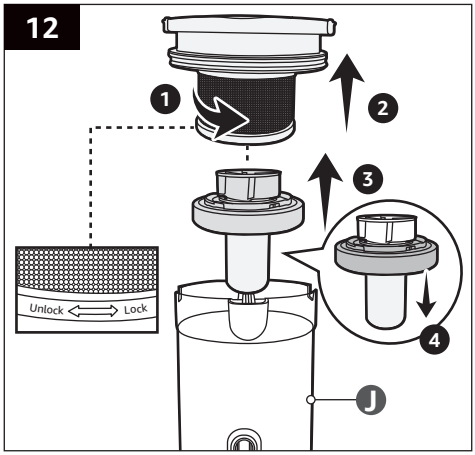

2. Clean the filter parts and the dust cup (J) using water and mild detergent.
3. Dry the parts thoroughly before reassembling and refitting to the motor unit (G).

11.1.3 Cleaning the HEPA filter

1. Press the dust cup release button (H) to detach the dust cup (J) from the motor unit (G) (Step 1, Fig. 13).
2. Remove the HEPA filter (I) on top of the dust cup (J) (Step 2, Fig. 13).

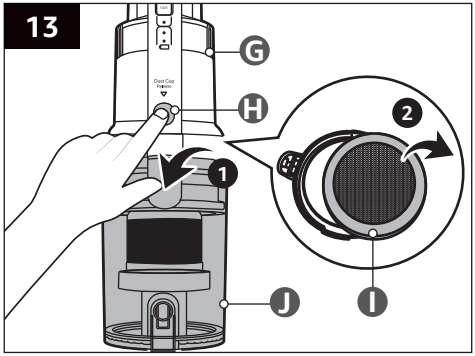

3. Tap the HEPA filter (I) gently to remove any excess dust and debris.
4. Rinse the HEPA filter (I) with cold water.
5. Leave the HEPA filter (I) to dry completely for a minimum of 24 hours. Refit the HEPA filter (I) afterwards.

NOTICE Replace the HEPA filter (I) every 3 months or when it is heavily soiled. Replace only with the compatible filter model stated in the following table.

11.1.4 Cleaning the motorised cleaning head

NOTICE Regularly check the brush roll of the motorised cleaning head (N) for stubborn soiling such as trapped hair and thread. Clean the inside of the motorised cleaning head (N) when needed.

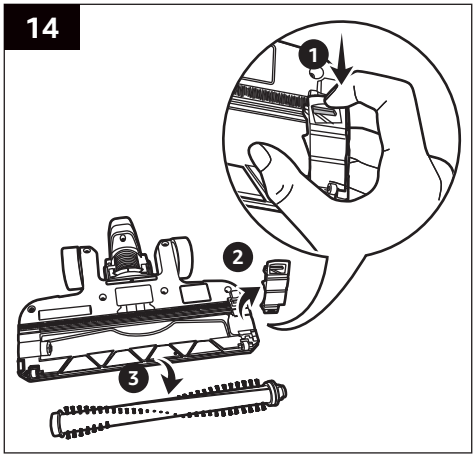

1. Remove the locking guard from the motorised cleaning head (N) by pressing the locking tab down (Step 1, Fig. 14).
2. Take the brush roll out (Step 2, Fig. 14) and remove any threads, hair or debris tangled around the bristles with a brush.
3. Refit the brush roll and the locking guard properly afterwards.

11.2 Storage

Store the appliance on the wall bracket (P) and charge when needed. Keep away from children and pets.

11.3 Maintenance

Any other servicing than mentioned in this manual should be performed by a professional repair centre.

11.4 Replacement parts

NOTICE

- Use only authorized accessories and replacement parts.
- Replacement parts can be requested from Amazon customer service. Go to “Orders” -> find the order with this product -> click “Get product support” -> click “Call me”. Then, follow the on-screen instructions.

*The terminology used on Amazon website may differ based on the languages used in the region.

Parts	Part code
Dust cup	B09NS53XPN: 12175000A37286 B09NS4RVQ9: 12175000A37291
HEPA filter	B09NS53XPN: 12475000006248 B09NS4RVQ9: 12475000A00541
Air outlet sponge	12475000006328
Charging base assembly	12175000082993
Battery charger	17475000A07727, 17475000012230, 16075000A64974
Motorised cleaning head	12175000A27386, 16075000A64976
Suction tube	12975000011822
Crevice nozzle	12175000077578
Extendable dusting brush	12175000077577

12. Frequently Asked Questions

Problem	Solution
The appliance does not switch on.	- Charge the appliance with the supplied battery charger (S). - Disconnect the appliance from the battery charger (S).
The appliance switches off suddenly.	- The appliance overheats. Clear blockages from any of the accessories (K/ L/ M/ N) and clean dust cup (J) and filter (I). Allow the appliance to cool down for at least 30 minutes before switching it on.
Suction power becomes weak.	- Empty and clean the dust cup (J). - Clean the HEPA filter (I). - Clear blockages from any of the accessories (K/ L/ M/ N).
Motorised cleaning head (N) does not rotate.	Check the motorised cleaning head (N) for debris and clean it properly.
Motor unit (G) is abnormally noisy.	- Switch the appliance off and check for blockages. - Empty and clean the dust cup (J). - Clean the HEPA filter (I).
Dust comes out from the motor unit (G).	- Clean the HEPA filter (I). - Fit the HEPA filter (I) properly on top of the dust cup (J).

13. Disposal (for Europe only)

The Waste Electrical and Electronic Equipment (WEEE) laws aim to minimise the impact of electrical and electronic goods on the environment and human health, by increasing re-use and recycling and by reducing the amount of WEEE going to landfill. The symbol on this product or its packaging signifies that this product must be disposed separately from ordinary household wastes at its end of life. Be aware that this is your responsibility to dispose of electronic equipment at recycling centres in order to conserve natural resources. Each country should have its collection centres for electrical and electronic equipment recycling. For information about your recycling drop off area, please contact your related electrical and electronic equipment waste management authority, your local city office, or your household waste disposal service.

14. Battery Disposal

Contact an authorised service center to remove the battery before disposal of the appliance:

1. Remove the battery from the appliance.
2. Insulate the metal contacts with adhesive tape to prevent short circuits.

Do not dispose of used batteries with your household waste. Take them to an appropriate disposal/collection site.

15. Feedback and Help

We would love to hear your feedback. To ensure we are providing the best customer experience possible, please consider writing a customer review.

amazon.co.uk/review/review-your-purchases#

If you need help with your Amazon Basics product, please use the website or number below.

amazon.co.uk/gp/help/customer/contact-us

Table des Matières

1. Consignes de Sécurité Importantes 17
2. Avertissements Relatifs aux Piles 19
3. Signification des Symboles 19
4. Utilisation Prévue 19
5. Caractéristiques 20
5.1 Appareil 20
5.2 Chargeur de batterie 20
5.3 Tête de nettoyage motorisée 20
5.4 Renseignements sur l'importateur 20
6. Description de l'Appareil 21
7. Avant la Première Utilisation 22
8. Chargement de l'appareil 22
9. Fonctionnement 23
9.1 Fonction des accessoires 23
9.2 Fixation des accessoires 24
9.3 Retrait des accessoires 24
9.4 Mise sous/hors tension 25
10. Installation du support mural 25
11. Nettoyage et Entretien 27
11.1 Nettoyage 27
11.2 Rangement 28
11.3 Entretien 28
11.4 Pièces de rechange 29
12. Foire aux Questions 29
13. Mise au rebut (pour l'Europe uniquement) 30
14. Mise au Rebut des Batteries 30
15. Vos Avis et Aide 30

1. Consignes de Sécurité Importantes

Veuillez lire attentivement les présentes instructions et les conserver afin de pouvoir vous y référer ultérieurement. En cas de cession de cet appareil à un tiers, le présent manuel d'utilisation doit également lui être remis.

Lorsque vous utilisez des appareils électriques, vous devez toujours prendre des mesures de sécurité de base afin de réduire tout risque d'incendie, d'électrocution et/ou de blessures corporelles. Ces précautions incluent notamment les suivantes :

⚠ AVERTISSEMENT Risque d'électrocution !
Pour recharger la batterie, utilisez uniquement le module d'alimentation amovible (c.-à-d. le chargeur de batterie modèle : MC2508B-V) fourni avec cet appareil.

- Cet appareil peut être utilisé par des enfants de 8 ans et plus et par des personnes ayant des capacités physiques, sensorielles ou mentales réduites ou manquant d'expérience et de connaissances, à condition qu'ils soient surveillés ou aient reçu les instructions concernant l'utilisation de l'appareil en toute sécurité et qu'ils comprennent les dangers encourus. Les enfants ne doivent pas jouer avec cet appareil. Le nettoyage et l'entretien par l'utilisateur ne doivent pas être effectués par des enfants sans surveillance.
- Les enfants doivent être surveillés afin de s'assurer qu'ils ne jouent pas avec l'appareil.
- La fiche doit être débranchée de la prise de courant avant de procéder au nettoyage ou à l'entretien du produit.

- L’appareil ne doit être utilisé qu'avec le module d’alimentation électrique (c.-à-d. le chargeur de batterie modèle : MC2508B-V) fourni avec cet appareil.
- L'appareil ne doit être alimenté qu'à une très basse tension de sûreté correspondant à la signalétique apposée sur l'appareil.
- Le câble d'alimentation ne peut pas être remplacé. Si le câble est endommagé, le chargeur de batterie doit être mis au rebut.
- N'utilisez jamais l'appareil sans le bac à poussière et les filtres installés. Cela pourrait endommager le moteur et réduire la durée de vie de l'appareil.
- N'utilisez jamais les suceurs ou les brosses sur des personnes, des animaux ou des plantes.
- N'aspirez rien qui ait brûlé ou dégagé de la fumée, comme des cigarettes, des cendres ou des allumettes.
- N'aspirez pas d'eau, de liquide, ni de saletés humides.
- N'aspirez aucun liquide ou gaz inflammable ou combustible et ne passez pas l'aspirateur dans des zones où de telles substances sont entreposées.
- Tenez les parties du corps et les vêtements éloignés de toute ouverture ou partie en mouvement de l'appareil.
- Éteignez l'appareil avant de fixer, d'enlever et de nettoyer les accessoires.
- N'utilisez que des accessoires et des pièces de rechange approuvés.
- Faites très attention lorsque vous passez l'aspirateur dans les escaliers.
- Ne chargez pas l'appareil à l'extérieur.
- Ne chargez pas ni ne rangez l'aspirateur près de sources de chaleur.
- Débranchez le chargeur de batterie en cas de non-utilisation prolongée.

- Les éclairages à LED frontaux de la tête de nettoyage motorisée ne sont pas remplaçables.
- ⧈ Ce chargeur de batterie appartient à la classe de protection II. Cela signifie que le chargeur de batterie est équipé d'une double isolation ou d'une isolation renforcée entre le circuit de l'alimentation électrique et la tension de sortie ou le boîtier. Il n'a donc pas besoin d'être relié à la terre (masse).

2. Avertissements Relatifs aux Piles

⚠ ATTENTION Risque d'explosion !
Risque d'explosion si les piles sont remplacées par un modèle inadapté.

- Cet appareil contient une batterie qui ne peut être remplacée que par des personnes qualifiées.
- Avant de procéder à la mise au rebut, la batterie doit être retirée de l'appareil. Contactez un professionnel qualifié.
- Ne laissez pas la batterie en charge pendant une période prolongée lorsque l'appareil n'est pas utilisé.
- Ne chargez pas la batterie toute la nuit.
- Si l'appareil semble bombé ou présente d'autres signes anormaux (comme un surcroît de bruit), cessez immédiatement d'utiliser l'appareil.
- Ne couvrez pas l'appareil pendant le chargement de la batterie. Chargez l'appareil dans un environnement bien ventilé.
- En cas de rangement prolongé, rechargez la batterie jusqu'à 70 % de sa capacité une fois tous les 3 mois afin de ne pas réduire sa durée de vie.
- Les piles génèrent de la chaleur lors de la charge ou de la décharge. Si l'appareil devient trop chaud au toucher, mettez-le hors tension, puis débranchez-le immédiatement.
- En cas de fuite de pile, évitez tout contact avec la peau et les yeux. Rincez les zones touchées immédiatement à l'eau claire en abondance, puis consultez un médecin.

3. Signification des Symboles

CE

Ce symbole signifie « Conformité Européenne », qui déclare la « Conformité aux directives, règlements et normes en vigueur dans l'UE ». En apposant, le marquage CE, le fabricant confirme que ce produit est conforme aux directives et réglementations européennes en vigueur.

4. Utilisation Prévue

- Cet appareil est destiné à l'aspiration à sec uniquement. Il convient aux sols durs, moquettes, meubles et surfaces du même type.
- Cet appareil est destiné à un usage domestique exclusivement.
- Cet appareil est conçu pour être utilisé uniquement dans des endroits secs à l'intérieur.

5. Caractéristiques

5.1 Appareil

Référence du modèle	B09NS4RVQ9 (V18P01CP25EU)	B09NS53XPN (V18P01CP25EU-BLDC)
Tension nominale	25,2 V ⎓	25,2 V ⎓
Puissance nominale	150 W	350 W
Type et capacité de la batterie	Li-ion, 2 000 mAh	Li-ion, 2 000 mAh
Temps de chargement	De 4 à 6 heures	De 4 à 6 heures
Autonomie	15 minutes (sur réglage **Normal**) ; 40 minutes (sur réglage **Slow** (Lent))	8 minutes (sur réglage fort **3**) ; 25 (sur réglage moyen **2**) ; 55 minutes (sur réglage faible **1**)
Volume du bac à poussière	0,7 l	0,7 l
Puissance d'aspiration	9 kPa	20 kPa
Efficacité de filtration	95 %	95 %
Classe de protection	III	III
Poids net	env. 2,6 kg	env. 2,6 kg
Dimensions (L x H x P)	env. 25,3 x 109 x 22,3 cm	env. 25,3 x 109 x 22,3 cm

5.2 Chargeur de batterie

Référence du modèle	MC2508B-V
Entrée	100-240 V~, 50-60 Hz, 0,8 A
Sortie	25 V ⎓ 0,8 A ; 20 W 29 V ⎓ 0,8 A ; 23,2 W
Classe de protection	II

5.3 Tête de nettoyage motorisée

Référence du modèle	EBT03F
Puissance nominale	25,2 V ⎓ 10 W

5.4 Renseignements sur l'importateur

	Pour l'UE
Adresse:	Amazon EU S.à r.l., 38 avenue John F. Kennedy, L-1855 Luxembourg
No d'Immatriculation:	134248

6. Description de l'Appareil

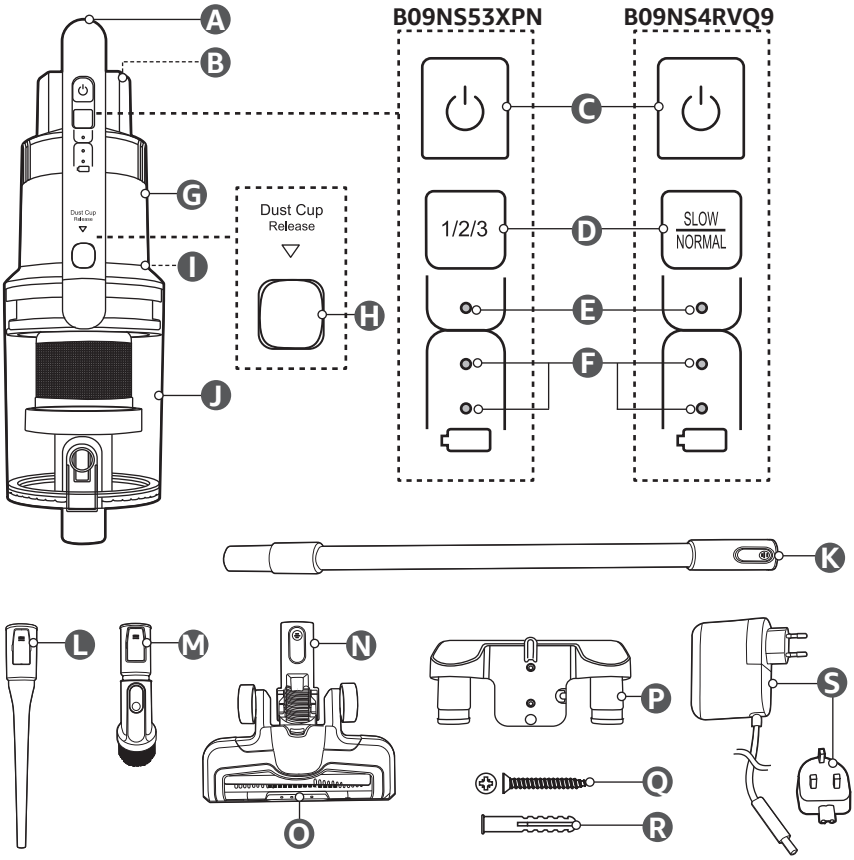

- **A** Poignée
- **B** Prise de chargement
- **C** Bouton ⏻ (marche/arrêt)
- **D** Bouton de commande de la puissance d'aspiration
- **E** Voyant de puissance d'aspiration
- **F** Voyant de niveau de charge de la batterie
- **G** Bloc moteur
- **H** Bouton de détachement du bac à poussière
- **I** Filtre HEPA
- **J** Bac à poussière
- **K** Tube d'aspiration
- **L** Suceur pour fentes
- **M** Brosse à poussière extensible
- **N** Tête de nettoyage motorisée (avec brosse rotative)
- **O** Éclairages à LED frontaux
- **P** Support mural
- **Q** Vis, x 3
- **R** Chevilles murales, x 3
- **S** Chargeur de batterie (avec fiche interchangeable UE et UK)

7. Avant la Première Utilisation

⚠ DANGER Risque d'étouffement !

Maintenez tous les matériaux d'emballage hors de la portée des enfants et des animaux. Ces matériaux constituent une source de danger potentiel comme l'étouffement.

- Retirez tous les matériaux d'emballage.
- Retirez et examinez tous les éléments avant l'utilisation.
- Vérifiez que l'appareil ne présente pas de dommages dus au transport.
- Avant le chargement, vérifiez que la tension et l'intensité de l'alimentation électrique correspondent aux données d'alimentation indiquées sur les vignettes de l'appareil et du chargeur de batterie.
- Chargez complètement l'appareil avant de l'utiliser pour la première fois afin de maximiser la puissance de la batterie.

8. Chargement de l'appareil

REMARQUE

- Chargez complètement l'appareil avant de l'utiliser pour la première fois. Le chargement de l'appareil prend de 4 à 6 heures.
- Chargez l'appareil quand la puissance d'aspiration est sensiblement plus faible et que le voyant de niveau de charge de la batterie (F) clignote en rouge.

1. Glissez la fiche adéquate sur le chargeur de batterie (S) (illustration 1).

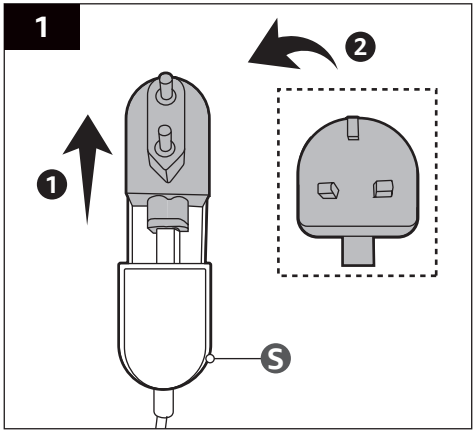

2. Connectez le câble du chargeur de batterie (S) à la prise de chargement (B) (illustration 2).

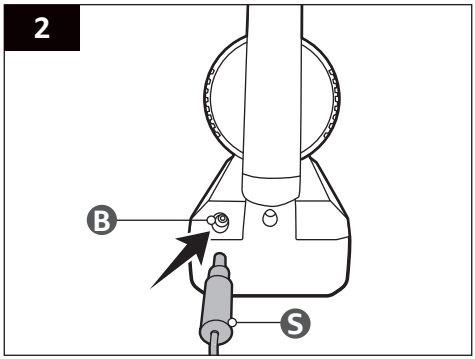

3. Branchez la fiche du chargeur de batterie (S) à une prise secteur adaptée. Les voyants de niveau de charge de la batterie (F) continuent de clignoter jusqu'à la fin du chargement.
4. Prévoyez 4 à 6 heures pour charger complètement l'appareil jusqu'à ce que les voyants de niveau de charge de la batterie (F) s'éteignent.
5. Débranchez le chargeur de batterie (S) de la prise de chargement (B) et de la prise secteur.

9. Fonctionnement

9.1 Fonction des accessoires

Tube d’aspiration (K) 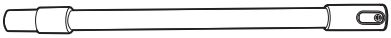	◗ Convient au nettoyage des sols et des zones difficiles d’accès. ◗ Montez le tube d’aspiration (K) entre le bloc moteur (G) et la brosse ou le suceur souhaité (L/M/N). ◗ Il n’est pas recommandé d’utiliser le tube d’aspiration (K) pour nettoyer les escaliers recouverts de moquette, les tissus d’ameublement ou les sièges de voiture.
Suceur pour fentes (L) 	◗ Convient au nettoyage des replis, des fentes et des coins. ◗ Convient aux zones difficiles à atteindre, comme l'arrière des meubles et entre ou sous les sièges de voiture.
Brosse à poussière extensible (M) 	◗ Convient au nettoyage des stores de fenêtre, des étagères, des tissus d'ameublement et des surfaces en bois. ◗ Si nécessaire, pressez le bouton de déverrouillage et tirez pour déployer (illustration 3). 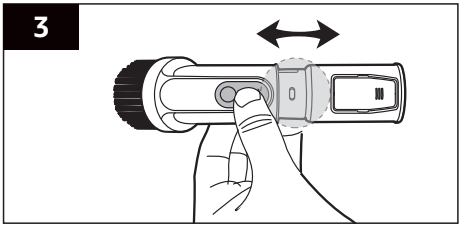
Tête de nettoyage motorisée (N) 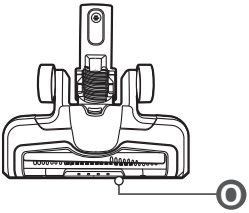	◗ Convient à tous les travaux normaux de nettoyage des tapis, moquettes et sols durs. ◗ La tête de nettoyage motorisée (N) est équipée d'éclairages à LED frontaux (O) pour éclairer davantage la surface des opérations. ◗ Lorsque vous utilisez la tête de nettoyage motorisée (N), ne l'utilisez pas à la hauteur de votre tête.

9.2 Fixation des accessoires

REMARQUE L'appareil peut être utilisé avec ou sans tube d'aspiration (K). Fixez le suceur pour fentes (L), la brosse à poussière extensible (M) ou la tête de nettoyage motorisée (N) au bloc moteur (G). Fixez le tube d'aspiration (K) entre les deux en cas de besoin (illustration 4).

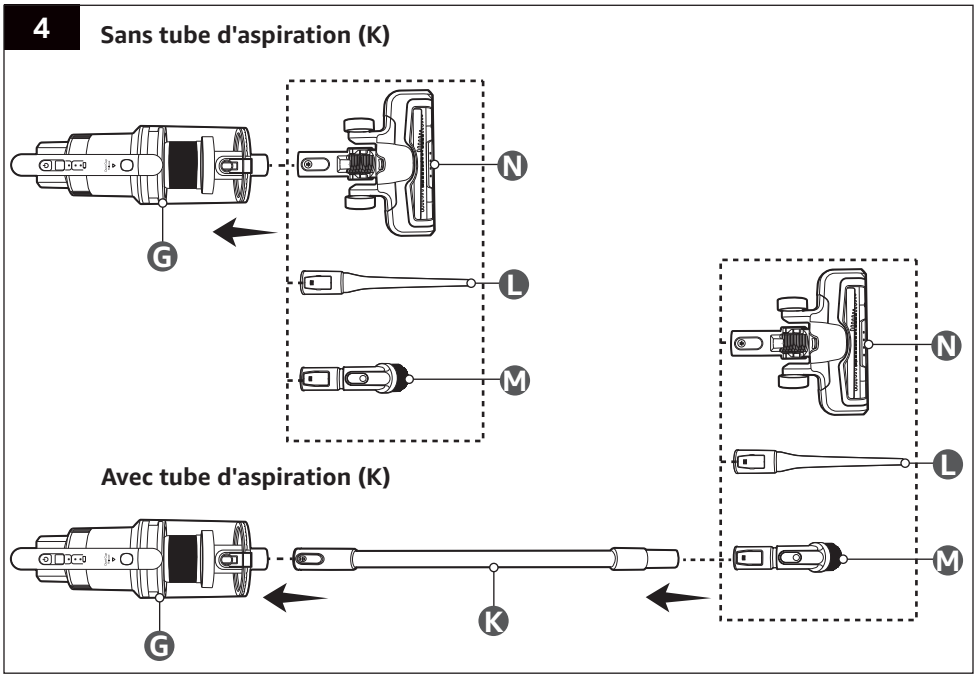

9.3 Retrait des accessoires

REMARQUE Pressez le bouton de déverrouillage des éléments et tirez pour les détacher du bloc moteur (G) (illustration 5).

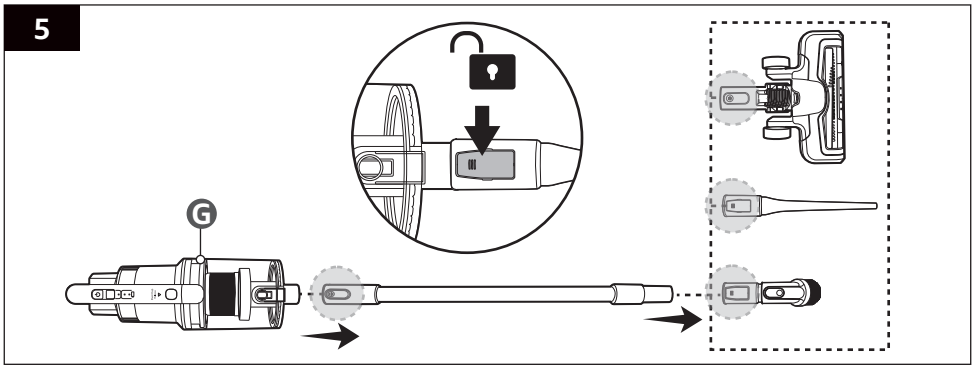

9.4 Mise sous/hors tension

1. Pressez le bouton ⏻ (C) pour mettre sous tension le produit.
2. Pressez bouton de commande de la puissance d'aspiration (D) pour choisir la puissance d'aspiration souhaitée.

Modèle	**B09NS4RVQ9**	
Réglage	**SLOW** (LENT)	**NORMAL**
Voyant de puissance d'aspiration (E)	Éteint	Allumé

Modèle	**B09NS53XPN**		
Réglage	**1** (Faible)	**2** (Moyen)	**3** (Fort)
Voyant de puissance d'aspiration (E)	Éteint	S'allume en blanc	S'allume en bleu

3. Après utilisation, pressez le bouton ⏻ (C) pour éteindre l'appareil.

10. Installation du support mural

REMARQUE

- Ce support mural (P) ne doit être monté que par un adulte. En cas de doute, consultez un professionnel.
- Avant l'installation, déterminez l'emplacement de montage approprié. Le support mural (P) doit être fixé à une cloison en bois ou à un mur en maçonnerie/béton à l'aide de fixations qui conviennent à la surface de montage. Ne pas installer sur des cloisons sèches, du lambris ou du contreplaqué fin. La surface de montage doit pouvoir supporter le poids de l'appareil et de ses accessoires.
- Ne percez pas de tuyaux ni de câbles électriques sous-jacents pendant la préparation des trous de fixation. Utilisez un détecteur de tension/métal avant de percer un trou afin d'éliminer tout risque potentiel de ce type.
- Ne suspendez rien d'autre que l'appareil et ses accessoires au support mural (P).
- Montez le support mural à un endroit convenable, à proximité d'une prise secteur adaptée au chargement de l'appareil.

1. Marquez la position des trous de vis à la hauteur souhaitée (illustration 6).

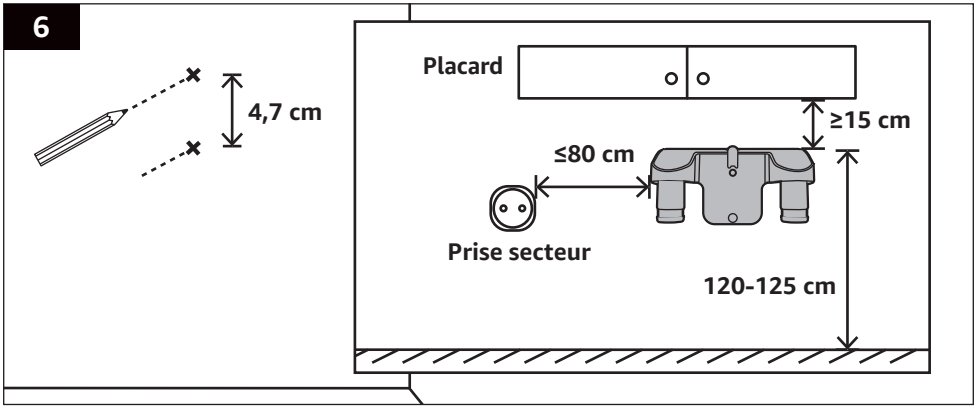

2. Percez les trous. Insérez les chevilles murales (R) pour les murs en béton (illustration 7).

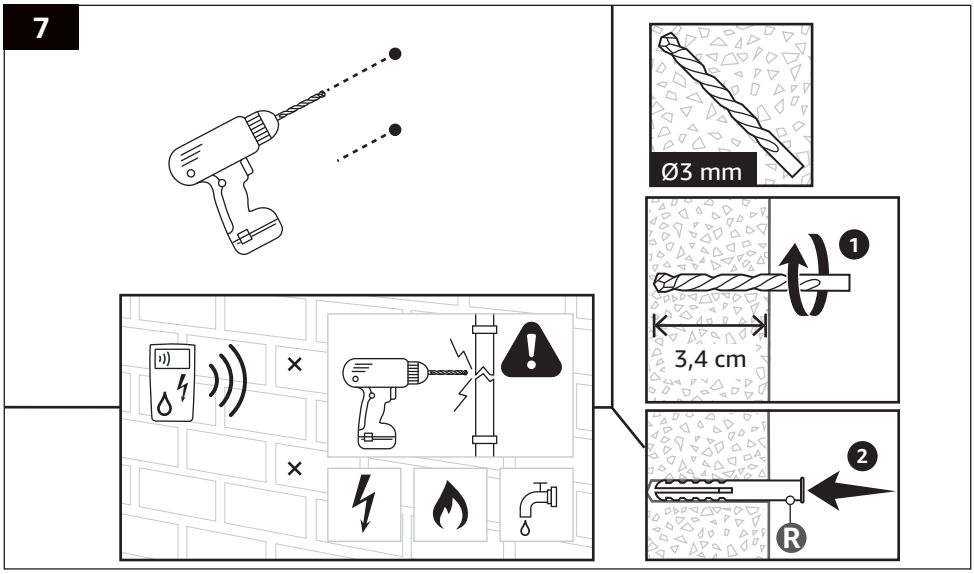

3. Fixez le support mural (P) au mur avec les 2 vis (Q) à l'aide d'un tournevis (non fourni) (illustration 8).
4. Emboîtez le suceur pour fentes (L) et la brosse à poussière extensible (M) dans le support mural (P) (illustration 9). Pour sortir l'élément, pressez le bouton de déverrouillage et tirez vers le bas.

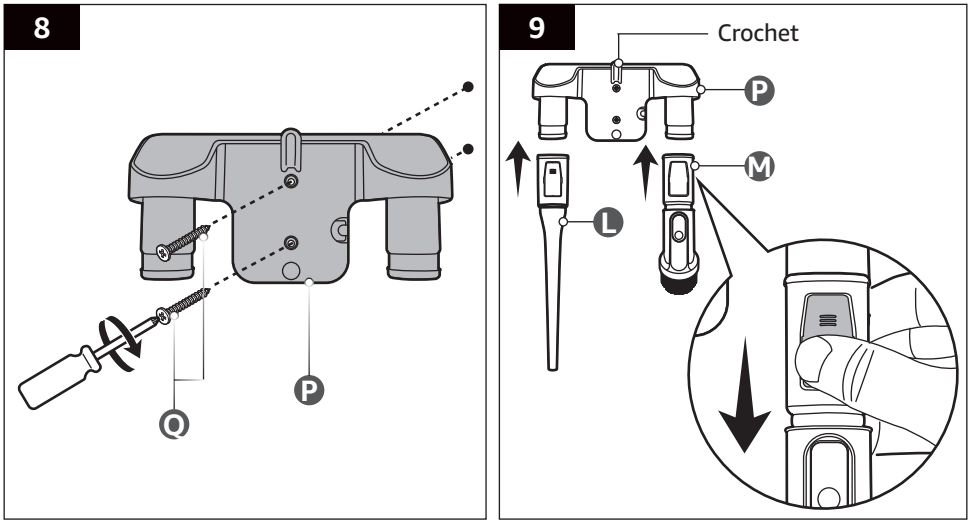

5. Accrochez le bloc moteur (G) avec le tube d'aspiration (K) et la tête de nettoyage motorisée (N) au crochet.

11. Nettoyage et Entretien

⚠ AVERTISSEMENT **Risque d'électrocution !**

- Pour éviter les décharges électriques, débranchez l'appareil avant de le nettoyer.
- Pendant le nettoyage, ne pas plonger l'appareil dans l'eau ni dans tout autre liquide. N'exposez jamais l'appareil à l'eau courante.

11.1 Nettoyage

- Pour nettoyer l'appareil, essuyez-le avec un chiffon doux et légèrement humide.
- Essuyez bien l'appareil après le nettoyage.
- Ne jamais utiliser de détergents corrosifs, de brosses métalliques, de lavettes abrasives ou d'ustensiles tranchants ou en métal pour nettoyer l'appareil.

11.1.1 Vider le bac à poussière

REMARQUE Videz le bac à poussière (J) lorsque la quantité de poussière a atteint le repère **MAX**.

1. Pressez le bouton de détachement du bac à poussière (H) pour détacher le bac à poussière (J) du bloc moteur (G) (illustration 10).

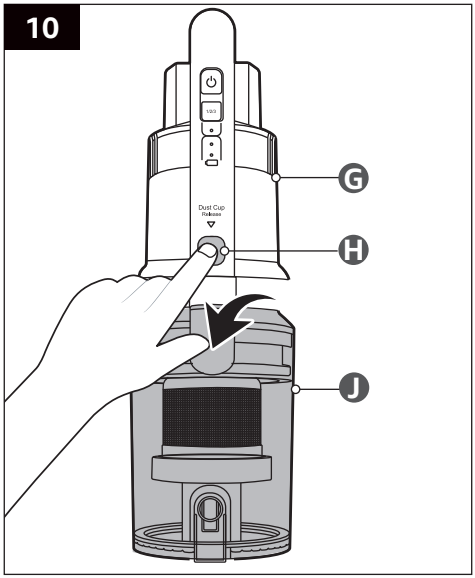

2. Positionnez le bac à poussière (J) au-dessus d'une poubelle. Pressez le bouton de déverrouillage pour vider le contenu du bac à poussière (J) (illustration 11).

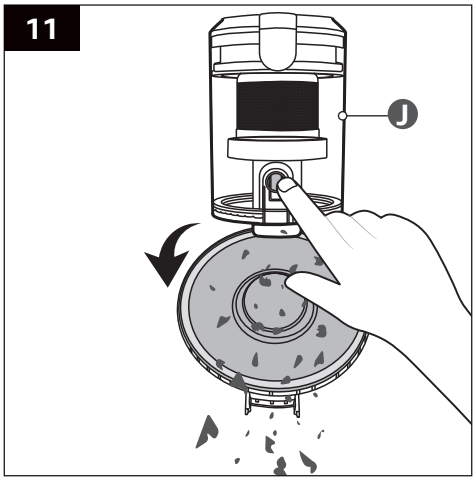

3. Fermez le couvercle du bac à poussière (J). Remontez le bac à poussières (J) sur le bloc moteur (G).

11.1.2 Nettoyage du bac à poussière

REMARQUE Videz le bac à poussière (J) avant de le nettoyer.

1. Démontez les éléments du filtre du bac à poussière (J) (illustration 12).

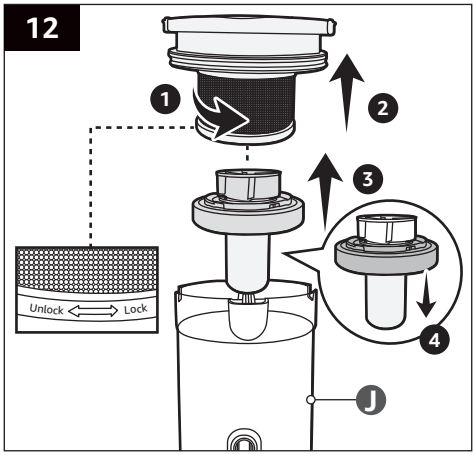

2. Nettoyez les éléments du filtre et le bac à poussière (J) avec de l'eau et un détergent doux.
3. Séchez soigneusement les éléments avant de les assembler et de les remonter sur le bloc moteur (G).

11.1.3 Nettoyer le filtre HEPA

1. Pressez le bouton de détachement du bac à poussière (H) pour détacher le bac à poussière (J) du bloc moteur (G) (étape 1, illustration 13).
2. Retirez le filtre HEPA (I) situé au-dessus du bac à poussière (J) (étape 2, illustration 13).

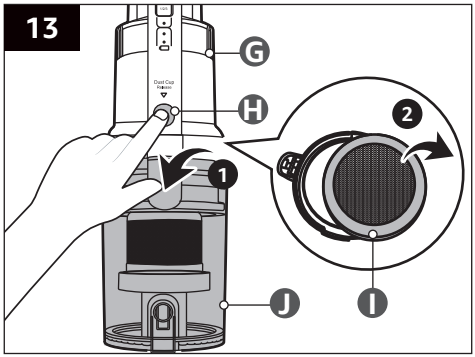

3. Tapotez doucement sur le filtre HEPA (I) pour éliminer la poussière et les résidus.
4. Rincez le filtre HEPA (I) à l'eau froide.
5. Laissez le filtre HEPA (I) sécher complètement pendant au moins 24 heures. Remontez ensuite le filtre HEPA (I).

REMARQUE Remplacez le filtre HEPA (I) tous les 3 mois ou lorsqu'il est très sale. À remplacer uniquement par le modèle de filtre compatible indiqué dans le tableau qui suit.

11.1.4 Nettoyage de la tête de nettoyage motorisée

REMARQUE Vérifiez régulièrement que la brosse rotative de la tête de nettoyage motorisée (N) ne présente pas de saletés tenaces telles que des cheveux ou des fils emmêlés. Nettoyez l'intérieur de la tête de nettoyage motorisée (N) au besoin.

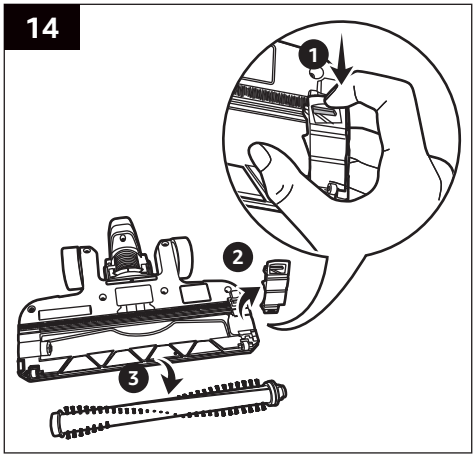

1. Retirez le dispositif de verrouillage de la tête de nettoyage motorisée (N) en pressant la languette de verrouillage vers le bas (étape 1, illustration 14).
2. Sortez la brosse rotative (étape 2, illustration 14) et retirez les fils, les cheveux ou les saletés emmêlés autour des poils à l'aide d'une brosse.
3. Remontez ensuite convenablement la brosse rotative et le dispositif de verrouillage.

11.2 Rangement

Rangez l'appareil sur le support mural (P) et chargez-le si nécessaire. À tenir éloigné des enfants et des animaux domestiques.

11.3 Entretien

Toute autre opération d'entretien que celles mentionnées dans ce manuel doit être effectuée par un centre de dépannage professionnel.

11.4 Pièces de rechange

REMARQUE

- N'utilisez que des accessoires et des pièces de rechange approuvés.
- Les pièces de rechange peuvent être demandées au service client d'Amazon. Allez dans « Commandes » -> trouvez la commande liée à ce produit -> cliquez sur « Obtenir une assistance produit » -> cliquez sur « Appelez-moi ». Suivez ensuite les instructions à l'écran.

*La terminologie utilisée sur le site Amazon peut différer en fonction des langues utilisées dans la région.

Composants	Code de la pièce
Bac à poussière	B09NS53XPN: 12175000A37286 B09NS4RVQ9: 12175000A37291
Filtre HEPA	B09NS53XPN: 12475000006248 B09NS4RVQ9: 12475000A00541
Éponge d'air sortant	12475000006328
Système de socle de chargement	12175000082993
Chargeur de batterie	17475000A07727, 17475000012230, 16075000A64974
Tête de nettoyage motorisée	12175000A27386, 16075000A64976
Tube d'aspiration	12975000011822
Suceur pour fentes	12175000077578
Brosse à poussière extensible	12175000077577

12. Foire aux Questions

Problème	Solution
L'appareil ne se met pas sous tension.	• Chargez l'appareil avec le chargeur de batterie (S) fourni. • Déconnectez l'appareil du chargeur de batterie (S).
L'appareil s'éteint soudainement.	• L'appareil est en surchauffe. Éliminez les bourrages de tout accessoire (K/L/M/N) et nettoyez le bac à poussière (J) et le filtre (I). Laissez l'appareil refroidir au moins 30 minutes avant de l'allumer.
La puissance d'aspiration devient faible.	• Videz et nettoyez le bac à poussière (J). • Nettoyez le filtre HEPA (I). • Éliminez les bourrages de tout accessoire (K/L/M/N).
La tête de nettoyage motorisée (N) ne pivote pas.	Vérifiez la présence de débris dans la tête de nettoyage motorisée (N) et nettoyez-la soigneusement.
Le bloc moteur (G) est anormalement bruyant.	• Éteignez l'appareil et assurez-vous de l'absence de tout bourrage. • Videz et nettoyez le bac à poussière (J). • Nettoyez le filtre HEPA (I).
La poussière sort du bloc moteur (G).	• Nettoyez le filtre HEPA (I). • Montez le filtre HEPA (I) correctement au-dessus du bac à poussière (J).

13. Mise au rebut (pour l'Europe uniquement)

Les lois relatives aux déchets d'équipements électriques et électroniques (DEEE) vise à réduire au minimum l'impact des produits électriques et électroniques sur l'environnement et la santé des individus, en augmentant la réutilisation et le recyclage et en réduisant la quantité de DEEE mis en décharge. Le symbole figurant sur ce produit ou sur son emballage signifie que le produit en fin de vie doit être mis au rebut séparément des déchets ménagers ordinaires. Sachez qu'il est de votre responsabilité de mettre au rebut l'équipement électronique dans les centres de recyclage afin de préserver les ressources naturelles. Chaque pays doit disposer de centres de collecte pour le recyclage des équipements électriques et électroniques. Pour plus d'informations sur les zones de recyclage de votre localité, veuillez contacter les autorités responsables de la gestion des déchets d'équipements électriques et électroniques de votre commune, votre mairie ou le service local de traitement des ordures ménagères.

Information des consommateurs sur la règle de tri (pour la France)

Points de collecte sur www.quefairedemesdechets.fr

14. Mise au Rebut des Batteries

Contactez un centre de maintenance agréé pour retirer la batterie avant de mettre l'appareil au rebut :

1. Retirez la batterie de l'appareil.
2. Isolez les contacts métalliques avec du ruban adhésif pour prévenir les courts-circuits.

Ne mettez pas au rebut les batteries usagées avec vos déchets ménagers. Déposez-les à un point de collecte approprié.

15. Vos Avis et Aide

Nous serions ravis de connaître votre avis. Afin de nous assurer de fournir la meilleure expérience client possible, veuillez considérer la rédaction d'un commentaire client.

amazon.fr/review/review-your-purchases#

Si vous avez besoin d'assistance concernant votre produit Amazon Basics, veuillez consulter le site web suivant.

amazon.fr/gp/help/customer/contact-us

Inhaltsverzeichnis

1. Wichtige Sicherheitshinweise 32
2. Warnhinweise zur Batterie 34
3. Bestimmungsgemäßer Gebrauch 34
4. Technische Daten 35
4.1 Produkt 35
4.2 Akku-Ladegerät 35
4.3 Motorisierter Reinigungskopf 35
5. Beschreibung des Produkts 36
6. Vor dem ersten Gebrauch 37
7. Produkt aufladen 37
8. Bedienen 38
8.1 Funktion des Zubehörs 38
8.2 Zubehör aufsetzen 39
8.3 Zubehör abnehmen 39
8.4 Ein-/Ausschalten 40
9. Wandhalterung montieren 40
10. Reinigung und Wartung 42
10.1 Reinigung 42
10.2 Lagerung 44
10.3 Wartung 44
10.4 Ersatzteile 44
11. Häufig gestellte Fragen 45
12. Entsorgung (nur für Europa) 45
13. Entsorgung des Akkus 46
14. Feedback und Hilfe 47

1. Wichtige Sicherheitshinweise

Lesen Sie diese Bedienungsanleitung sorgfältig und bewahren Sie sie zum späteren Gebrauch auf. Fügen Sie diese Bedienungsanleitung bei, wenn Sie dieses Produkt an Dritte weitergeben.

Wenn Sie Elektrogeräte benutzen, sollten Sie stets grundlegende Vorsichtsmaßnahmen beachten, um das Risiko von Bränden, Stromschlägen und/oder Personenschäden zu reduzieren, wozu auch Folgendes gehört:

⚠ WARNUNG Risiko eines Stromschlags!
Nutzen Sie nur das mit diesem Produkt gelieferte, abnehmbare Netzteil (d. h. Akku-Ladegerät Modell: MC2508B-V), um den Akku aufzuladen.

- Dieses Produkt kann von Kindern ab 8 Jahren sowie von Personen mit eingeschränkten körperlichen, sensorischen oder geistigen Fähigkeiten oder Mangel an Erfahrung und Kenntnissen verwendet werden, wenn diese von einer Person beaufsichtigt werden oder Anweisungen zur sicheren Verwendung des Produkts erhalten haben und die damit verbundenen Gefahren verstehen. Lassen Sie Kinder nicht mit dem Produkt spielen. Lassen Sie Kinder keine Reinigungs- und Wartungsarbeiten durchführen, ohne die Kinder dabei zu beaufsichtigen.
- Kinder sollten beaufsichtigt werden, um sicherzustellen, dass sie nicht mit dem Produkt spielen.
- Vor der Reinigung oder Wartung des Gerätes muss der Netzstecker von der Steckdose getrennt werden.

- Das Produkt darf nur mit dem im Lieferumfang enthaltenen Netzteil (d. h. Akku-Ladegerät Modell: MC2508B-V) genutzt werden.
- Das Produkt darf nur mit Sicherheitskleinspannung gemäß der Kennzeichnung auf dem Produkt versorgt werden.
- Die Anschlussleitung kann nicht ausgetauscht werden. Wenn die Anschlussleitung beschädigt ist, sollte das Akku-Ladegerät entsorgt werden.
- Nutzen Sie das Produkt niemals ohne Staubbehälter und installierte Filter. Dies könnte den Motor beschädigen und die Lebensdauer des Produkts verkürzen.
- Verwenden Sie die Düse oder Bürsten niemals an Menschen, Tieren oder Pflanzen.
- Saugen Sie keine brennenden oder rauchenden Dinge wie Zigaretten, Asche oder Streichhölzer auf.
- Saugen Sie kein Wasser, keine Flüssigkeit und keinen feuchten Schmutz auf.
- Saugen Sie keine entzündlichen oder brennbaren Flüssigkeiten oder Gase auf und saugen Sie nicht in Bereichen, in denen solche Stoffe gelagert werden.
- Halten Sie Körperteile und Kleidung von allen Öffnungen und beweglichen Teilen des Produkts fern.
- Schalten Sie das Produkt aus, bevor Sie Zubehör anbringen, entfernen und reinigen.
- Verwenden Sie nur zugelassenes Zubehör und zugelassene Ersatzteile.
- Seien Sie besonders vorsichtig, wenn Sie auf Treppen saugen.
- Laden Sie das Produkt nicht über Nacht auf.
- Lagern und laden Sie das Produkt nicht in der Nähe von Wärmequellen.
- Trennen Sie das Akku-Ladegerät vom Stromnetz, wenn Sie es längere Zeit nicht nutzen.

- Die LED-Scheinwerfer am motorisierten Reinigungskopf sind nicht austauschbar.
- ⧈ Dieses Akku-Ladegerät ist ein Gerät der Schutzklasse II. Dies bedeutet, dass dieses Akku-Ladegerät mit verbesserter oder doppelter Isolierung zwischen dem Netzstromkreis und der Ausgangsspannung oder dem Gehäuse ausgestattet ist. Daher ist kein Sicherheitsanschluss an eine elektrische Masse (Erdung) erforderlich.

2. Warnhinweise zur Batterie

⚠ VORSICHT Risiko einer Explosion!

Es besteht Explosionsrisiko, wenn die Batterie durch eine Batterie des falschen Typs ersetzt wird.

- Dieses Produkt enthält einen Akku, der nur von geschultem Personal ausgetauscht werden kann.
- Entfernen Sie die Batterie aus dem Produkt, bevor Sie es entsorgen. Wenden Sie sich an einen qualifizierten Fachmann.
- Laden Sie die Batterie nicht über einen längeren Zeitraum, wenn das Produkt nicht in Gebrauch ist.
- Laden Sie die Batterie nicht über Nacht auf.
- Stellen Sie die Nutzung des Produkts sofort ein, wenn es sich zu wölben scheint oder andere unerwünschte Phänomene (z. B. übermäßiger Lärm) auftreten.
- Decken Sie das Produkt nicht ab, während die Batterie aufgeladen wird. Laden Sie das Produkt in einer gut belüfteten Umgebung auf.
- Laden Sie die Batterie bei langfristiger Lagerung alle 3 Monate auf 70 % ihrer Kapazität auf, um eine Verkürzung ihrer Lebensdauer zu verhindern.
- Batterien erzeugen beim Laden und Entladen Wärme. Falls das Produkt zu heiß wird, um es zu berühren, schalten Sie es aus und ziehen Sie sofort den Netzstecker.
- Vermeiden Sie den Kontakt mit Haut und Augen, wenn die Batterie ausläuft. Spülen Sie die betroffenen Bereiche sofort mit viel sauberem Wasser aus und suchen Sie einen Arzt auf.

3. Erläuterung der Symbole

CE

Dieses Symbol steht für „Conformité Européenne“, womit die „Konformität mit EU-Richtlinien, Verordnungen und anwendbaren Normen“ deklariert wird. Mit dem CE-Zeichen bestätigt der Hersteller, dass dieses Produkt mit einschlägigen europäischen Richtlinien und Verordnungen konform ist.

4. Bestimmungsgemäßer Gebrauch

- Dieses Produkt ist ausschließlich zum Trockensaugen bestimmt. Es ist für Hartböden, Teppiche, Möbel und ähnliche Oberflächen geeignet.
- Dieses Produkt ist ausschließlich zum Gebrauch im Haushalt konzipiert.
- Dieses Produkt ist ausschließlich für den Einsatz in trockenen Innenräumen vorgesehen.

5. Technische Daten

5.1 Produkt

Modellnummer	B09NS4RVQ9 (V18P01CP25EU)	B09NS53XPN (V18P01CP25EU-BLDC)
Nennspannung	25,2 V ⎓	25,2 V ⎓
Nennleistung	150 W	350 W
Batterietyp und -kapazität	Li-Ion, 2.000 mAh	Li-Ion, 2.000 mAh
Ladezeit	4 bis 6 h	4 bis 6 h
Betriebsdauer	15 Minuten (bei Einstellung **Normal**). 40 Minuten (bei der Einstellung **Slow** (Langsam)).	8 Minuten (auf hoher Stufe **3**). 25 Minuten (auf mittlerer Stufe **2**). 55 Minuten (auf niedriger Stufe **1**).
Staubbehälter-Kapazität	0,7 l	0,7 l
Saugleistung	9 kPa	20 kPa
Abscheidegrad	95 %	95 %
Schutzklasse	III	III
Nettogewicht	ca. 2,6 kg	ca. 2,6 kg
Abmessungen (B x H x T)	ca. 25,3 x 109 x 22,3 cm	ca. 25,3 x 109 x 22,3 cm

5.2 Akku-Ladegerät

Modellnummer	MC2508B-V
Eingang	100-240 V~, 50-60 Hz, 0,8 A
Ausgang	25 V ⎓ 0,8 A; 20 W 29 V ⎓ 0,8 A; 23,2 W
Schutzklasse	II

5.3 Motorisierter Reinigungskopf

Modellnummer	EBT03F
Nennleistung	25,2 V ⎓ 10 W

5.4 Informationen zum Importeur

	Für EU
Postanschrift:	Amazon EU S.à r.l., 38 avenue John F. Kennedy, L-1855 Luxembourg
Handelsregisternummer:	134248

6. Beschreibung des Produkts

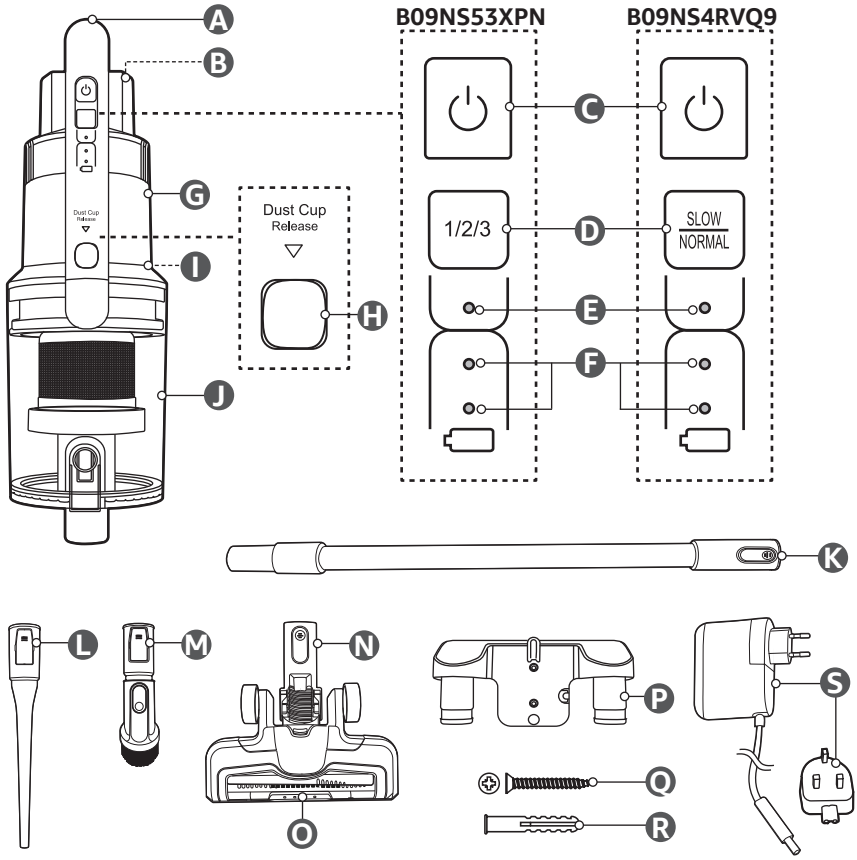

- **A** Griff
- **B** Ladebuchse
- **C** Taste ⏻ (ein/aus)
- **D** Taste zur Steuerung der Saugleistung
- **E** Saugleistungsanzeige
- **F** Akkustandanzeige
- **G** Motoreinheit
- **H** Entriegelungstaste des Staubbehälters
- **I** HEPA-Filter
- **J** Staubbehälter
- **K** Saugrohr
- **L** Fugendüse
- **M** Ausziehbare Staubbürste
- **N** Motorisierter Reinigungskopf (mit Walzenbürste)
- **O** LED-Scheinwerfer
- **P** Wandhalterung
- **Q** Schraube, x 3
- **R** Wanddübel x 3
- **S** Akku-Ladegerät (mit austauschbarem EU- und UK-Stecker)

7. Vor dem ersten Gebrauch

⚠ GEFAHR Erstickungsrisiko!

Halten Sie Verpackungsmaterialien von Kindern und Haustieren fern – diese Materialien stellen eine potenzielle Gefahrenquelle dar, z. B. Ersticken.

- Entfernen Sie alle Verpackungsmaterialien.
- Entnehmen und überprüfen Sie alle Komponenten vor Gebrauch.
- Überprüfen Sie das Produkt auf Transportschäden.
- Vergewissern Sie sich vor dem Aufladen, dass die Netzspannung und die Nennstromstärke mit den Angaben auf den Typenschildern des Produkts und des Akku-Ladegeräts übereinstimmen.
- Laden Sie das Produkt vor dem ersten Gebrauch vollständig auf, um die maximale Leistung des Akkus zu aktivieren.

8. Produkt aufladen

HINWEIS

- Laden Sie das Produkt vor dem ersten Gebrauch vollständig auf. Es dauert etwa 4 bis 6 Stunden, bis das Produkt vollständig aufgeladen ist.
- Laden Sie das Produkt auf, wenn die Saugleistung spürbar schwächer wird und die Akkustandanzeige (F) rot blinkt.

1. Schieben Sie den passenden Stecker auf das Akku-Ladegerät (S) (Abb. 1).

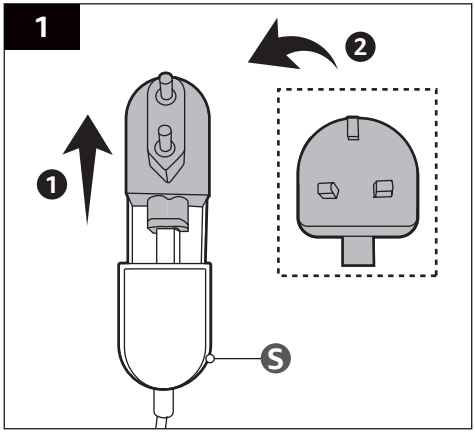

2. Schließen Sie das Kabel des Akku-Ladegeräts (S) an die Ladebuchse (B) an (Abb. 2).

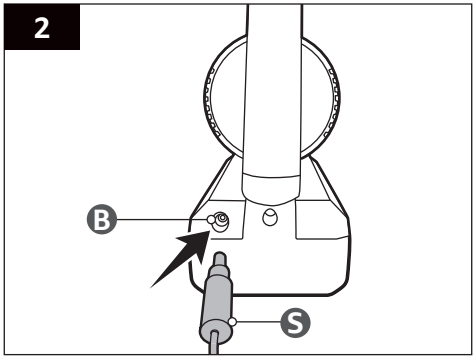

3. Verbinden Sie den Stecker des Akku-Ladegeräts (S) mit einer geeigneten Netzsteckdose. Die Akkustandanzeigen (F) blinken so lange, bis der Ladevorgang abgeschlossen ist.
4. Warten Sie 4 bis 6 Stunden, bis das Produkt vollständig aufgeladen ist und die Akkustandanzeigen (F) erlöschen.
5. Trennen Sie das Akku-Ladegerät (S) von der Ladebuchse (B) und von der Netzsteckdose.

9. Bedienen

9.1 Funktion des Zubehörs

Saugrohr (K) 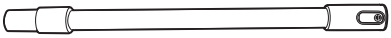	◗ Geeignet zur Reinigung des Fußbodens und schwer zugänglicher Stellen. ◗ Montieren Sie das Saugrohr (K) zwischen der Motoreinheit (G) und der gewünschten Bürste oder Düse (L/M/N). ◗ Es ist nicht empfehlenswert, das Saugrohr (K) für die Reinigung von Teppichböden, Polstern oder Autositzen zu verwenden.
Fugendüse (L) 	◗ Geeignet zur Reinigung in Falten, Ritzen und Ecken. ◗ Eignet sich für schwer zugängliche Stellen, z. B. hinter Möbeln und zwischen und unter Autositzen.
Ausziehbare Staubbürste (M) 	◗ Geeignet für die Reinigung von Jalousien, Regalen, Polstermöbeln und Holzoberflächen. ◗ Drücken Sie die Entriegelungstaste und ziehen Sie, um die Bürste auszufahren (Abb. 3), falls erforderlich. 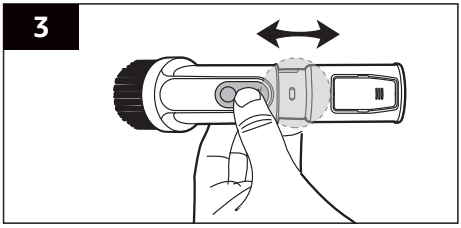
Motorisierter Reinigungskopf (N) 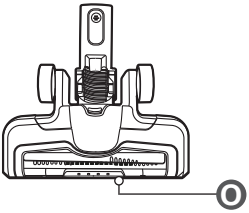	◗ Geeignet zum normalen Reinigen von Teppichen, Teppichböden und harten Bodenbelägen. ◗ Der motorisierte Reinigungskopf (N) ist mit LED-Scheinwerfern (O) ausgestattet, um die Arbeitsoberfläche zusätzlich auszuleuchten. ◗ Nutzen Sie den motorisierten Reinigungskopf (N) nicht in Kopfhöhe.

9.2 Zubehör aufsetzen

HINWEIS Das Produkt kann mit oder ohne Saugrohr (K) verwendet werden. Bringen Sie die Fugendüse (L), die ausziehbare Staubbürste (M) oder den motorisierten Reinigungskopf (N) an der Motoreinheit (G) an. Bringen Sie bei Bedarf dazwischen das Saugrohr (K) an (Abb. 4).

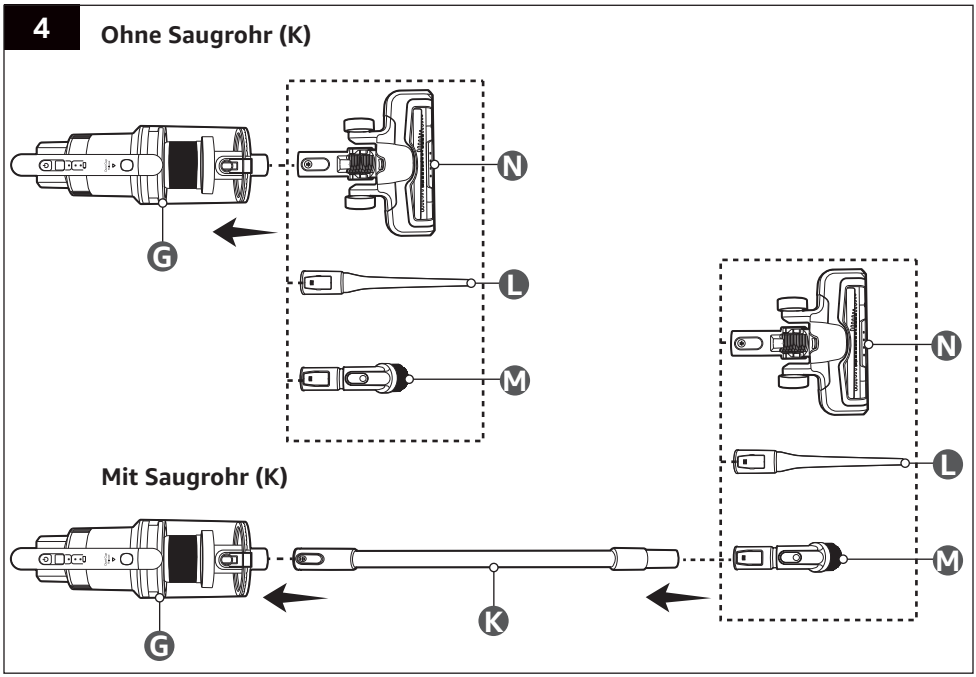

9.3 Zubehör abnehmen

HINWEIS Drücken Sie den Entriegelungsknopf an den Teilen und ziehen Sie daran, um sie von der Motoreinheit (G) zu lösen (Abb. 5).

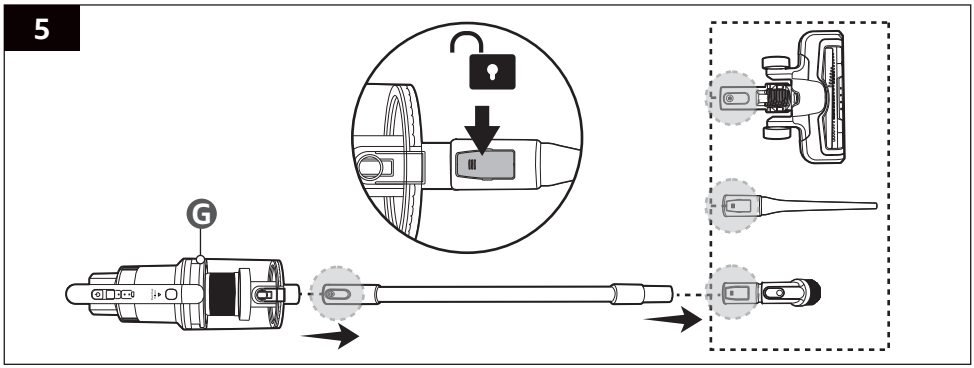

9.4 Ein-/Ausschalten

1. Drücken Sie die Taste ⏻ (C), um das Produkt einzuschalten.
2. Drücken Sie die Taste zur Steuerung der Saugleistung (D), um die gewünschte Saugleistung zu wählen.

Modell	**B09NS4RVQ9**	
Einstellung	**SLOW** (LANGSAM)	**NORMAL**
Saugleistungsanzeige (E)	Aus	An

Modell	**B09NS53XPN**		
Einstellung	**1** (Niedrig)	**2** (Mittel)	**3** (Hoch)
Saugleistungsanzeige (E)	Aus	Leuchtet weiß auf	Leuchtet blau auf

3. Drücken Sie nach der Nutzung die Taste ⏻ (C), um das Produkt auszuschalten.

10. Wandhalterung montieren

HINWEIS

- Die Wandhalterung (P) darf nur von einem Erwachsenen installiert werden. Wenden Sie sich im Zweifelsfall an einen Fachmann.
- Bestimmen Sie vor der Montage die geeignete Montageposition. Bringen Sie die Wandhalterung (P) mit den für die jeweilige Montagefläche geeigneten Befestigungselementen an einer Holz-, Stein- oder Betonwand an. Montieren Sie das Produkt nicht an Gipskartonwänden, Wandbrettern oder dünnen Sperrholzplatten. Die Montageoberfläche muss in der Lage sein, das Gewicht des Produkts und dessen Zubehörs zu tragen.
- Bohren Sie während der Vorbereitung der Montagelöcher nicht in Rohre oder Stromleitungen unter der Oberfläche. Verwenden Sie einen Spannungs-/Metalldetektor, bevor Sie Löcher bohren, um jegliche potenziellen Risiken auszuschließen.
- Hängen Sie nichts anderes als das Produkt und dessen Zubehör an die Wandhalterung (P).
- Montieren Sie die Wandhalterung an einer geeigneten Stelle in der Nähe einer geeigneten Steckdose zum Laden des Produkts.

1. Markieren Sie die Positionen der Montagelöcher in der gewünschten Höhe (Abb. 6).

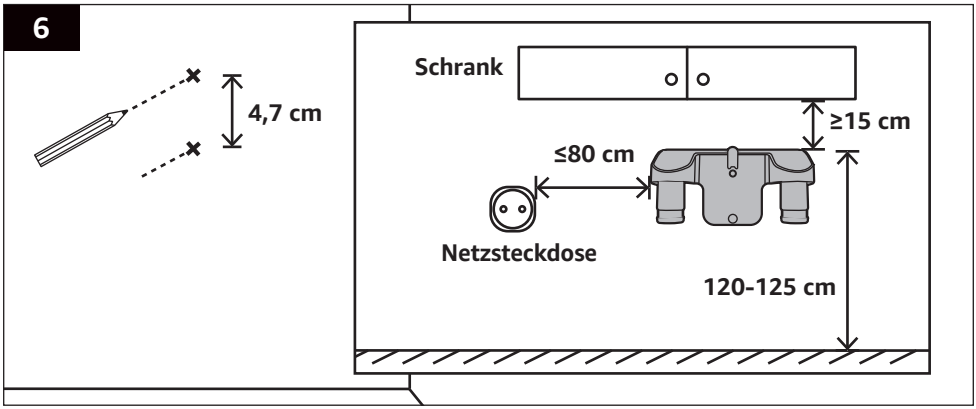

2. Bohren Sie die Löcher. Setzen Sie die Wanddübel (R) für Betonwände ein (Abb. 7).

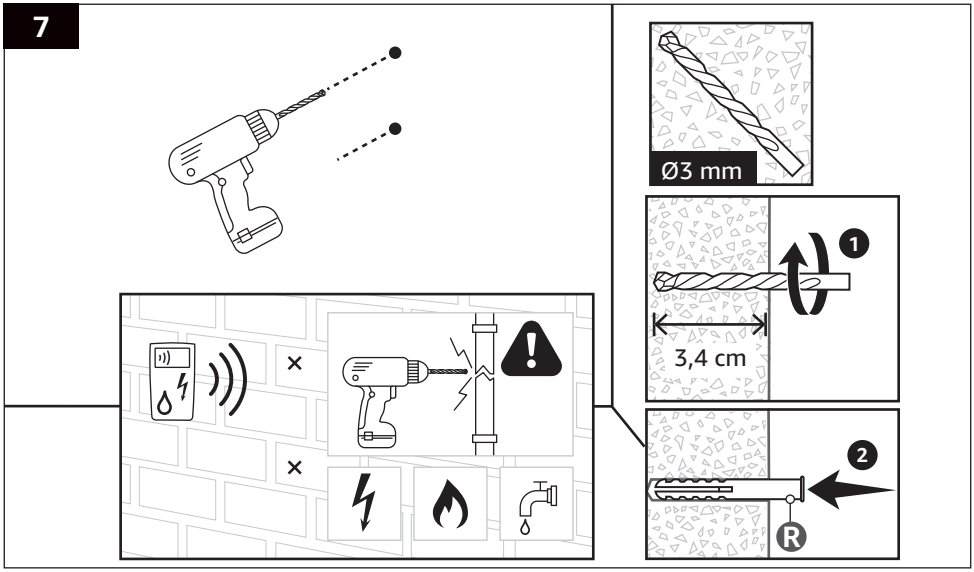

3. Befestigen Sie die Wandhalterung (P) mit den 2 Schrauben (Q) mithilfe eines Schraubendrehers (nicht im Lieferumfang enthalten) an der Wand (Abb. 8).
4. Klicken Sie die Fugendüse (L) und die ausziehbare Staubbürste (M) auf die Wandhalterung (P) (Abb. 9). Drücken Sie die Entriegelungstaste und ziehen Sie das Teil nach unten, um es abzunehmen.

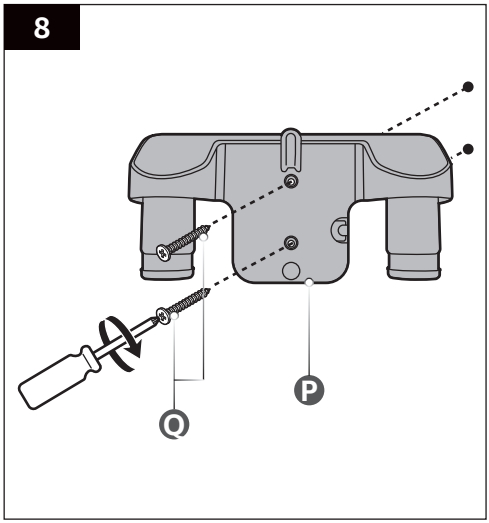

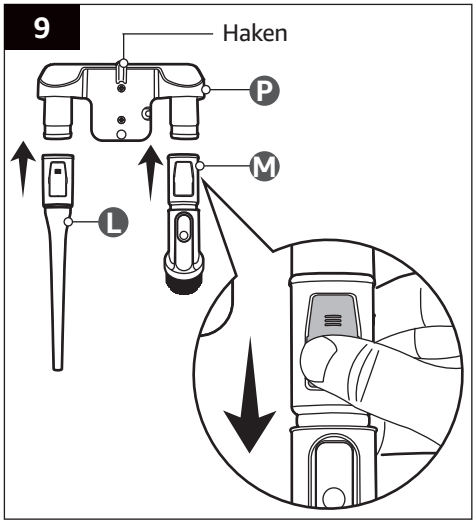

5. Hängen Sie die Motoreinheit (G) mit dem Saugrohr (K) und dem motorisierten Reinigungskopf (N) an den Haken.

11. Reinigung und Wartung

⚠ WARNUNG **Risiko eines Stromschlags!**

- Ziehen Sie vor dem Reinigen den Netzstecker, um einen Stromschlag zu vermeiden.
- Tauchen Sie das Produkt während des Reinigens nicht in Wasser oder andere Flüssigkeiten. Halten Sie das Produkt niemals unter fließendes Wasser.

11.1 Reinigung

- Reinigen Sie Produkt, indem Sie es mit einem weichen, leicht angefeuchteten Tuch abwischen.
- Wischen Sie das Produkt nach der Reinigung trocken.
- Verwenden Sie zum Reinigen des Produkts keine ätzenden Reinigungsmittel, Drahtbürsten, Scheuermittel oder metallische oder scharfe Utensilien.

11.1.1 Staubbehälter entleeren

HINWEIS Leeren Sie den Staubbehälter (J), wenn die Staubmenge die Markierung **MAX** erreicht hat.

1. Drücken Sie die Entriegelungstaste des Staubbehälters (H), um den Staubbehälter (J) von der Motoreinheit (G) zu lösen (Abb. 10).

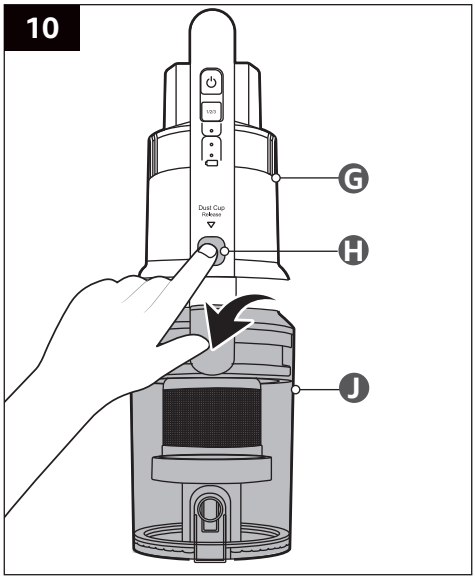

2. Halten Sie den Staubbehälter (J) über einen Mülleimer. Drücken Sie die Entriegelungstaste, um den Inhalt des Staubbehälters (J) zu entsorgen (Abb. 11).

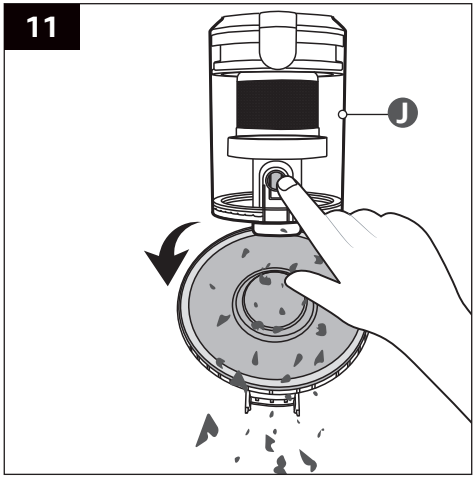

3. Schließen Sie den Deckel des Staubbehälters (J). Bringen Sie den Staubbehälter (J) wieder an der Motoreinheit (G) an.

11.1.2 Staubbehälter reinigen

HINWEIS Leeren Sie den Staubbehälter (J), bevor Sie ihn reinigen.

1. Nehmen Sie die Filterteile vom Staubbehälter (J) ab (Abb. 12).

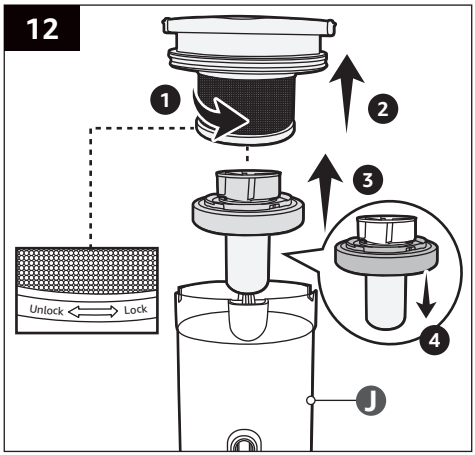

2. Reinigen Sie die Filterteile und den Staubbehälter (J) mit Wasser und einem milden Reinigungsmittel.
3. Trocknen Sie die Teile gründlich, bevor Sie sie wieder zusammenbauen und an der Motoreinheit (G) anbringen.

11.1.3 HEPA-Filter reinigen

1. Drücken Sie die Entriegelungstaste des Staubbehälters (H), um den Staubbehälter (J) von der Motoreinheit (G) zu lösen (Schritt 1, Abb. 13).
2. Entfernen Sie den HEPA-Filter (I) oben auf dem Staubbehälter (J) (Schritt 2, Abb. 13).

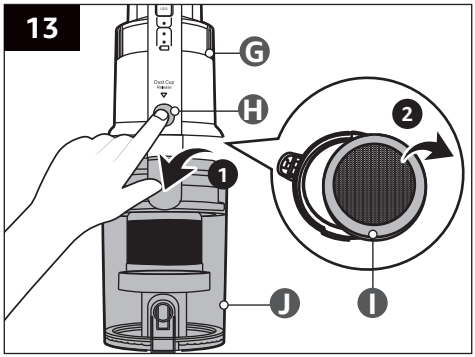

3. Klopfen Sie vorsichtig auf den HEPA-Filter (I), um überschüssigen Staub und Ablagerungen zu entfernen.
4. Spülen Sie den HEPA-Filter (I) mit warmem Wasser ab.
5. Lassen Sie den HEPA-Filter (I) mindestens 24 Stunden vollständig trocknen. Setzen Sie den HEPA-Filter (I) anschließend wieder ein.

HINWEIS Ersetzen Sie den HEPA-Filter (I) alle 3 Monate oder wenn er stark verschmutzt ist. Ersetzen Sie den Filter nur durch das in der folgenden Tabelle angegebene kompatible Modell.

11.1.4 Motorisierten Reinigungskopf reinigen

HINWEIS Überprüfen Sie die Bürstenwalze des motorisierten Reinigungskopfes (N) regelmäßig auf hartnäckige Verschmutzungen wie eingeklemmte Haare und Fäden. Reinigen Sie das Innere des motorisierten Reinigungskopfes (N) bei Bedarf.

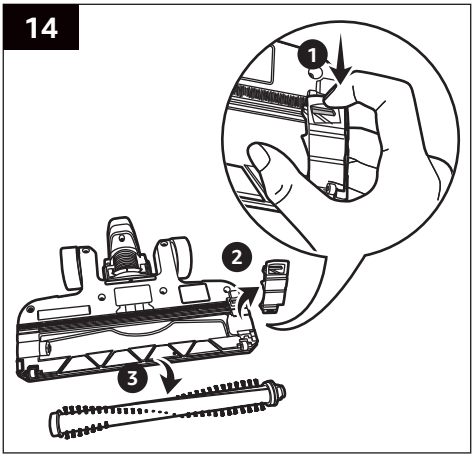

1. Entfernen Sie den Verriegelungsbügel vom motorisierten Reinigungskopf (N), indem Sie die Verriegelungslasche nach unten drücken (Schritt 1, Abb. 14).
2. Nehmen Sie die Bürstenwalze heraus (Schritt 2, Abb. 14) und entfernen Sie mit einer Bürste alle Fäden, Haare oder Verunreinigungen, die sich in den Borsten verfangen haben.
3. Setzen Sie danach die Bürstenwalze und den Schutzbügel wieder ordnungsgemäß ein.

11.2 Lagerung

Verwahren Sie das Produkt in der Wandhalterung (P) und laden Sie es bei Bedarf auf. Halten Sie das Produkt von Kindern und Haustieren fern.

11.3 Wartung

Alle Wartungsarbeiten, außer die in dieser Bedienungsanleitung genannten, sollten von einer professionellen Reparaturwerkstatt durchgeführt werden.

11.4 Ersatzteile

HINWEIS

- Verwenden Sie nur zugelassenes Zubehör und zugelassene Ersatzteile.
- Ersatzteile können beim Amazon-Kundendienst bestellt werden. Gehen Sie zu „Bestellungen“ -> suchen Sie die Bestellung mit diesem Produkt -> klicken Sie auf „Produkt-Support erhalten“ -> klicken Sie auf „Rufen Sie mich an“. Folgen Sie den Anweisungen auf dem Bildschirm.

*Die auf der Amazon-Website verwendete Terminologie kann je nach der in der Region verwendeten Sprache abweichen.

Teile	Teilecode
Staubbehälter	B09NS53XPN: 12175000A37286 B09NS4RVQ9: 12175000A37291
HEPA-Filter	B09NS53XPN: 12475000006248 B09NS4RVQ9: 12475000A00541
Luftauslassschwamm	12475000006328
Ladestation-Baugruppe	12175000082993
Akku-Ladegerät	17475000A07727, 17475000012230, 16075000A64974
Motorisierter Reinigungskopf	12175000A27386, 16075000A64976
Saugrohr	12975000011822
Fugendüse	12175000077578
Ausziehbare Staubbürste	12175000077577

12. Häufig gestellte Fragen

Problem	Lösung
Das Produkt lässt sich nicht einschalten.	◗ Laden Sie das Produkt mit dem mitgelieferten Akku-Ladegerät (S) auf. ◗ Trennen Sie das Produkt vom Akku-Ladegerät (S).
Das Produkt schaltet sich sofort aus.	◗ Das Produkt ist überhitzt. Befreien Sie das Zubehör (K/L/M/N) von Verstopfungen und reinigen Sie den Staubbehälter (J) und den Filter (I). Lassen Sie das Produkt mindestens 30 Minuten abkühlen, bevor Sie es anschalten.
Die Saugleistung wird schwach.	◗ Entleeren und reinigen Sie den Staubbehälter (J). ◗ Reinigen Sie den HEPA-Filter (I). ◗ Befreien Sie das Zubehör (K/L/M/N) von Verstopfungen.
Der motorisierte Reinigungskopf (N) dreht sich nicht.	Überprüfen Sie den motorisierten Reinigungskopf (N) auf Verschmutzungen und reinigen Sie ihn ordnungsgemäß.
Die Motoreinheit (G) ist anomal laut.	◗ Schalten Sie das Produkt aus und überprüfen Sie es auf Verstopfungen. ◗ Entleeren und reinigen Sie den Staubbehälter (J). ◗ Reinigen Sie den HEPA-Filter (I).
Aus der Motoreinheit (G) tritt Staub aus.	◗ Reinigen Sie den HEPA-Filter (I). ◗ Montieren Sie den HEPA-Filter (I) ordnungsgemäß oben auf den Staubbehälter (J).

13. Entsorgung (nur für Europa)

Das Gesetz über Elektro- und Elektronik-Altgeräte zielt darauf ab, die Auswirkungen von elektrischen und elektronischen Waren auf die Umwelt und die menschliche Gesundheit zu minimieren, durch Steigerung der Wiederverwendung und des Recyclings sowie durch Reduktion der Anzahl an Elektro- und Elektronik-Altgeräten, die auf Mülldeponien landen. Das Symbol auf dem Produkt oder der Verpackung weist darauf hin, dass das Produkt am Ende seiner Nutzungsdauer separat vom normalen Hausmüll entsorgt werden muss. Beachten Sie, dass es in Ihrer Verantwortung liegt, elektronische Geräte in Recycling-Zentren zu entsorgen, um die natürlichen Ressourcen zu erhalten. Jedes Land sollte Sammelzentren für das Recycling elektrischer und elektronischer Geräte haben. Für Informationen zu Ihren Recycling-Abgabestellen kontaktieren Sie bitte Ihre Abfallwirtschaftsbehörde für Elektro- und Elektronikgeräte, Ihre örtlichen Behörden oder Ihr Abfallentsorgungsunternehmen.

Wenn Sie Elektro- und Elektronikgeräte entsorgen möchten, empfehlen wir Folgendes:

- Spenden Sie das nicht mehr gewünschte Produkt einer gemeinnützigen Organisation (stellen Sie sicher, dass das Gerät in voll funktionsfähigem Zustand ist).
- Bringen Sie es zu einer autorisierten Sammelstelle für Altgeräte, die von einer lokalen Behörde betrieben wird.
- Unterstützen Sie nationale Recyclingkampagnen.

Für Geräte bis zu 25 cm und mit einem Gewicht von weniger als 30 kg können Sie über die Landbell Group ein Prepaid-Etikett erstellen und drucken. Sobald Ihr Artikel richtig verpackt ist, können Sie ihn zu einer der Annahmestellen bringen oder eine Heim-Abholung vereinbaren. Dieser Service ist in Deutschland kostenfrei verfügbar, um alle Elektro- und Elektronik-Geräte bis zu 25 cm zu recyceln.

Bei Geräten über 25 cm und mit einem Gewicht von mehr als 30 kg können Sie eine kostenlose Abholung über die Landbell Group veranlassen. Bitte geben Sie dabei die Bestellnummer des neu bestellten Gerätes an. Sobald Ihre Anfrage bearbeitet wurde, werden Sie kontaktiert, um einen passenden Abholtermin zu verabreden.

Für ausgewählte Geräte mit einer Größe von mehr als 120 x 60 x 60 cm können Sie die Abholung bereits bei der Bestellung eines neuen Artikels bei Amazon.de veranlassen. Weitere Informationen zu diesem Service finden Sie unter Eine Altgeräte-Entsorgung über Amazon.de bestellen.

Prepaid-Etikett mit Landbell Group erstellen

Verpackungs-anweisungen

Liste der Annahmestellen

Eine Altgeräte-Entsorgung über Amazon.de bestellen

Tipps zum Löschen persönlicher Daten von Elektro- und Elektronikgeräten

Wenn Sie Eigentümer eines elektronischen Geräts sind, das unter die WEEE-Richtlinie fällt, beispielsweise ein Computer, ein Mobiltelefon, eine Kamera oder ein anderes Gerät, sollten Sie sicherstellen, dass alle persönlichen oder vertraulichen Daten gelöscht werden, bevor Sie das Gerät recyceln lassen. Setzen Sie dazu das Gerät auf die Werkseinstellungen zurück. Diese Aktion erfolgt in der Regel über das Einstellungsmenü des Geräts. Löschen Sie außerdem alle persönlichen oder vertraulichen Daten auf internen Speichermedien (Speicher- oder SIM-Karte). Amazon EU S.à.r.l haftet nicht für die Daten auf Ihrem Gerät. Bevor Sie Ihr Gerät zurücksetzen, sollten Sie:

- Sensible Daten wie Fotos, Kontakte und Nachrichten sichern.
- Das Gerät, wenn möglich, auf die Werkseinstellungen zurücksetzen.
- Sich bei allen Konten abmelden, bei denen Sie angemeldet sind, z. B. Cloud-Speicher, soziale Medien und Messaging-Apps.

Amazon WEEE Registrierung in Deutschland

Amazon EU S.a.r.L., Niederlassung Deutschland ist registriertes Mitglied der Stiftung ear for Electrical and Electronic Equipment verkauft in Deutschland. Die Registrierungsnummer ist DE89633988.

Kann ich mein Elektro- bzw. Elektronik-Altgerät auch anderweitig entsorgen?

Wenn Ihr Altgerät noch funktioniert oder repariert werden kann, führen Sie es der Wiederverwendung zu, indem Sie es z. B. an eine Wohltätigkeitsorganisation spenden oder an jemanden verschenken. Durch Verlängern der Lebensdauer Ihres Altgeräts tragen Sie dazu bei, dass Ressourcen effizient genutzt werden und zusätzlicher Müll vermieden wird.

HINWEIS Bitte geben Sie keine beschädigten oder einzelnen Batterien zurück.

14. Entsorgung des Akkus

Wenden Sie sich an eine autorisierte Servicestelle, um die Batterie zu entfernen, bevor Sie das Produkt entsorgen:

1. Entfernen Sie den Akku aus dem Produkt.
2. Isolieren Sie die Metallkontakte mit Klebeband, um Kurzschlüsse zu vermeiden.

Entsorgen Sie verwendete Akkus niemals in Ihrem Hausmüll. Bringen Sie sie zu einer entsprechenden Entsorgungs-/Sammelstelle.

15. Feedback und Hilfe

Wir würden uns sehr über Ihr Feedback freuen. Um sicherzustellen, dass wir die bestmögliche Kundenerfahrung bieten, möchten wir Sie bitten, eine Kundenbewertung zu schreiben.

amazon.de/review/review-your-purchases#

Bitte nutzen Sie die untenstehende Website, falls Sie Hilfe mit Ihrem Amazon Basics-Produkt benötigen.

amazon.de/gp/help/customer/contact-us

Sommario

1. Istruzioni Importanti per la Sicurezza 49
2. Avvertenze sulle batterie 51
3. Spiegazione dei simboli 51
4. Uso Previsto 51
5. Specifiche 52
5.1 Apparecchio 52
5.2 Caricabatterie 52
5.3 Testa di pulizia motorizzata 52
5.4 Informazioni sull'importatore 52
6. Descrizione dell'Apparecchio 53
7. Prima del Primo Utilizzo 54
8. Come caricare l'apparecchio 54
9. Funzionamento 55
9.1 Funzione degli accessori 55
9.2 Attacco degli accessori 56
9.3 Rimozione degli accessori 56
9.4 Accensione/spegnimento 57
10. Montaggio della staffa a parete 57
11. Pulizia e Manutenzione 59
11.1 Pulizia 59
11.2 Conservazione 61
11.3 Manutenzione 61
11.4 Parti di ricambio 61
12. Domande Frequenti 62
13. Smaltimento (solo per l'Europa) 62
14. Smaltimento Della Batteria 62
15. Feedback e Aiuto 62

1. Istruzioni Importanti per la Sicurezza

Leggere attentamente le istruzioni e conservarle per un utilizzo futuro. In caso di cessione di questo apparecchio a terzi, avere cura di consegnare questo manuale istruzioni.

Quando si utilizzano apparecchi elettrici, è necessario rispettare sempre le avvertenze generali di sicurezza per ridurre il pericolo di incendio, scosse elettriche e/o lesioni personali, tra cui:

⚠ AVVERTENZA Pericolo di scossa elettrica!
Per ricaricare la batteria, utilizzare unicamente l'alimentatore rimovibile (ovvero, il modello di caricabatterie: MC2508B-V) fornito con questo apparecchio.

- Questo apparecchio può essere utilizzato da bambini a partire dagli 8 anni e da persone con ridotte capacità fisiche, sensoriali o mentali o con mancanza di esperienza e di conoscenza, purché siano sorvegliati o istruiti all'uso dell'apparecchio in sicurezza e ne comprendano i pericoli connessi. Non permettere ai bambini di giocare con l'apparecchio. Le operazioni di pulizia e manutenzione non devono essere eseguite da bambini non supervisionati.
- Controllare i bambini per evitare che giochino con l'apparecchio.
- Prima della pulizia o della manutenzione dell'apparecchio, la spina deve essere rimossa dalla presa di corrente.
- L'apparecchio deve essere utilizzato unicamente con l'alimentatore (ovvero, il modello di caricabatterie: MC2508B-V) fornito con questo apparecchio.

- L’apparecchio deve essere alimentato esclusivamente a una bassissima tensione di sicurezza corrispondente all’indicazione riportata sull’apparecchio stesso.
- Il cavo di alimentazione non può essere sostituito. Se il cavo è danneggiato, è necessario smaltire il caricabatterie.
- Non utilizzare mai l’apparecchio senza il contenitore della polvere e i filtri installati. Ciò potrebbe danneggiare il motore e abbreviare la vita utile dell’apparecchio.
- Non utilizzare mai gli ugelli o le spazzole su persone, animali o piante.
- Non aspirare nulla che stia bruciando o emettendo fumo, tra cui sigarette, cenere o fiammiferi.
- Non aspirare acqua, liquidi o sporco umido.
- Non aspirare liquidi o gas infiammabili o combustibili, e non aspirare in aree in cui sono conservate queste sostanze.
- Tenere le parti del corpo e gli indumenti lontano da qualsiasi apertura o parte in movimento dell’apparecchio.
- Spegnere l’apparecchio prima di montare, rimuovere e pulire gli accessori.
- Utilizzare esclusivamente accessori e parti di ricambio autorizzati.
- Prestare particolare attenzione durante la pulizia di scale.
- Non caricare l’apparecchio in ambienti esterni.
- Non caricare o conservare l’apparecchio in prossimità di fonti di calore.
- Scollegare il caricabatterie quando non è in uso per lunghi periodi di tempo.
- Le luci a LED anteriori della testa di pulizia motorizzata non sono sostituibili.

- Questo caricabatterie è classificato secondo la classe di protezione II. Ciò significa che il caricabatterie è dotato di isolamento rinforzato o doppio tra il circuito di alimentazione e la tensione di uscita o l'involucro. Per questo motivo non richiede un collegamento di messa a terra.

2. Avvertenze sulle batterie

⚠ ATTENZIONE Pericolo di esplosione!

Pericolo di esplosione in caso di sostituzione della batteria con una batteria di tipo improprio.

- Questo apparecchio contiene una batteria che può essere sostituita solo da persone qualificate.
- Prima dello smaltimento, rimuovere la batteria dall'apparecchio. Contattare un professionista qualificato.
- Non lasciare la batteria a ricaricare per un lungo periodo di tempo quando l'apparecchio non è in uso.
- Non caricare la batteria durante la notte.
- Se l'apparecchio presenta rigonfiamenti o altri fenomeni indesiderati (ad es. rumore eccessivo), interromperne immediatamente l'uso.
- Non coprire l'apparecchio durante la ricarica della batteria. Caricare l'apparecchio in un ambiente ben ventilato.
- In caso di conservazione a lungo termine, caricare la batteria al 70 % della capacità una volta ogni 3 mesi per evitare di ridurne la durata.
- Le batterie producono calore durante la carica e la scarica. Se l'apparecchio diventa troppo caldo al tatto, spegnerlo e scollegarlo immediatamente.
- In caso di fuoriuscita di acido dalla batteria, evitare il contatto con cute e occhi. Risciacquare immediatamente le aree interessate con abbondante acqua pulita, quindi rivolgersi a un medico.

3. Spiegazione dei simboli

CE

Questo simbolo si riferisce a "Conformité Européenne", che dichiara la "Conformità alle direttive, ai regolamenti e alle norme applicabili dell'UE". Con il marchio CE il produttore conferma che questo prodotto è conforme alle direttive e ai regolamenti europei in vigore.

4. Uso Previsto

- Questo apparecchio è destinato unicamente all'aspirazione a secco. È adatto per pavimenti duri, tappeti, mobili e superfici simili.
- Questo apparecchio è destinato unicamente all'uso domestico.
- Questo apparecchio è destinato esclusivamente all'uso in ambienti interni asciutti.

5. Specifiche

5.1 Apparecchio

Numero di modello	B09NS4RVQ9 (V18P01CP25EU)	B09NS53XPN (V18P01CP25EU-BLDC)
Tensione nominale	25,2 V ⎓	25,2 V ⎓
Potenza nominale	150 W	350 W
Tipo / capacità della batteria	Ioni di litio, 2000 mAh	Ioni di litio, 2000 mAh
Tempo di ricarica	da 4 a 6 ore	da 4 a 6 ore
Tempo di funzionamento	15 minuti (con impostazione **Normal** (normale)); 40 minuti (con impostazione **Slow** (lenta))	8 minuti (con impostazione alta **3**); 25 (con impostazione media **2**); 55 minuti (con impostazione bassa **1**)
Capacità del contenitore della polvere	0,7 litri	0,7 litri
Potenza di aspirazione	9 kPa	20 kPa
Efficienza di filtraggio	95%	95%
Classe di protezione	III	III
Peso netto	circa 2,6 kg	circa 2,6 kg
Dimensioni (L x A x P)	circa 25,3 x 109 x 22,3 cm	circa 25,3 x 109 x 22,3 cm

5.2 Caricabatterie

Numero di modello	MC2508B-V
Ingresso	100-240 V~, 50-60 Hz, 0,8 A
Uscita	25 V ⎓ 0,8 A; 20 W 29 V ⎓ 0,8 A; 23,2 W
Classe di protezione	II

5.3 Testa di pulizia motorizzata

Numero di modello	EBT03F
Potenza nominale	25,2 V ⎓ 10 W

5.4 Informazioni sull’importatore

	Per l’UE
Indirizzo:	Amazon EU S.à r.l., 38 avenue John F. Kennedy, L-1855 Luxembourg
Reg. Commerciale:	134248

6. Descrizione dell'Apparecchio

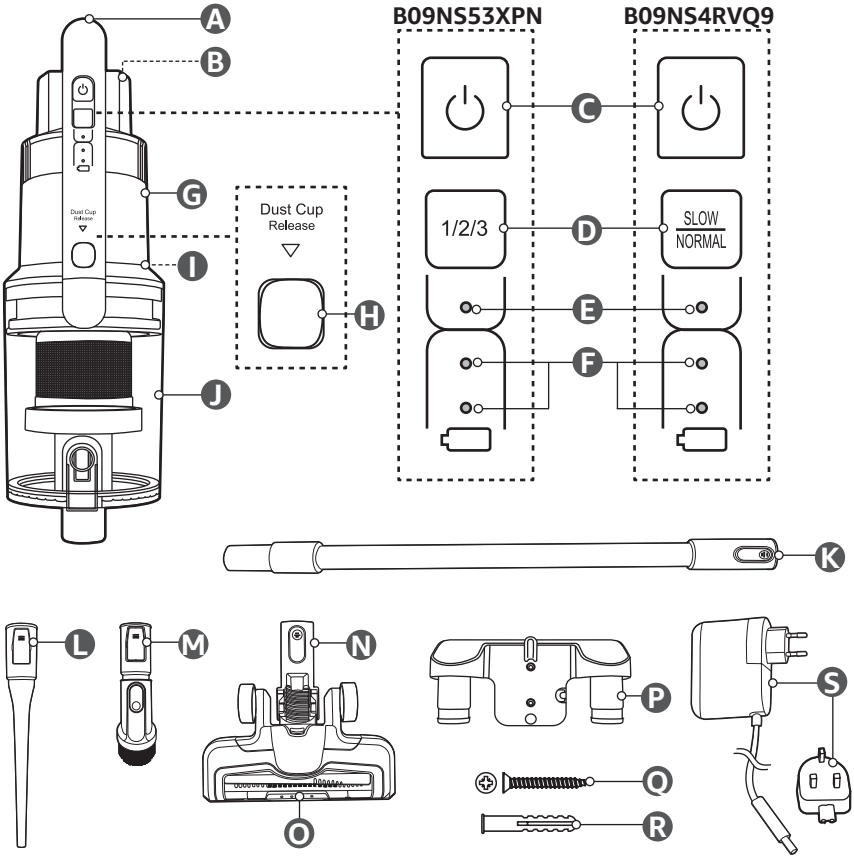

- **A** Impugnatura
- **B** Presa di ricarica
- **C** Pulsante ⏻ (on/off)
- **D** Pulsante di controllo della potenza di aspirazione
- **E** Indicatore della potenza di aspirazione
- **F** Indicatore di carica della batteria
- **G** Corpo motore
- **H** Pulsante di sblocco del contenitore della polvere
- **I** Filtro HEPA
- **J** Contenitore della polvere
- **K** Tubo di aspirazione
- **L** Ugello per fessure
- **M** Spazzola per spolverare telescopica
- **N** Testa di pulizia motorizzata (con spazzola a rullo)
- **O** Luci a LED anteriori
- **P** Staffa a parete
- **Q** 3 viti
- **R** 3 tasselli
- **S** Caricabatterie (con spina intercambiabile per UE e Regno Unito)

7. Prima del Primo Utilizzo

⚠ PERICOLO Pericolo di soffocamento!

Tenere qualsiasi materiale di imballaggio lontano dai bambini e dagli animali domestici: questi materiali sono una potenziale sorgente di pericolo, come il soffocamento.

- Rimuovere tutto il materiale di imballaggio.
- Rimuovere ed esaminare tutti i componenti prima dell'uso.
- Controllare che l'apparecchio non presenti danni da trasporto.
- Prima di effettuare la ricarica, verificare che la tensione di alimentazione e la corrente nominale corrispondano ai dati di alimentazione riportati sulle targhette sull'apparecchio e sul caricabatterie.
- Caricare completamente l'apparecchio prima del primo utilizzo per attivare la massima potenza della batteria.

8. Come caricare l'apparecchio

AVVISO

- Caricare completamente l'apparecchio prima del primo utilizzo. Per caricare completamente l'apparecchio occorrono 4 - 6 ore.
- Caricare l'apparecchio quando la potenza di aspirazione si dimostra notevolmente più debole e l'indicatore di carica bassa della batteria (H) lampeggia.

1. Inserire la spina appropriata nel caricabatterie (S) (fig. 1).

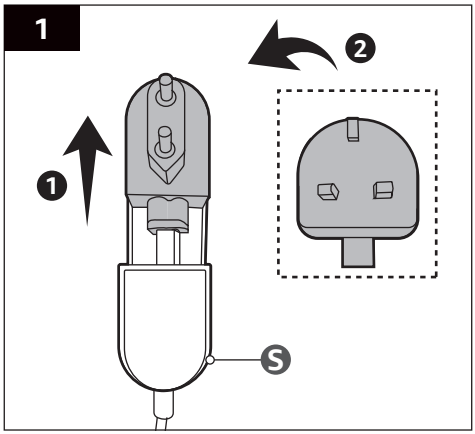

2. Collegare il cavo del caricabatterie (S) alla presa di ricarica (B) (fig. 2).

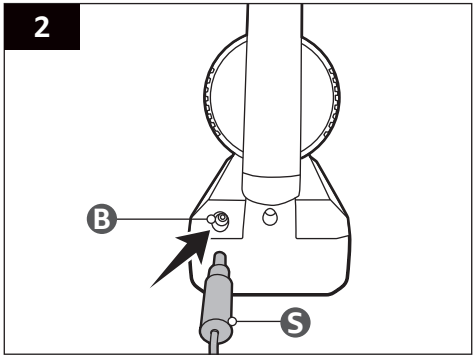

3. Collegare la spina del caricabatterie (S) a una presa di corrente idonea. Gli indicatori di carica della batteria (F) continuano a lampeggiare finché non termina la ricarica.
4. Attendere 4-6 ore per caricare completamente l'apparecchio fino allo spegnimento degli indicatori di carica della batteria (F).
5. Scollegare il caricabatterie (S) dalla presa di ricarica (B) e dalla presa di corrente.

9. Funzionamento

9.1 Funzione degli accessori

Tubo di aspirazione (K) 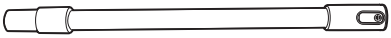	◗ Adatto alla pulizia di pavimenti e punti difficili da raggiungere. ◗ Inserire il tubo di aspirazione (K) tra il corpo motore (G) e la spazzola o l'ugello (L/ M/ N). ◗ Si sconsiglia di utilizzare il tubo di aspirazione (K) per pulire scale coperte da moquette, tappezzeria o sedili di auto.
Ugello per fessure (L) 	◗ Adatto alla pulizia di solchi, fessure o angoli. ◗ Adatto a punti difficili da raggiungere, come dietro ai mobili, in mezzo e sotto i sedili di auto.
Spazzola per spolverare telescopica (M) 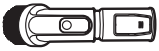	◗ Adatta alla pulizia di tapparelle, scaffali, tappezzerie e superfici in legno. ◗ Se necessario, premere il pulsante di sblocco e tirare per allungare (fig. 3). 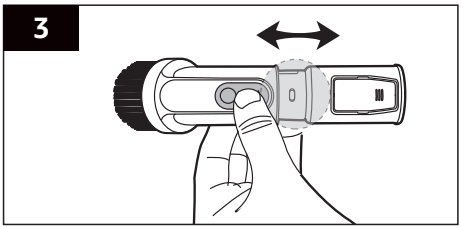
Testa di pulizia motorizzata (N) 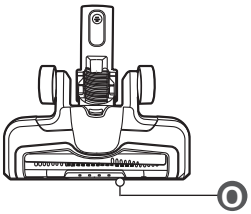	◗ Adatta alla pulizia normale di tappeti, moquette e pavimenti duri. ◗ La testa di pulizia motorizzata (N) è dotata di luci a LED anteriori (O) per fornire un'illuminazione aggiuntiva sulla superficie di lavoro. ◗ Quando si utilizza la testa di pulizia motorizzata (N), evitare di utilizzarla all'altezza del proprio capo.

9.2 Attacco degli accessori

AVVISO È possibile utilizzare l'apparecchio con o senza il tubo di aspirazione (K). Attaccare l'ugello per fessure (L), la spazzola per spolverare telescopica (M) o la testa di pulizia motorizzata (N) al corpo motore (G). Attaccare il tubo di aspirazione (K) nel mezzo quando necessario (fig. 4).

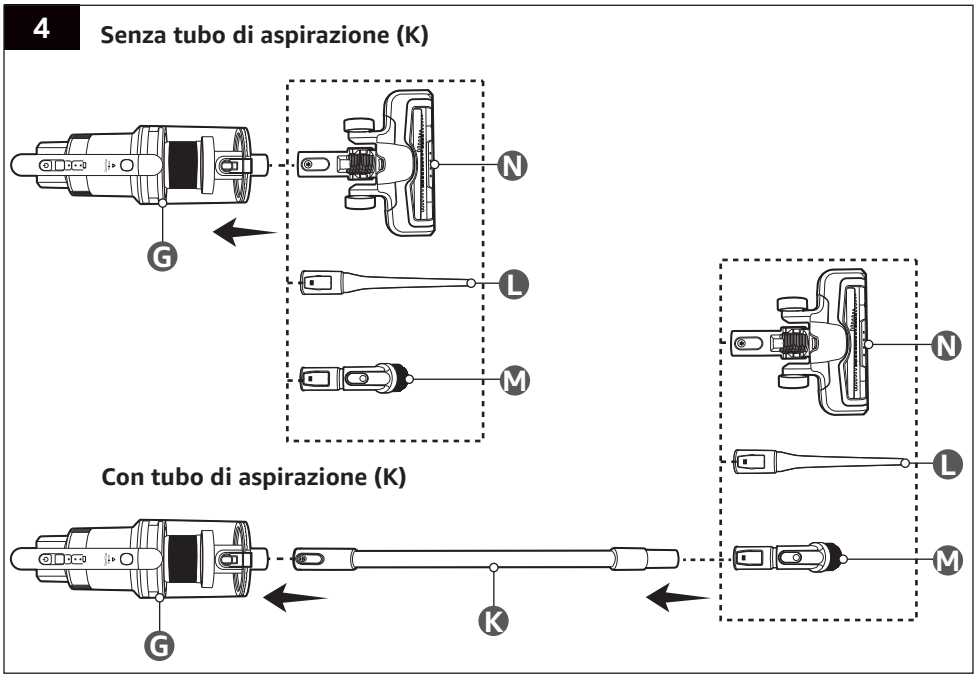

9.3 Rimozione degli accessori

AVVISO Premere il pulsante di sblocco sulle parti e tirare per staccarle dal corpo motore (G) (fig. 5).

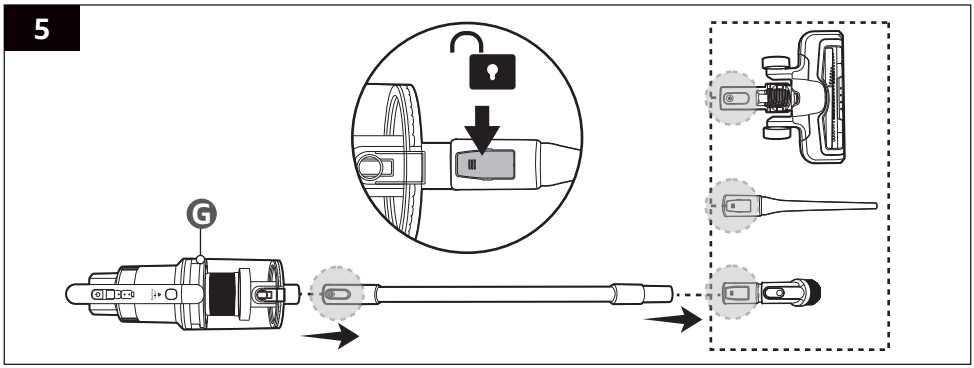

9.4 Accensione/spegnimento

1. Premere il pulsante ⏻ (C) per accendere l'apparecchio.
2. Premere il pulsante di controllo della potenza di aspirazione (D) per selezionare la potenza di aspirazione desiderata.

Modello	**B09NS4RVQ9**	
Impostazione	**SLOW** (LENTA)	**NORMAL** (NORMALE)
Indicatore della potenza di aspirazione (E)	Spento	Acceso

Modello	**B09NS53XPN**		
Impostazione	**1** (bassa)	**2** (media)	**3** (alta)
Indicatore della potenza di aspirazione (E)	Spento	Si accende con luce bianca	Si accende con luce blu

3. Dopo l'uso, premere il pulsante ⏻ (C) per spegnere l'apparecchio.

10. Montaggio della staffa a parete

AVVISO

- Questa staffa a parete (P) deve essere montata da una persona adulta. In caso di dubbi, rivolgersi a un professionista.
- Prima del montaggio, decidere il punto di montaggio adatto. La staffa a parete (P) deve essere fissata a una parete in legno o in muratura/calcestruzzo utilizzando elementi di fissaggio adeguati alla superficie di montaggio. Non installare su cartongesso, pannelli murali o compensato sottile. La superficie di montaggio deve essere in grado di sopportare il peso dell'apparecchio e dei suoi accessori.
- Non forare le tubazioni o le linee elettriche sotto la superficie durante la predisposizione dei fori di montaggio. Utilizzare un rilevatore di tensione o un metal detector prima di praticare i fori per eliminare qualsiasi rischio potenziale di questo tipo.
- Non appendere nulla oltre all'apparecchio e ai suoi accessori alla staffa a parete (P).
- Montare la staffa a parete in un luogo adatto in prossimità di una presa di corrente adeguata per caricare l'apparecchio.

1. Segnare le posizioni dei fori delle viti all'altezza desiderata (fig. 6).

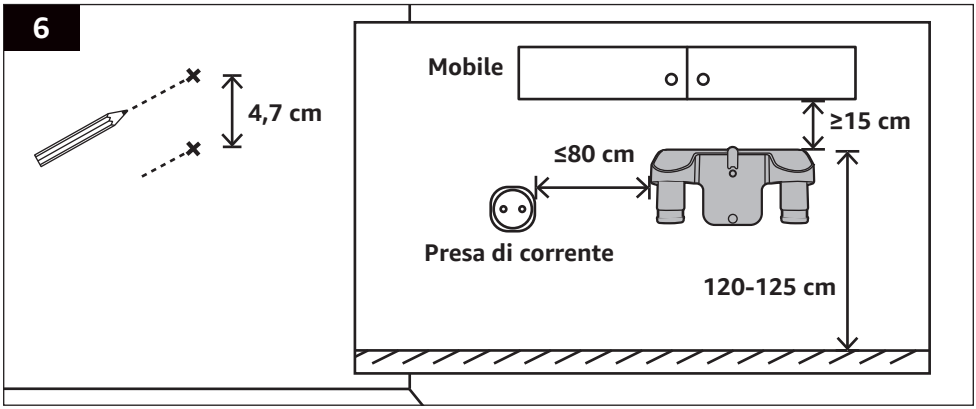

2. Praticare i fori. Inserire i tasselli (R) per pareti in calcestruzzo (fig. 7).

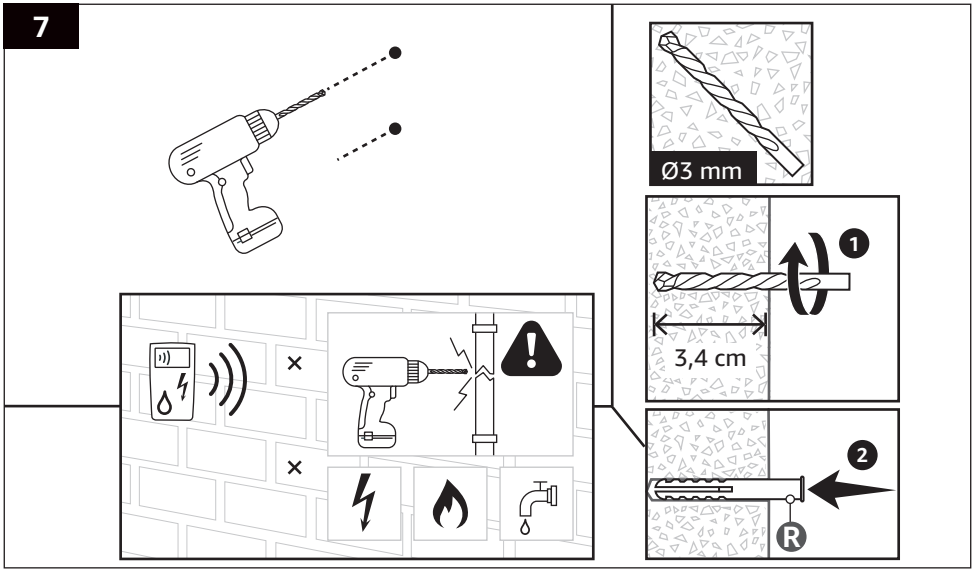

3. Montare la staffa a parete (P) sulla parete con le 2 viti (Q) utilizzando un cacciavite (non incluso) (fig. 8).
4. Inserire l'ugello per fessure (L) e la spazzola per spolverare telescopica (M) in posizione sulla staffa a parete (P) (fig. 9). Per sfilare la parte, premere il pulsante di sblocco e tirare verso il basso.

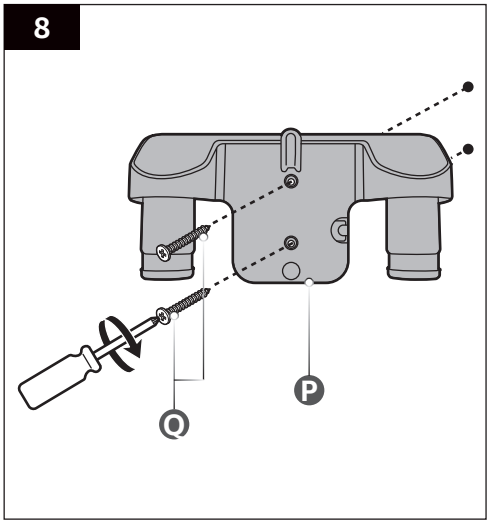

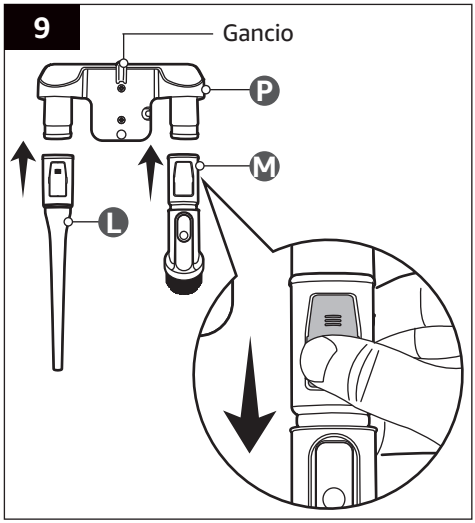

5. Appendere il corpo motore (G) con il tubo di aspirazione (K) e la testa di pulizia motorizzata (N) al gancio.

11. Pulizia e Manutenzione

⚠ AVVERTENZA **Pericolo di scossa elettrica!**

- Per evitare scosse elettriche, scollegare l'apparecchio prima di effettuarne la pulizia.
- Non immergere l'apparecchio in acqua o in altri liquidi durante la pulizia. Non tenere mai l'apparecchio sotto l'acqua corrente.

11.1 Pulizia

- Per pulire l'apparecchio, passare un panno morbido leggermente inumidito.
- Asciugare l'apparecchio con un panno dopo la pulizia.
- Non usare mai detergenti corrosivi, spazzole metalliche, spugne abrasive o utensili metallici o affilati per pulire l'apparecchio.

11.1.1 Svuotamento del contenitore della polvere

AVVISO Svuotare il contenitore della polvere (J) quando la quantità di polvere ha raggiunto la tacca **MAX**.

1. Premere il pulsante di sblocco del contenitore della polvere (H) per staccare il contenitore della polvere (J) dal corpo motore (G) (fig. 10).

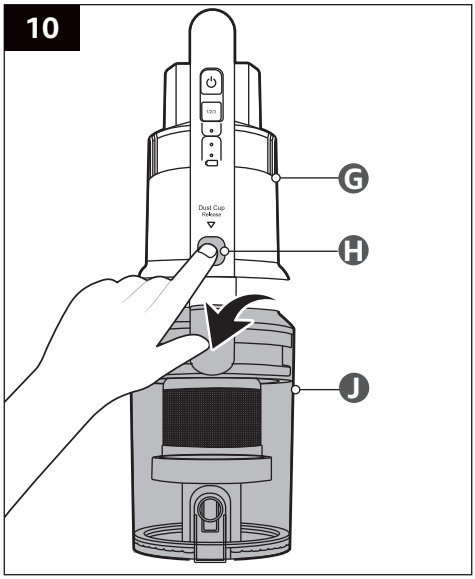

2. Tenere il contenitore della polvere (J) sopra un cestino dei rifiuti. Premere il pulsante di sblocco per gettare il contenuto del contenitore della polvere (J) (fig. 11).

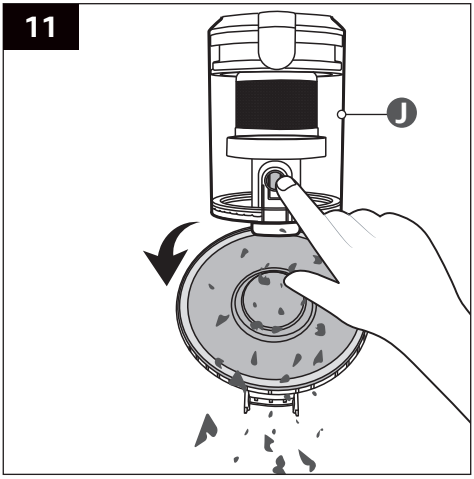

3. Chiudere lo sportellino del contenitore della polvere (J). Reinserire il contenitore della polvere (J) sul corpo motore (G).

11.1.2 Pulizia del contenitore polvere

AVVISO Svuotare il contenitore della polvere (J) prima di pulirlo.

1. Smontare le parti del filtro dal contenitore della polvere (J) (fig. 12).

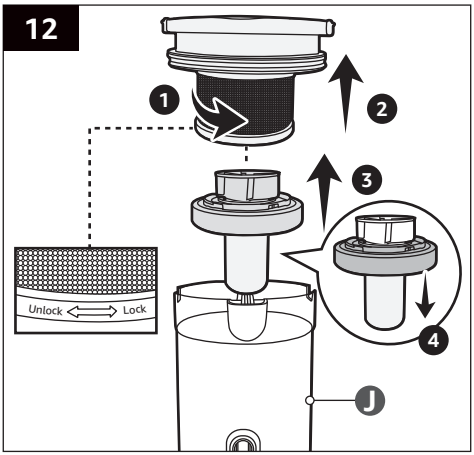

2. Pulire le parti del filtro e il contenitore della polvere (J) con acqua e detergente delicato.
3. Asciugare completamente le parti prima di rimontarle e reinserirle sul corpo motore (G).

11.1.3 Pulizia del filtro HEPA

1. Premere il pulsante di sblocco del contenitore della polvere (H) per staccare il contenitore della polvere (J) dal corpo motore (G) (passaggio 1, fig. 13).
2. Rimuovere il filtro HEPA (I) nella parte superiore del contenitore della polvere (J) (passaggio 2, fig. 13).

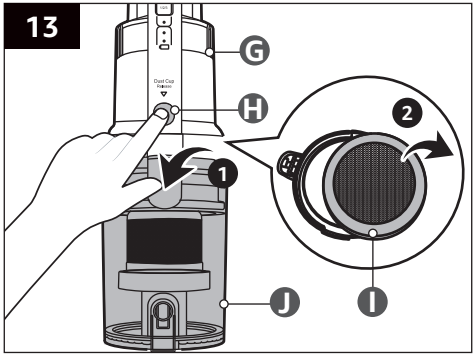

3. Picchiettare delicatamente il filtro HEPA (I) per rimuovere la polvere e i detriti in eccesso.
4. Risciacquare il filtro HEPA (I) con acqua fredda.
5. Lasciare asciugare completamente il filtro HEPA (I) per almeno 24 ore. In seguito, reinserire il filtro HEPA (I).

AVVISO Sostituire il filtro HEPA (I) ogni 3 mesi o quando risulta molto sporco. Sostituirlo solo con un modello compatibile di filtro indicato nella tabella di seguito.

11.1.4 Pulizia della testa di pulizia motorizzata

AVVISO Controllare regolarmente la spazzola a rullo della testa di pulizia motorizzata (N) per la presenza di sporco ostinato, come ad esempio capelli e fili intrappolati. Se necessario, pulire la parte interna della testa di pulizia motorizzata (N).

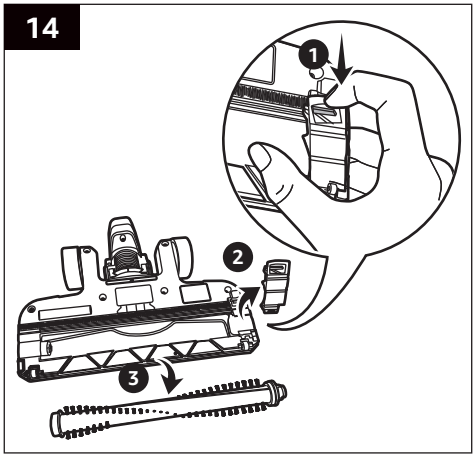

1. Rimuovere il meccanismo di ritenuta dalla testa di pulizia motorizzata (N) premendo verso il basso la linguetta di ritenuta (passaggio 1, fig. 14).
2. Estrarre la spazzola a rullo (passaggio 2, fig. 14) e rimuovere fili, capelli o detriti attorcigliati attorno alle setole con una spazzola.
3. In seguito, reinserire la spazzola a rullo e il meccanismo di ritenuta in modo corretto.

11.2 Conservazione

Riporre l'apparecchio agganciandolo alla staffa a parete (P) e caricarlo quando necessario. Tenere fuori dalla portata dei bambini e degli animali domestici.

11.3 Manutenzione

Qualsiasi intervento di manutenzione diverso da quelli indicati nel presente manuale deve essere eseguito da un centro di riparazione professionale.

11.4 Parti di ricambio

AVVISO

- Utilizzare esclusivamente accessori e parti di ricambio autorizzati.
- Le parti di ricambio possono essere richieste al servizio clienti di Amazon. Andare a "I Miei Ordini" -> individuare l'ordine contenente questo prodotto -> fare clic su "Ricevi assistenza prodotto" -> fare clic su "Contattami". Poi, seguire le istruzioni a schermo.

*La terminologia utilizzata sul sito web di Amazon può variare in base alle lingue utilizzate nella regione.

Parti	Codice articolo
Contenitore della polvere	B09NS53XPN: 12175000A37286 B09NS4RVQ9: 12175000A37291
Filtro HEPA	B09NS53XPN: 12475000006248 B09NS4RVQ9: 12475000A00541
Spugna uscita aria	12475000006328
Gruppo base di ricarica	12175000082993
Caricabatterie	17475000A07727, 17475000012230, 16075000A64974
Testa di pulizia motorizzata	12175000A27386, 16075000A64976
Tubo di aspirazione	12975000011822
Ugello per fessure	12175000077578
Spazzola per spolverare telescopica	12175000077577

12. Domande Frequenti

Problema	Soluzione
L'apparecchio non si accende.	◗ Caricare l'apparecchio tramite il caricabatterie (S) in dotazione. ◗ Scollegare l'apparecchio dal caricabatterie (S).
L'apparecchio si spegne improvvisamente.	◗ Surriscaldamento dell'apparecchio. Eliminare le ostruzioni dagli accessori (K/ L/ M/ N) e pulire il contenitore della polvere (J) e il filtro (I). Lasciare raffreddare l'apparecchio per almeno 30 minuti prima di accenderlo.
La potenza di aspirazione diventa debole.	◗ Svuotare e pulire il contenitore della polvere (J). ◗ Pulire il filtro HEPA (I). ◗ Eliminare le ostruzioni dagli accessori (K/ L/ M/ N).
La testa di pulizia motorizzata (N) non ruota.	Controllare la testa di pulizia motorizzata (N) per la presenza di detriti e pulirla accuratamente.
Il corpo motore (G) è stranamente rumoroso.	◗ Spegnere l'apparecchio e controllare se ci sono ostruzioni. ◗ Svuotare e pulire il contenitore della polvere (J). ◗ Pulire il filtro HEPA (I).
La polvere fuoriesce dal corpo motore (G).	◗ Pulire il filtro HEPA (I). ◗ Inserire il filtro HEPA (I) correttamente nella parte superiore del contenitore della polvere (J).

13. Smaltimento (solo per l'Europa)

Le leggi sui rifiuti di apparecchiature elettriche ed elettroniche (RAEE) mirano a minimizzare l'impatto di suddette apparecchiature sull'ambiente e la salute umana, aumentando le pratiche di riutilizzo e riciclo e riducendo la quantità di rifiuti RAEE inviati in discarica. Il simbolo su questo prodotto o sull'imballaggio indica che il prodotto dovrà essere smaltito separatamente dai rifiuti domestici al termine del suo ciclo di vita. Tenere presente che è vostra responsabilità smaltire le apparecchiature elettroniche presso i centri di riciclaggio per preservare le risorse naturali. Ogni paese dovrebbe avere i propri centri di raccolta per il riciclaggio delle apparecchiature elettriche ed elettroniche. Per informazioni sui luoghi in cui avviene la raccolta per il riciclo, contattare le autorità competenti per la gestione dei rifiuti di apparecchiature elettriche ed elettroniche, l'ufficio municipale locale o il servizio di smaltimento dei rifiuti domestici.

14. Smaltimento Della Batteria

Contattare un centro di assistenza autorizzato per la rimozione della batteria prima di smaltire l'apparecchio:

1. Rimuovere la batteria dall'apparecchio.
2. Isolare i contatti di metallo con nastro adesivo per evitare cortocircuiti.

Non smaltire le batterie usate insieme ai normali rifiuti domestici. Portarle in un luogo di smaltimento/raccolta appropriato.

15. Feedback e Aiuto

Ci piacerebbe ricevere il tuo feedback. Affinché ci sia possibile garantire la migliore esperienza cliente possibile, non dimenticare di scrivere una recensione.

amazon.it/review/review-your-purchases#

Se hai bisogno di supporto per il tuo prodotto Amazon Basics, utilizza il sito web indicato in basso.

amazon.it/gp/help/customer/contact-us

Tabla de contenido

1. Instrucciones Importantes de Seguridad 64
2. Advertencias de la Batería 66
3. Explicación de los símbolos 66
4. Uso Previsto 66
5. Especificaciones 67
5.1 Aparato 67
5.2 Cargador de batería 67
5.3 Cabezal de limpieza motorizado 67
5.4 Información del importador 67
6. Descripción del Aparato 68
7. Antes del Primer Uso 69
8. Cargar el aparato 69
9. Funcionamiento 70
9.1 Función de los accesorios 70
9.2 Acoplar los accesorios 71
9.3 Extraer los accesorios 71
9.4 Encendido y apagado 72
10. Montaje del soporte de pared 72
11. Limpieza y Mantenimiento 74
11.1 Limpieza 74
11.2 Almacenamiento 76
11.3 Mantenimiento 76
11.4 Piezas de repuesto 76
12. Preguntas más frecuentes 77
13. Eliminación (solo para Europa) 77
14. Eliminación de la Batería 77
15. Comentarios y Ayuda 77

1. Instrucciones Importantes de Seguridad

Lea estas instrucciones atentamente y guárdelas para futuras consultas. Si transfiere el aparato a una tercera persona, debe incluir también este manual de instrucciones.

Al usar aparatos eléctricos, siempre deben tomarse unas precauciones de seguridad básicas para reducir el riesgo de incendio, de descarga eléctrica y / o de daños personales incluyendo las siguientes:

⚠ ADVERTENCIA ¡Riesgo de descarga eléctrica!
Para recargar la batería, utilice solo la fuente de alimentación desmontable (es decir, modelo de cargador de batería: MC2508B-V) incluido con este aparato.

- Este aparato puede ser usado por niños mayores de 8 años y por personas con capacidades físicas, sensoriales o mentales reducidas, o con falta de conocimiento y experiencia, siempre que estén bajo supervisión o hayan recibido instrucciones sobre el uso seguro del aparato y comprendan todos los peligros relacionados. Los niños no deben jugar con el aparato. Los niños no deben realizar la limpieza y mantenimiento sin supervisión.
- Los niños deben estar supervisados para que no jueguen con el aparato.
- Antes de limpiar o revisar el aparato, desenchúfelo.
- El aparato solo debe usarse con la fuente de alimentación (es decir, modelo de cargador de batería: MC2508B-V) incluido con el aparato.

- El aparato solo debe entregarse con tensión baja de protección según el marcaje indicado en el aparato.
- El cable de suministro no se puede sustituir. Si el cable está dañado, debe desechar el cargador de batería.
- Nunca utilice el aparato sin el depósito del polvo y los filtros instalados. Esto podría dañar el motor y acortar la vida útil del aparato.
- Nunca utilice las boquillas o cepillos en personas, animales o plantas.
- No aspire nada que esté en llamas o humeando, como cigarrillos, cerillas o cenizas calientes.
- No aspire agua, líquidos o suciedad húmeda.
- No aspire gases ni líquidos inflamables o combustibles, y no aspire en zonas donde se guarden este tipo de sustancias.
- Mantenga las partes del cuerpo y la ropa alejadas de cualquier abertura o parte móvil del aparato.
- Apague el aparato antes de acoplar, desacoplar o limpiar los accesorios.
- Utilice solo accesorios y piezas de repuesto autorizados.
- Preste especial atención al aspirar escaleras.
- No cargue el aparato en el exterior.
- No cargue ni guarde el aparato cerca de fuentes de calor.
- Desenchufe el cargador de batería si no lo va a utilizar durante largos periodos.
- Las luces frontales LED del cabezal de limpieza motorizado no se pueden sustituir.

- Este cargador se ha clasificado como clase de protección II. Esto significa que el cargador de batería está equipado con doble aislante o reforzado entre el circuito de alimentación principal y la tensión de salida o la carcasa. En consecuencia, no se requiere ninguna conexión de seguridad a una toma eléctrica con puesta a tierra.

2. Advertencias de la Batería

⚠ PRECAUCIÓN ¡Riesgo de explosión!

Existe un riesgo de explosión si se sustituye la batería por una batería de tipo incorrecto.

- Este aparato contiene una batería que sólo puede ser sustituida por personas cualificadas.
- Antes de la desechar la batería, primero retírela del aparato. Contacte con un profesional cualificado.
- La batería no debe cargarse durante un periodo prolongado de tiempo si el aparato no está en uso.
- No cargue la batería durante toda la noche.
- Si el aparato parece estar abultado o muestra otros fenómenos no deseados (por ejemplo, exceso de ruido), deje de usarlo inmediatamente.
- No tape el aparato durante la carga de la batería. Coloque el aparato en una zona bien ventilada.
- Si tiene intención de guardarla durante un tiempo, cargue la batería hasta un 70 % una vez cada 3 meses para evitar reducir su vida útil.
- Las baterías generan calor durante la carga y descarga. Si el aparato está demasiado caliente al tacto, apáguelo y desenchúfelo de inmediato.
- Si una batería tiene fugas, evite que esta haga contacto con la piel y los ojos. Enjuague las zonas afectadas con abundante agua inmediatamente y, a continuación, consulte con un médico.

3. Explicación de los símbolos

CE

Este símbolo corresponde a “Conformité Européenne”, que declara la “Conformidad con las directivas, normas y reglamentos europeos aplicables”. Con el marcado CE, el fabricante confirma que este producto cumple con las directivas y los reglamentos europeos aplicables.

4. Uso Previsto

- Este aparato solo se ha diseñado para aspirar en seco. Es adecuado para suelos duros, alfombras, muebles y superficies similares.
- Este electrodoméstico solo se ha diseñado para uso doméstico.
- Este aparato se ha diseñado para usarlo únicamente en interiores secos.

5. Especificaciones

5.1 Aparato

Número de modelo	B09NS4RVQ9 (V18P01CP25EU)	B09NS53XPN (V18P01CP25EU-BLDC)
Tensión nominal	25,2 V ⎓	25,2 V ⎓
Potencia nominal	150 W	350 W
Tipo de batería / capacidad	Li-ion, 2000 mAh	Li-ion, 2000 mAh
Tiempo de carga	De 4 a 6 horas	De 4 a 6 horas
Tiempo de funcionamiento	15 minutos (en ajuste **Normal**); 40 minutos (en ajuste **Slow** (Lento))	8 minutos (en ajuste alto **3**); 25 minutos (en ajuste medio **2**); 55 minutos (en ajuste bajo **1**)
Capacidad del depósito del polvo	0,7 L	0,7 L
Potencia de aspiración	9 kPa	20 kPa
Eficiencia de filtrado	95 %	95 %
Clase de protección	III	III
Peso neto	aprox. 2,6 kg	aprox. 2,6 kg
Dimensiones (An. x Al. x Pr.)	aprox. 25,3 x 109 x 22,3 cm	aprox. 25,3 x 109 x 22,3 cm

5.2 Cargador de batería

Número de modelo	MC2508B-V
Entrada	100-240 V~, 50-60 Hz, 0,8 A
Salida	25 V ⎓ 0,8 A; 20 W 29 V ⎓ 0,8 A; 23,2 W
Clase de protección	II

5.3 Cabezal de limpieza motorizado

Número de modelo	EBT03F
Potencia nominal	25,2 V ⎓ 10 W

5.4 Información del importador

	Para la UE
Dirección Postal:	Amazon EU S.à r.l., 38 avenue John F. Kennedy, L-1855 Luxembourg
Registro Comercial:	134248

6. Descripción del Aparato

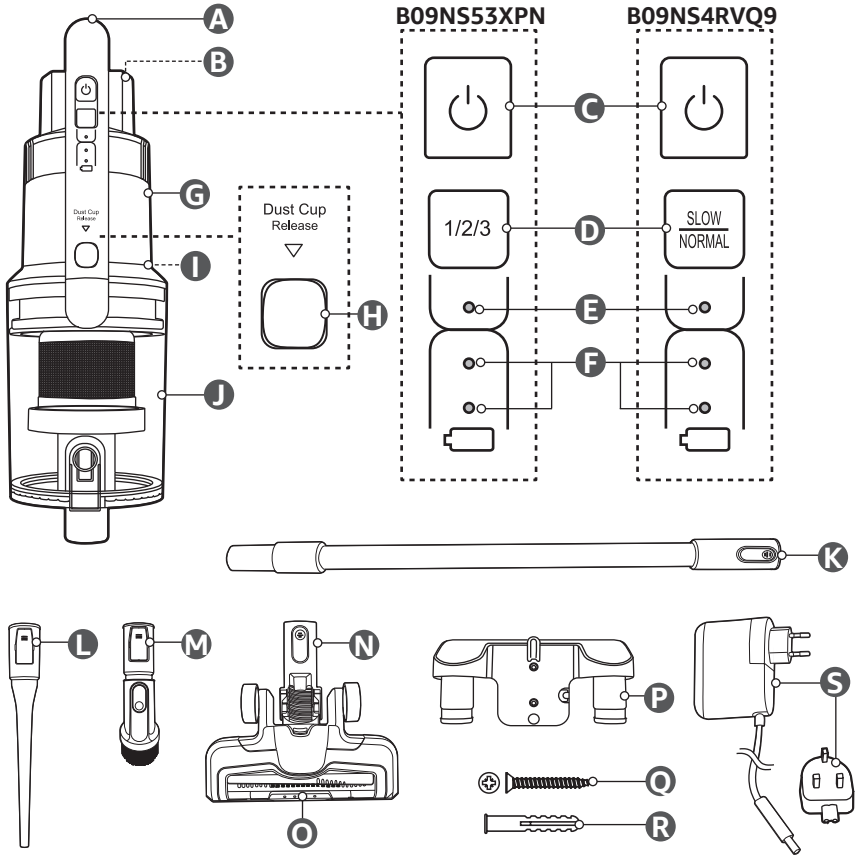

- **A** Empuñadura
- **B** Toma de carga
- **C** Botón ⏻ (encendido/apagado)
- **D** Botón de control de la potencia de succión
- **E** Indicador de la potencia de succión
- **F** Indicador del nivel de batería
- **G** Unidad del motor
- **H** Botón de liberación del depósito del polvo
- **I** Filtro HEPA
- **J** Depósito del polvo
- **K** Tubo de aspiración
- **L** Boquilla para rincones
- **M** Cepillo extensible para el polvo
- **N** Cabezal de limpieza motorizado (con cepillo de rodillo)
- **O** Luces frontales LED
- **P** Soporte de pared
- **Q** Tornillo, x3
- **R** Taco, x3
- **S** Cargador de batería (con enchufe europeo y británico intercambiables)

7. Antes del Primer Uso

⚠ PELIGRO ¡Riesgo de asfixia!
Mantenga los materiales de embalaje fuera del alcance de niños y animales domésticos: estos materiales son una fuente potencial de peligro, de asfixia.

- Retire todos los materiales del embalaje.
- Saque y revise todos los componentes antes de empezar a utilizarlo.
- Compruebe si el aparato ha sufrido daños durante el transporte.
- Antes de cargar, compruebe que la tensión de alimentación y la intensidad nominal de corriente se correspondan con los detalles de la fuente de alimentación indicados en las etiquetas de clasificación del aparato y el cargador de batería.
- Cargue totalmente el aparato antes de utilizarlo por primera vez para activar la máxima potencia de la batería.

8. Cargar el aparato

ATENCIÓN

- Cargue totalmente el aparato antes de utilizarlo por primera vez. Se necesitan 4 - 6 horas para cargar completamente el aparato.
- Cargue el aparato cuando la potencia de succión sea notablemente débil y el indicador del nivel de batería (F) parpadee.

1. Deslice el enchufe adecuado al cargador de batería (S) (Fig. 1).

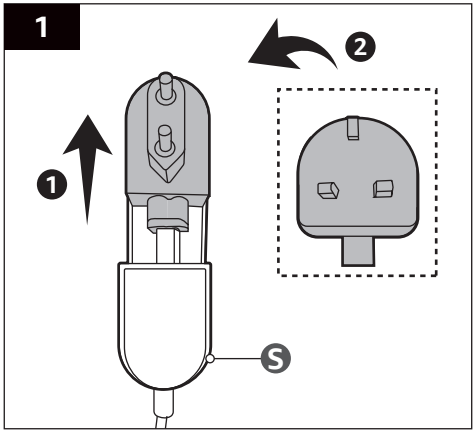

2. Conecte el cable del cargador de batería (S) a la toma de carga (B) (Fig. 2).

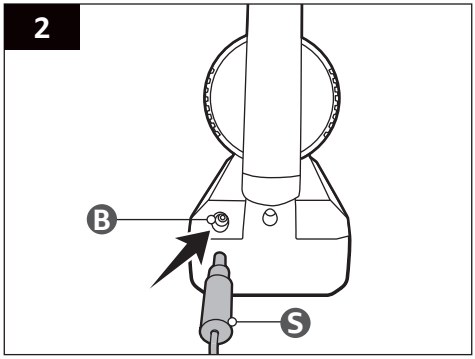

3. Conecte el enchufe del cargador de batería (S) a una toma de corriente adecuada. Los indicadores del nivel de batería (F) siguen parpadeando hasta que la carga haya finalizado.
4. Deje transcurrir de 4 a 6 horas para que el aparato se cargue completamente y los indicadores del nivel de batería (F) se apaguen.
5. Desconecte el cargador de batería (S) de la toma de carga (B) y de la toma de corriente.

9. Funcionamiento

9.1 Función de los accesorios

Tubo de aspiración (K) 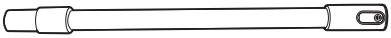	◗ Adecuado para limpiar el suelo y zonas de difícil acceso. ◗ Monte el tubo de aspiración (K) entre la unidad del motor (G) y el cepillo o boquilla (L/M/N) deseado. ◗ No recomendamos el uso del tubo de aspiración (K) para limpiar escaleras enmoquetadas, tapicería o asientos de vehículos.
Boquilla para rincones (L)	◗ Adecuado limpiar en pliegues, hendiduras o rincones. ◗ Adecuado para zonas de difícil acceso, como detrás de los muebles y entre y debajo de los asientos del coche.
Cepillo extensible para el polvo (M)	◗ Adecuado para limpiar persianas, estanterías, tapicerías y superficies de madera. ◗ Presione el botón de desbloqueo y tire para extenderlo (Fig. 3), si es necesario. 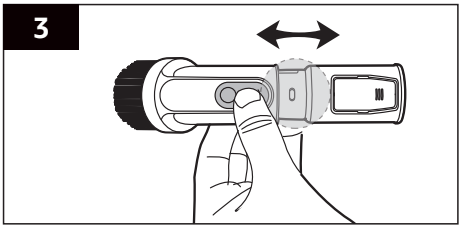
Cabezal de limpieza motorizado (N) 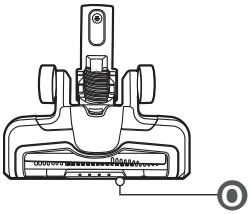	◗ Adecuado para la limpieza normal de alfombras y suelos duros. ◗ El cabezal de limpieza motorizado (N) cuenta con luces frontales LED (O) para proporcionar más luz a la superficie de trabajo. ◗ Al utilizar el cabezal de limpieza motorizado (N), no lo utilice a la altura del cabezal.

9.2 Acoplar los accesorios

ATENCIÓN El aparato se puede utilizar con o sin tubo de aspiración (K). Coloque la boquilla para rincones (L), el cepillo extensible para el polvo (M) o el cabezal de limpieza motorizado (N) a la unidad del motor (G). Coloque el tubo de aspiración (K) en medio cuando sea necesario (Fig. 4).

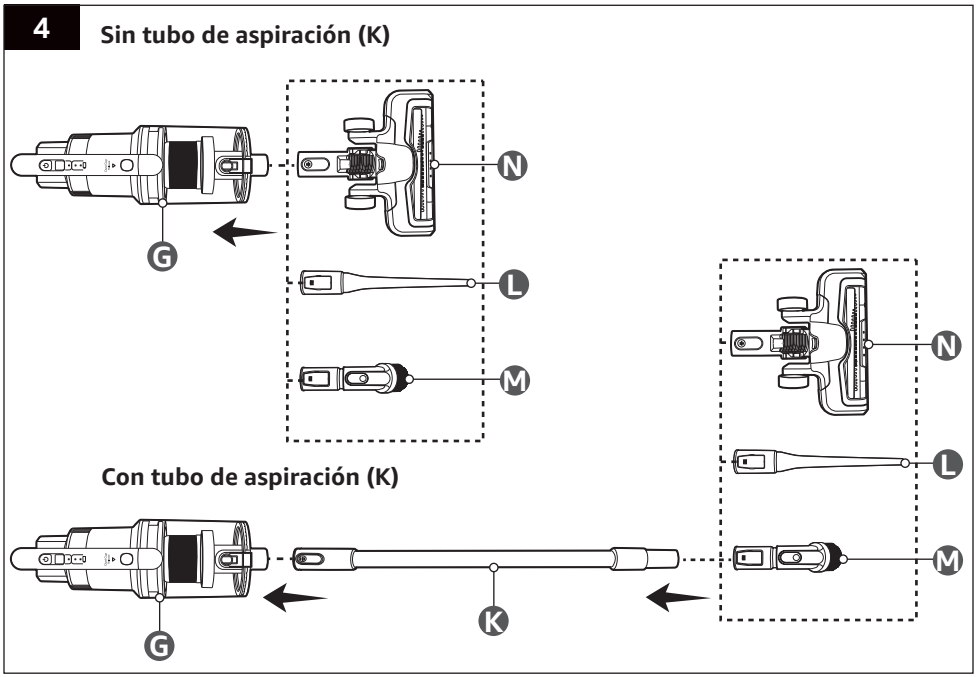

9.3 Extraer los accesorios

ATENCIÓN Presione el botón de liberación en las piezas y tire para extraerlos de la unidad del motor (G) (Fig. 5).

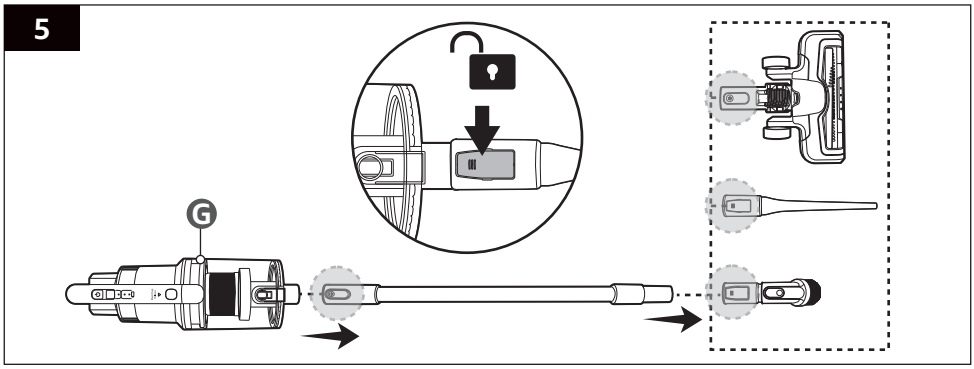

9.4 Encendido y apagado

1. Presione el botón ⏻ (C) para encender el producto.
2. Presione el botón de control de la potencia de succión (D) a la potencia de succión deseada.

Modelo	**B09NS4RVQ9**	
Configuración	**SLOW** (LENTO)	**NORMAL**
Indicador de la potencia de succión (E)	Apagado	Encendido

Modelo	**B09NS53XPN**		
Configuración	**1** (Bajo)	**2** (Medio)	**3** (Alto)
Indicador de la potencia de succión (E)	Apagado	Se enciende en blanco	Se enciende en azul

3. Después del uso, presione el botón ⏻ (C) para apagar el aparato.

10. Montaje del soporte de pared

ATENCIÓN

- Este soporte de pared (P) solo debe ser montado por un adulto. Si tiene dudas, consulte a un profesional.
- Antes del montaje, determine el lugar de instalación adecuado. El soporte de pared (P) debe instalarse en una pared de madera o cemento con los pasadores que sean adecuados para la superficie de montaje. No lo instale en placas de yeso, tableros de pared o madera contrachapada delgada. La superficie de montaje debe poder soportar el peso total del aparato y sus accesorios.
- No perfore tuberías o cables de red situados debajo de la superficie durante la preparación de los orificios de montaje. Utilice un detector de metal/tensión antes de taladrar agujeros para eliminar todos los posibles riesgos.
- No cuelgue nada que no sea el aparato y sus accesorios en el soporte de pared (P).
- Monte el soporte de pared en una ubicación adecuada cerca de una toma de corriente adecuada para cargar el aparato.

1. Marque las posiciones de los orificios de los tornillos a la altura deseada (Fig. 6).

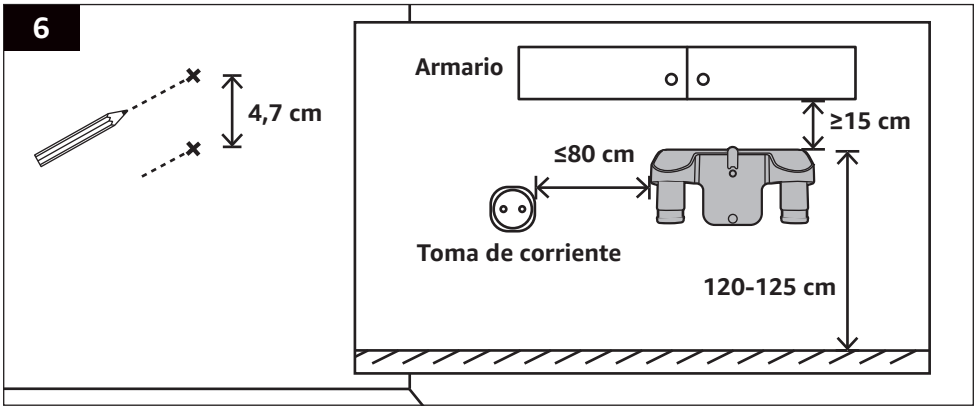

2. Perfore los orificios. Inserte los tacos (R) para paredes de hormigón (Fig. 7).

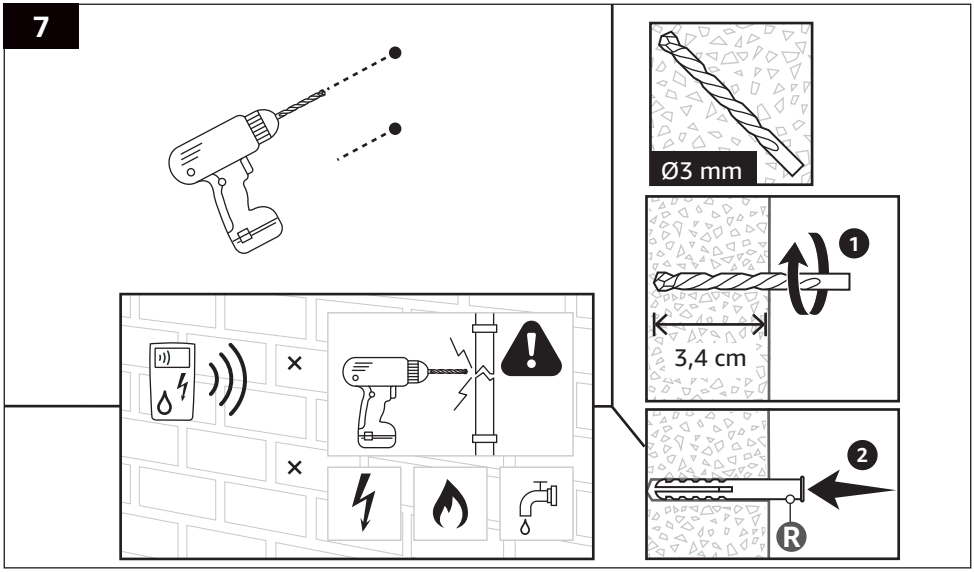

3. Monte el soporte de pared (P) en la pared con 2 tornillos (Q) utilizando un destornillador (no incluido) (Fig. 8).
4. Encaje la boquilla para rincones (L) y el cepillo extensible para el polvo (M) en el soporte de pared (P) (Fig. 9). Saque la pieza, presione el botón de liberación y tire hacia abajo.

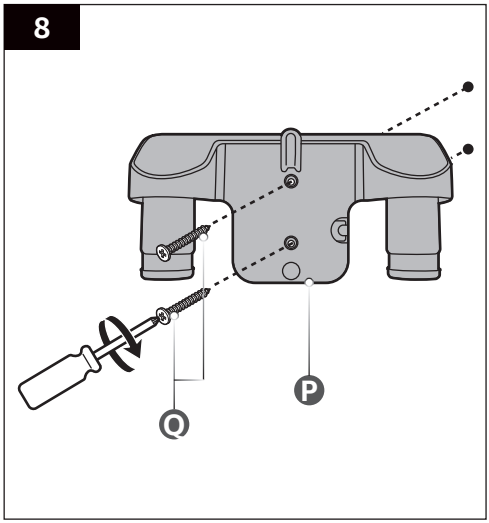

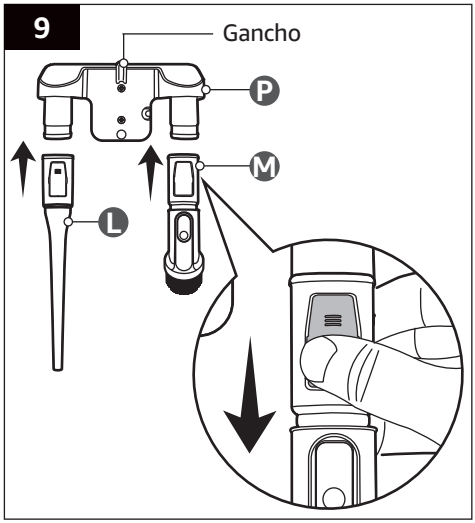

5. Cuelgue la unidad del motor (G) con el tubo de aspiración (K) y el cabezal de limpieza motorizado (N) en el gancho.

11. Limpieza y Mantenimiento

⚠ ADVERTENCIA ¡Riesgo de descarga eléctrica!

- Para evitar una descarga eléctrica, desenchufe el aparato antes de limpiarlo.
- Durante la limpieza, no sumerja el aparato en agua u otros líquidos. Nunca sostenga el aparato bajo el flujo de agua.

11.1 Limpieza

- Para limpiar el aparato, pase un paño suave y ligeramente húmedo.
- Seque el aparato antes de limpiarlo.
- Nunca utilice agentes corrosivos, cepillos de alambre, decapantes, utensilios metálicos o puntiagudos para limpiar el aparato.

11.1.1 Vaciar el depósito del polvo

ATENCIÓN Vacíe el depósito del polvo (J) cuando la cantidad de polvo alcance la marca **MAX** (MÁX.).

1. Presione el botón de liberación del depósito del polvo (H) para separar el depósito del polvo (J) de la unidad del motor (G) (Fig. 10).

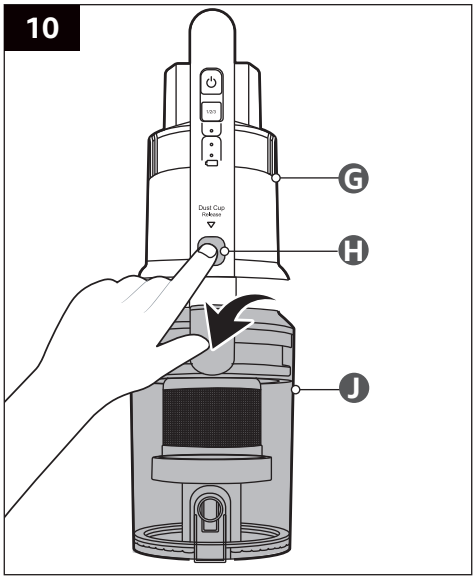

2. Coloque el depósito del polvo (J) sobre un cubo de basura. Presione el botón de desbloqueo para eliminar el contenido del depósito del polvo (J) (Fig. 11).

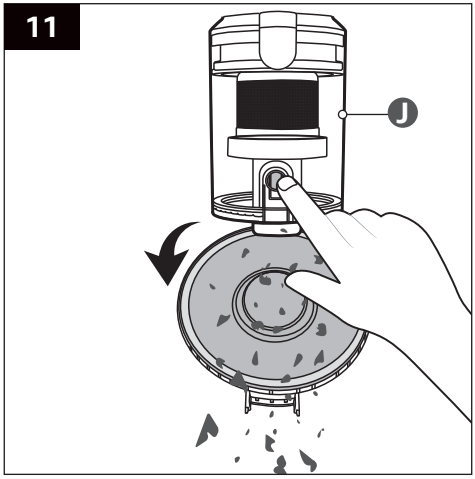

3. Cierre la tapa del depósito de polvo (J). Vuelva a colocar el depósito del polvo (J) en la unidad de motor (G).

11.1.2 Limpiar el depósito del polvo

ATENCIÓN Vacíe el depósito del polvo (J) antes de limpiarlo.

1. Desmonte las piezas del filtro del depósito del polvo (J) (Fig. 12).

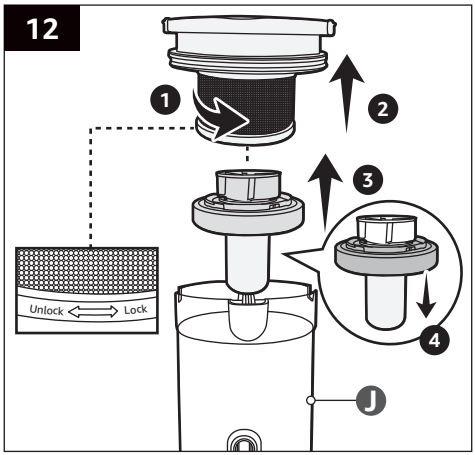

2. Limpie las piezas del filtro y el depósito del polvo (J) con agua y un detergente suave.
3. Seque bien las piezas antes de volver a montarlas y colocarlas en la unidad del motor (G).

11.1.3 Limpieza del filtro HEPA

1. Presione el botón de liberación del depósito del polvo (H) para separar el depósito del polvo (J) de la unidad del motor (G) (Paso 1. Fig. 13).
2. Retire el filtro HEPA (I) situado en la parte superior del depósito del polvo (J) (Paso 2, Fig. 13).

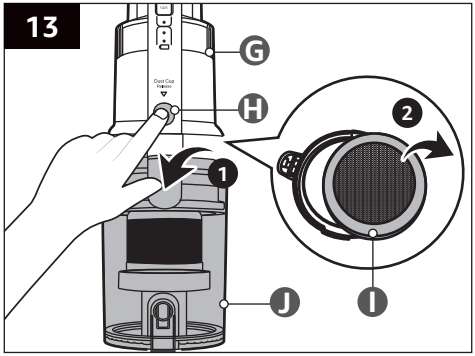

3. Golpee suavemente el filtro HEPA (I) para eliminar el exceso de polvo y los residuos.
4. Enjuague el filtro HEPA (I) con agua fría.
5. Deje secar el filtro HEPA (I) completamente durante un mínimo de 24 horas. Después, vuelva a colocar el filtro HEPA (I).

ATENCIÓN Sustituya el filtro HEPA (I) cada 3 meses o cuando esté muy sucio. Sustitúyalo únicamente por el modelo de filtro compatible indicado en la siguiente tabla.

11.1.4 Limpieza del cabezal de limpieza motorizado

ATENCIÓN Revise periódicamente el rodillo del cepillo del cabezal de limpieza motorizado (N) para retirar la suciedad acumulada, como pelos e hilos atrapados. Limpie el interior del cabezal de limpieza motorizado (N) cuando sea necesario.

14

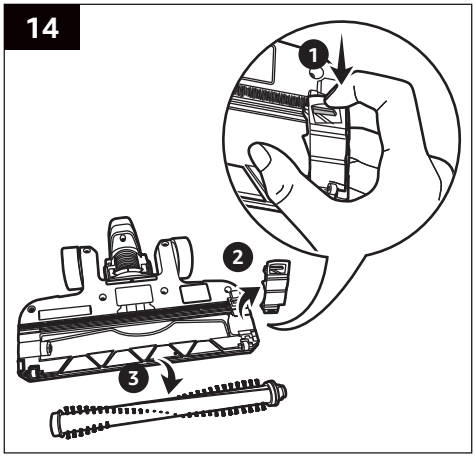

1. Retire la protección de bloqueo del cabezal de limpieza motorizado (N) presionando la lengüeta de bloqueo hacia abajo (Paso 1, Fig. 14).
2. Saque el rodillo del cepillo (Paso 2, Fig. 14) y elimine con un cepillo los hilos, pelos o residuos enredados alrededor de las cerdas.
3. Vuelva a colocar el rodillo del cepillo y la protección de bloqueo correctamente.

11.2 Almacenamiento

Guarde el aparato en el soporte de pared (P) y cárguelo cuando sea necesario. Manténgalo fuera del alcance de niños y animales domésticos.

11.3 Mantenimiento

Cualquier otro mantenimiento distinto del indicado en este manual deberá ser realizado por un centro de reparaciones profesional.

11.4 Piezas de repuesto

AVISO

- Utilice solo accesorios y piezas de repuesto autorizados.
- Las piezas de repuesto pueden solicitarse al servicio de atención al cliente de Amazon. Vaya a «Pedidos» -> Encuentre el pedido que contenga este producto -> Haga clic en «Obtener soporte de producto» -> Haga clic en «Deseo que me llamen». A continuación, siga las instrucciones que aparezcan en pantalla.

*La terminología utilizada en el sitio web de Amazon puede diferir según las lenguas empleadas en la región.

Componentes	Código de la pieza
Depósito del polvo	B09NS53XPN: 12175000A37286 B09NS4RVQ9: 12175000A37291
Filtro HEPA	B09NS53XPN: 12475000006248 B09NS4RVQ9: 12475000A00541
Filtro de esponja de la salida del aire	12475000006328
Conjunto de la base de carga	12175000082993
Cargador de batería	17475000A07727, 17475000012230, 16075000A64974
Cabezal de limpieza motorizado	12175000A27386, 16075000A64976
Tubo de aspiración	12975000011822
Boquilla para rincones	12175000077578
Cepillo extensible para el polvo	12175000077577

12. Preguntas más frecuentes

Problema	Solución
El aparato no se enciende.	◗ Cargue el aparato con el cargador de batería (S) incluido. ◗ Desconectado el aparato del cargador de batería (S).
El aparato se apaga de repente.	◗ El aparato se sobrecalienta. Elimine las obstrucciones de cualquiera de los accesorios (K/L/M/N) y limpie el depósito del polvo (J) y el filtro (I). Deje enfriar el aparato durante al menos 30 minutos antes de volver a encenderlo.
La potencia de succión es débil.	◗ Vacíe y limpie el depósito del polvo (J). ◗ Limpie el filtro HEPA (I). ◗ Elimine las obstrucciones de cualquiera de los accesorios (K/L/M/N).
El cabezal de limpieza motorizado (N) no gira.	Compruebe si el cabezal de limpieza motorizado (N) está sucio y límpielo correctamente.
La unidad del motor (G) produce un ruido anormal.	◗ Apague el aparato y revise las obstrucciones. ◗ Vacíe y limpie el depósito del polvo (J). ◗ Limpie el filtro HEPA (I).
El polvo sale de la unidad del motor (G).	◗ Limpie el filtro HEPA (I). ◗ Coloque el filtro HEPA (I) correctamente en la parte superior del depósito del polvo (J).

13. Eliminación (solo para Europa)

El objetivo de la legislación sobre residuos de aparatos eléctricos y electrónicos (RAEE) es minimizar el impacto de los aparatos eléctricos y electrónicos en el medio ambiente y la salud humana, aumentando la reutilización y el reciclaje y reduciendo la cantidad de RAEE que va al vertedero. El símbolo en este producto o en su embalaje indica que debe eliminarse separado de los residuos domésticos al final de su vida útil. Tenga en cuenta que es su responsabilidad desechar el equipamiento electrónico en los puntos de reciclaje adecuados para conservar los recursos naturales. Cada país tiene sus puntos de recogida para el reciclaje del equipamiento eléctrico y electrónico. Para información acerca de su zona de recogida de residuos, contacte con su autoridad de gestión de residuos de aparatos eléctricos y electrónicos, con su oficina local o con su servicio de eliminación de residuos domésticos.

14. Eliminación de la Batería

Contacte con un centro de servicio autorizado para sacar la batería antes de desechar el aparato:

1. Extraiga la batería del aparato.
2. Aísle los contactos de metal con cinta adhesiva para evitar cortocircuitos.

Nunca deseche las baterías usadas en los residuos domésticos. Llévelas a un lugar de recogida/eliminación adecuado.

15. Comentarios y Ayuda

Nos encantaría conocer su opinión. Para obtener la mejor experiencia posible, le agradeceremos que escriba una opinión del cliente.

amazon.es/review/review-your-purchases#

Si necesita ayuda con su producto Amazon Basics, utilice el siguiente sitio web.

amazon.es/gp/help/customer/contact-us

Inhoudsopgave

1. Belangrijke veiligheidsinstructies 79
2. Waarschuwingen over accu's 81
3. Uitleg van de symbolen 81
4. Beoogd Gebruik 81
5. Specificaties 82
5.1 Apparaat 82
5.2 Acculader 82
5.3 Gemotoriseerde zuigmond 82
5.4 Informatie over importeur 82
6. Beschrijving van de Onderdelen 83
7. Vóór het Eerste Gebruik 84
8. Het apparaat opladen 84
9. Gebruik 85
9.1 Functie van de accessoires 85
9.2 Accessoires vastmaken 86
9.3 Accessoires losmaken 86
9.4 In-/uitschakelen 87
10. De muurbeugel monteren 87
11. Reiniging en onderhoud 89
11.1 Reiniging 89
11.2 Opslag 90
11.3 Onderhoud 90
11.4 Vervangingsonderdelen 91
12. Veelgestelde vragen 91
13. Verwijdering (alleen voor Europa) 92
14. Verwijdering Van de Accu 92
15. Feedback en Hulp 92

1. Belangrijke veiligheidsinstructies

Lees deze gebruiksaanwijzing aandachtig door en bewaar ze voor later gebruik. Doe bij overdracht van dit apparaat aan derden deze gebruiksaanwijzing erbij.

Volg altijd de basisvoorschriften inzake veiligheid op wanneer u elektrische apparaten gebruikt om het risico op brand, elektrische schokken en persoonlijk letsel te beperken, zoals:

⚠ WAARSCHUWING Risico op elektrische schokken!
Om de accu op te laden, gebruik alleen de afneembare voedingseenheid (i.e. model van acculader: MC2508B-V) die met dit apparaat is geleverd.

- Dit apparaat kan worden gebruikt door kinderen vanaf 8 jaar en personen met beperkte fysische, visuele of mentale mogelijkheden, of die een gebrek aan ervaring en kennis hebben, indien ze gepaste instructies hebben gekregen zodat ze het apparaat op een veilige manier kunnen gebruiken en op de hoogte zijn van de gevaren die het gebruik van het apparaat met zich meebrengt. Kinderen mogen niet met het apparaat spelen. Kinderen mogen het apparaat niet zonder toezicht reinigen of onderhouden.
- Kinderen moeten onder toezicht staan om te voorkomen dat ze met het apparaat gaan spelen.
- De stekker moet uit het stopcontact worden gehaald voordat u het apparaat reinigt of onderhoudt.
- Gebruik alleen de voedingseenheid (i.e. model van acculader: MC2508B-V) die met het apparaat is geleverd.

- Controleer of de netspanning overeenstemt met de spanning vermeld op het typeplaatje van het apparaat.
- Het netsnoer kan niet worden vervangen. Gooi de acculader weg als het netsnoer beschadigd is.
- Gebruik het apparaat nooit zonder het stofreservoir en de filters aangebracht. Dit kan de motor beschadigen en de levensduur van het apparaat verkorten.
- Gebruik het mondstuk of de borstels nooit op mensen, dieren of planten.
- Zuig geen brandende of rokende voorwerpen op, zoals sigaretten, hete as of lucifers.
- Zuig geen water, vloeistoffen of vochtig vuil op.
- Zuig geen ontvlambare of brandbare vloeistoffen of gassen op en stofzuig niet in een ruimte waar dergelijke stoffen opgeslagen zijn.
- Houd lichaamsdelen en kleding uit de buurt van openingen of bewegende onderdelen van het apparaat.
- Schakel het apparaat uit voordat u de accessoires aanbrengt, verwijdert en reinigt.
- Gebruik alleen geautoriseerde accessoires en vervangingsonderdelen.
- Wees voorzichtig wanneer u trappen stofzuigt.
- Laad het apparaat niet buitenshuis op.
- Laad of berg het apparaat niet op in de buurt van warmtebronnen.
- Ontkoppel de acculader wanneer u deze langere tijd niet gebruikt.
- De led-lampjes aan de voorkant van de gemotoriseerde zuigmond zijn niet vervangbaar.

- ⧈ Deze acculader is geclassificeerd als beschermingsklasse II. Dit betekent dat de acculader voorzien is van een versterkte of dubbele isolatie tussen het voedingscircuit en de uitgangsspanning of het metalen omhulsel. Een veiligheidsaansluiting met een elektrische aarding is dus niet nodig.

2. Waarschuwingen over accu's

⚠ VOORZICHTIG Explosiegevaar!

Er bestaat explosiegevaar als de accu door een verkeerd type worden vervangen.

- Dit apparaat bevat een accu die alleen door opgeleide personen vervangen kan worden.
- Haal de accu uit het apparaat voordat u het afdankt. Neem contact op met een vakman.
- Laad de accu niet gedurende een lange tijd op wanneer het apparaat niet wordt gebruikt.
- Laad de accu niet 's nachts op.
- Als het apparaat lijkt op te zwellen of een ander ongewenst fenomeen (bijv. overmatig veel lawaai) treedt op, gebruik het niet langer.
- Bedek het apparaat niet tijdens het opladen van de accu. Laad het apparaat op in een goed geventileerde ruimte.
- Laad de accu minstens elke 3 maanden tot 70 % van zijn vermogen op om een kortere levensduur van de accu te vermijden wanneer het apparaat langere tijd wordt opgeborgen.
- Accu's produceren warmte tijdens het op- en ontladen. Als het apparaat te heet wordt om aan te raken, schakel het uit en haal de stekker onmiddellijk uit het stopcontact.
- Als de accu lekt, moet u contact met de huid en ogen voorkomen. Spoel de getroffen lichaamsdelen onmiddellijk af met veel schoon water en raadpleeg een arts.

3. Uitleg van de symbolen

CE

Dit symbool is de afkorting van "Conformité Européenne" wat "Conformiteit met de EU-richtlijnen, voorschriften en geldende normen" betekent. Met de CE-markering bevestigt de fabrikant dat dit product in overeenstemming is met de geldende Europese richtlijnen en voorschriften.

4. Beoogd Gebruik

- Dit apparaat is alleen bestemd voor het opzuigen van droge materialen. Het is geschikt voor gebruik op harde vloeren, tapijt, meubilair en gelijksoortige oppervlakken.
- Dit apparaat is alleen bestemd voor huishoudelijk gebruik.
- Dit apparaat is alleen bestemd voor gebruik in droge binnenruimten.

5. Specificaties

5.1 Apparaat

Modelnummer	B09NS4RVQ9 (V18P01CP25EU)	B09NS53XPN (V18P01CP25EU-BLDC)
Nominale spanning	25,2 V ⎓	25,2 V ⎓
Nominaal vermogen	150 W	350 W
Accutype/ -capaciteit	Li-ion, 2000 mAh	Li-ion, 2000 mAh
Oplaadtijd	4 tot 6 uur	4 tot 6 uur
Werkingstijd	15 minuten (op **Normal** (Normale) instelling); 40 minuten (op **Slow** (Langzaam) instelling)	8 minuten (op hoge instelling **3**); 25 minuten (op middelhoge instelling **2**); 55 minuten (op lage instelling **1**)
Inhoud van stofreservoir	0,7 L	0,7 L
Zuigkracht	9 kPa	20 kPa
Filtratie-efficiëntie	95 %	95 %
Beschermingsklasse	III	III
Nettogewicht	ong. 2,6 kg	ong. 2,6 kg
Afmetingen (B x H x D)	ong. 25,3 x 109 x 22,3 cm	ong. 25,3 x 109 x 22,3 cm

5.2 Acculader

Modelnummer	MC2508B-V
Invoer	100-240 V~, 50-60 Hz, 0,8 A
Uitvoer	25 V ⎓ 0,8 A; 20 W 29 V ⎓ 0,8 A; 23,2 W
Beschermingsklasse	II

5.3 Gemotoriseerde zuigmond

Modelnummer	EBT03F
Nominaal vermogen	25,2 V ⎓ 10 W

5.4 Informatie over importeur

	Voor EU
Postadres:	Amazon EU S.à r.l., 38 avenue John F. Kennedy, L-1855 Luxembourg
Bedrijfsreg.:	134248

6. Beschrijving van de Onderdelen

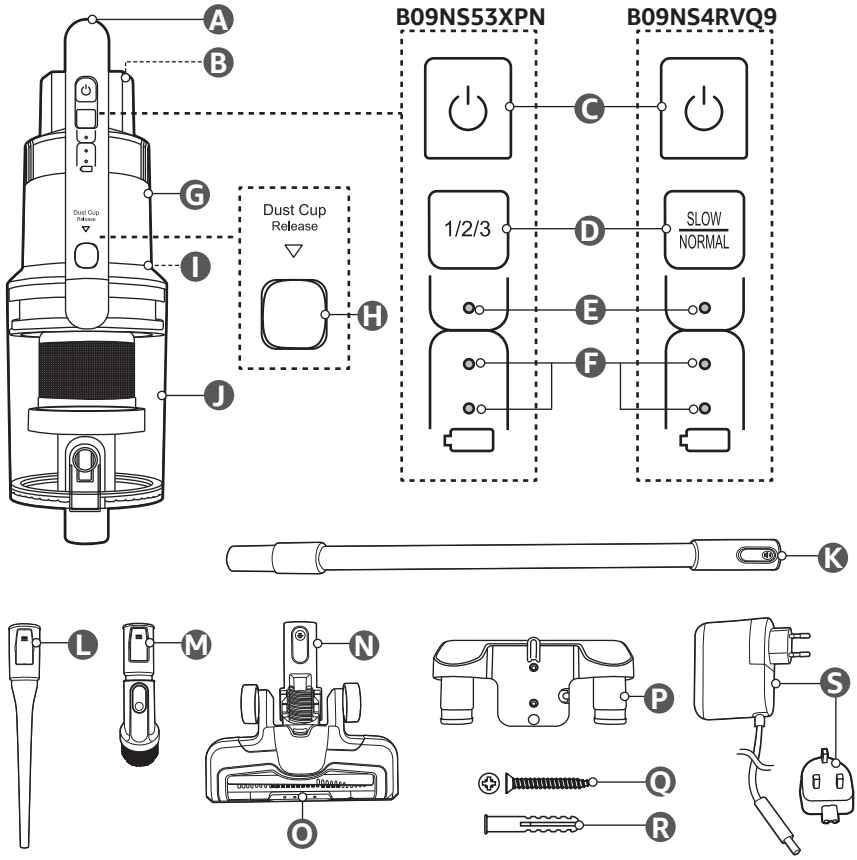

- A Handgreep
- B Laadaansluiting
- C ⏻ knop (aan/uit)
- D Zuigkrachtregelaar
- E Zuigkracht-controlelampje
- F Accuniveau-controlelampjes
- G Motoreenheid
- H Ontgrendelingsknop voor stofreservoir
- I HEPA-filter
- J Stofreservoir
- K Zuigbuis
- L Spleetmondstuk
- M Uitschuifbare stofborstel
- N Gemotoriseerde zuigmond (met rolborstel)
- O Led-lampjes aan de voorkant
- P Muurbeugel
- Q Schroef, x3
- R Muurplug, x3
- S Acculader (met verwisselbare EU- en VK-stekker)

7. Vóór het Eerste Gebruik

⚠ GEVAAR Verstikkingsgevaar!
Houd alle verpakkingsmateriaal uit de buurt van kinderen en huisdieren. Dit materiaal kan gevaar, zoals verstikking, opleveren.

- Verwijder alle verpakkingsmateriaal.
- Verwijder en controleer alle onderdelen voor gebruik.
- Controleer het apparaat op transportschade.
- Alvorens op te laden, controleer of de netspanning en -stroom overeenstemmen met de waarden die op het typeplaatje van het apparaat en de acculader zijn aangegeven.
- Laad het apparaat voor ingebruikname volledig op om het maximaal vermogen in de accu te activeren.

8. Het apparaat opladen

OPMERKING

- Laad het apparaat voor ingebruikname volledig op. Het duurt ongeveer 4 tot 6 uur om het apparaat volledig op te laden.
- Laad het apparaat op wanneer de zuigkracht aanzienlijk is afgenomen en het onderste accuniveau-controlelampje (F) knippert.

1. Schuif de gepaste stekker op de acculader (S) (Fig. 1).

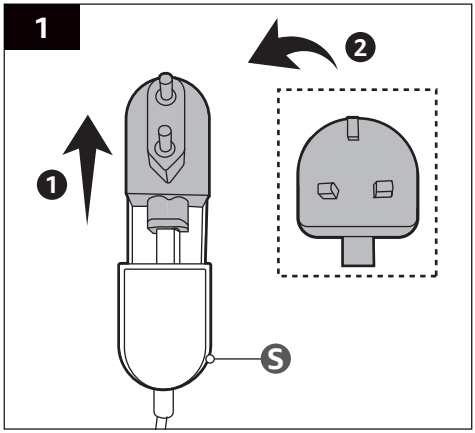

2. Sluit de kabel van de acculader (S) aan op de laadaansluiting (B) (Fig. 2).

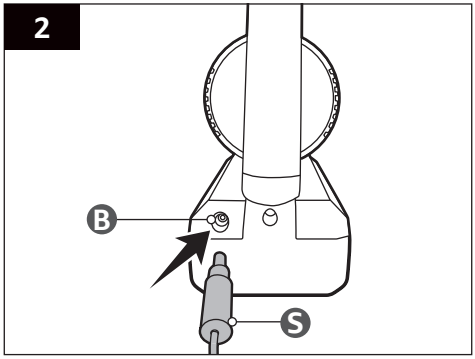

3. Steek de stekker van de acculader (S) in een geschikt stopcontact. De accuniveau-controlelampjes (F) blijven knipperen totdat het opladen is voltooid.
4. Het duurt tussen 4 en 6 uur voordat het apparaat volledig is opgeladen en de accuniveau-controlelampjes (F) worden gedoofd.
5. Ontkoppel de acculader (S) van de laadaansluiting (B) en het stopcontact.

9. Gebruik

9.1 Functie van de accessoires

Zuigbuis (K) 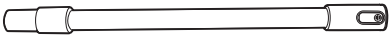	◗ Geschikt voor het reinigen van vloeren en moeilijk te bereiken gebieden. ◗ Maak de zuigbuis (K) vast tussen de motoreenheid (G) en de gewenste borstel of mondstuk (L/M/N). ◗ Het gebruik van de zuigbuis (K) wordt niet aanbevolen voor het reinigen van gestoffeerde trappen, bekleding of autostoelen.
Spleetmondstuk (L) 	◗ Geschikt voor het reinigen in vouwen, spleten of hoeken. ◗ Geschikt voor moeilijk te bereiken gebieden, zoals achter meubilair en tussen of onder autostoelen.
Uitschuifbare stofborstel (M) 	◗ Geschikt voor het reinigen van jaloezieën, legplanken, bekleding en houten oppervlakken. ◗ Druk op de ontgrendelingsknop en schuif de borstel uit (Fig. 3), indien nodig. 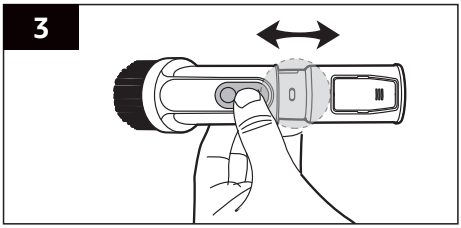
Gemotoriseerde zuigmond (N) 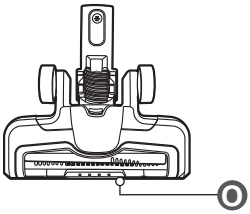	◗ Geschikt voor het normaal reinigen van tapijten, matten en harde vloeren. ◗ De gemotoriseerde zuigmond (N) is voorzien van led-lampjes aan de voorkant (O) voor extra verlichting op het werkoppervlak. ◗ Gebruik de gemotoriseerde zuigmond (N) niet op hoofdhoogte.

9.2 Accessoires vastmaken

OPMERKING Het apparaat kan met of zonder de zuigbuis (K) worden gebruikt. Maak het spleetmondstuk (L), de uitschuifbare stofborstel (M) of gemotoriseerde zuigmond (N) vast aan de motoreenheid (G). Maak de zuigbuis (K) tussenin vast, wanneer nodig (Fig. 4).

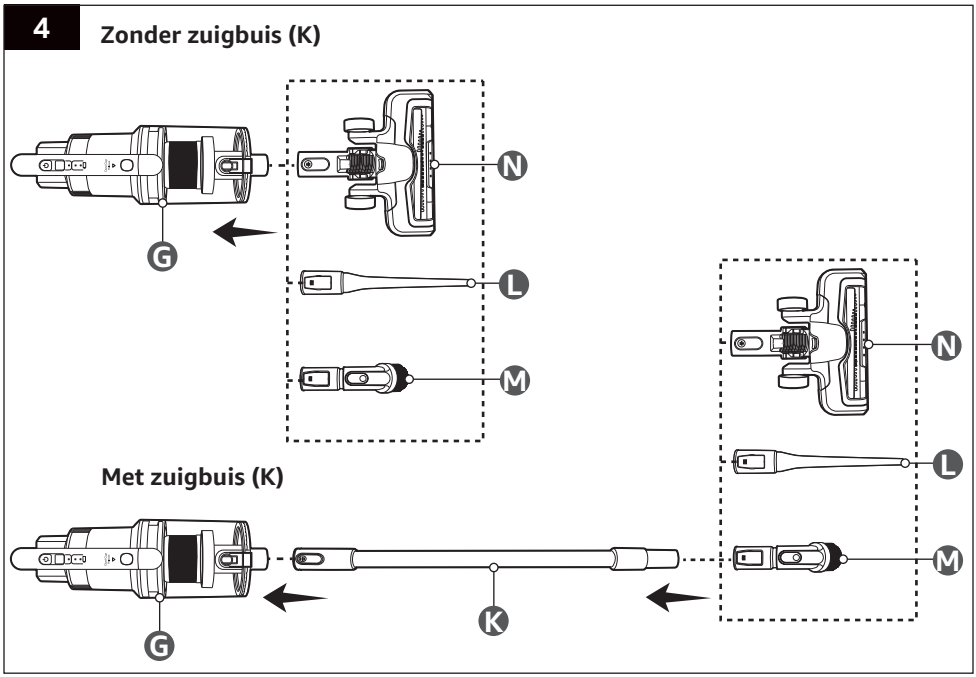

9.3 Accessoires losmaken

OPMERKING Druk op de ontgrendelingsknop van de onderdelen en trek om ze van de motoreenheid (G) los te maken (Fig. 5).

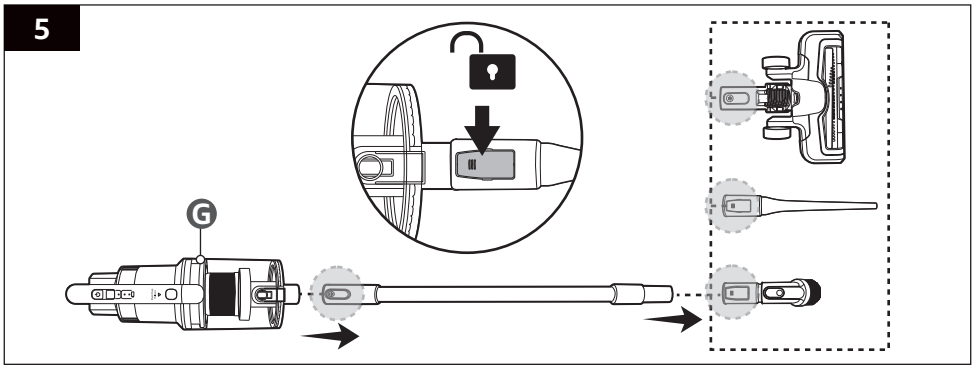

9.4 In-/uitschakelen

1. Druk op de ⏻ knop (C) om het apparaat in te schakelen.
2. Druk op de zuigkrachtregelaar (D) om de gewenste zuigkracht te selecteren.

Model	**B09NS4RVQ9**	
Instelling	**SLOW** (LANGZAAM)	**NORMAL** (NORMAAL)
Zuigkracht-controlelampje (E)	Uit	Aan

Model	**B09NS53XPN**		
Instelling	**1** (Laag)	**2** (Middelhoog)	**3** (Hoog)
Zuigkracht-controlelampje (E)	Uit	Lampje brandt wit	Lampje brandt blauw

3. Druk na gebruik op de ⏻ knop (C) om het apparaat uit te schakelen.

10. De muurbeugel monteren

OPMERKING

- Deze muurbeugel (P) mag alleen worden gemonteerd door een volwassene. Raadpleeg in geval van twijfel een vakman.
- Kies voordat u met de montage begint, een gepaste locatie. Maak de muurbeugel (P) vast aan een muur van hout of van metselwerk/beton met behulp van bevestigingsmiddelen die voor het montageoppervlak geschikt zijn. Monteer het product niet op gips-, muur- of dunne multiplexplaten. Het montageoppervlak moet het volledig gewicht van het apparaat en de accessoires kunnen dragen.
- Wanneer u montagegaten boort, zorg er dan voor dat u niet in water- of elektriciteitsleidingen in de muur boort. Gebruik voordat u gaten boort een spannings-/metaaldetector om dit soort risico's uit te sluiten.
- Hang alleen het apparaat en de accessoires aan de muurbeugel (P).
- Monteer de muurbeugel op een gepaste locatie in de buurt van een geschikt stopcontact om het apparaat op te laden.

1. Markeer de positie van de schroefgaten op de gewenste hoogte (Fig. 6).

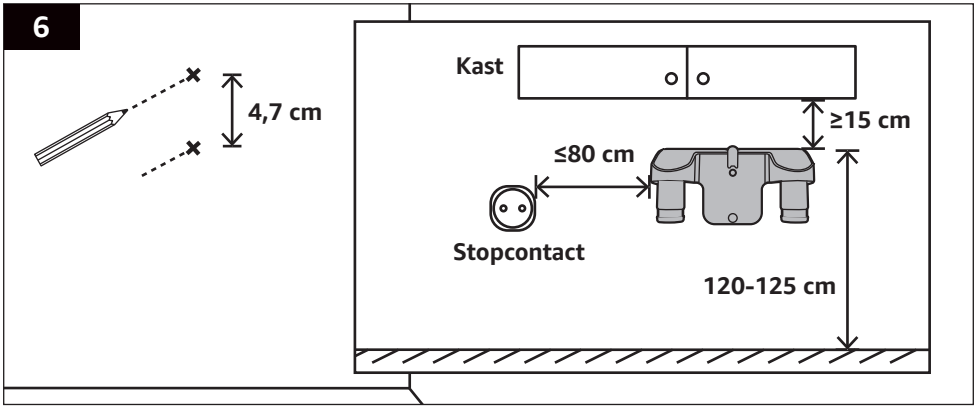

2. Boor de gaten. Gebruik de muurpluggen (R) voor montage in een betonnen muur (Fig. 7).

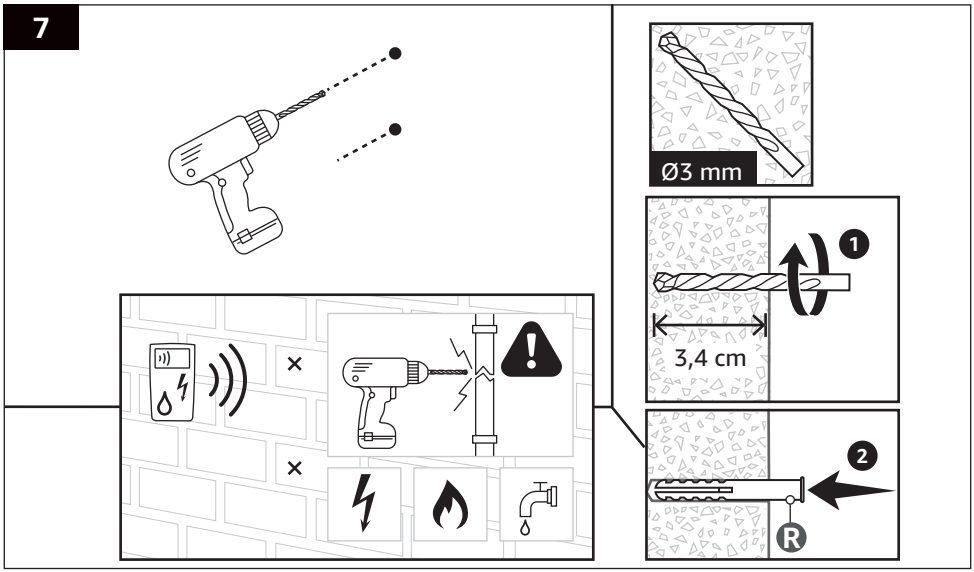

3. Maak de muurbeugel (P) vast aan de muur met de 2 schroeven (Q) met behulp van een schroevendraaier (niet inbegrepen) (Fig. 8).
4. Klik het spleetmondstuk (L) en de uitschuifbare stofborstel (M) op de juiste plaats vast op de muurbeugel (P) vast (Fig. 9). Om de onderdelen uit te halen, druk op de ontgrendelingsknop en trek omlaag.

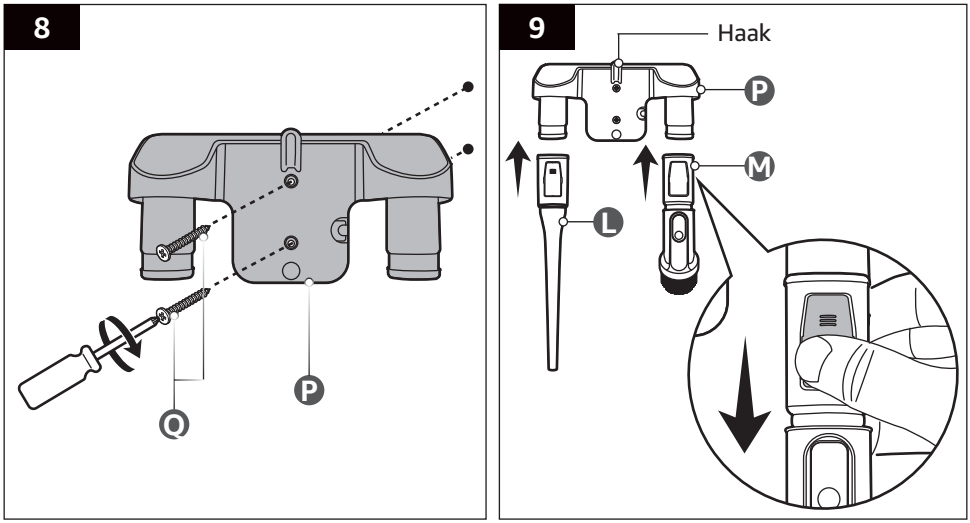

5. Hang de motoreenheid (G) met de zuigbuis (K) en de gemotoriseerde zuigmond (N) aan de haak.

11. Reiniging en onderhoud

⚠ WAARSCHUWING **Kans op elektrische schokken!**

- Ontkoppel het apparaat van de voeding voordat u het apparaat reinigt om een elektrische schok te voorkomen.
- Dompel tijdens het reinigen het apparaat niet onder in water of een andere vloeistof. Houd het apparaat nooit onder stromend water.

11.1 Reiniging

- Maak het apparaat schoon met een zachte en licht bevochtigde doek.
- Veeg het apparaat na reiniging grondig droog.
- Reinig het apparaat nooit met bijtende schoonmaakmiddelen, staalborstels, schuursponsjes, metalen of scherp gereedschap.

11.1.1 Het stofreservoir legen

OPMERKING Leeg het stofreservoir (J) wanneer de hoeveelheid stof de **MAX** markering heeft bereikt.

1. Druk op de ontgrendelingknop voor stofreservoir (H) om het stofreservoir (J) van de motoreenheid (G) los te maken (Fig. 10).

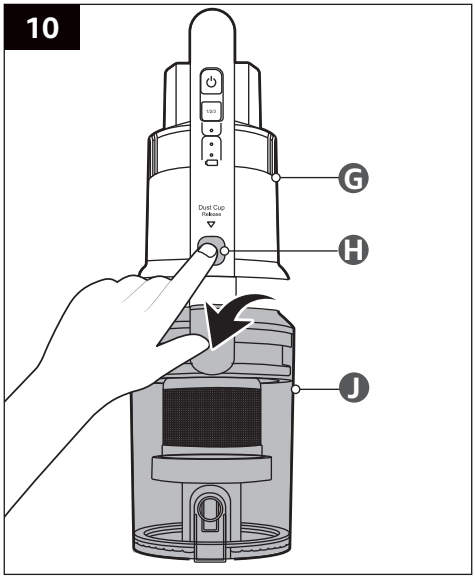

2. Breng het stofreservoir (J) boven een vuilnisbak. Druk op de ontgrendelingsknop om de inhoud van de stofreservoir (J) af te voeren (Fig. 11).

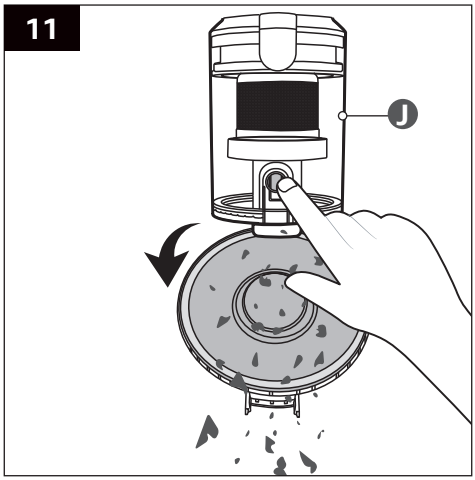

3. Sluit het deksel van het stofreservoir (J). Breng het stofreservoir (J) opnieuw op de motoreenheid (G) aan.

11.1.2 Het stofreservoir schoonmaken

OPMERKING Leeg het stofreservoir (J) voordat het wordt gereinigd.

1. Verwijder de filteronderdelen van het stofreservoir (J) (Fig. 12).

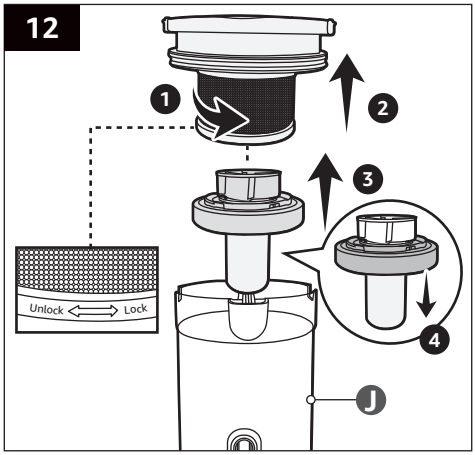

2. Reinig de filteronderdelen en het stofreservoir (J) met behulp van water en een mild reinigingsmiddel.
3. Veeg de onderdelen grondig droog voordat u ze in elkaar zet en opnieuw in de motoreenheid (G) aanbrengt.

11.1.3 De HEPA-filter reinigen

1. Druk op de ontgrendelingknop voor stofreservoir (H) om het stofreservoir (J) van de motoreenheid (G) los te maken (Stap 1, Fig. 13).
2. Verwijder de HEPA-filter (I) aan de bovenkant van het stofreservoir (J) (Stap 2, Fig. 13).

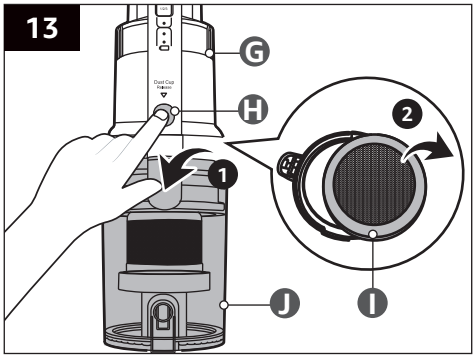

3. Tik zachtjes op de HEPA-filter (I) om overtollig stof en vuil te verwijderen.
4. Spoel de HEPA-filter (I) onder koud water.
5. Laat de HEPA-filter (I) minstens 24 uur aan de lucht dogen, tot volledig droog. Breng de HEPA-filter (I) vervolgens opnieuw aan.

OPMERKING Vervang de HEPA-filter (I) elke 3 maanden of wanneer deze zeer vuil is. Vervang alleen door een compatibel filtermodus zoals vermeld in de onderstaande tabel.

11.1.4 De gemotoriseerde zuigmond reinigen

OPMERKING Controleer regelmatig de borstelrol van de gemotoriseerde zuigmond (N) op hardnekkig vuil, zoals vastzittende haar en draad. Maak de binnenkant van de gemotoriseerde zuigmond (N) schoon, wanneer nodig.

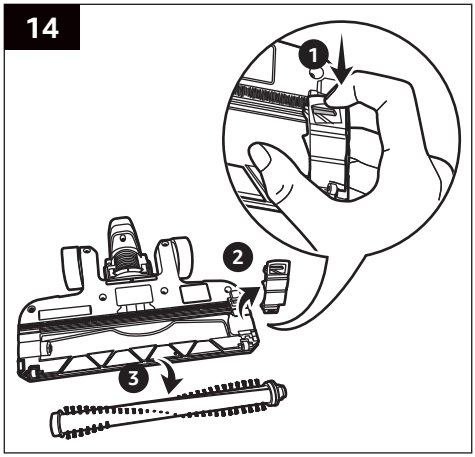

1. Maak de vergrendeling van de gemotoriseerde zuigmond (N) los door de vergrendelingslip omlaag te duwen (Stap 1, Fig. 14).
2. Haal de borstelrol uit (Stap 2, Fig. 14) en verwijder draad, haar of vuil dat rond de borstelharen vastzit met behulp van een borstel.
3. Breng de borstelrol opnieuw aan en zet de vergrendeling juist vast.

11.2 Opslag

Berg het apparaat op de muurbeugel (P) op en laad op wanneer nodig. Uit de buurt van kinderen en huisdieren houden.

11.3 Onderhoud

Onderhoud- of reparatiewerkzaamheden die niet in deze gebruiksaanwijzing zijn vermeld moeten door een vakbekwaam servicecentrum worden uitgevoerd.

11.4 Vervangingsonderdelen

OPMERKING

- Gebruik alleen goedgekeurde accessoires en vervangingsonderdelen.
- Vervangingsonderdelen kunnen bij de klantenservice van Amazon worden aangevraagd. Ga naar “Bestellingen” -> vind de bestelling met dit product -> klik op “Productondersteuning krijgen” -> klik op “Bel me”. Volg dan de instructies op het scherm.

*De terminologie die op de Amazon website wordt gebruikt kan verschillen op basis van de talen die in de regio gebruikt worden.

Onderdelen	Code van onderdeel
Stofreservoir	B09NS53XPN: 12175000A37286 B09NS4RVQ9: 12175000A37291
HEPA-filter	B09NS53XPN: 12475000006248 B09NS4RVQ9: 12475000A00541
Luchtuitlaatspons	12475000006328
Oplaadbasis	12175000082993
Acculader	17475000A07727, 17475000012230, 16075000A64974
Gemotoriseerde zuigmond	12175000A27386, 16075000A64976
Zuigbuis	12975000011822
Spleetmondstuk	12175000077578
Uitschuifbare stofborstel	12175000077577

12. Veelgestelde vragen

Probleem	Oplossing
Het apparaat kan niet worden ingeschakeld.	◗ Laad het apparaat op met de inbegrepen acculader (S). ◗ Ontkoppel het apparaat van de acculader (S).
Het apparaat valt ineens uit.	◗ Het apparaat raakt oververhit. Verwijder eventuele verstoppingen uit de accessoires (K/L/M/N) en reinig het stofreservoir (J) en de filter (I). Laat het apparaat minstens 30 minuten afkoelen voordat het wordt ingeschakeld.
De zuigkracht wordt zwak.	◗ Leeg en reinig het stofreservoir (J). ◗ Reinig de HEPA-filter (I). ◗ Verwijder eventuele verstoppingen uit de accessoires (K/L/M/N).
De gemotoriseerde zuigmond (N) draait niet.	Controleer de gemotoriseerde zuigmond (N) op vuil en reinig deze op een juiste manier.
De motoreenheid (G) maakt abnormaal veel lawaai.	◗ Schakel het apparaat uit en controleer op verstoppingen. ◗ Leeg en reinig het stofreservoir (J). ◗ Reinig de HEPA-filter (I).
Er komt stof uit de motoreenheid (G).	◗ Reinig de HEPA-filter (I). ◗ Breng de HEPA-filter (I) op een juiste manier op de bovenkant van het stofreservoir (J) aan.

13. Verwijdering (alleen voor Europa)

De wetgeving inzake afgedankte elektrische en elektronische apparatuur (AEEA) heeft als doel het effect van elektrische en elektrische goederen op het milieu en de menselijke gezondheid tot een minimum te beperken door hergebruik en recycling te stimuleren en de hoeveelheid AEEA die op de stortplaats terechtkomt, te beperken. Het symbool op dit product of de verpakking geeft aan dat dit product aan het einde van zijn levensduur niet samen met het huisvuil mag worden weggegooid. N.B.: het is uw verantwoordelijkheid om het elektronisch apparaat in te leveren bij een recyclingcentrum om bij te dragen tot het behoud van onze natuurlijke rijkdommen. Elk land dient zijn inzamelpunten te hebben voor het recyclen van elektrische en elektronische apparatuur. Voor meer informatie over de milieustations, neem contact op met de juiste instantie in uw gemeente.

14. Verwijdering Van de Accu

Neem contact op met een erkend servicecentrum om de accu voor verwijdering van het apparaat te verwijderen:

1. Verwijder de accu uit het apparaat.
2. Isoleer de metalen contacten met plakband om kortsluiting te vermijden.

Gooi gebruikte batterijen nooit weg met uw huisvuil. Lever deze in bij een geschikt inzamelpunt.

15. Feedback en Hulp

Graag ontvangen wij uw feedback. Om u in de toekomst de best mogelijke klantenervaring te kunnen bieden, willen wij u vragen een klantenbeoordeling te schrijven.

amazon.nl/review/review-your-purchases#

Ga naar de onderstaande website mocht u hulp nodig hebben met uw Amazon Basics-product.

amazon.nl/gp/help/customer/contact-us

amazon basics

amazon.com/AmazonBasics

MADE IN CHINA
FABRIQUÉ EN CHINE
HERGESTELLT IN CHINA
PRODOTTO IN CINA
HECHO EN CHINA
GEMAAKT IN CHINA

V02-05/23