amazon basics

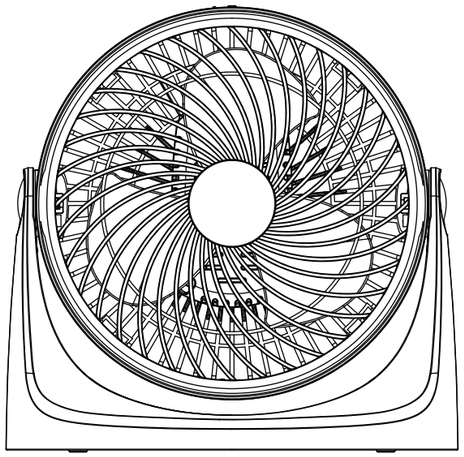

3 Speed Air Circulator
Ventilateur à 3 Vitesses
Recirculador de Aire de 3 Velocidades
B082MY2MX3

amazon basics

amazon.com/pbhelp

Amazon.com Services LLC, 410 Terry Ave N. Seattle, WA 98109, USA • Amazon.com.ca ULC, 40 King Street West 47th Floor, Toronto, ON, M2H 3Y2, Canada • Importadora Amazon México, S. de R.L. de C.V., Boulevard Manuel Ávila Camacho, #261 Piso 5 Colonia Polanco I Sección, Miguel Hidalgo, Ciudad de México, C.P. 11510 México RFC: ACA140623TXA (☎: 800-874-8725)

Amazon Commercial Services Pty Ltd, L 37 2-26 Park ST, Sydney NSW 2000 Australia • Amazon Commercial Services (South Africa), Wembley Square 2 - 134 Solan Street, Gardens, Cape Town, Western Cape, 8001

V07-02/26

EN

IMPORTANT SAFETY INSTRUCTIONS

Read these instructions carefully and retain them for future use. If this product is passed to a third party, then these instructions must be included.

When using electrical appliances, basic safety precautions should always be followed to reduce the risk of fire, electric shock, and/or injury to persons including the following:

⚠ WARNING Risk of injury!
Avoid contacting moving parts. Wait until all components have completely stopped before touching them.

⚠ WARNING Risk of electric shock!
To reduce the risk of electric shock, do not expose to water or rain.

⚠ WARNING Risk of fire!
For continued protection against risk of fire, replace only with same rating of fuse.

⚠ CAUTION
To reduce the risk of fire or electric shock, do not use this fan with any solid-state speed control device.

⚠ CAUTION Risk of fire!
Do not replace attachment plug. Contains a safety device (fuse, AFCI, LCDI) that should not be removed. Discard product if the attachment plug is damaged.

- Always unplug this product before installing or replacing fuses.
- This product is shipped fully assembled. Before use verify that all the components and hardware are secure.
- Before connecting the product to the power supply, check that the power supply voltage and current rating corresponds with the power supply details shown on the product's rating label.
- Do not insert fingers or foreign objects in any opening of the product and do not obstruct the air vents.
- Do not operate any fan with a damaged cord or plug. Discard fan or return to an authorized service facility for examination and/or repair.
- Do not run under carpeting. Do not cover cord with throw rugs, runners, or similar coverings. Do not route cord under furniture or appliances. Arrange cord away from traffic area and where it will not be tripped over.
- Never use the product without the safety guard or with a damaged safety guard.
- Do not place any clothes or curtains on the product as they could be sucked into the fan during operation and damage the product.
- During use, keep hands, hair, clothing and utensils away from the safety guard to avoid injuries and damage of the product.
- Unplug or disconnect the appliance from the power supply before servicing.
- This product employs overload protection (fuse). A blown fuse indicates an overload or short-circuit situation. If the fuse blows, unplug the product from the outlet. Replace the fuse according to the instructions in this manual (follow product marking for proper fuse rating) and check the product. If the replacement fuse blows, a short-circuit may be present and the product should be discarded or returned to an authorized service facility for examination and/or repair.

Polarized Plug

This appliance has a polarized plug (one blade is wider than the other). To reduce the risk of electric shock, this plug will fit outlet only one way. If the plug does not fit fully in the outlet, reverse the plug. If it still does not fit, contact a qualified electrician. Do not modify the plug in any way.

READ AND SAVE THESE INSTRUCTIONS

Intended Use

- This product is intended for household use only. It is not intended for commercial use.
- This product is intended to be used in dry indoor areas only.

Before First Use

⚠ DANGER Risk of suffocation!
Keep any packaging materials away from children and pets.

- Check the product for transport damages.
- Remove all the packing materials.
- Before connecting the product to the power supply, check that the power supply voltage and current rating corresponds with the power supply details shown on the product's rating label.

Specifications

Model number	FT19-16AB
Rated voltage	120V AC, 60Hz
Power consumption	35W
Tilt angle	90°
Fuse type	5A, 125V

Troubleshooting

Problem	Solution
The product cannot be switched on.	◗ Check if the power plug (D) is connected to the proper outlet. ◗ Check if the socket outlet works. ◗ Wait for the product to cool down. ◗ Replace the fuse in the power plug.
The product vibrates.	Place the product on a level surface.

FR

CONSIGNES DE SÉCURITÉ IMPORTANTES

Veuillez lire attentivement les présentes instructions et les conserver afin de pouvoir vous y référer ultérieurement. En cas de cession de ce produit à un tiers, les présentes instructions doivent également lui être remises.

Lorsque vous utilisez des appareils électriques, respectez toujours des mesures de précaution élémentaires afin de réduire tout risque d'incendie, d'électrocution et/ou de blessures corporelles. Ces mesures sont les suivantes :

⚠ AVERTISSEMENT Risques de blessures!
Évitez tout contact avec les pièces mobiles. Patientez jusqu'à l'arrêt complet de tous les composants avant de les toucher.

⚠ AVERTISSEMENT Risques d'électrocution!
Pour réduire tous risques d'électrocution, ne pas exposer l'appareil à l'eau ou à la pluie.

⚠ AVERTISSEMENT Risques d'incendie!
Pour assurer une protection continue contre tous risques d'incendie, remplacez-le uniquement par un fusible de caractéristiques identiques.

⚠ ATTENTION
Pour réduire tous risques d'incendie ou d'électrocution, ne pas utiliser ce ventilateur avec un dispositif de contrôle de la vitesse semi-conducteur.

⚠ ATTENTION Risques d'incendie!
Ne pas remplacer la fiched'alimentation. Elle comporte un dispositif de sécurité (un fusible, AFCI, LCDI) qui ne doit pas être retiré. Mettez le produit au rebut si la fiched'alimentation est endommagée.

- Débranchez toujours ce produit avant d'installer ou de remplacer les fusibles.
- Ce produit est expédié entièrement monté. Assurez-vous que tous les composants et toutes les fixations quincaillerie sont solidement fixés avant toute utilisation.
- Avant de brancher le produit à l'alimentation électrique, assurez-vous que la tension d'alimentation et le courant nominal correspondent aux spécifications de l'alimentation indiquées sur la plaque signalétique du produit.
- Ne pas insérer les doigts ou des objets étrangers dans les ouvertures du produit et ne pas obstruer les orifices d'aération.
- Ne pas utiliser un ventilateur dont le cordon ou la fiche est endommagé(e). Mettez le ventilateur au rebut, ou retournez-le au centre de réparation agréé à des fins d'examen et/ou de réparation.
- Ne pas faire passer le cordon sous une moquette. Ne pas couvrir le cordon avec un tapis, des rails ou tout autre revêtement similaire. Ne pas acheminer le cordon sous des meubles ou des appareils. Maintenez le cordon à l'écart des zones de passage, et positionnezle à un endroit où personne ne risquera pas de trébucher dessus.
- Ne jamais utiliser le produit sans le dispositif de protection ou avec undispositif de protection endommagé.
- Ne pas placer de vêtements ou de rideaux sur le produit, car ils pourraient être aspirés dans le ventilateur en cours de fonctionnement et endommager le produit.
- En cours d'utilisation, gardez les mains, les cheveux, les vêtements et les ustensiles à l'écart du dispositif de protection afin éviter des blessures et d'endommager le produit.
- Débranchez l'appareil de la source d'alimentation avant de procéder à tous travaux de d'entretien ou de réparation.
- Ce produit comporte un dispositif de protection contre les surcharges (fusible). Un fusible grillé indique une situation de surcharge ou de court-circuit. Si le fusible grille, débranchez le produit de la prise de courant. Remplacez le fusible conformément aux instructions du présent manuel (suivez les indications du produit pour connaître le calibre approprié du fusible) et vérifiez le produit. Si le fusible de remplacement saute, un court-circuit peut être présent et le produit doit être mis au rebut ou ramené à un centre de service agréé pour examen et/ou réparation.

Fiche Polarisée

Cet appareil est équipé d'une fiche polarisée (dont une lame est plus large que l'autre). Pour réduire tout risque d'électrocution, cette fiche est conçue pour s'insérer dans une prise dans un seul sens uniquement. Si la fiche ne s'insère pas entièrement dans la prise, inversez-la. Si elle ne s'insère toujours pas, contactez un électricien qualifié. Ne pas modifier la fiche de quelque manière que ce soit.

VEUILLEZ LIRE ET CONSERVER LES PRÉSENTES CONSIGNES

Utilisation Prévue

- Cet appareil est conçu pour un usage domestique exclusivement. L'appareil n'est pas conçu pour être utilisé à des fins commerciales.
- Cet appareil est conçu pour être utilisé uniquement dans des endroits secs à l'intérieur.

Avant la Première Utilisation

⚠ DANGER Risque d'étouffement !
Maintenez tous les matériaux d'emballage hors de la portée des enfants et des animaux.

- Vérifiez l'état du produit afin de déceler des dommages éventuels dus au transport.
- Retirez-en tous les matériaux d'emballage.
- Avant de brancher le produit à l'alimentation électrique, assurez-vous que la tension d'alimentation et le courant nominal correspondent aux spécifications de l'alimentation indiquées sur la plaque signalétique du produit.

Caractéristiques

Numéro du modèle	FT19-16AB
Tension nominale	120V CA, 60Hz
Puissance nominale en watts	35W
Angle d'inclinaison	90°
Type de fusible	5A, 125V

Dépannage

Problème	Solution
Impossible de mettre sous tension le produit.	◗ Vérifiez si la fiche d'alimentation (D) est branchée à la prise de courant appropriée. ◗ Assurez-vous que la prise de courant fonctionne. ◗ Patientez jusqu'au refroidissement du produit. ◗ Remplacez le fusible de la fiche d'alimentation.
Le produit vibre.	Placez l'appareil sur une surface nivelée.

ES

INSTRUCCIONES IMPORTANTES DE SEGURIDAD

Lea atentamente estas instrucciones y guárdelas para usarlas más adelante. En caso de entregar este producto a un tercero, también se deben incluir estas instrucciones.

Al usar dispositivos eléctricos, se deben tener precauciones básicas para reducir el riesgo de incendios, descargas eléctricas y lesiones, incluidas las siguientes:

⚠ ADVERTENCIA ¡Riesgo de lesiones!
Evite tocar las piezas móviles. Espere hasta que todos los componentes se hayan detenido completamente antes de tocarlos.

⚠ ADVERTENCIA ¡Riesgo de descarga eléctrica!
Para reducir el riesgo de descarga eléctrica, no exponga el producto al agua o a la lluvia.

⚠ ADVERTENCIA ¡Riesgo de incendio!
Para mantener constante la protección contra el riesgo de incendios, utilice solo fusibles de reemplazo de la misma clasificación que el original.

⚠ PRECAUCIÓN
Para reducir el riesgo de descarga eléctrica, no use este ventilador con dispositivos de control de velocidad de estado sólido.

⚠ PRECAUCIÓN ¡Riesgo de incendio!
No sustituya el aditamento de clavija. Contiene un dispositivo de seguridad (fusible, AFCI, LCDI) que no se debe quitar. Deseche el producto si el aditamento de clavija está dañado.

- Desconecte siempre este producto antes de instalar o cambiar fusibles.
- Este producto se entrega completamente ensamblado. Antes de usar, compruebe que todos los componentes y piezas estén asegurados.
- Antes de conectar el producto al suministro de alimentación, revise que el voltaje y la clasificación de la corriente concuerden con los detalles indicados en le etiqueta de clasificación del producto.
- No inserte sus dedos u objetos extraños en las aberturas del producto ni obstruya las ventilas de aire.
- No utilice ventiladores con cables o enchufes dañados. Deseche el ventilador o entréguelo a un centro de servicio autorizado para que lo examinen o reparen.
- No usar bajo alfombras. No cubra el cable con alfombras, limpiapiés u objetos similares. No pase el cable bajo muebles o electrodomésticos. Acomode el cable de manera tal que esté lejos de zonas de tráfico y donde nadie pueda tropezarse con él.
- Nunca use el producto sin el protector de seguridad o con un protector de seguridad dañado.
- No coloque ninguna ropa o cortina sobre el producto, ya que podría ser absorbido por el ventilador durante el funcionamiento y dañar el producto.
- Durante el uso, mantenga sus manos, cabello, prendas y utensilios alejados del protector de seguridad para así evitar lesiones y daños al producto.
- Desenchufe o desconecte el aparato de la fuente de alimentación antes de realizar el mantenimiento.
- Este producto emplea protección contra sobrecargas (fusible). Un fusible fundido indica una situación de sobrecarga o cortocircuito. Si el fusible se funde, desenchufe el producto de la toma. Reemplace el fusible siguiendo las instrucciones de este manual (siga las marcas del producto para saber la clasificación correcta del fusible) y revise el producto. Si el fusible de reemplazo se quema, podría haber un cortocircuito y el producto deberá desecharse o enviarse a un centro de servicio técnico autorizado para que lo examinen o reparen.

Enchufe Polarizado

Este electrodoméstico posee una clavija polarizada (una punta es más ancha que la otra). Para reducir el riesgo de descarga eléctrica, esta clavija está diseñada para calzar en una toma de corriente de una sola forma. Si la clavija no entra del todo en la toma de corriente, inviértala. Si aun así no entra, contacte a un electricista calificado. No modifique la clavija de ninguna manera.

LEA Y GUARDE ESTAS INSTRUCCIONES

Uso Previsto

- Este producto está hecho solo para uso doméstico. No está hecho para uso comercial.
- Este producto está hecho para usarse únicamente en áreas interiores secas.

Antes de Usar Por Primera Vez

⚠ PELIGRO ¡Riesgo de asfixia!
Mantenga los materiales de embalaje fuera del alcance de niños y animales domésticos.

- Revise que el producto no haya sufrido daños durante su transporte.
- Saque todos los materiales del empaque.
- Antes de conectar el producto al suministro de alimentación, revise que el voltaje y la clasificación de la corriente concuerden con los detalles indicados en le etiqueta de clasificación del producto.

Especificaciones

Número de modelo	FT19-16AB
Voltaje nominal	120V CA, 60Hz
Vataje nominal	35W
Ángulo de inclinación	90°
Tipo de fusible	5A, 125V

Resolución de Problemas

Problema	Solución
El producto se puede encender.	◗ Compruebe que la clavija de alimentación (D) esté conectada a una toma de corriente apta. ◗ Verifique que la toma de corriente funcione. ◗ Espere a que el producto se enfríe. ◗ Reemplace el fusible en el enchufe de alimentación.
El producto vibra.	Coloque el producto sobre una superficie estable y nivelada.

Eliminación (solo para México)

La Ley General para la Prevención y Gestión Integral de Residuos (LGPGIR) tiene como propósito minimizar el impacto de los artículos eléctricos y electrónicos sobre el medioambiente, tanto aumentando la reutilización y reciclaje de los mismos como reduciendo la cantidad de desechos eléctricos que se arrojan en rellenos sanitarios. Este producto se debe desechar por separado de la basura doméstica una vez que concluya su ciclo de vida. Tome en cuenta que es su responsabilidad eliminar el equipo electrónico en los centros de reciclaje a fin de conservar los recursos naturales. Para ver información sobre su área de entrega de reciclaje, contacte a su autoridad de manejo de desechos electrónicos local, a la oficina de administración de su ciudad o a su servicio de eliminación de desechos domésticos local.

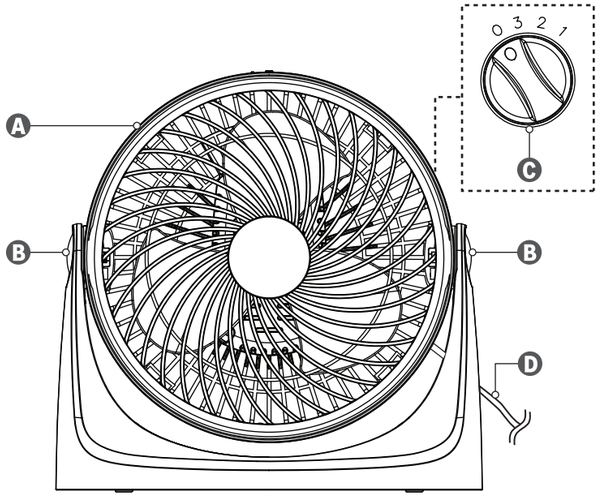

	EN	FR	ES
A	Main unit	Unité principale	Unidad principal
B	Tilt adjustment	Réglage de l'inclinaison	Ajuste de inclinación
C	Control knob	Bouton de commande	Perilla de control
D	Power cord	Cordon d'alimentation	Cable de corriente

EN

Operation

Switching on/off

1. Connect the power plug (D) to a suitable outlet.
2. To switch the product on, turn the control knob (C) to the designated speed:

3	High
2	Medium
1	Low

3. To switch the product off, turn the control knob (C) to **0**.

Tilt adjustment

To adjust the tilt angle of the product, turn the main unit (A) up or down.

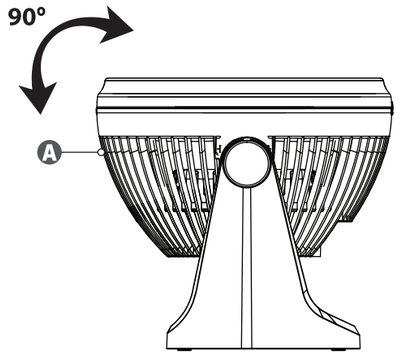

User Servicing Instructions

Fuse replacement

NOTICE The product requires a 5A, 125V fuse.

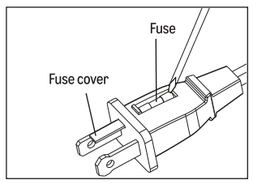

1. Grasp plug and remove from the receptacle or other outlet device. Do not unplug by pulling on cord.
2. Slide open fuse access cover on top of attachment plug towards blades.
3. Remove fuse carefully by using a small screwdriver to pry the fuse out of the compartment by the metal ends of the fuse.
4. Risk of fire. Replace only with 5A, 125V fuse.
5. Slide closed the fuse access cover on top of the attachment plug.

Cleaning and Maintenance

⚠ WARNING Risk of electric shock!

- To prevent electric shock, unplug the product before cleaning.
- During cleaning do not immerse main body the product in water or other liquids. Never hold the product under running water.

Cleaning

- To clean the product, wipe with a soft, slightly damp cloth.
- Dry the product after cleaning.
- Never use corrosive detergents, wire brushes, abrasive scourers, metal or sharp utensils to clean the product.

Storage

Store the product in its original packaging in a dry area. Keep away from children and pets.

Maintenance

Any other servicing than mentioned in this manual should be performed by a professional repair center.

FR

Utilisation

Mise sous/hors tension

1. Branchez la fiche d'alimentation (D) à une prise de courant appropriée.
2. Mettez sous tension le produit en tournant le bouton de commande (C) pour le positionner sur la vitesse de rotation de votre choix :

3	Élevé
2	Moyen
1	Faible

3. Mettez hors tension le produit en tournant le bouton de commande (C) pour le positionner sur **0**.

Réglage de l'inclinaison

Pour régler l'angle d'inclinaison du produit, tournez l'unité principale (A) vers le haut ou vers le bas.

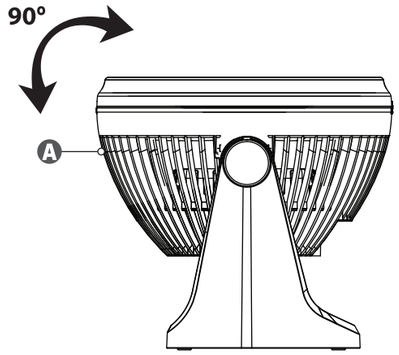

Guide D'Entretien Utilisateur

Remplacement du fusible

REMARQUE Le produit nécessite un fusible de 5A, 125V.

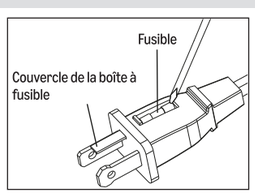

1. Saisissez la fiche et retirez-la de la prise ou de tout autre dispositif de sortie de courant. Ne pas débrancher l'appareil en tirant sur le cordon.
2. Faites coulisser le couvercle d'accès au fusible situé dans la partie supérieure de la fiche d'alimentation vers les lames pour l'ouvrir.
3. Retirez le fusible avec précaution à l'aide d'un petit tournevis pour extraire le fusible du compartiment par ses extrémités métalliques.
4. Risque d'incendie. Remplacez le fusible uniquement par un fusible de 5A, 125V.
5. Faites coulisser le couvercle d'accès au fusible situé au-dessus de la fiche de branchement.

Nettoyage et Entretien

⚠ AVERTISSEMENT Risques d'électrocution !

- Pour prévenir tous risques d'électrocution, débranchez le produit avant de procéder à son nettoyage.
- En cours de nettoyage, ne pas plonger le produit dans de l'eau ou dans tout autre liquide. Ne jamais tenir le produit sous l'eau courante.

Nettoyage

- Pour nettoyer le produit, essuyez-le avec un chiffon doux légèrement humide.
- Séchez le produit après nettoyage.
- Ne jamais utiliser de détergents corrosifs, de brosses métalliques, de tampons à récurer abrasifs, d'ustensiles métalliques ou coupants pour nettoyer le produit.

Rangement

Rangez le produit dans son emballage d'origine dans un endroit sec. Gardez le produit hors de portée des enfants et des animaux familiers.

Entretien

Toute réparation autre que celle mentionnée dans le présent manuel doit être effectuée par un centre de réparation agréé.

ES

Funcionamiento

Encendido/apagado

1. Conecte la clavija de alimentación (D) a una toma de corriente apta.
2. Para encender el producto, mueva la perilla de control (C) hacia la velocidad deseada:

3	Alta
2	Media
1	Baja

3. Para apagar el producto, gire la perilla de encendido (C) hacia la posición **0**.

Ajuste de inclinación

Para ajustar el ángulo de inclinación del producto, mueva la unidad principal (A) hacia arriba o abajo.

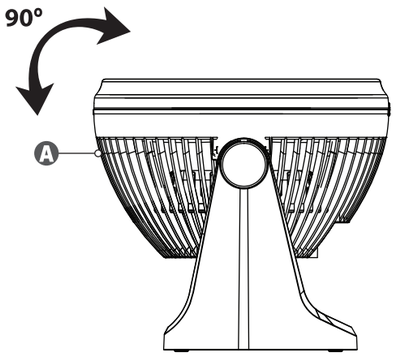

Instrucciones de reparación del usuario

Cambio del fusible

AVISO El producto requiere un fusible de 5A, 125V.

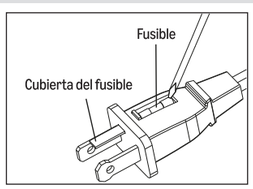

1. Sujete la clavija y retírela del receptáculo u otro dispositivo de conexión. No lo desenchufe al jalar el cable.
2. Deslice para abrir la cubierta de acceso del fusible en la parte superior del aditamento de clavija hacia las patas.
3. Saque el fusible cuidadosamente usando un destornillador pequeño para hacer palanca y sacarlo del compartimiento desde sus extremos metálicos.
4. Riesgo de incendio. Use solo fusibles de 5A y 125V.
5. Deslice la cubierta de acceso del fusible sobre el tapón de unión.

Limpieza y Mantenimiento

⚠ ADVERTENCIA ¡Riesgo de descarga eléctrica!

- Para evitar descargas eléctricas, desenchufe el equipo antes de limpiarlo.
- Durante la limpieza, no sumerja el producto en agua u otros líquidos. Jamás coloque el producto bajo un flujo de agua.

Limpieza

- Para limpiar el producto, pásale un paño suave y ligeramente húmedo.
- Seque el producto antes de limpiarlo.
- Jamás use detergentes corrosivos, cepillos de alambre, escobillas abrasivas, ni utensilios metálicos o afilados para limpiar el producto.

Almacenamiento

Almacene el producto en su empaque original en un área seca. Mantener alejado de niños y mascotas.

Mantenimiento

Toda tarea de reparación no mencionada en este manual debe ser realizada en un centro de reparación profesional.