Pure & Easy

ASSEMBLY INSTRUCTIONS

FTBFBF-6226 FTBFBF-6230
FTBFBF-6227 FTBFBF-6231

ZZLS

NOTICE

IMPORTANT, RETAIN FOR FUTURE REFERENCE: READ CAREFULLY
WICHTIG, FÜR SPÄTERE NACHSCHLAGE AUFBEWAHREN: SORGFÄLTIG LESEN
IMPORTANTE, GUARDAR PARA REFERENCIA FUTURA: LEER ATENTAMENTE
IMPORTANTE, CONSERVARE PER RIFERIMENTI FUTURI: LEGGERE ATTENTAMENTE
IMPORTANT, À CONSERVER POUR RÉFÉRENCE FUTURE : LIRE ATTENTIVEMENT

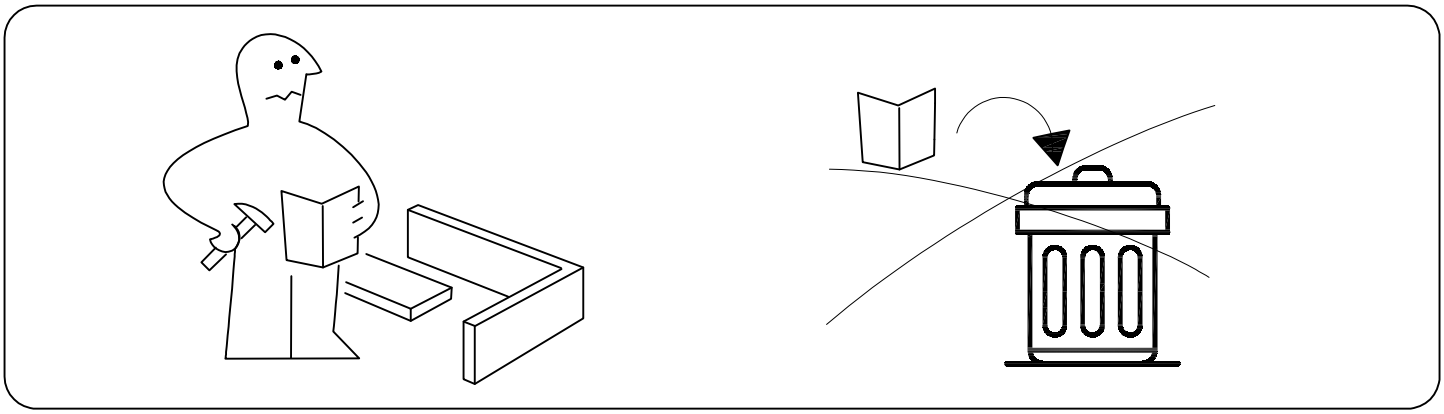

Assemble on a flat, clean and soft surface.
Auf einer flachen, sauberen und weichen Oberfläche zusammenbauen.
Assembler sur une surface plate, propre et douce.
Assemblare su una superficie piatta, pulita e morbida.
Ensamblar sobre una superficie plana, limpia y suave.

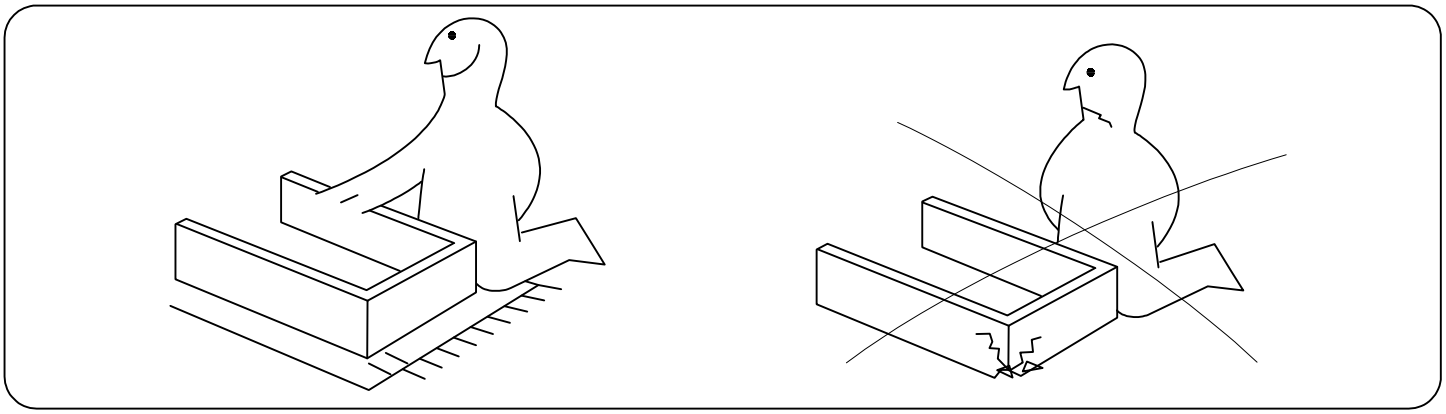

Professional installation is highly recommended.
Eine professionelle Installation wird dringend empfohlen.
Une installation professionnelle est fortement recommandée.
Si raccomanda vivamente l'installazione professionale.
Se recomienda altamente la instalación profesional.

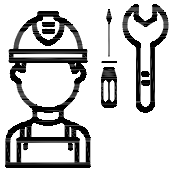

Periodically Check That All Components Are Tightly Secured.
Überprüfen Sie Regelmäßig, Dass Alle Komponenten Fest Gesichert Sind.
Vérifiez Périodiquement Que Tous Les Composants Sont Bien Fixés.
Controllare Periodicamente Che Tutti I Componenti Siano Ben Fissati.
Verifique Periódicamente Que Todos Los Componentes Estén Bien Asegurados.

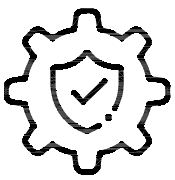

USING CAM LOCK AND OUICKFIT
VERWENDUNG VON NOCKENSCHL OSS UND OUICKFIT
UTILISATION DE SERRURE Ã CAME ET OUICKFIT
USO DISERRATURA A LEVA E OUICKFIT
USANDO EL CIERRE DE LEVAY OUICKFIT

Tighten QuickFit until the shoulder is flush with the panel. Do not overtighten or undertighten.
Ziehen Sie den Quickfit an, bis die Schulter bündig mit der Platte ist. Nicht zu fest oder zu locker anzie-hen.
Serrez le quickfit jusqu'à ce que l'épaulement soit affleurant avec le panneau. Ne serrez pas trop ou trop peu..
Stringere il quickfit fino a quando la spalla è a filo con il pannello. Non stringere troppo o troppo poco.
Apriete el quickfit hasta que el hombro esté al ras con el panel. No apriete demasiado ni demasiado poco.

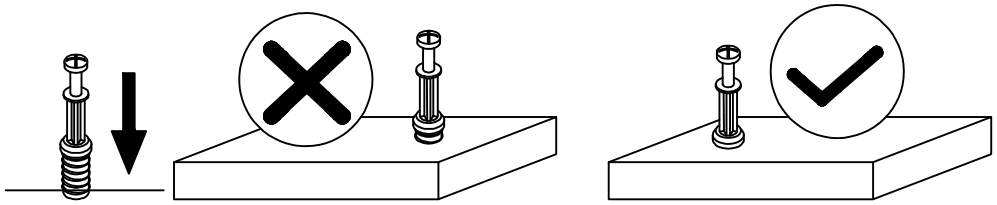

When fitting the cam lock, ensure the starting position is correct before inserting the connecting QuickFit.
Stellen Sie beim Einbau des nockenschloss sicher, dass die Startposition korrekt ist, bevor Sie den verbindenden Quickfit einsetzen.
Lors de la pose du serrure à came, assurez-vous que la position de départ est correcte avant d'insérer le quickfit de connexion.
Quando si monta il serratura a leva, assicurarsi che la posizione di partenza sia corretta prima di inserire il quickfit di collegame to.
Al instalar el cierre de leva, asegúrese de que la posición inicial sea correcta antes de insertar el quickfit de conexión.

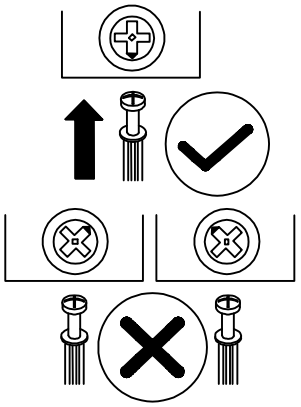

The QuickFit head should be in the centerof the cam lock when the two panels are joined.The cam lock should be inserted before the QuickFit. Turn the cam lock clockwise to tighten.
Der Quickfit-Kopf sollte sich in der Mitte des nockenschloss befinden, wenn die beiden Platten ver bunden sind.Der nockenschloss sollte vor dem Quickfit eingesetzt werden. Drehen Sie den nockenschloss im Uhrzeigersinn, um ihn zu befestigen.

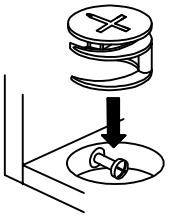

La tÃête du quickfit doit être au centre du serrure à came lorsque les deux panneaux sont assemblés. Le serrure à came doit être inséré avant le quickfit. Tournez le serrure à came dans le sens des aiguilles d'une montre pourle serrer.
La testa delquickfit dovrebbe essere al centro del serratura a leva quando i due pannelli sono uniti, ll serratura a leva deve essere inserito prima del quickfit. Ruotare il serratura a leva in senso orario per stringere.
La cabeza del quickfit debe estaren el centro del cam lock cuando los dos paneles estén unidos. El cierre de leva debe insertarse antes del quickfit. Gire el cierre de leva en sentido horario para apretar.

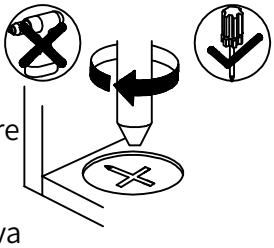

PARTS

Item no. Nr . N °d article Articolo No. Artículo No	Reference Image Referenzbild Image de référence Immagine di riferimento Imagen de referencia	Qty Menge Qté. Qtà Cant.
1	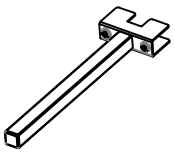	X2
2		X1
3	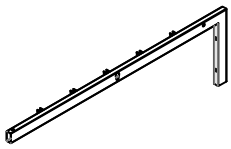	X1
4		X1
5	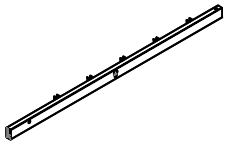	X1
6	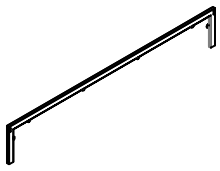	X1
7	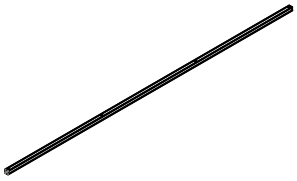	X1
8	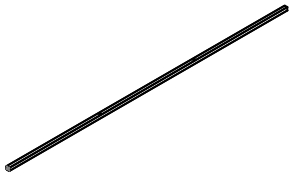	X2

Item no. Nr . N °d article Articolo No. Artículo No	Reference Image Referenzbild Image de référence Immagine di riferimento Imagen de referencia	Qty Menge Qté. Qtà Cant.
9	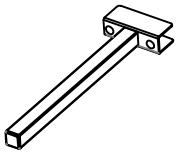	X2
10	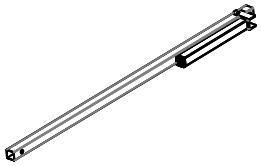	X4
11	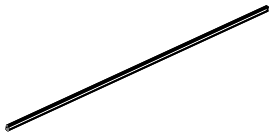	X10
12	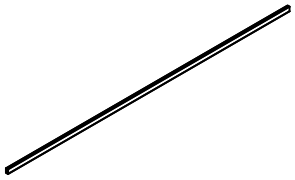	X1
13	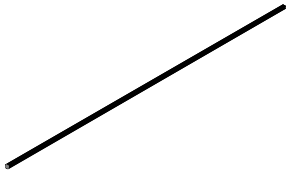	X1
14	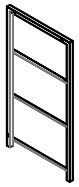	X2
15	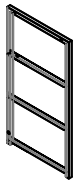	X2
16		X2

PARTS

Item no. Nr . N °d article Articolo No. Artículo No	Reference Image Referenzbild Image de référence Immagine di riferimento Imagen de referencia	Qty Menge Qté. Qtà Cant.
17	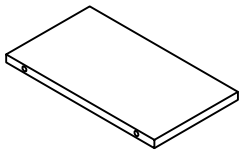	X4
18	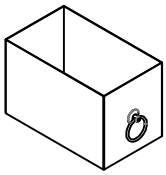	X4
19	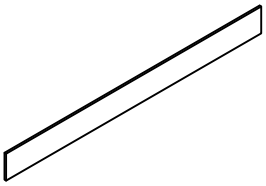	X1
20	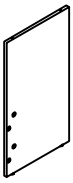	X1
21	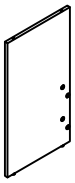	X1
22	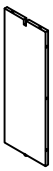	X2
23	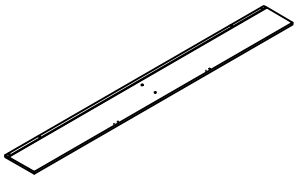	X1
24	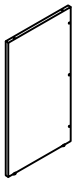	X1

Item no. Nr . N °d article Articolo No. Artículo No	Reference Image Referenzbild Image de référence Immagine di riferimento Imagen de referencia	Qty Menge Qté. Qtà Cant.
25	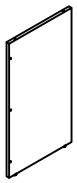	X1
26	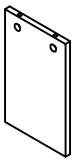	X1
27	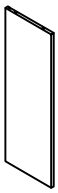	X1
28	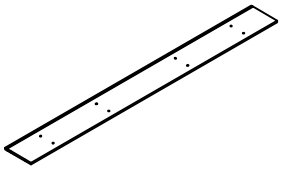	X1
29	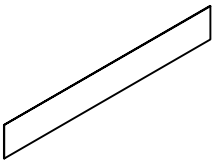	X1
30		X1
31	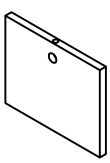	X2
32	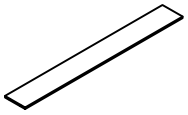	X1

PARTS

Item no. Nr . N °d article Articolo No. Artículo No	Reference Image Referenzbild Image de référence Immagine di riferimento Imagen de referencia	Qty Menge Qté. Qtà Cant.
33	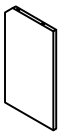	X1
34	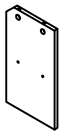	X1
35	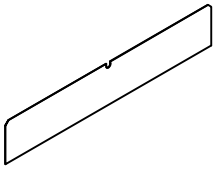	X1
36	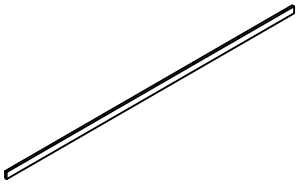	X1
37	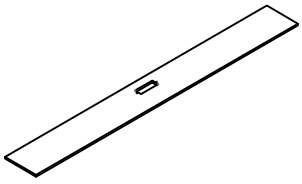	X1
38	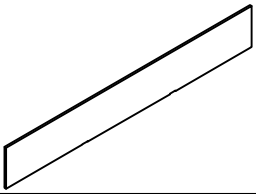	X1
a	 M3.5*22	X6
b	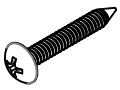 M3.5*30	X4

Item no. Nr . N °d article Articolo No. Artículo No	Reference Image Referenzbild Image de référence Immagine di riferimento Imagen de referencia	Qty Menge Qté. Qtà Cant.
A		X44
B	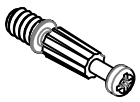	X44
C	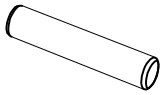 Ø6*30	X7
D	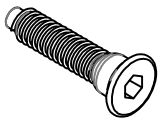 Ø6*35	X30
E	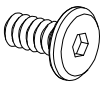 M8*10	X10
F	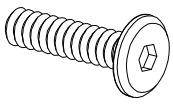 M8*35	X4
G	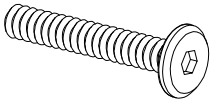 M8*40	X12
H	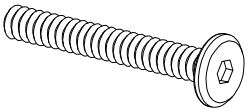 M8*50	X8

PARTS

Item no. Nr . N °d article Articolo No. Artículo No	Reference Image Referenzbild Image de référence Immagine di riferimento Imagen de referencia	Qty Menge Qté. Qtà Cant.
I	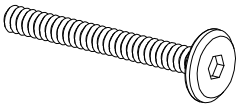 M6*55	X2
J	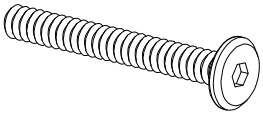 M8*55	X6
K	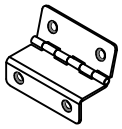	X2
L		X4
M		X1
N	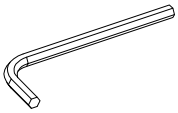 M5	X1
O	 M4	X1
P	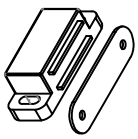	X2
Q	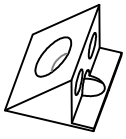	X6

Item no. Nr . N °d article Articolo No. Artículo No	Reference Image Referenzbild Image de référence Immagine di riferimento Imagen de referencia	Qty Menge Qté. Qtà Cant.
R		X8
S	 M3.0*10	X24
T	 M4*8	X4
U	 M3.0*14	X14
V		X1
W	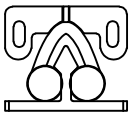	X1
X		X2
Y	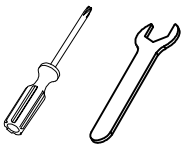 Ø4/12	X1
Z		X2

EXPLODED VIEW

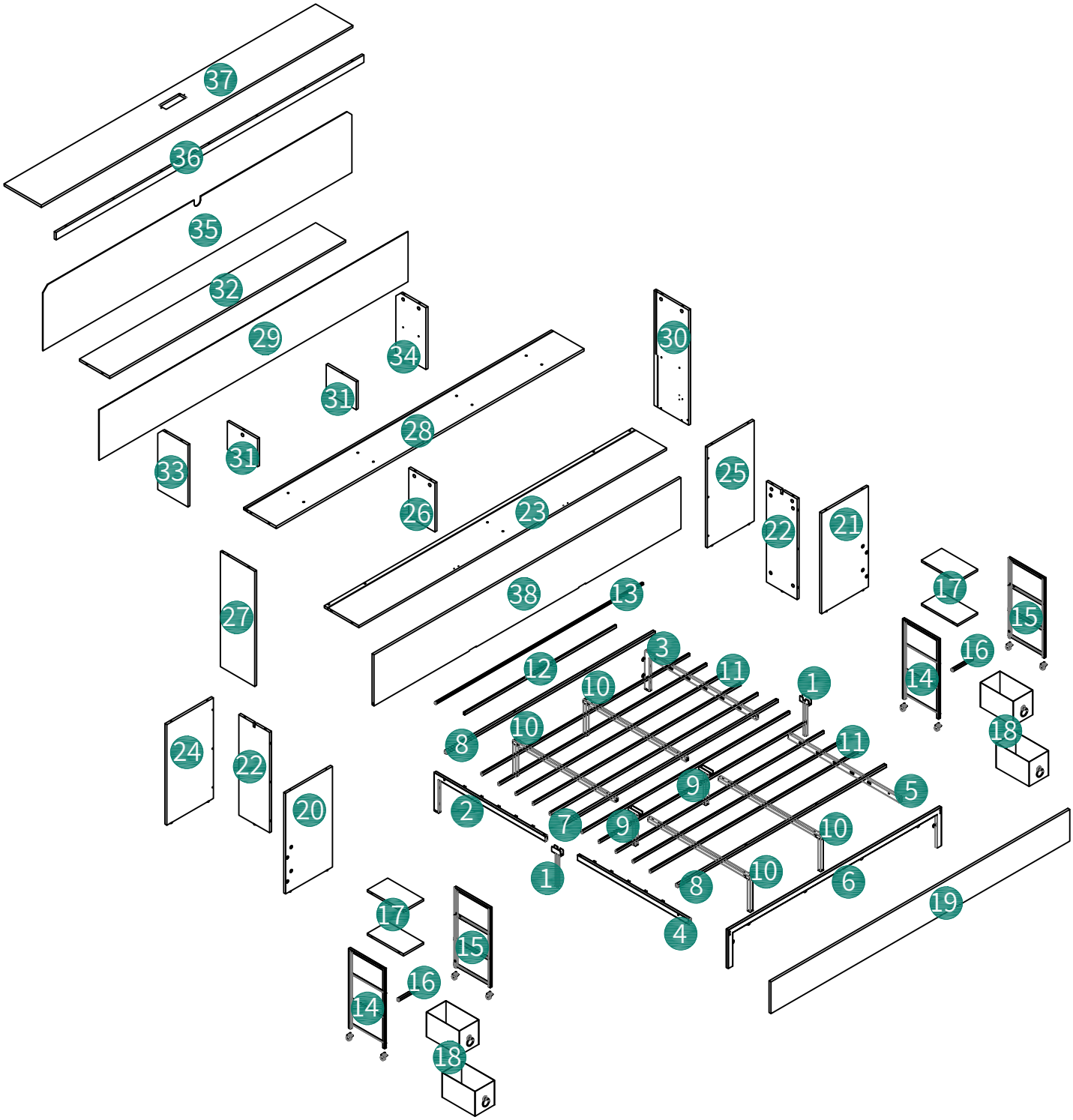

ASSEMBLY

1	Ø4			
	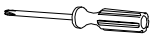	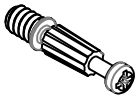	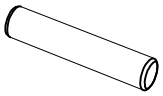	
	Y	B 4PCS	C 2PCS	A 4PCS

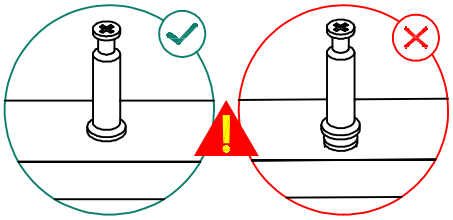

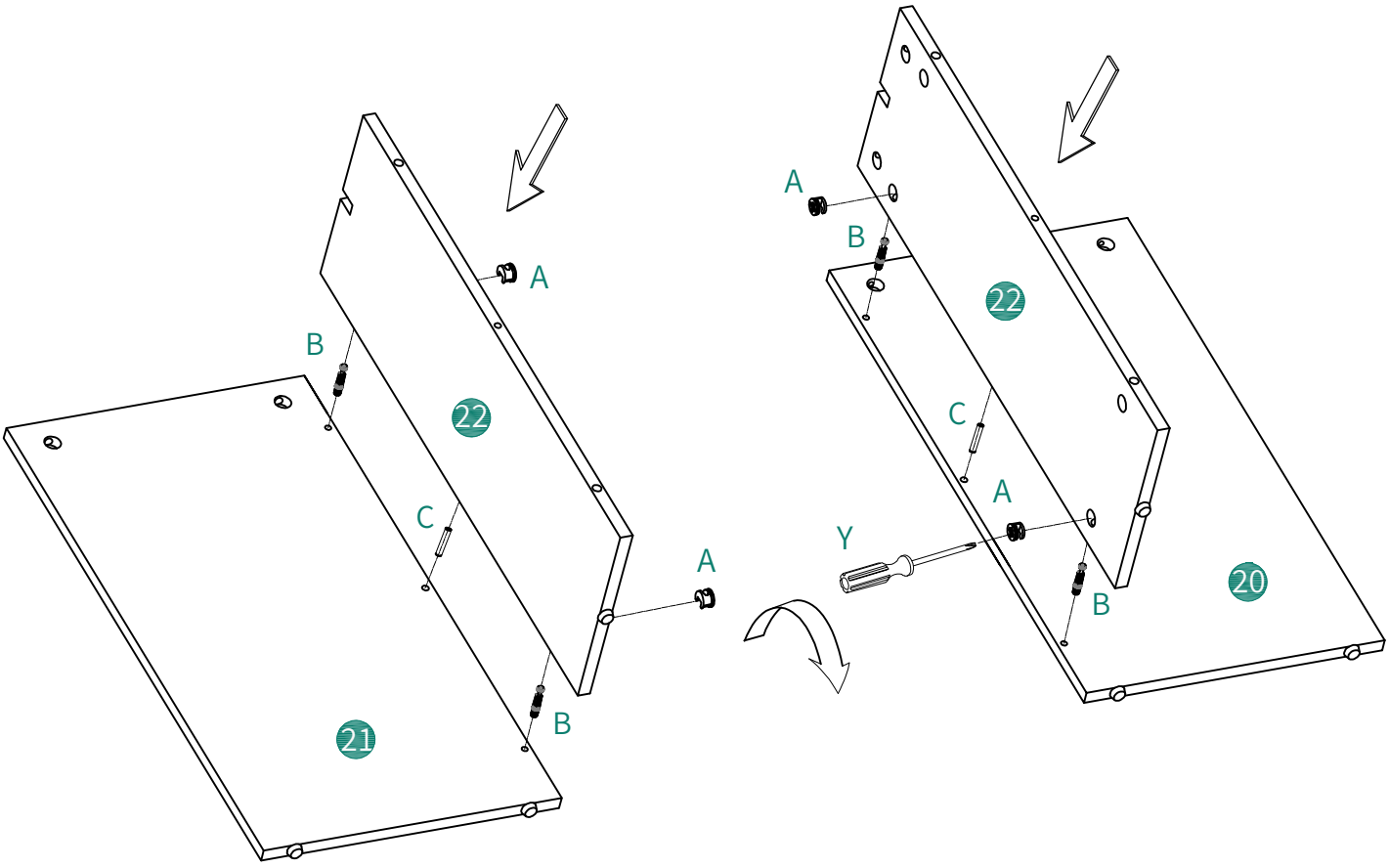

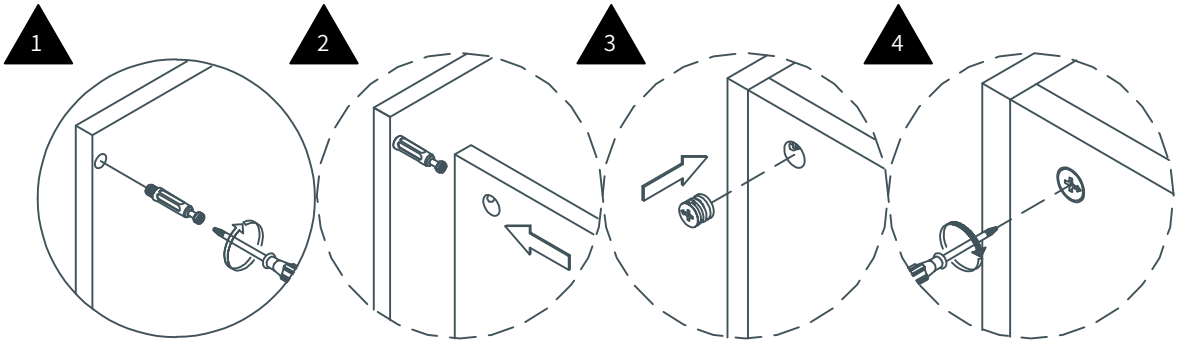

ASSEMBLY

2

Ø4		M3.5*30
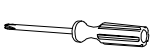	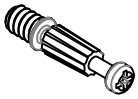	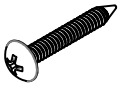
Y	B 8PCS	b 4PCS

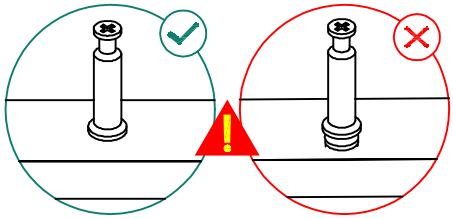

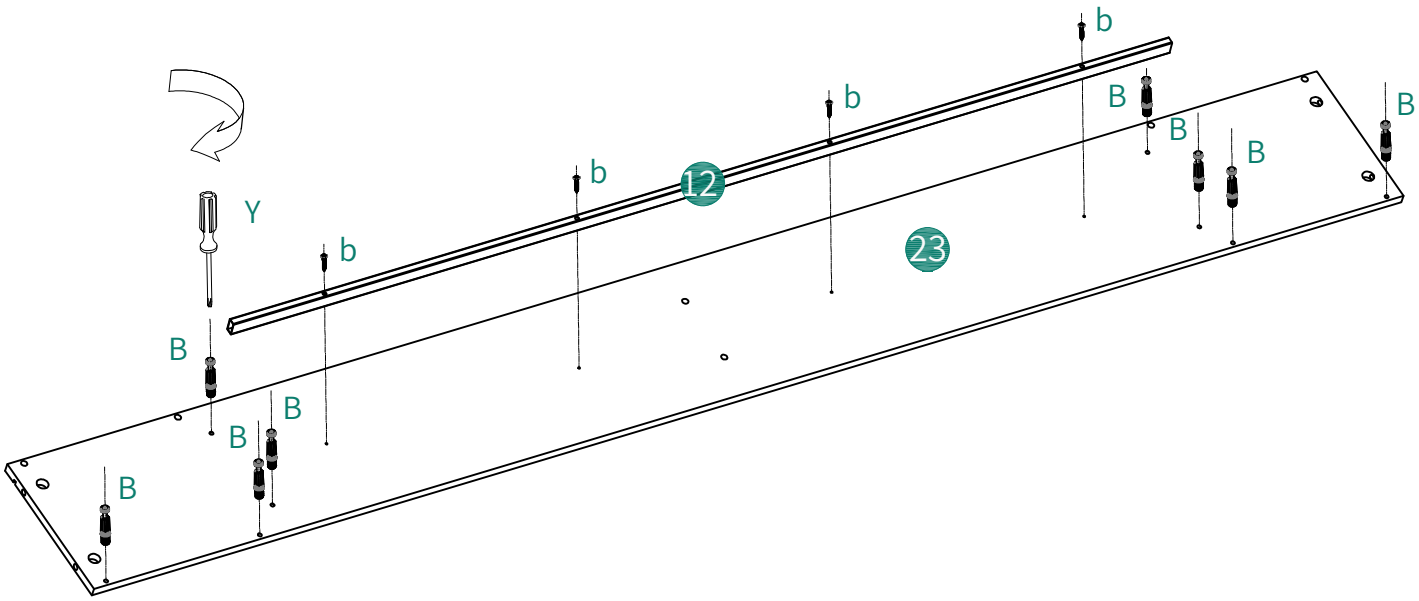

ASSEMBLY

3

Ø4

Y

A 8PCS

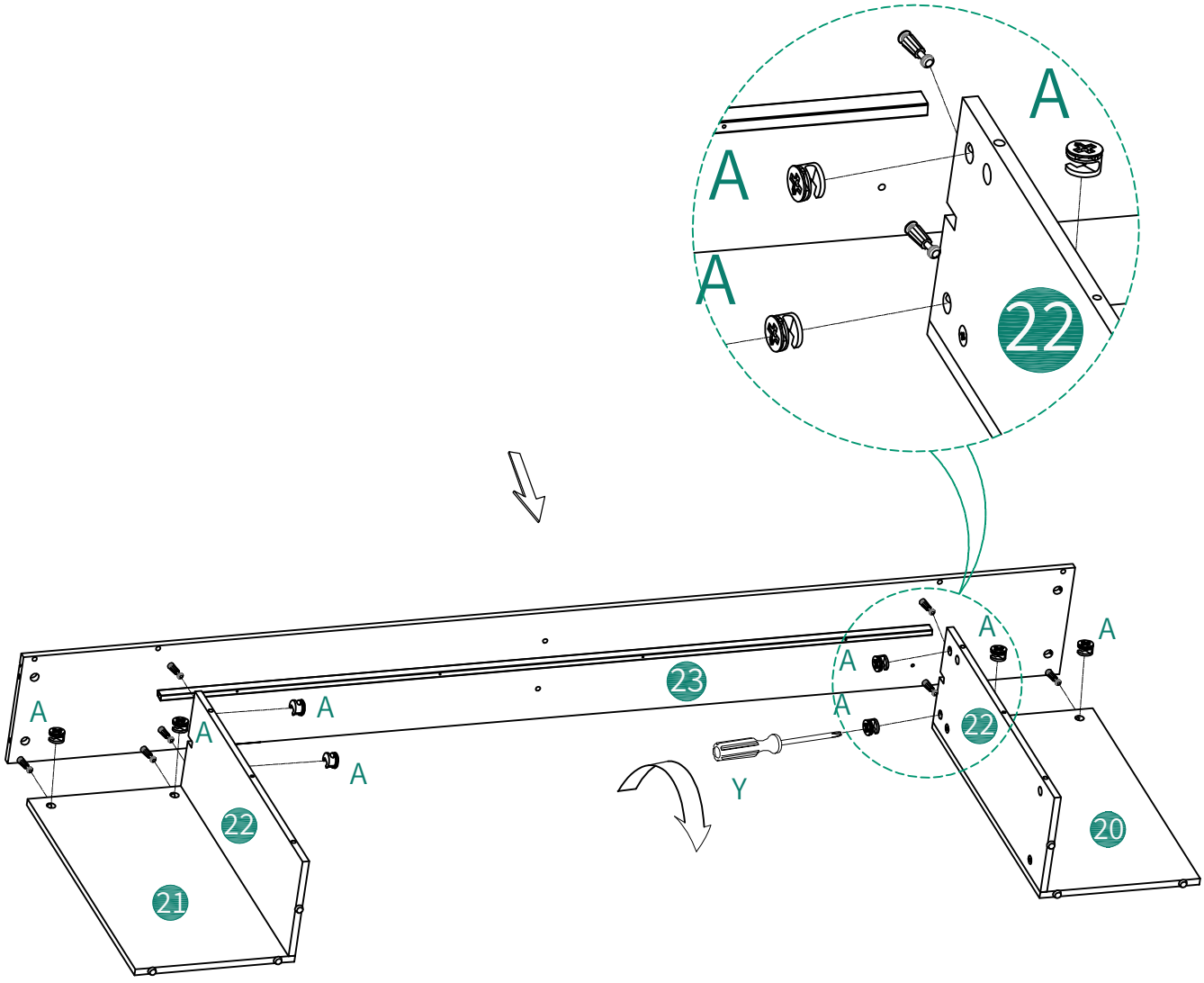

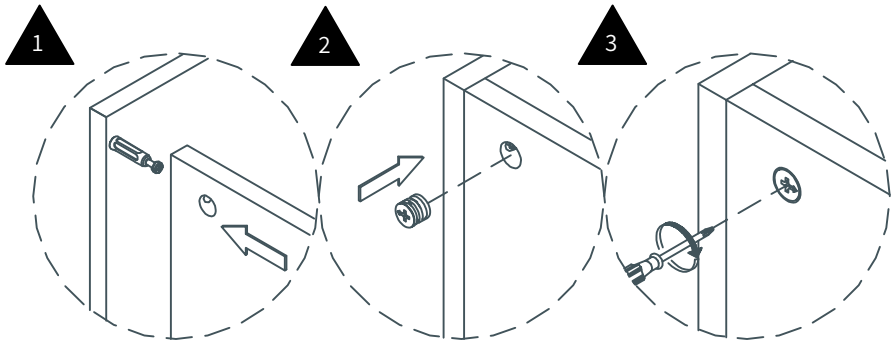

ASSEMBLY

4	Ø4		
	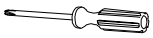 Y	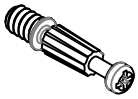 B 4PCS	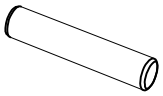 C 2PCS

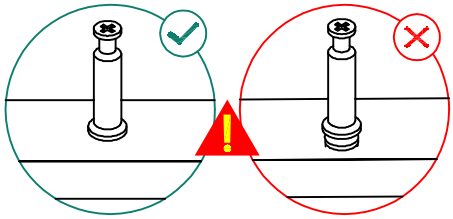

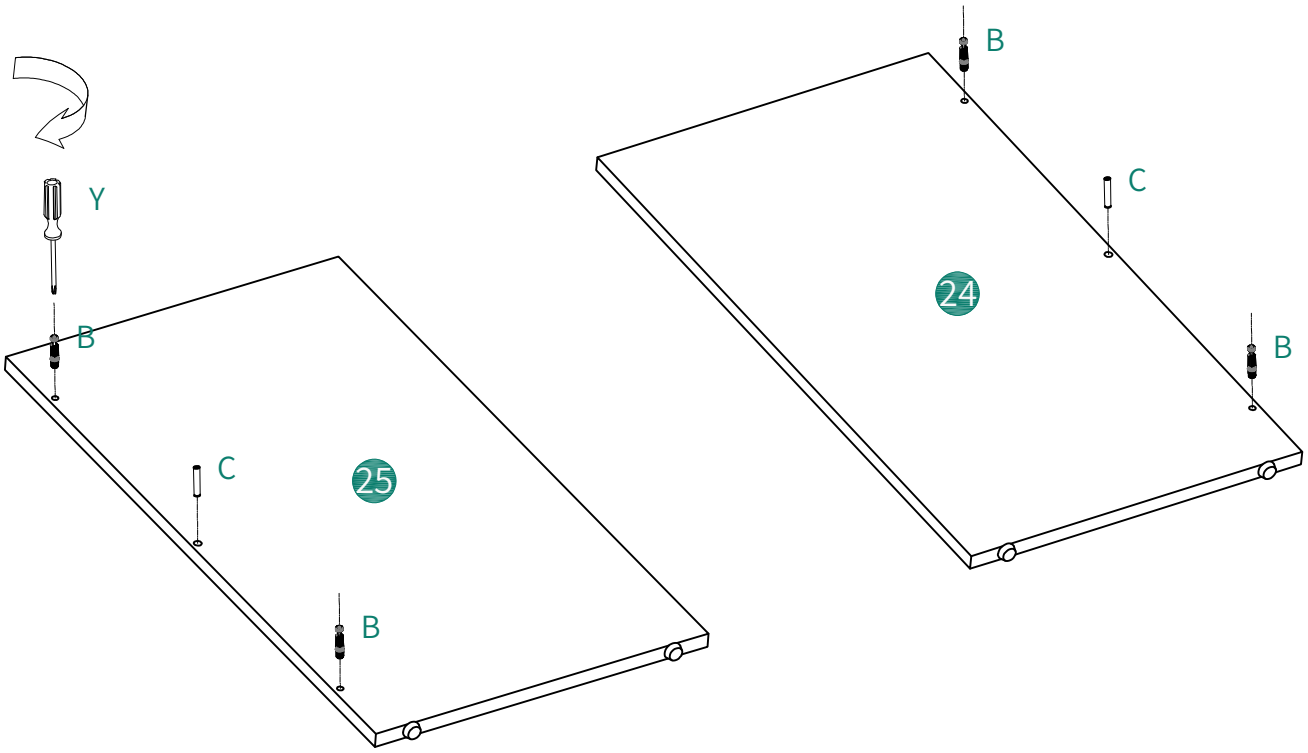

ASSEMBLY

5

Ø4

Y

A 4PCS

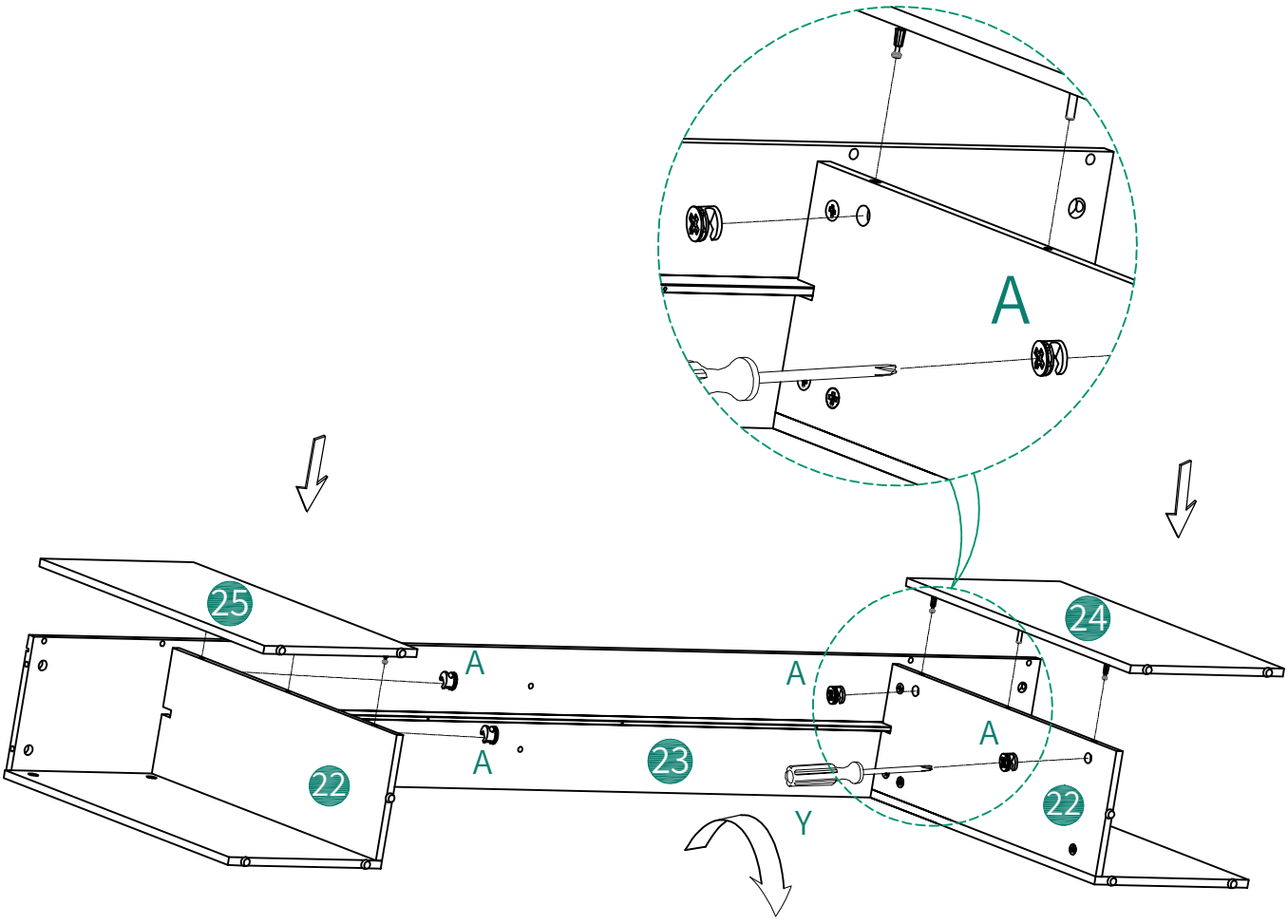

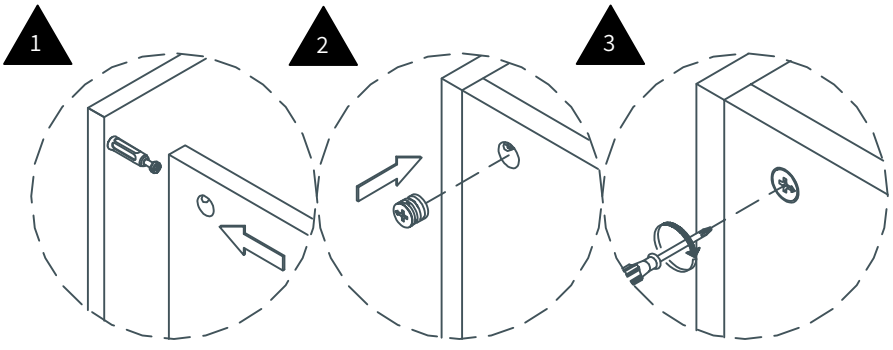

ASSEMBLY

6

M4



O

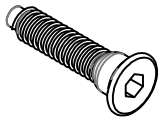

D 4PCS

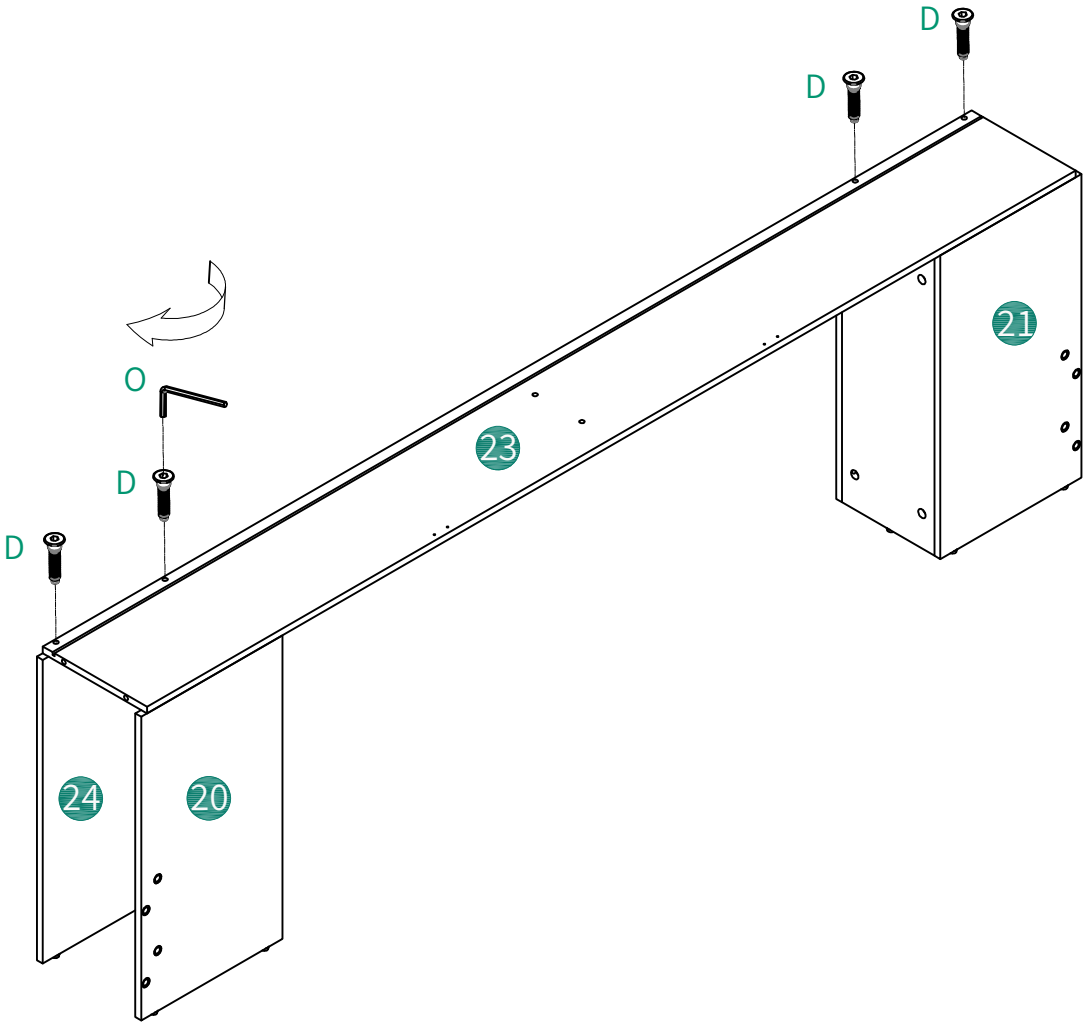

ASSEMBLY

7

M4



O

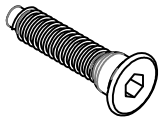

D 2PCS

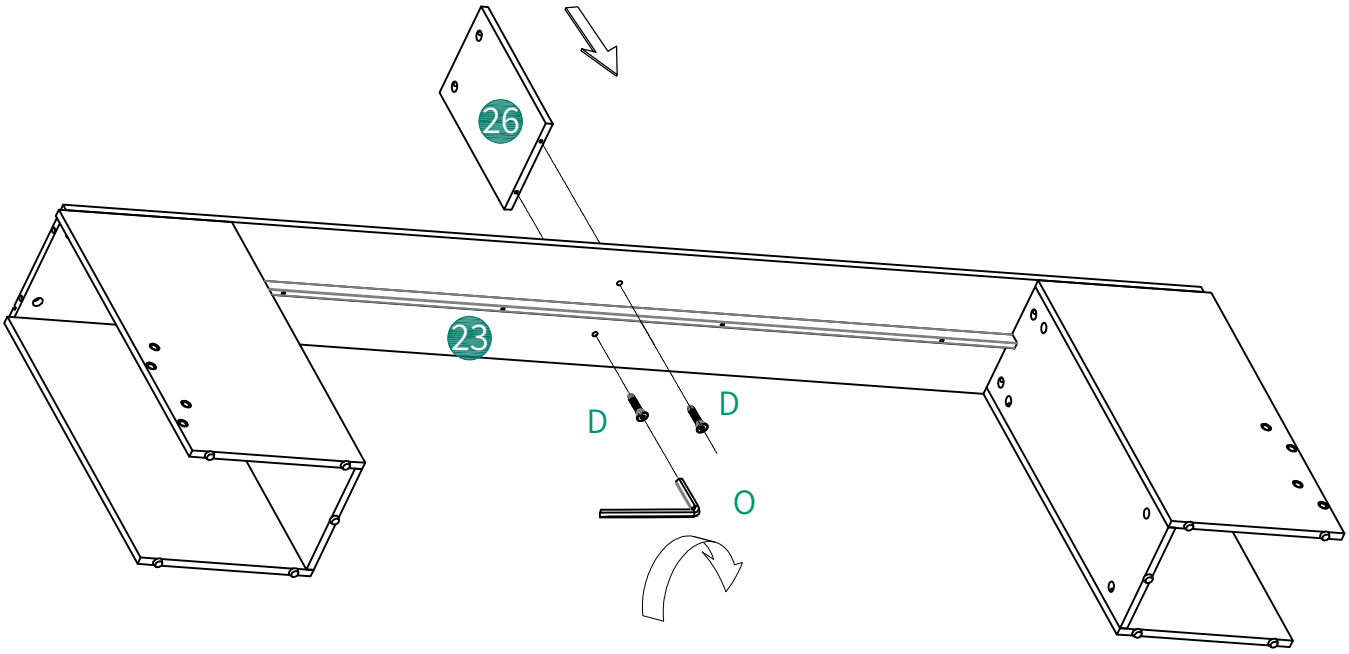

ASSEMBLY

8	Ø4				M3.0*14
	Y	B 2PCS	P 2PCS	W 1PC	U 6PCS

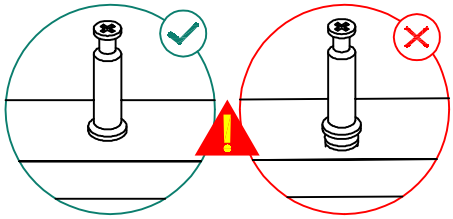

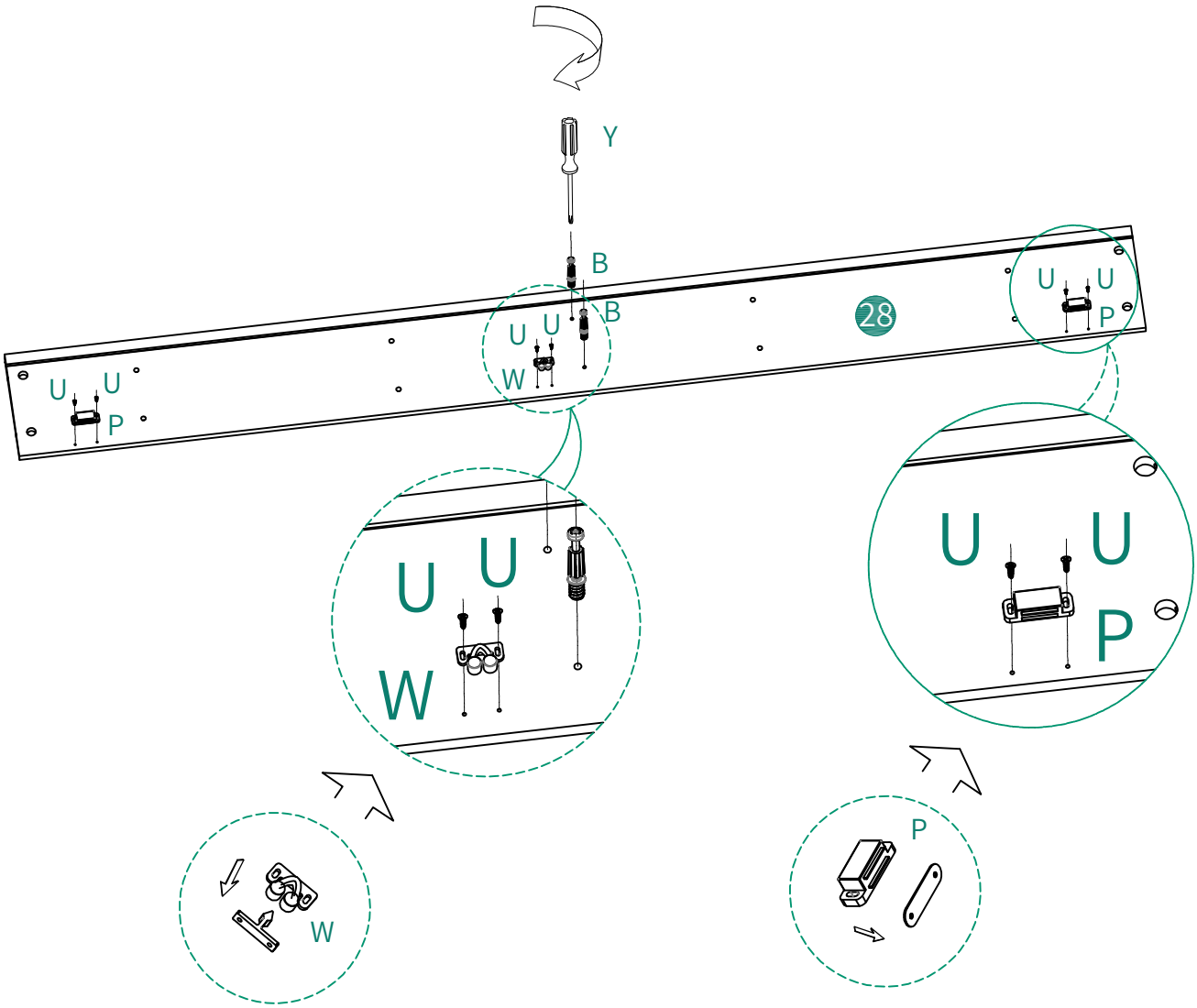

ASSEMBLY

9	Ø4		M3.0*14	M3.5*22
	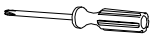 Y	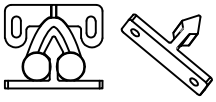 W 1PC	 X 2PCS	 U 2PCS	 a 6PCS

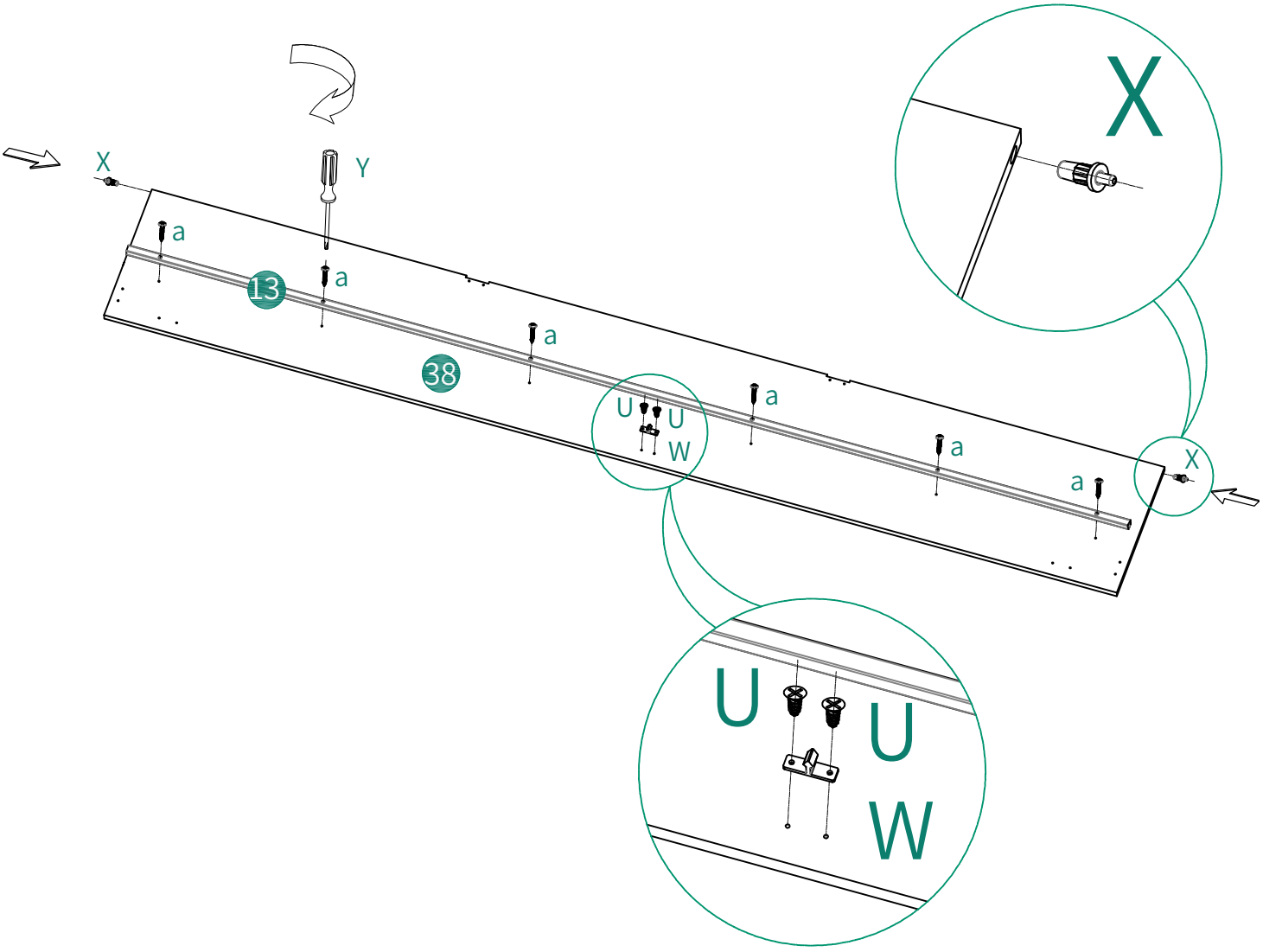

ASSEMBLY

10	Ø4		M3.0*10	
	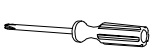 Y	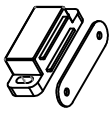 P 2PCS	 S 8PCS	 Z 2PCS

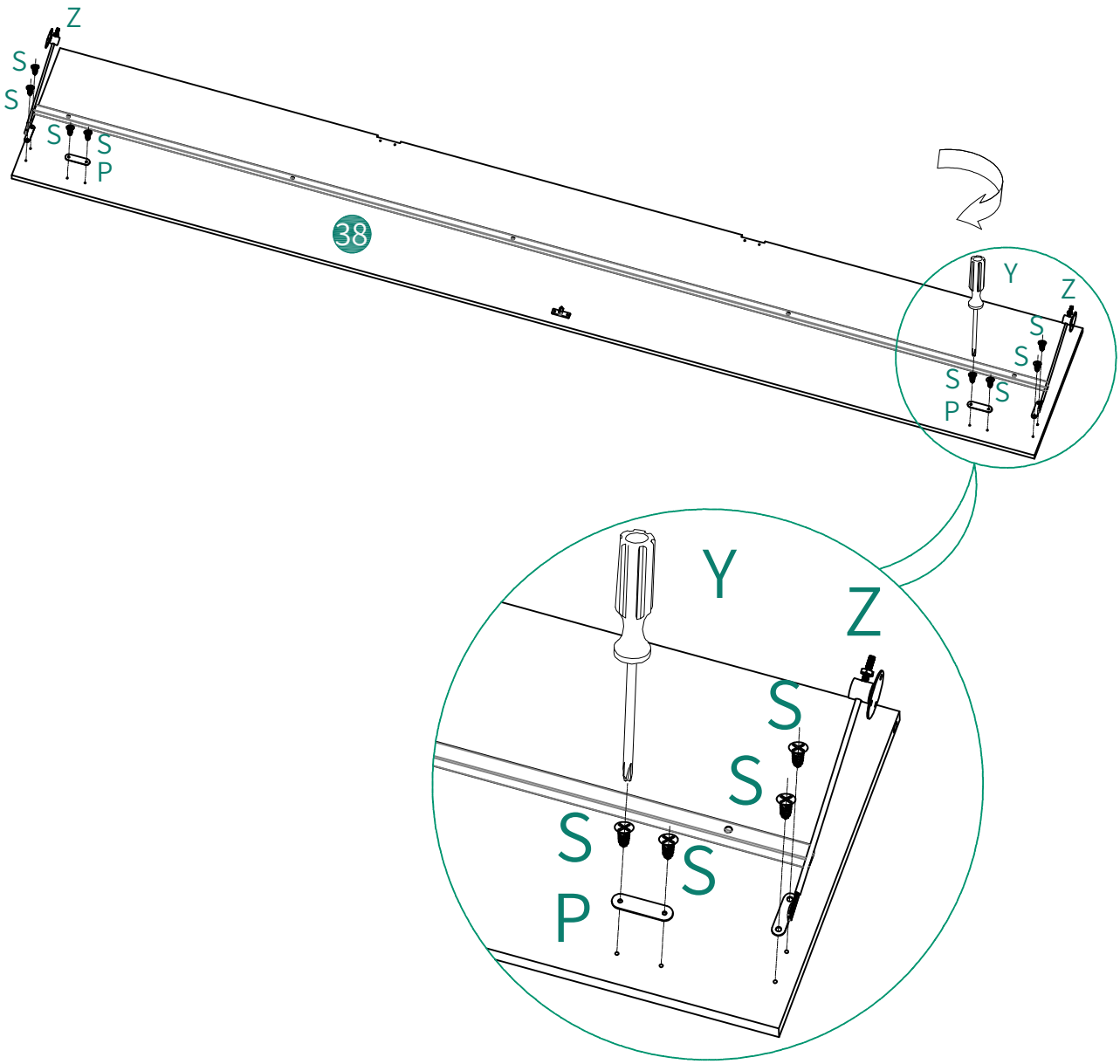

ASSEMBLY

11

Ø4

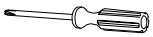

Y



A 2PCS

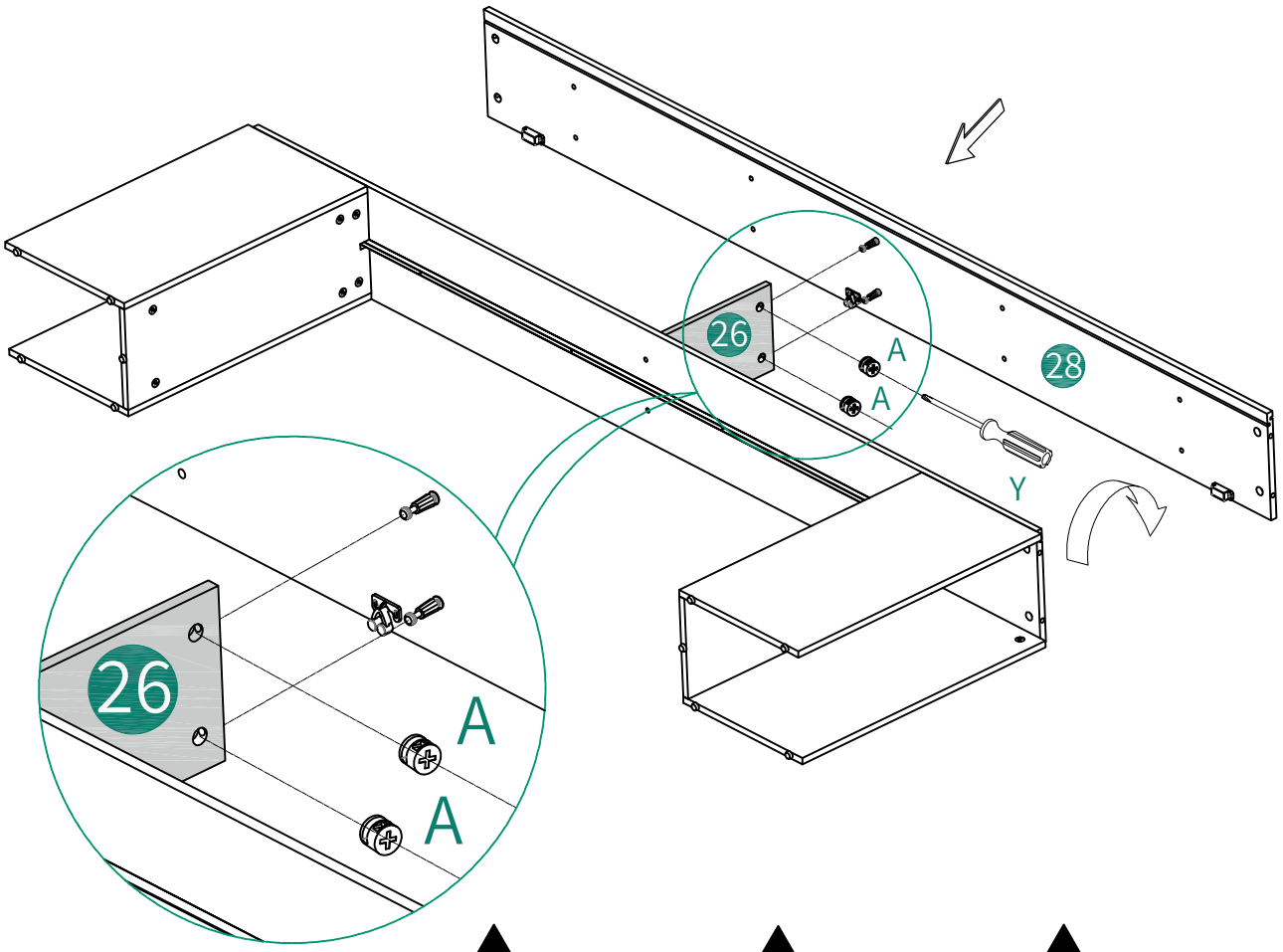

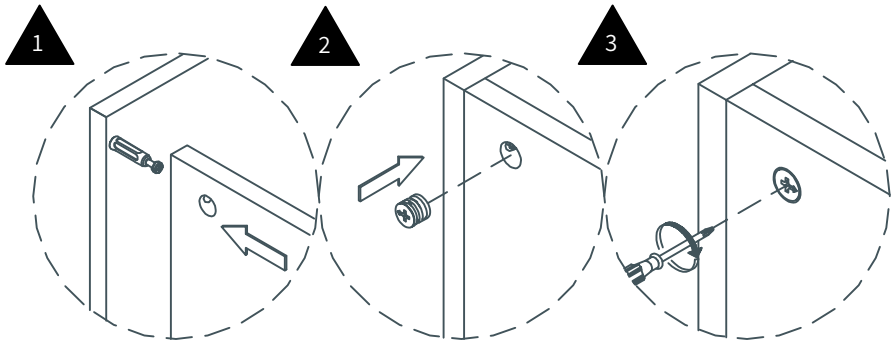

ASSEMBLY

12

Ø4

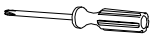

Y

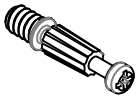

B 8PCS

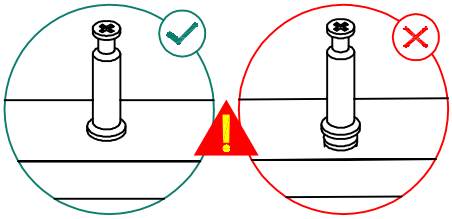

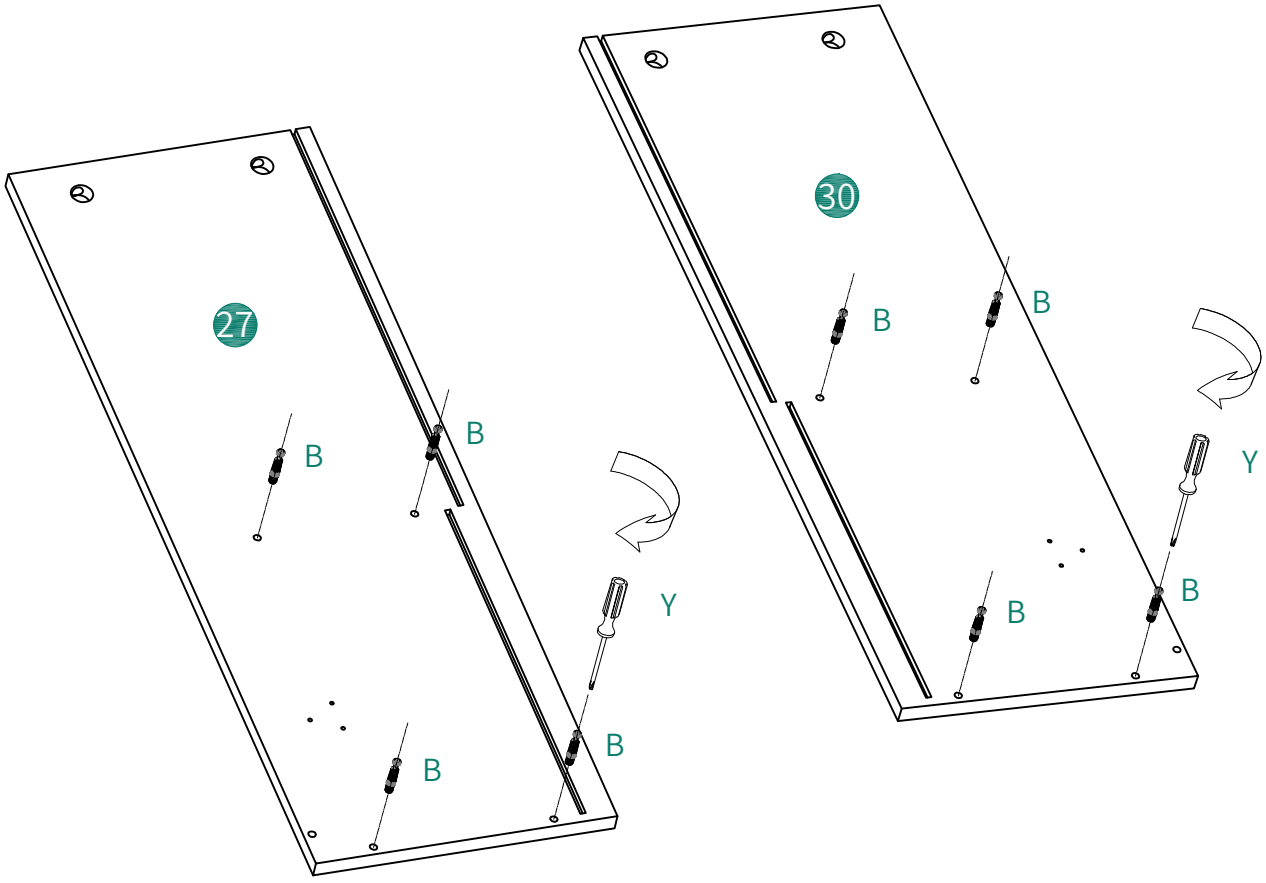

ASSEMBLY

13

Ø4

Y

A 4PCS

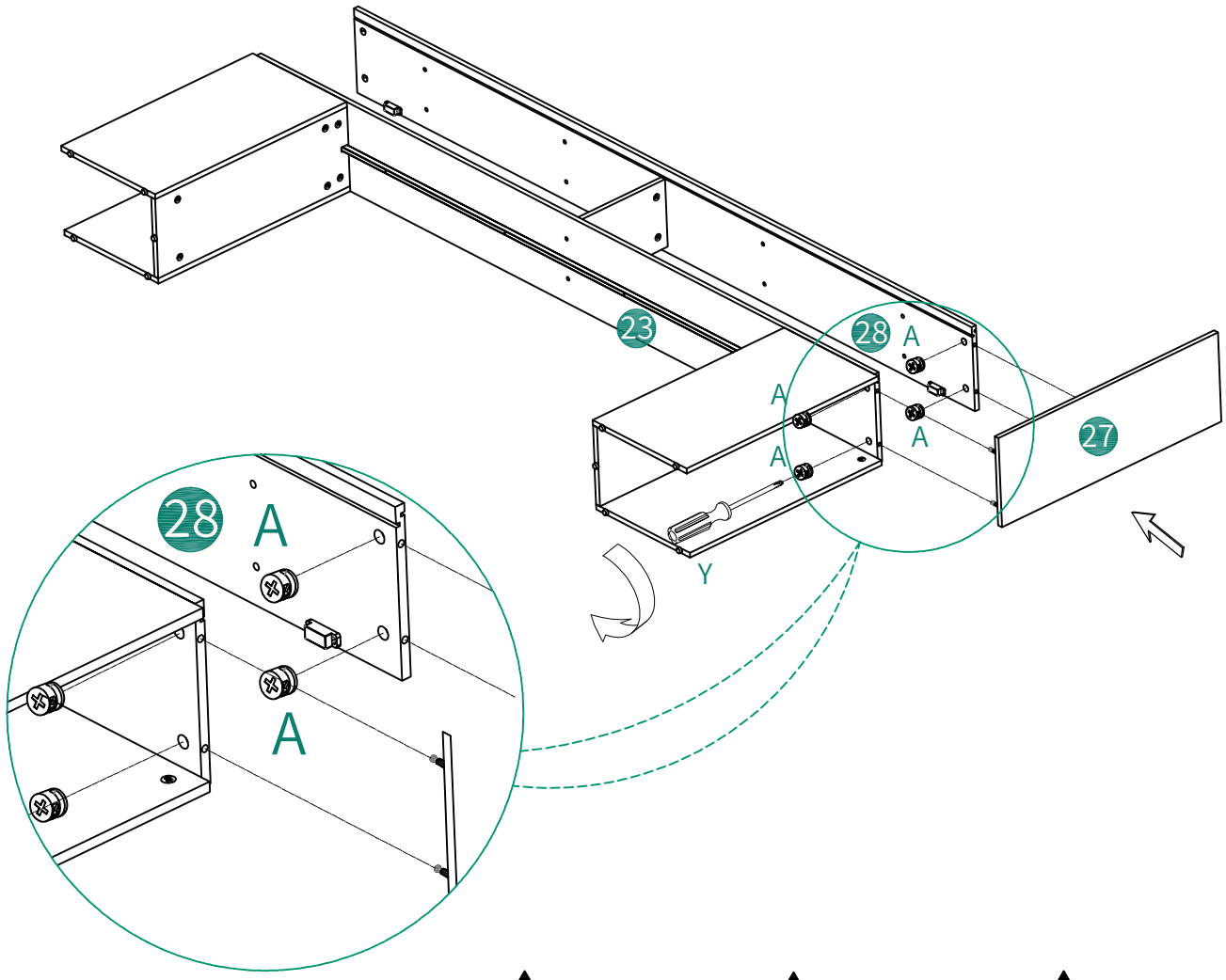

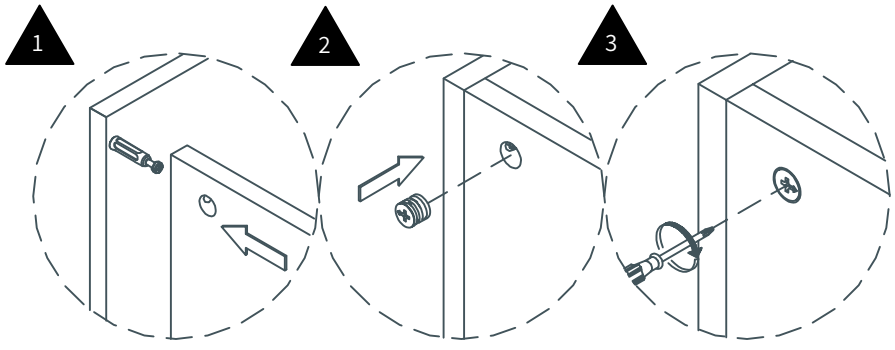

14

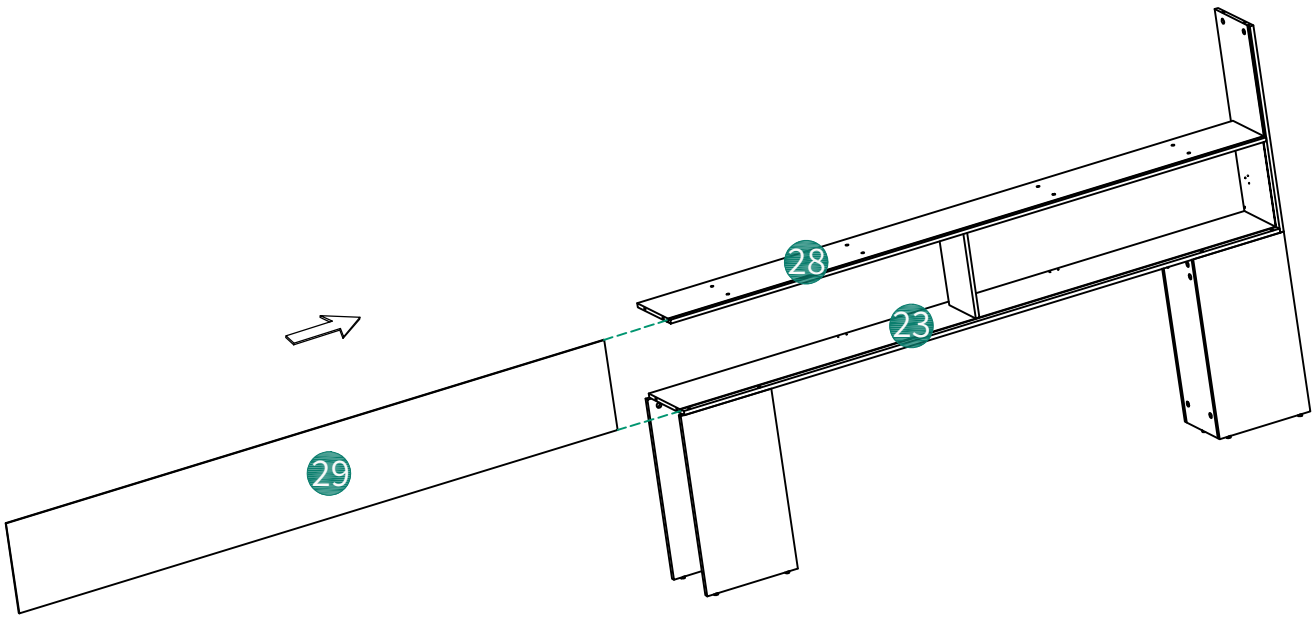

ASSEMBLY

15

Ø4

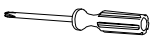

Y



A 4PCS

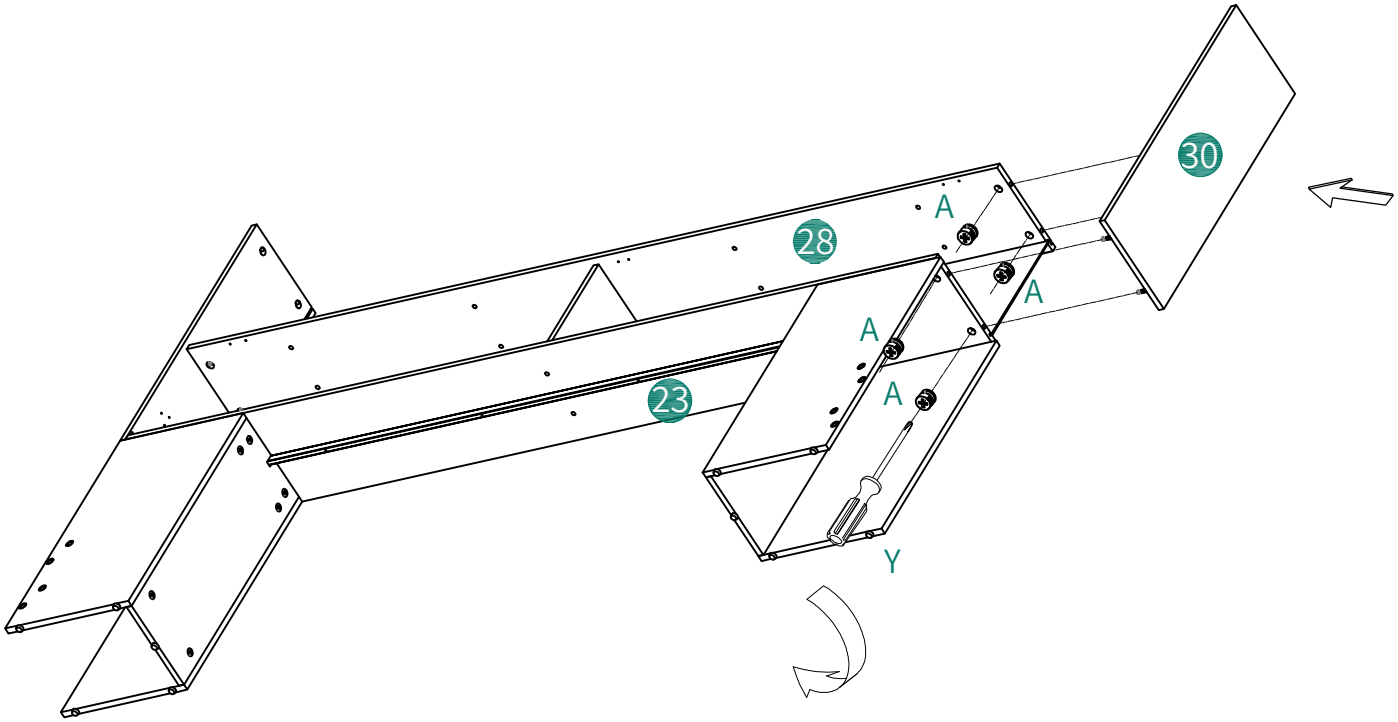

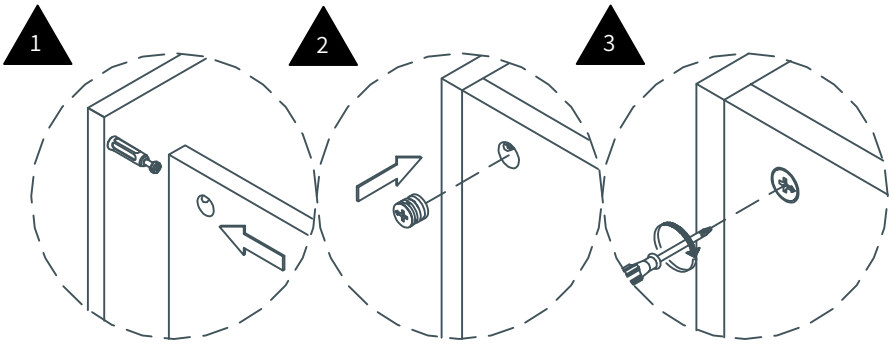

ASSEMBLY

16

Ø4

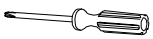

Y

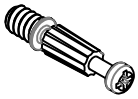

B 6PCS

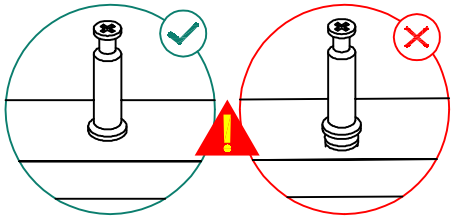

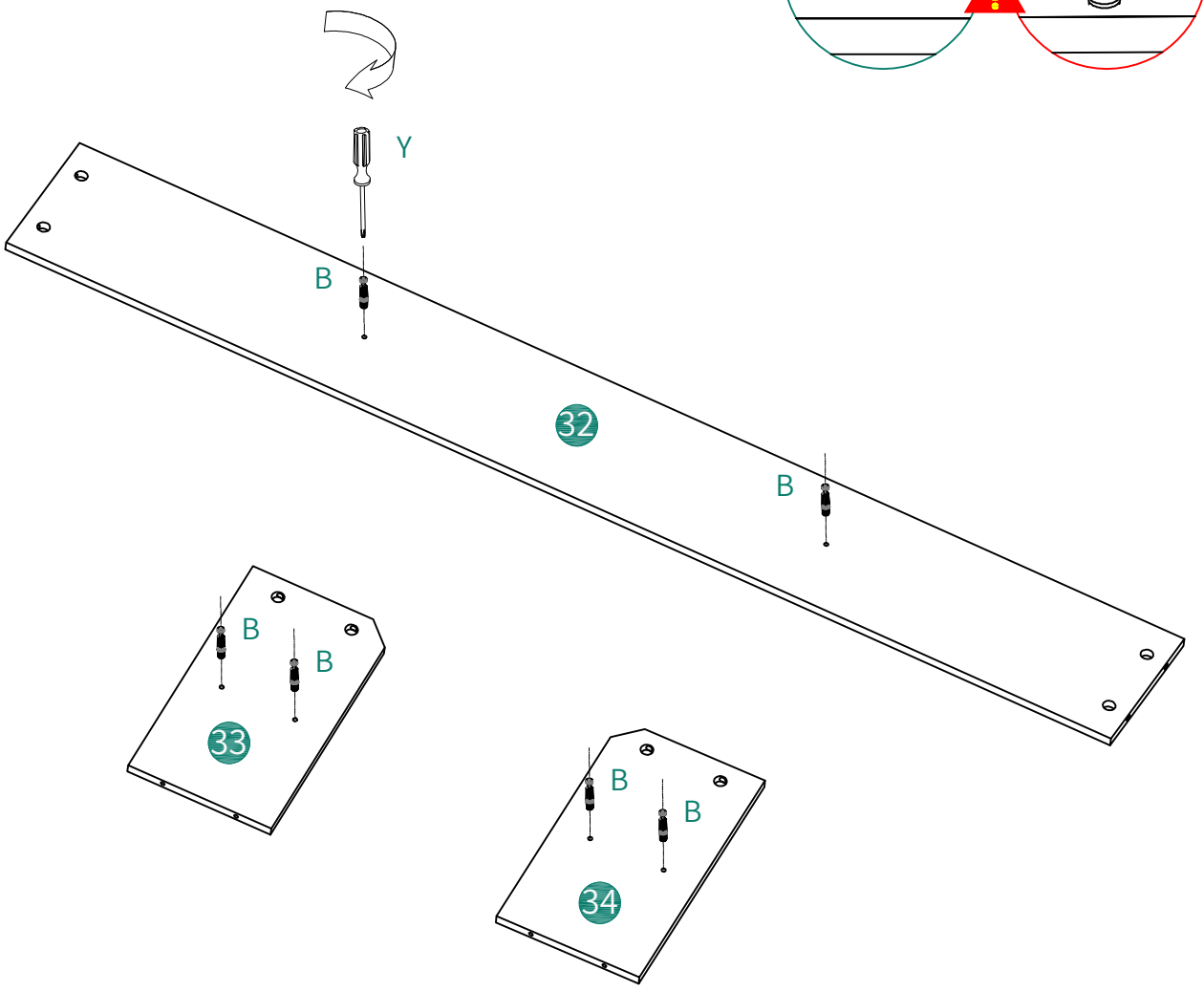

ASSEMBLY

17

Ø4

Y

A 6PCS

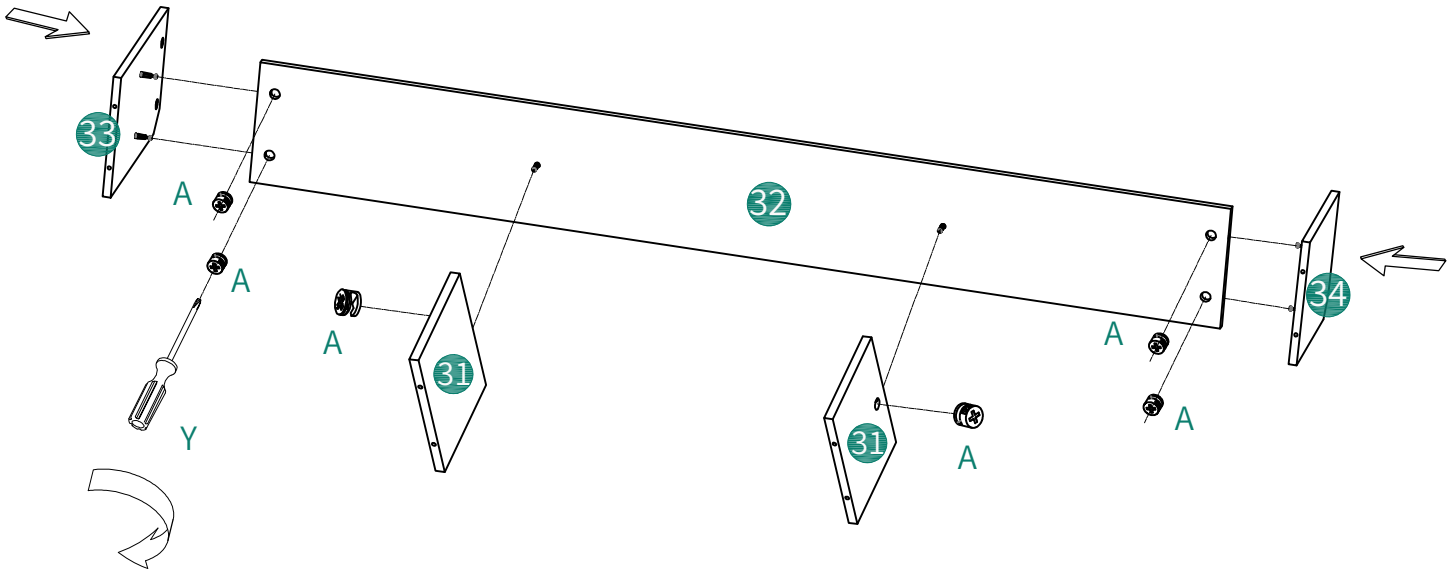

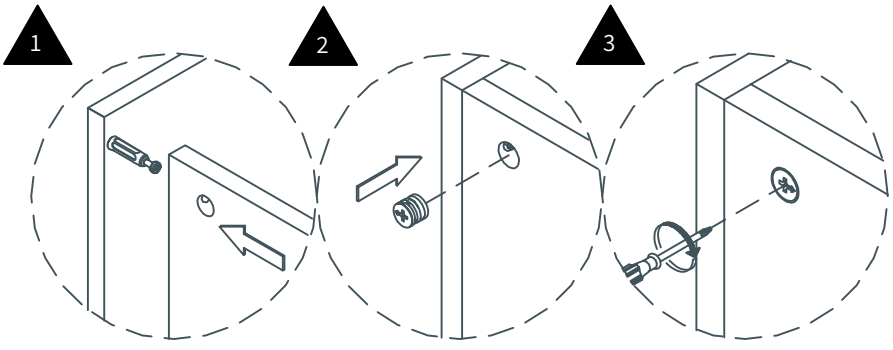

ASSEMBLY

18

M4



O

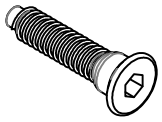

D 8PCS

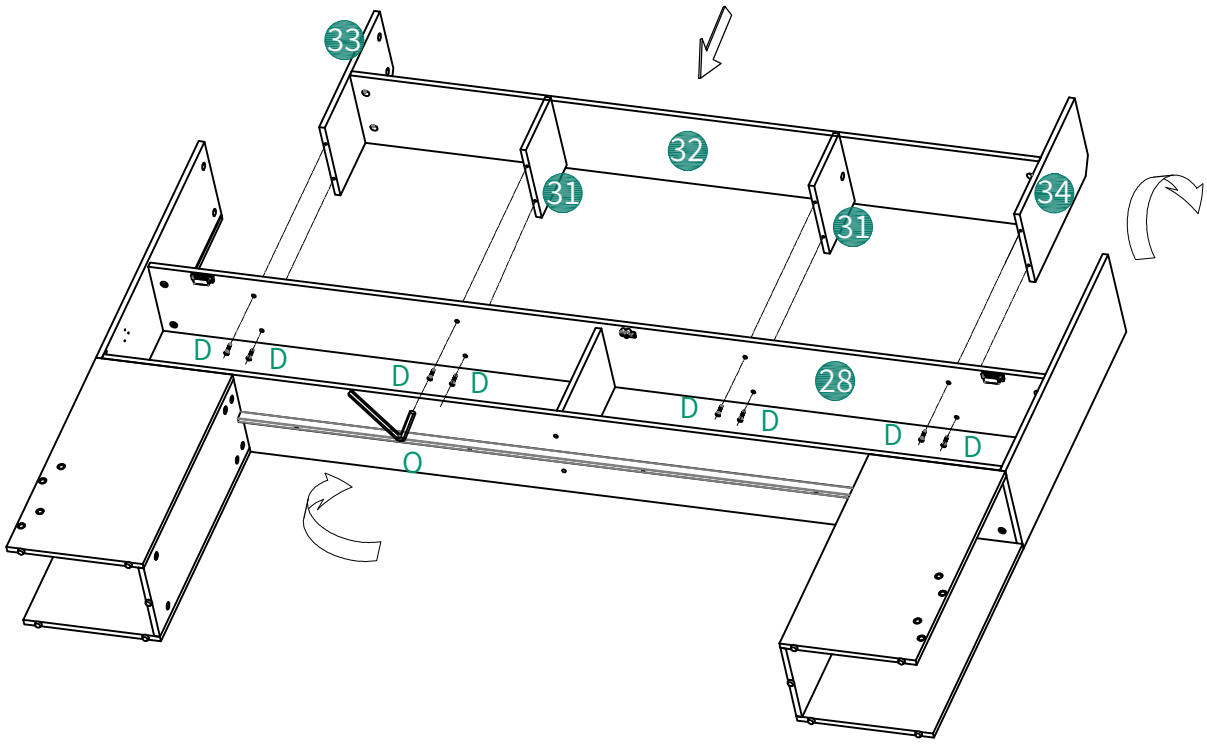

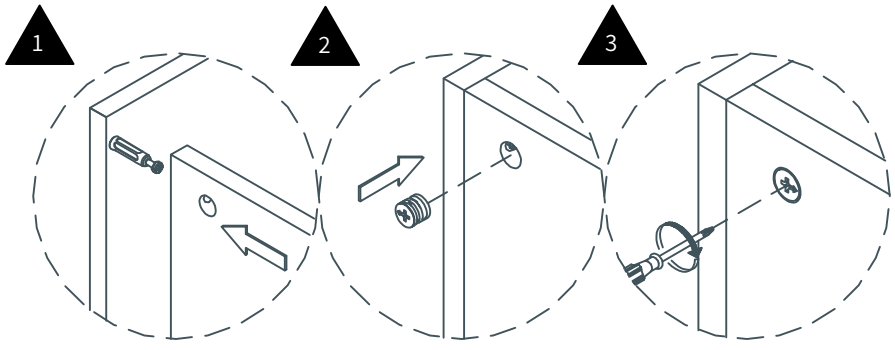

19

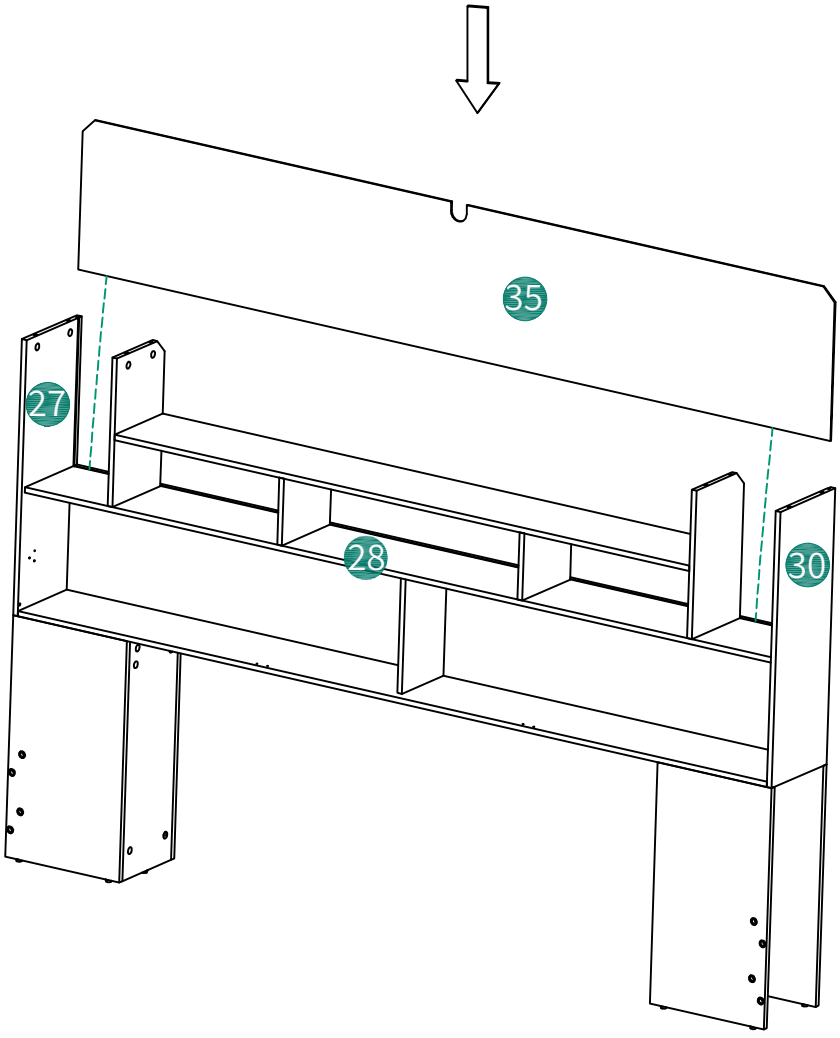

ASSEMBLY

20	Ø4		
	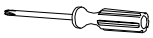 Y	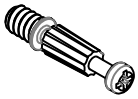 B 12PCS	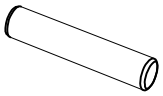 C 3PCS

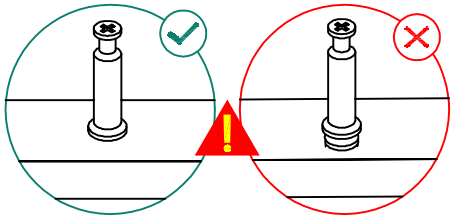

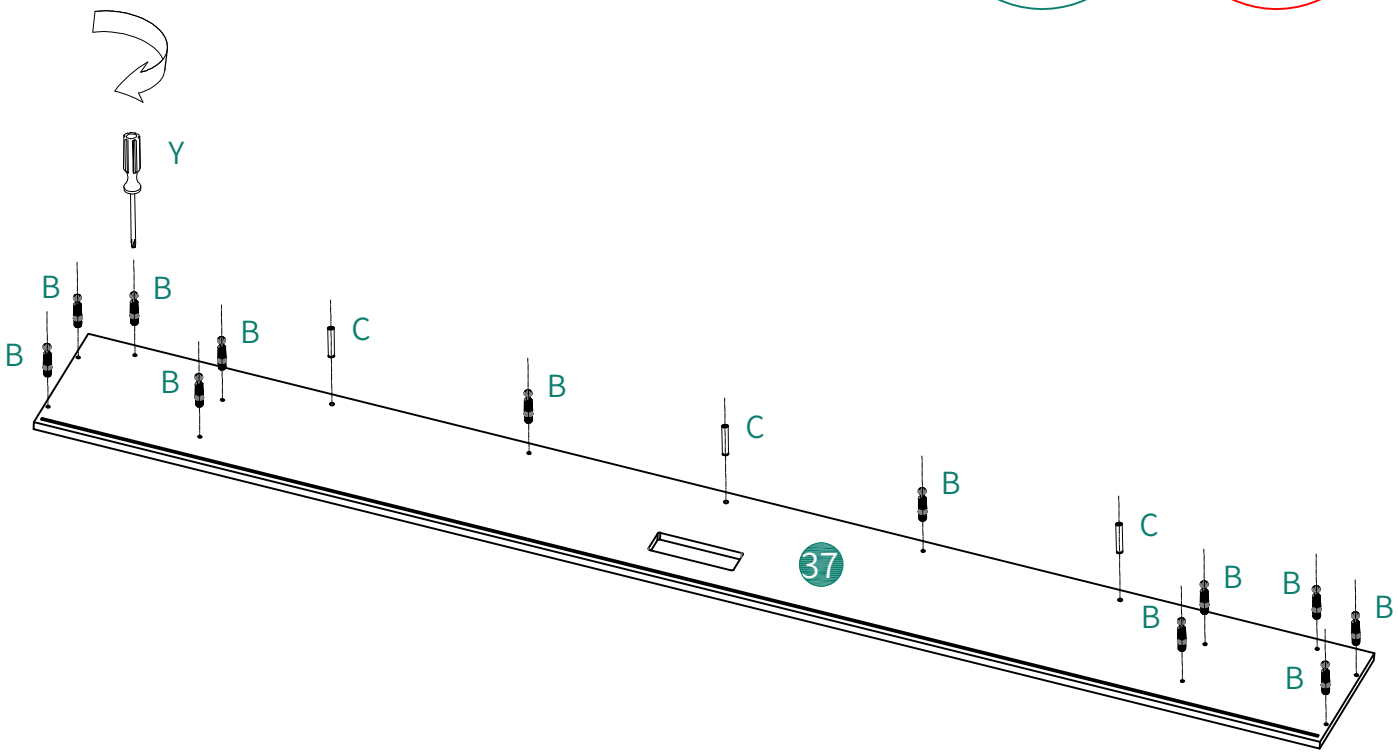

ASSEMBLY

21	Ø4		
	Y	A 4PCS	V 1PCS

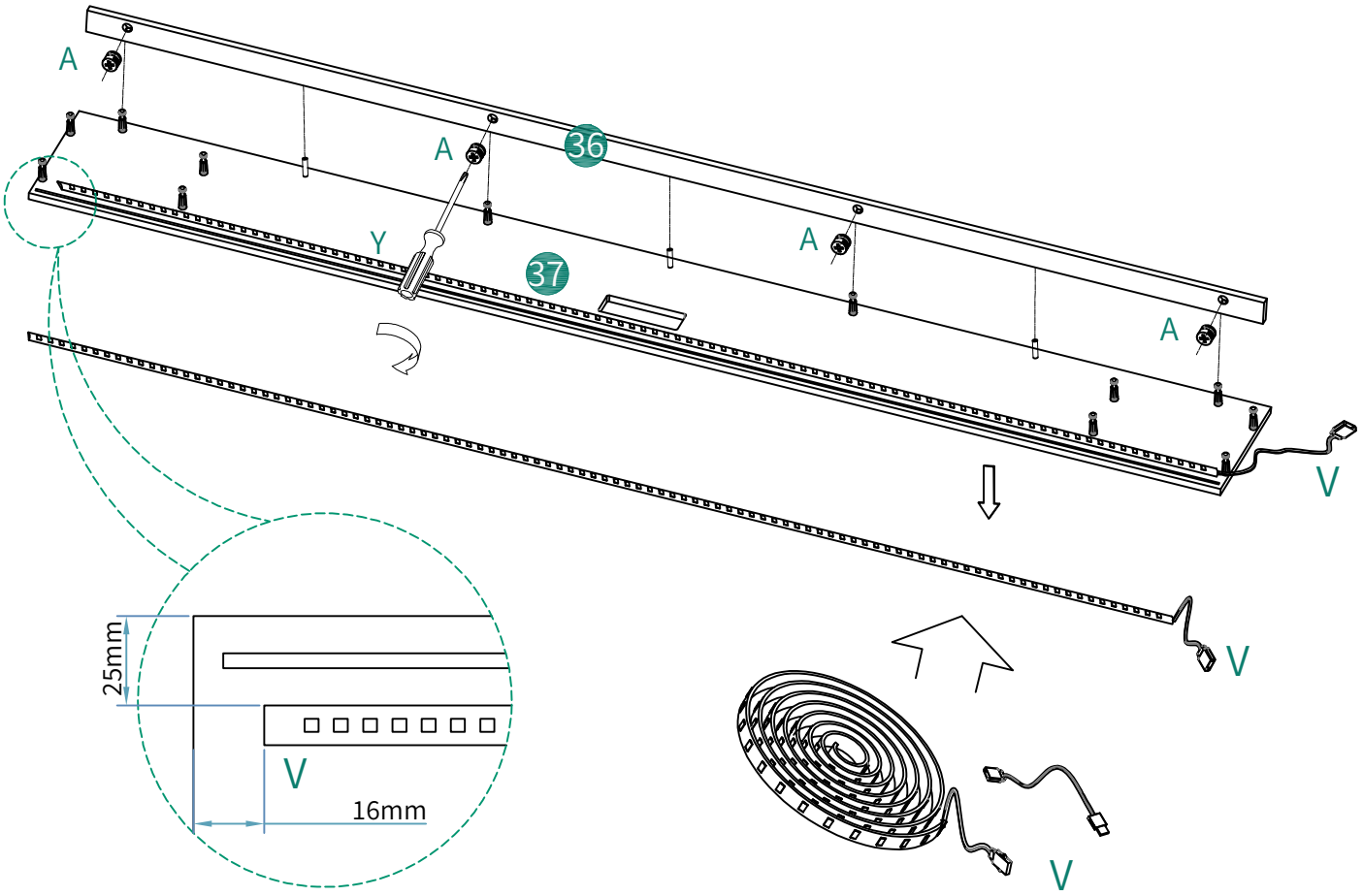

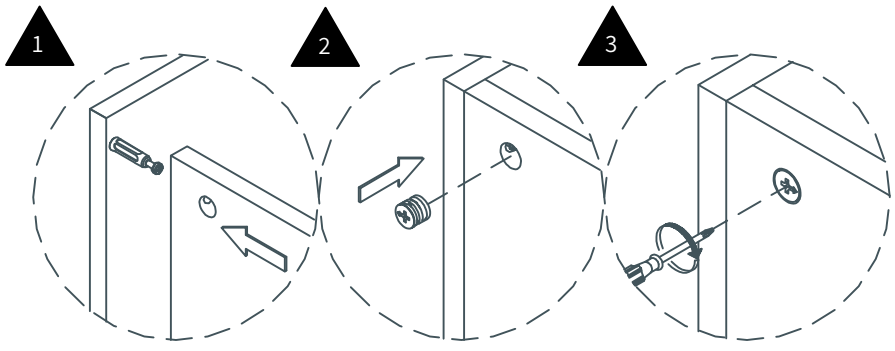

ASSEMBLY

22

Ø4

Y

A 8PCS

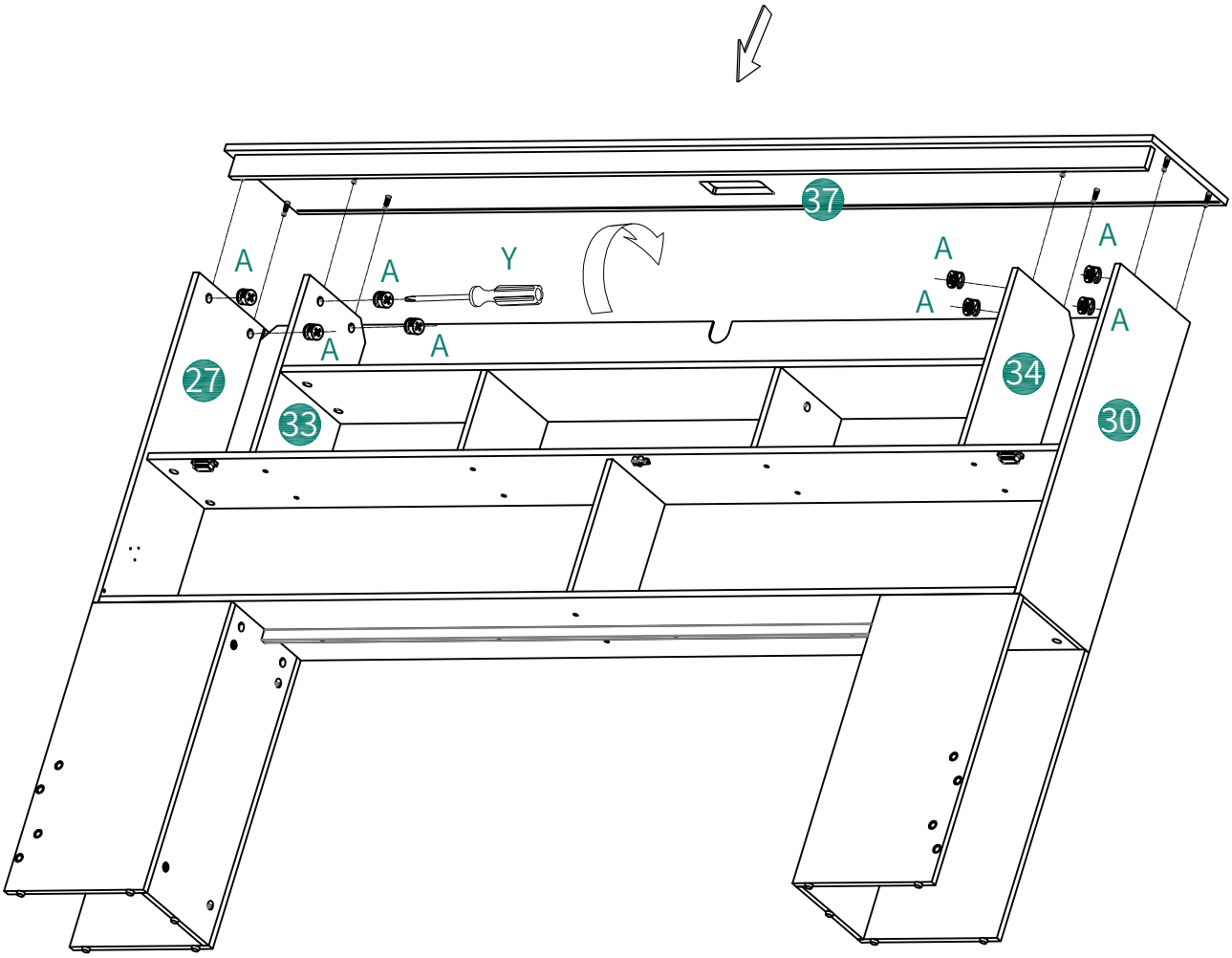

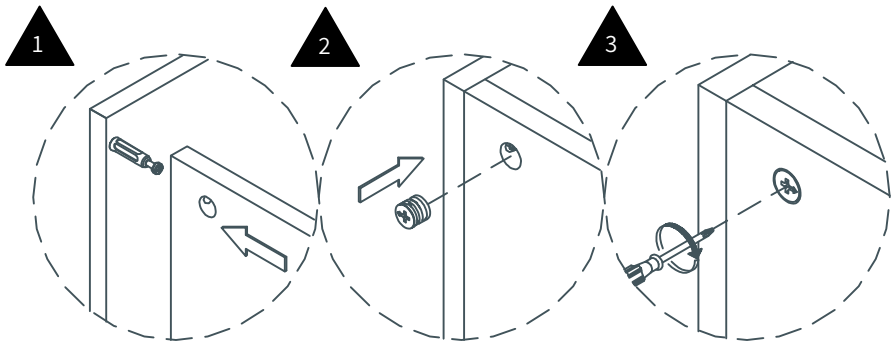

ASSEMBLY

23	Ø4		M3.0*10	M3.0*14
	Y	M 1PC	Q 6PCS	S 2PCS	U 6PCS

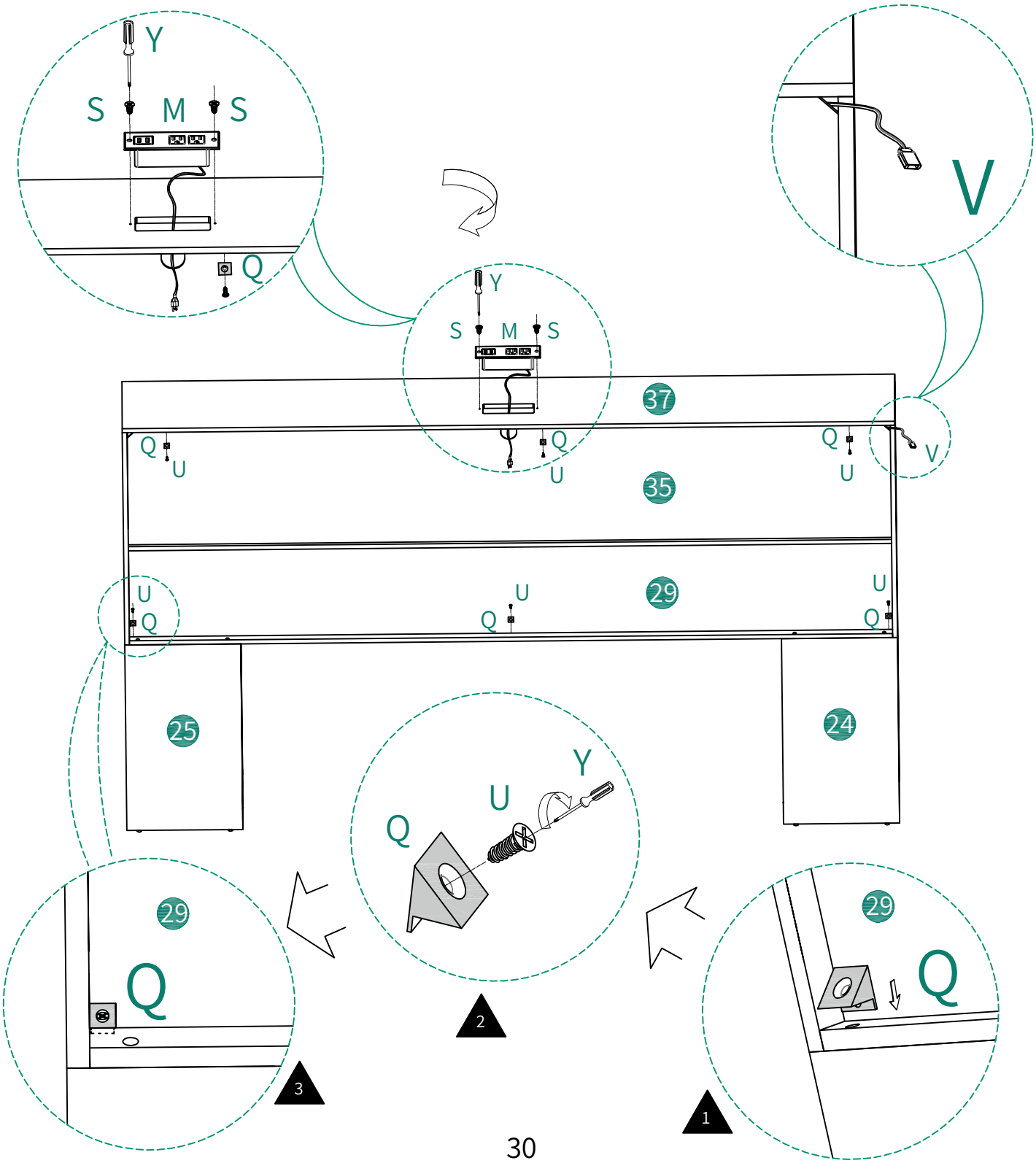

ASSEMBLY

24

Ø4		M3.0*10
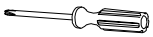	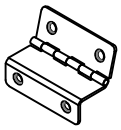	
Y	K 2PCS	S 4PCS

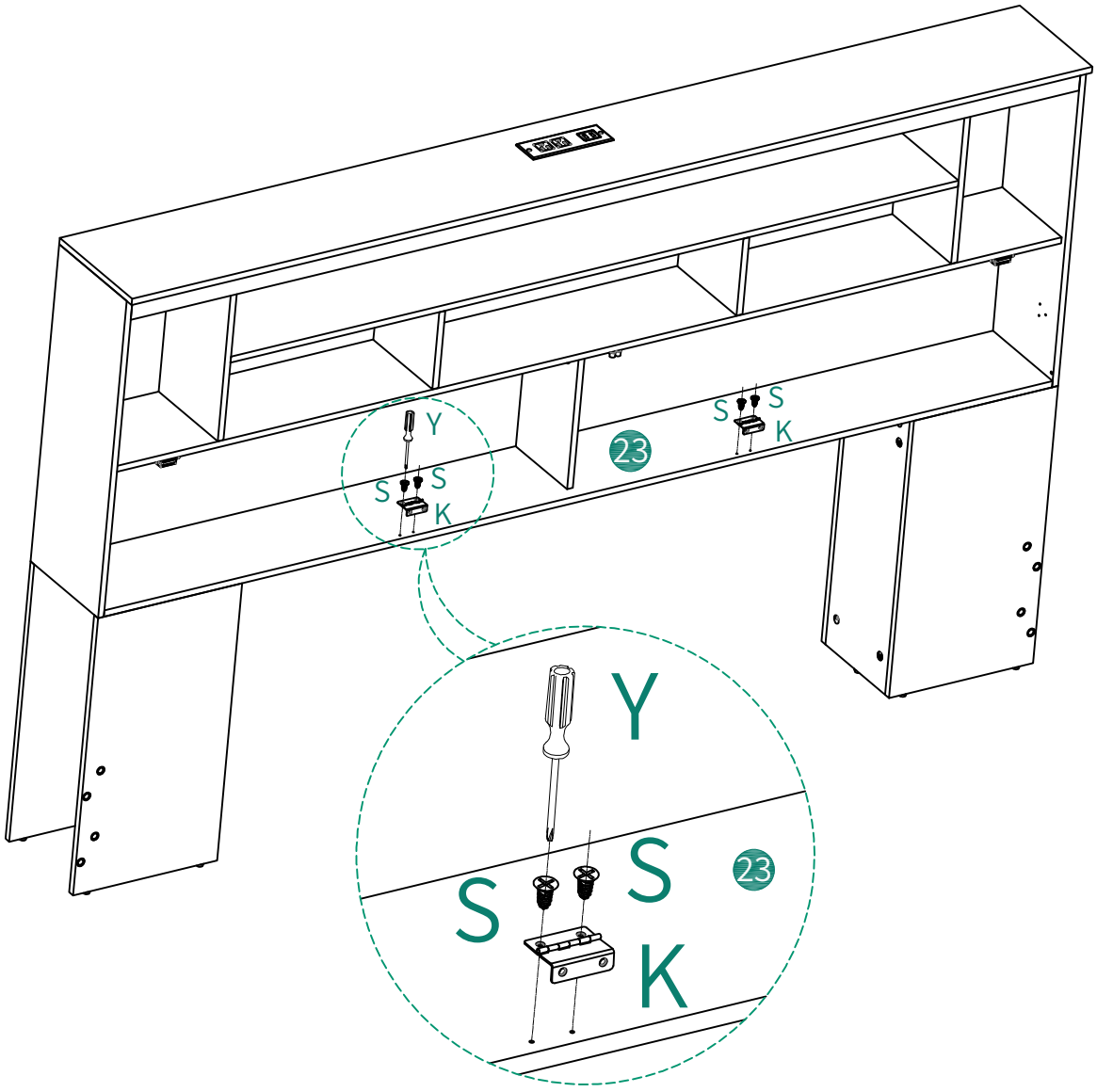

ASSEMBLY

25

Ø4

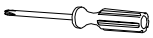

Y

M3.0*10



S 4PCS

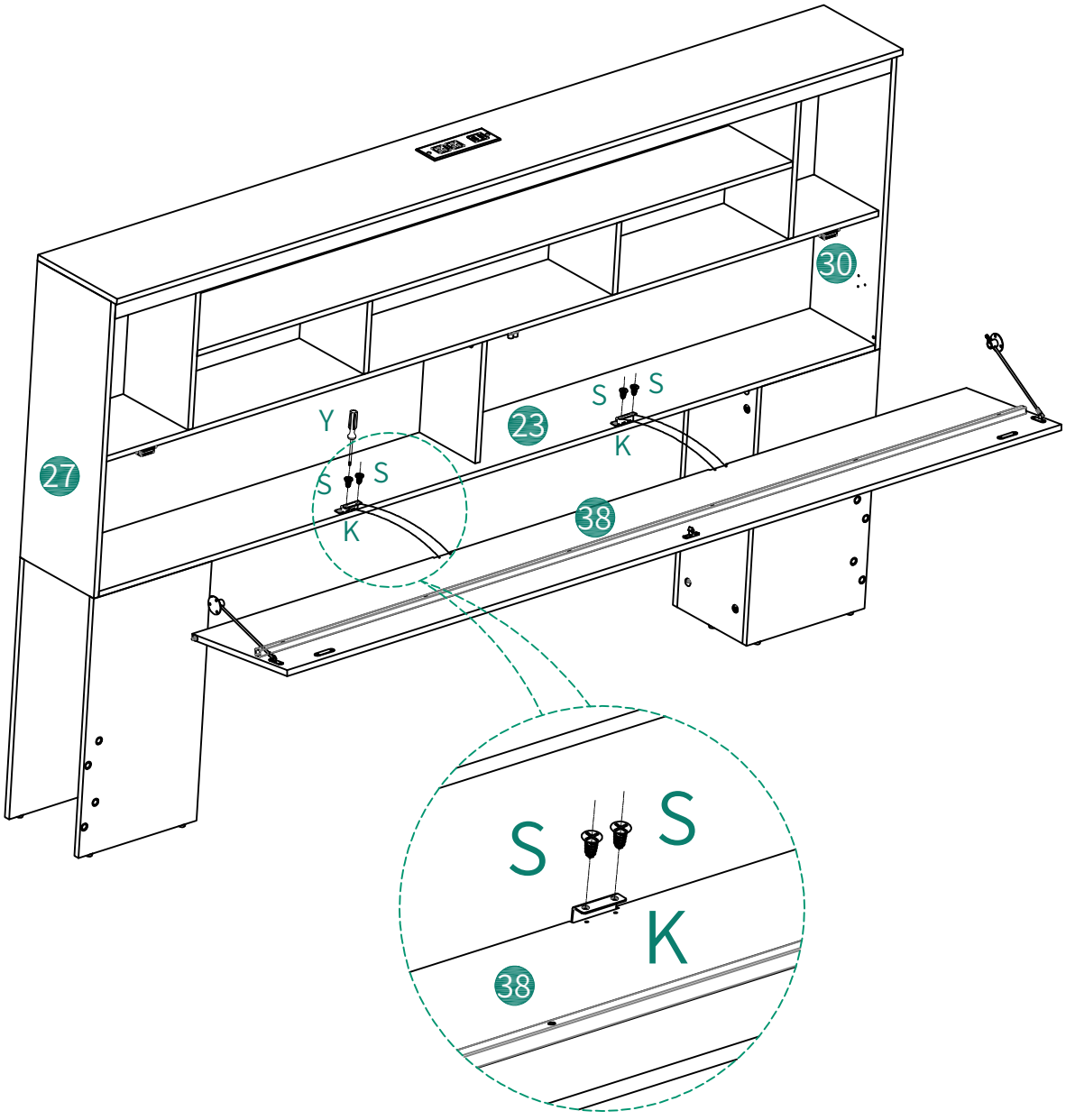

ASSEMBLY

26

Ø4	M3.0*10
Y	S 6PCS

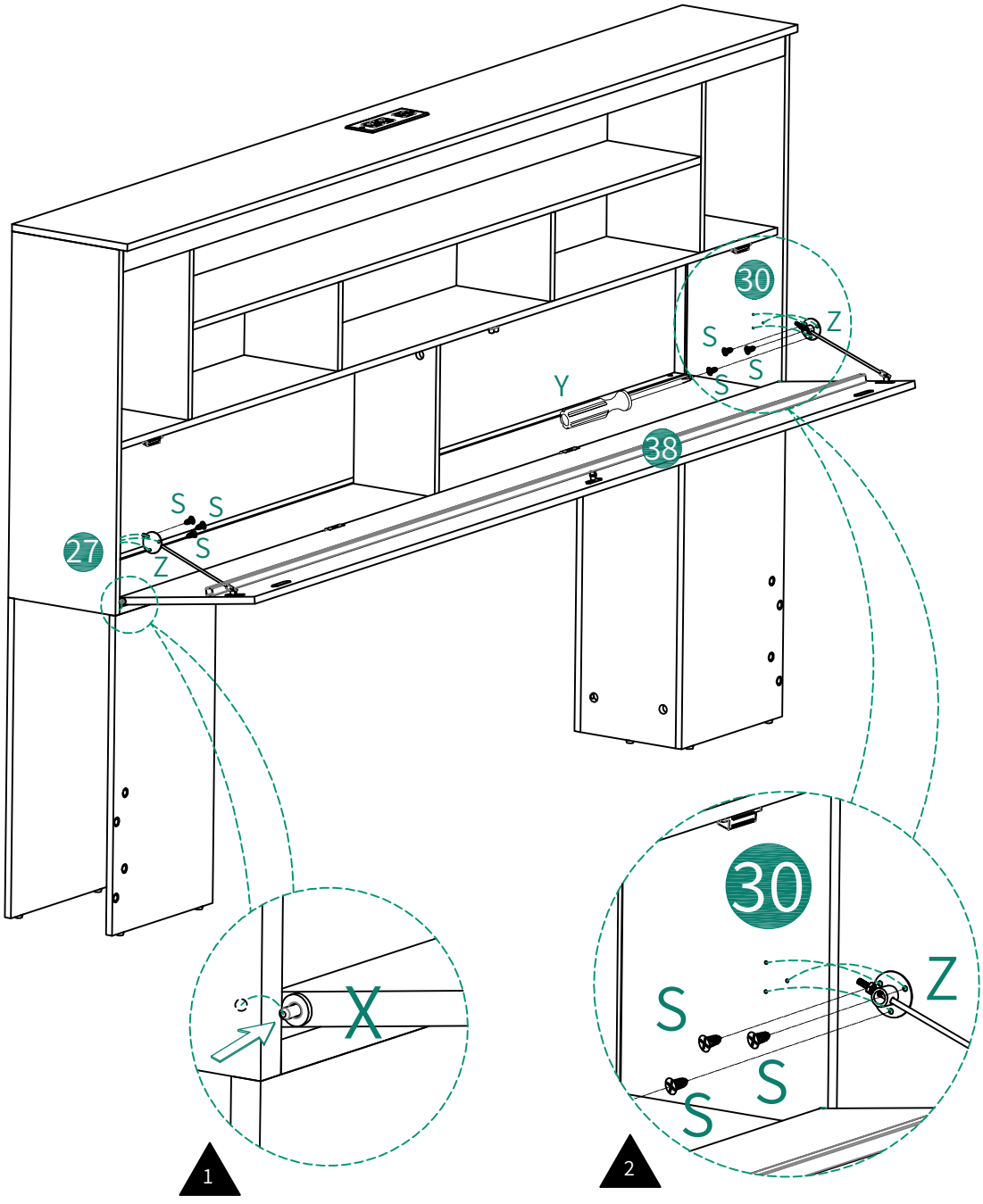

ASSEMBLY

27

M5	M8*10	M8*50
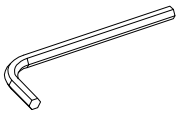	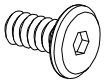	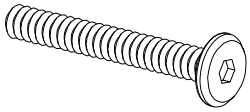
N	E 4PCS	H 4PCS

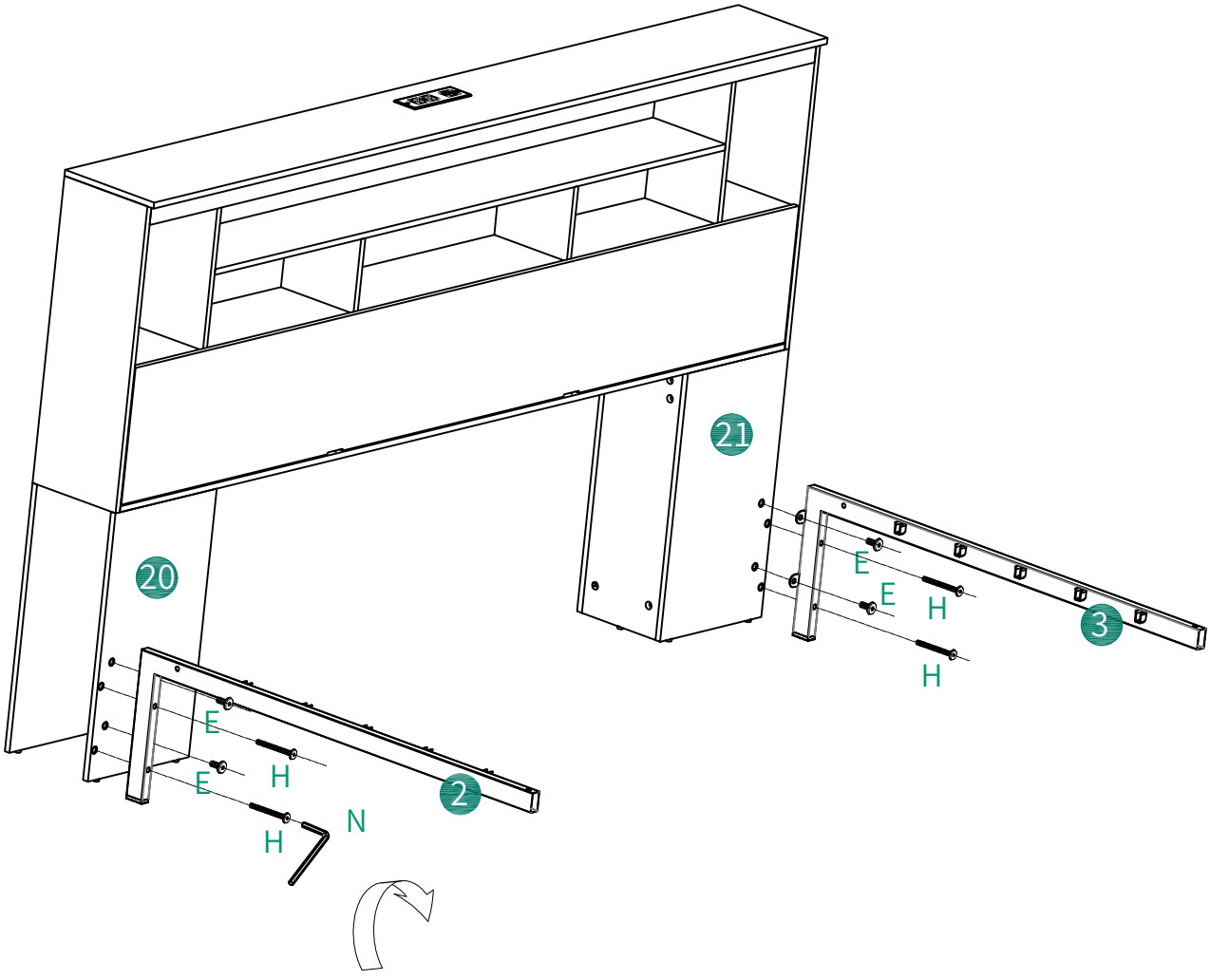

ASSEMBLY

28

M5	M8*50
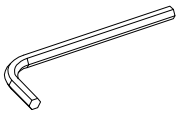 N	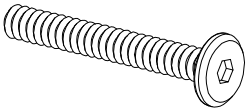 H 2PCS

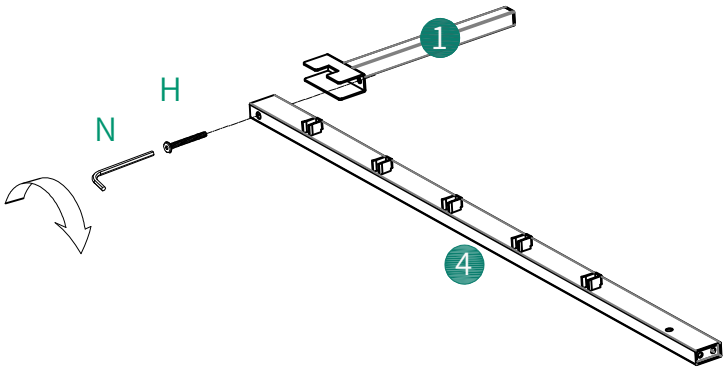

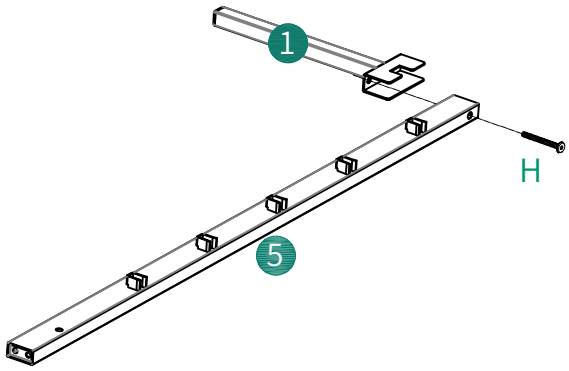

Further tighten the screw using a drill

ASSEMBLY

29

M5

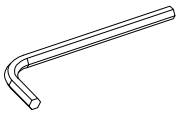

N

M8*10

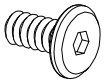

E 6PCS

Further tighten the screw using a drill

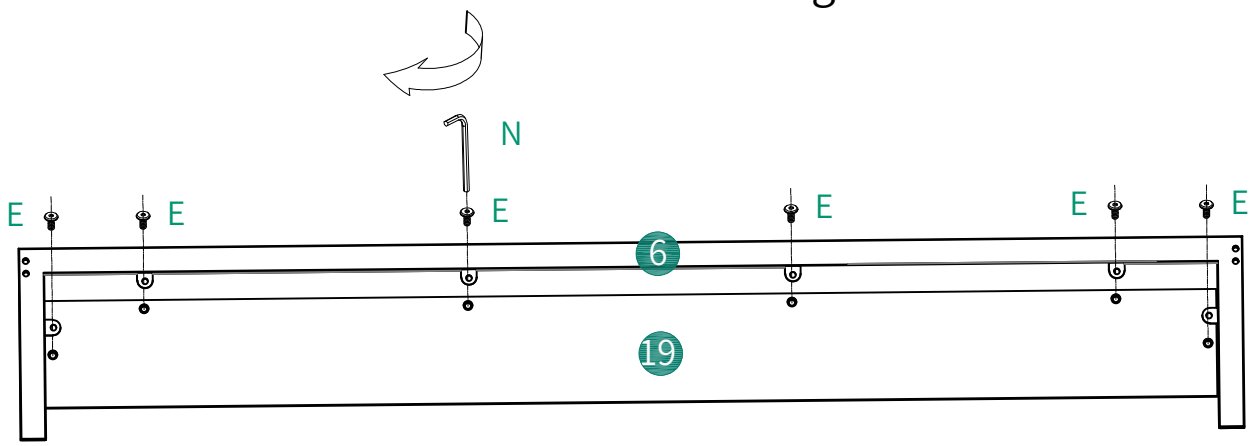

ASSEMBLY

30

M5	M8*40
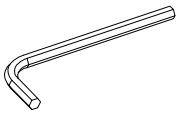 N	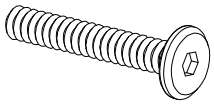 G 4PCS

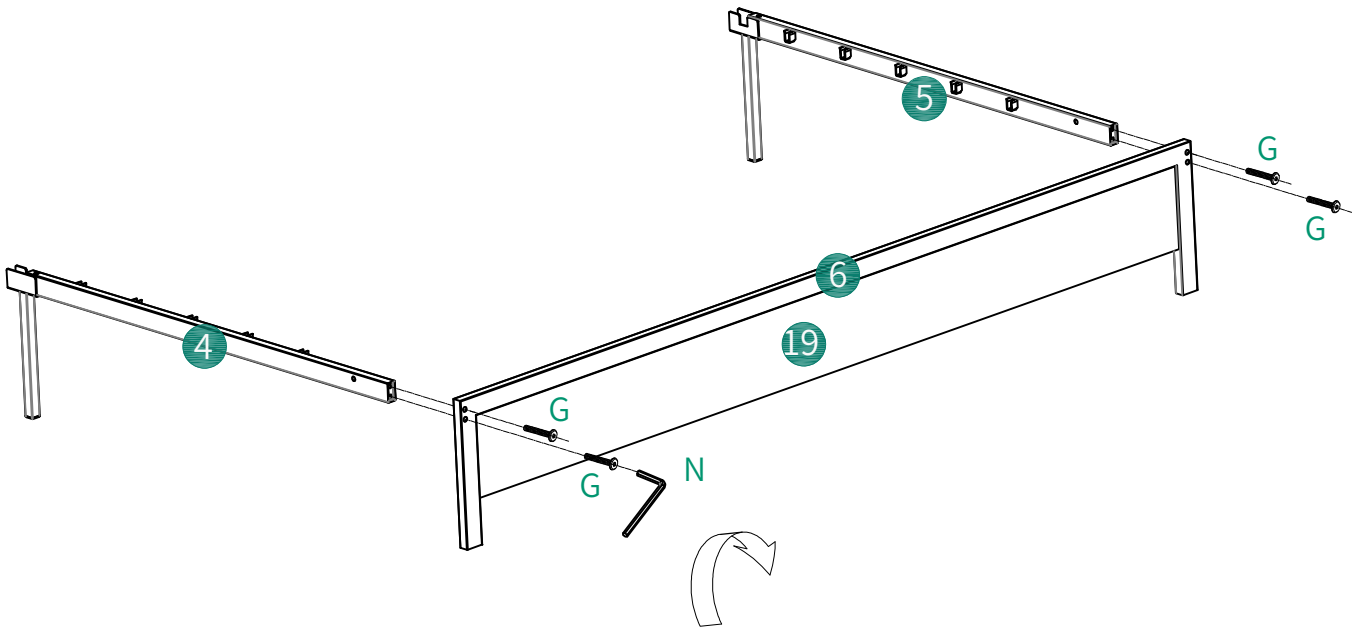

Further tighten the screw using a drill

ASSEMBLY

31

M5

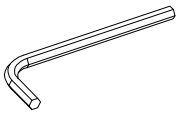

N

M8*50

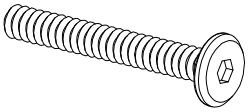

H 2PCS

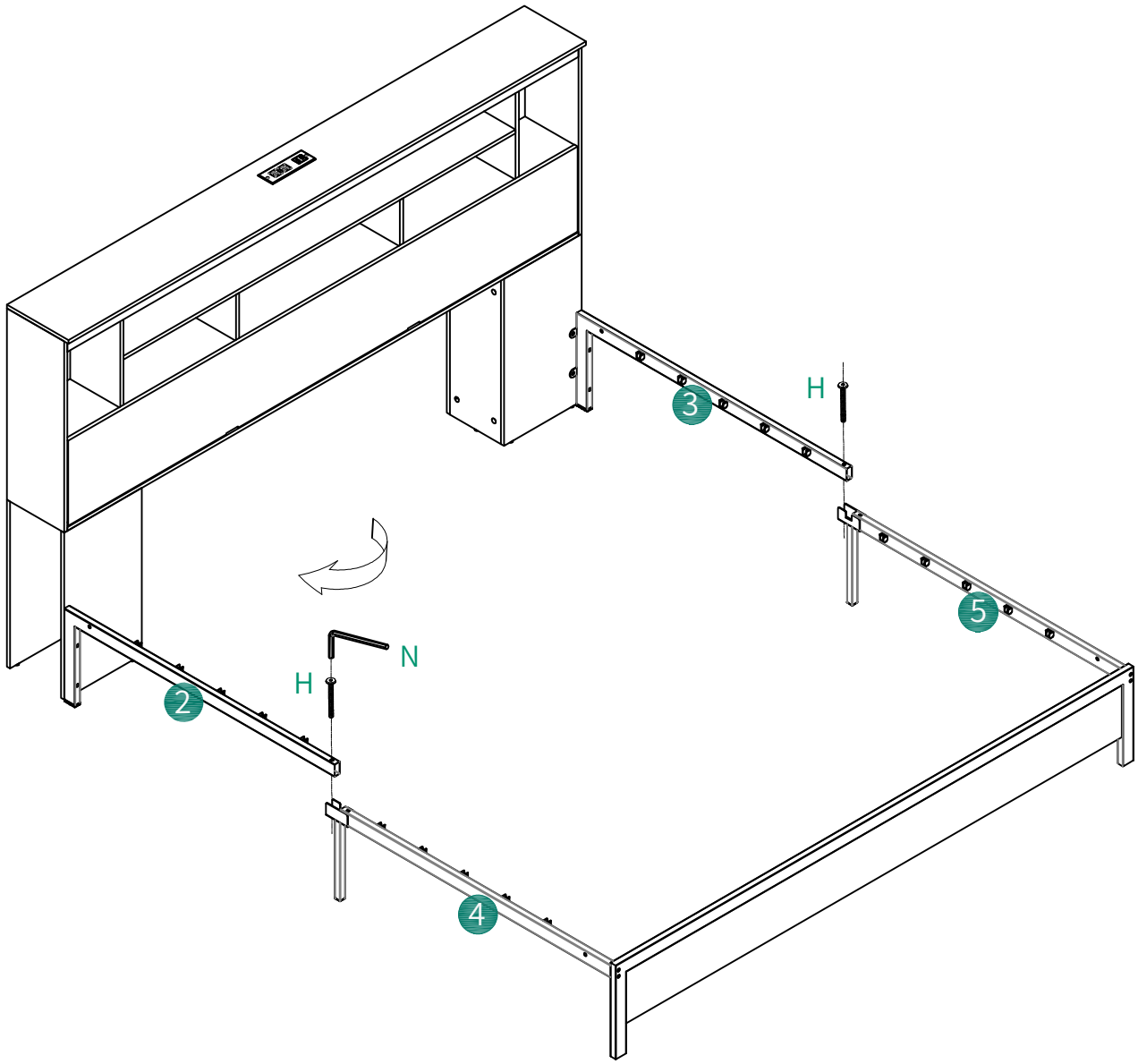

ASSEMBLY

32

M5	M8*40
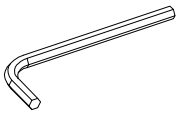 N	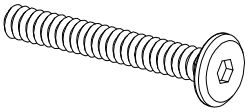 G 4PCS

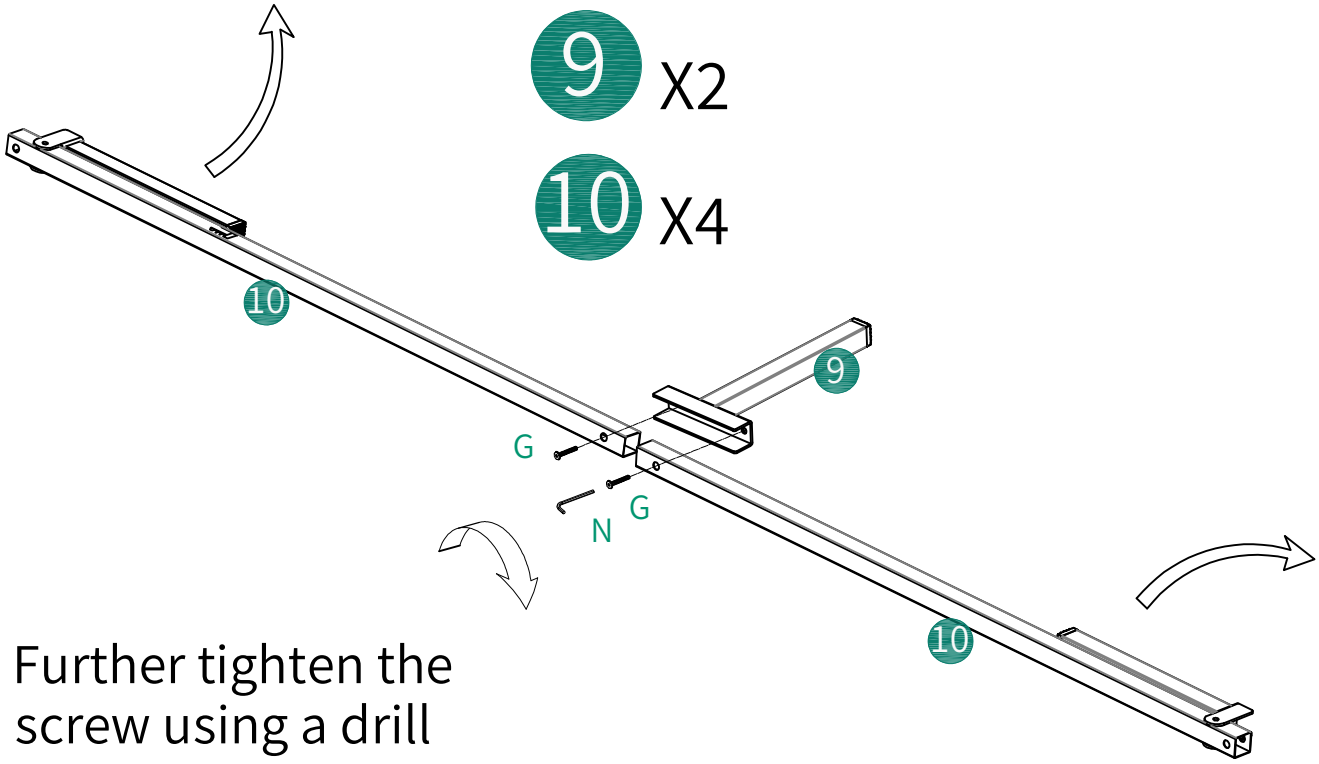

Further tighten the screw using a drill

ASSEMBLY

33	M5	M4	M8*40	M8*55	M6*55
	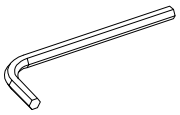 N	 O	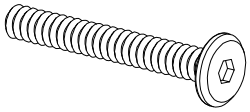 G 4PCS	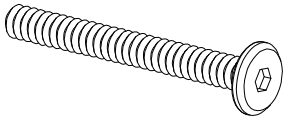 J 6PCS	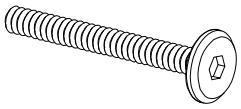 I 2PCS

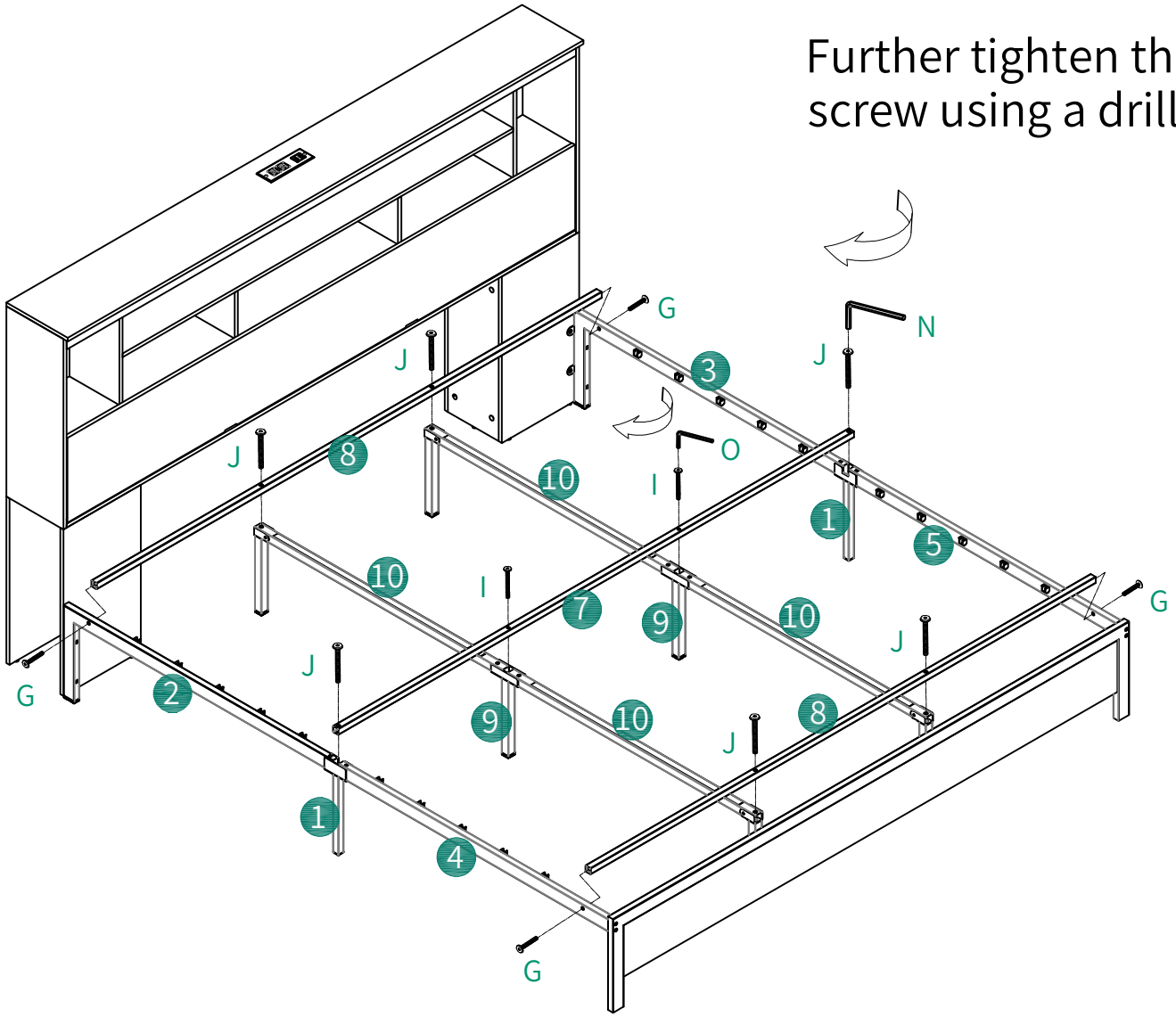

34

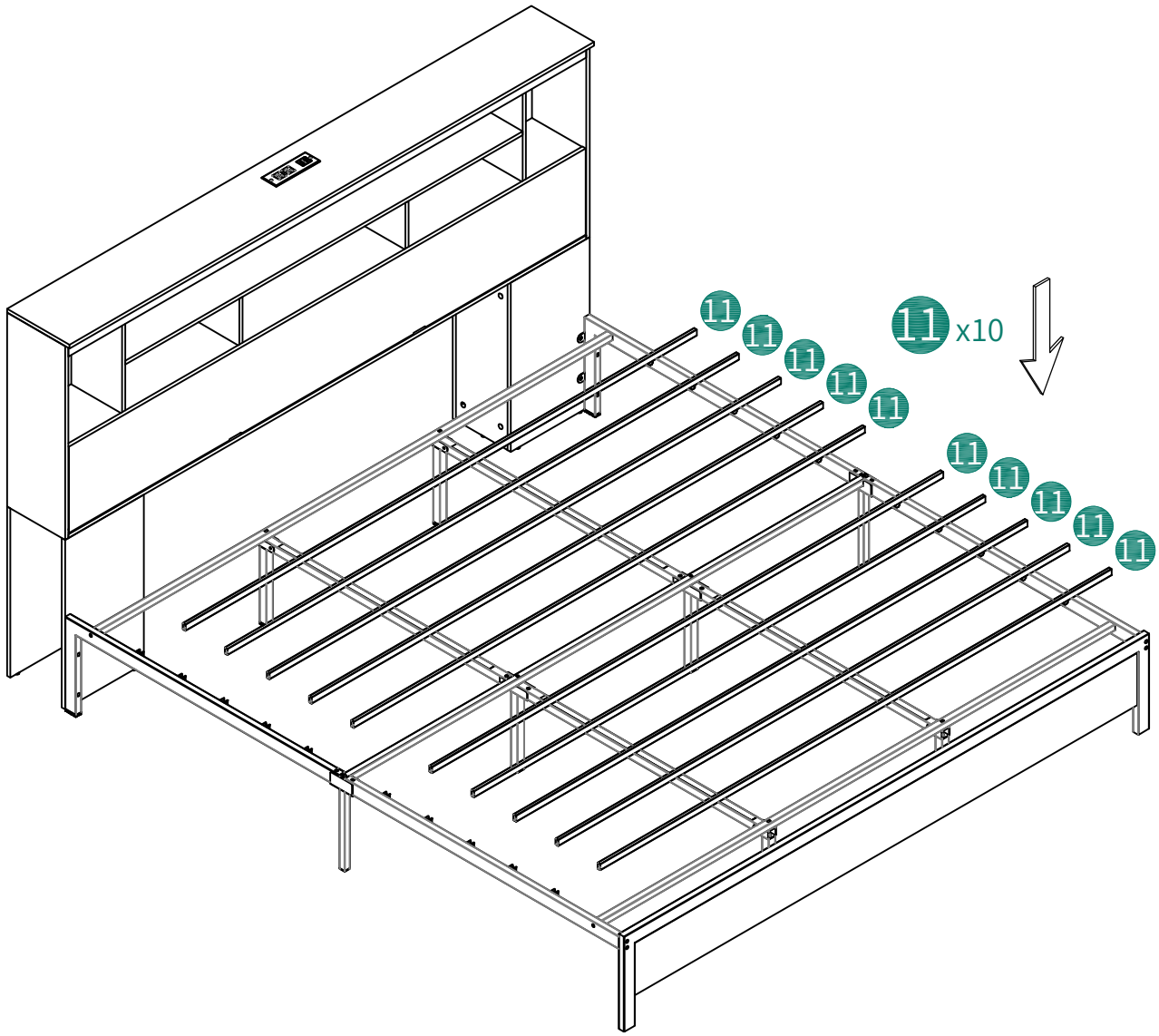

ASSEMBLY

35



Y



R 8PCS

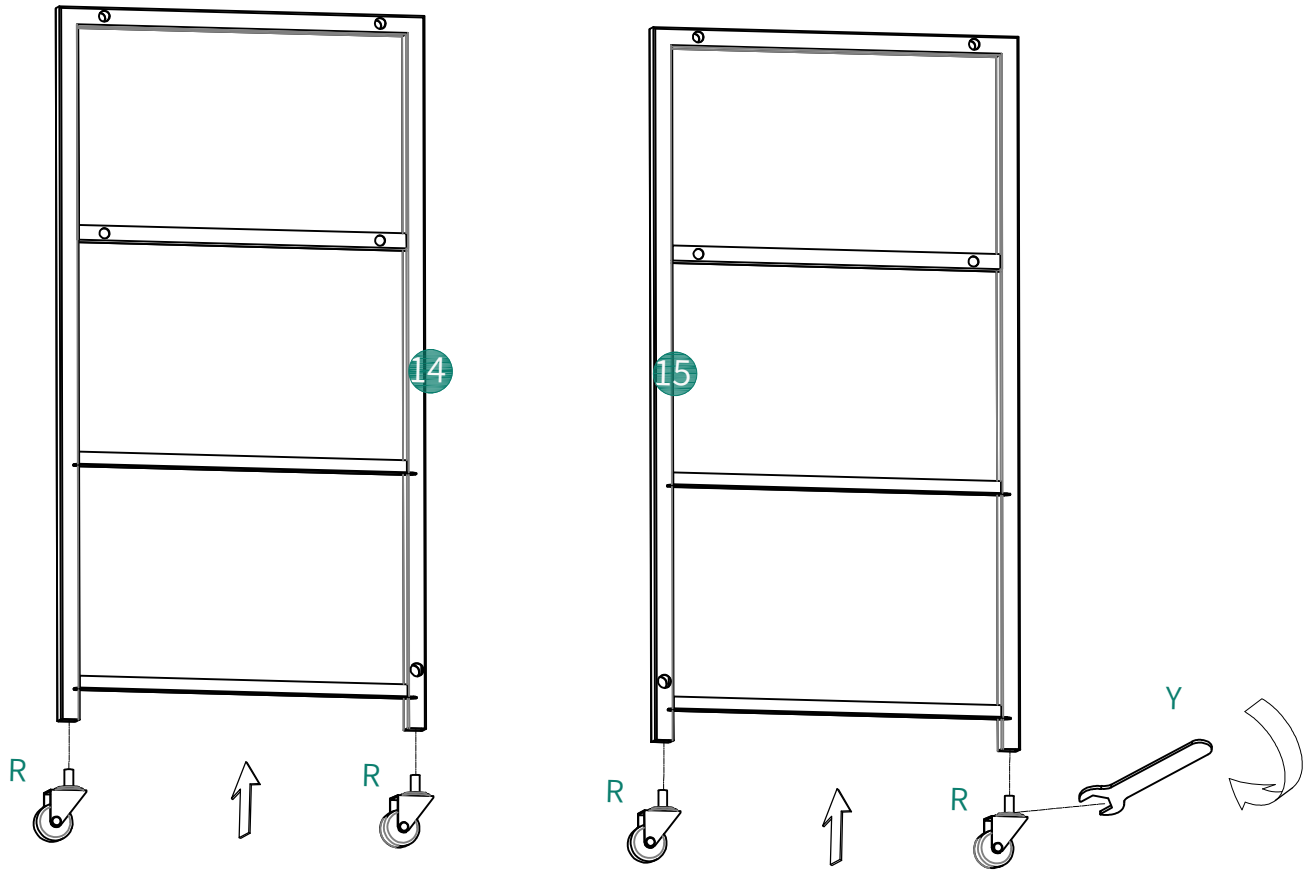

14 x2

15 x2

ASSEMBLY

36	M5	M4	M8*35	
	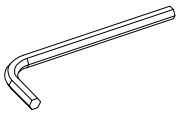 N	 O	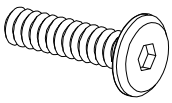 F 4PCS	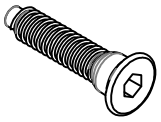 D 16PCS

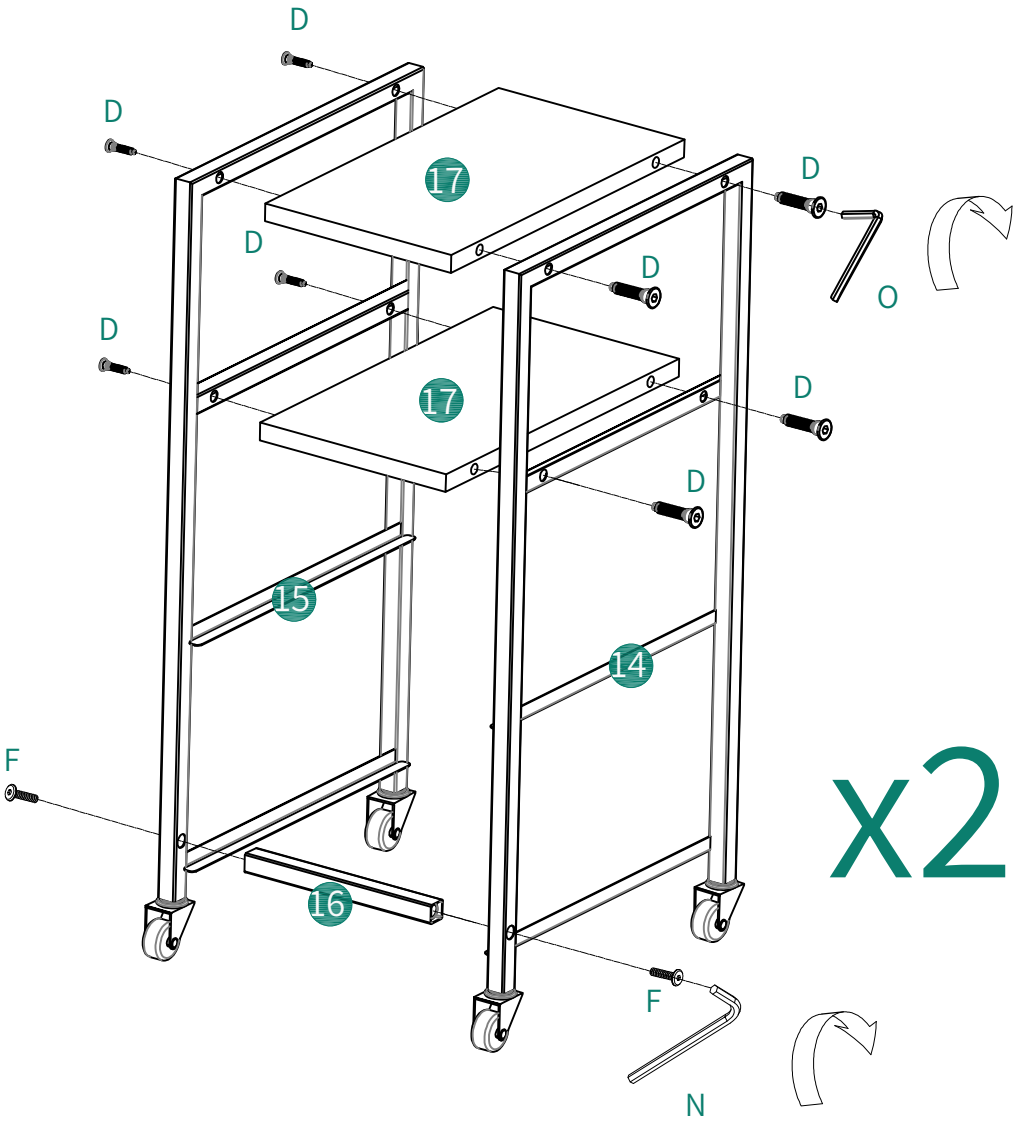

ASSEMBLY

37	Ø4		M4*8	
	Y	L 4PCS	T	4PCS

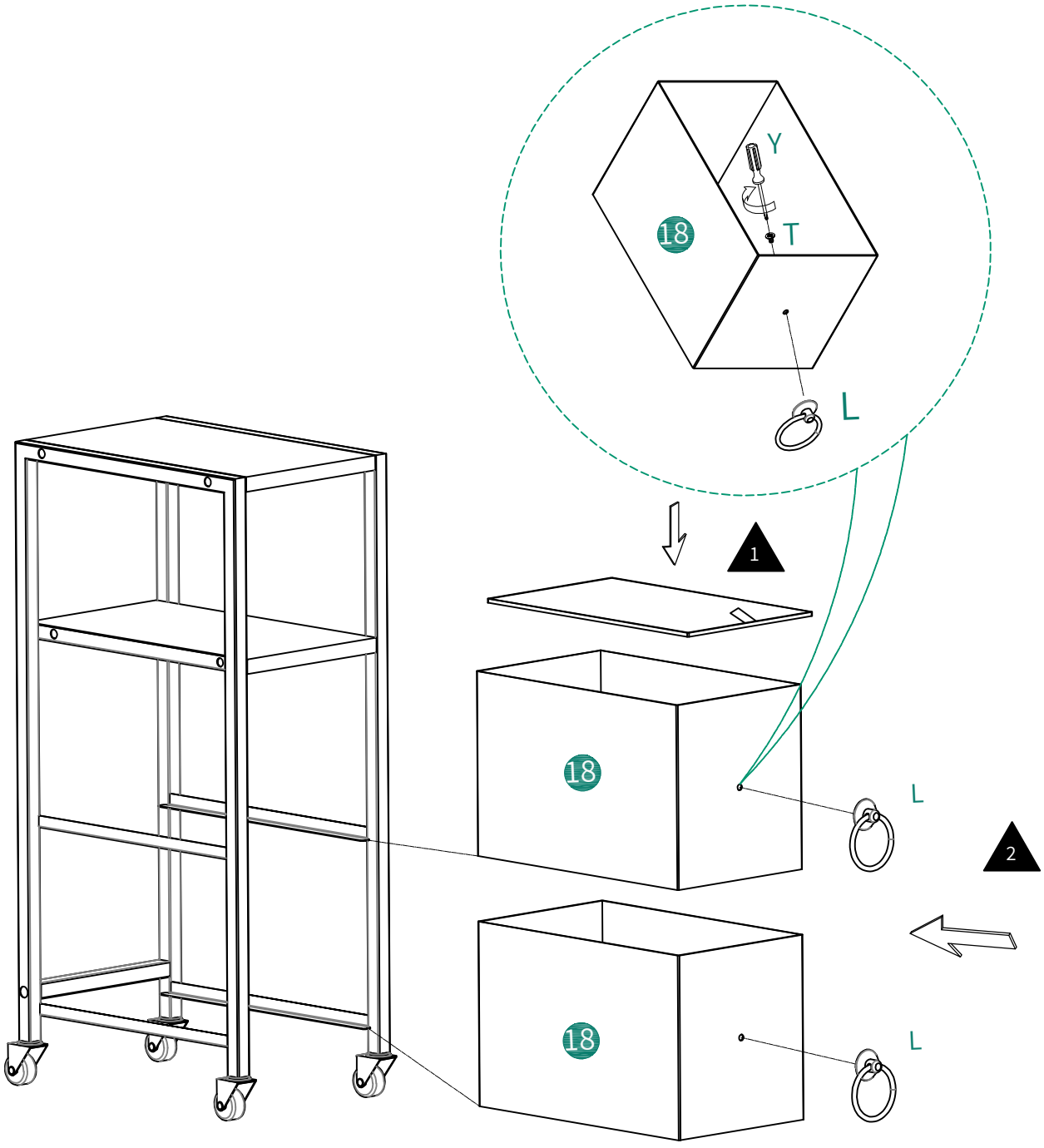

38

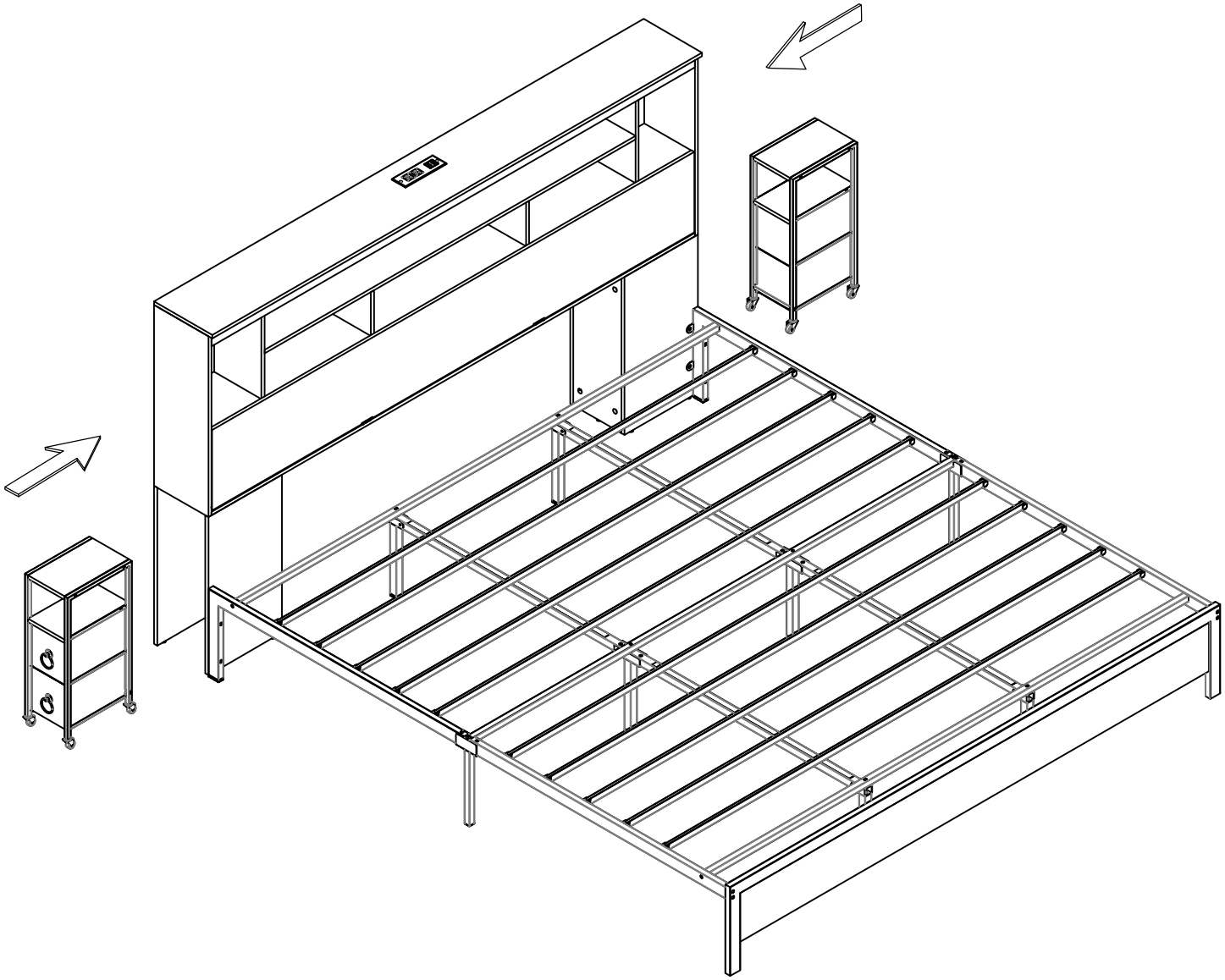

ASSEMBLY

39

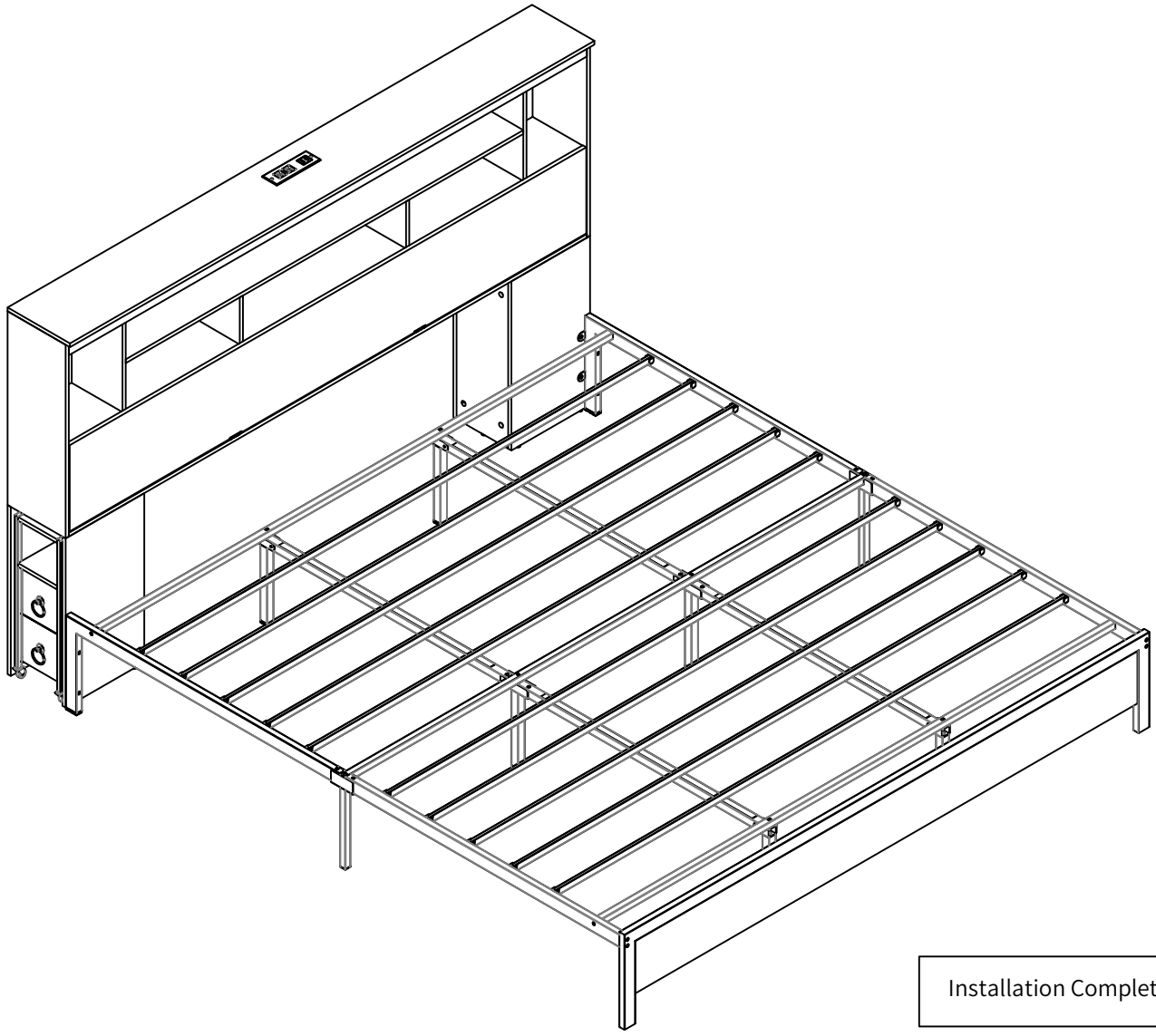

Installation Completed

Installation Abgeschlossen

Installation Complétée

Installazione Completata

Instalación Completada

HELP CENTER

 Inquiry  Assembly issue  Missing parts

If you encounter any difficulties during assembly, please contact us.
Wenn Sie während der Montage auf Schwierigkeiten stoßen, kontaktieren Sie uns bitte.
Si vous rencontrez des difficultés lors du montage, veuillez nous contacter.
Se incontri difficoltà durante il montaggio, ti preghiamo di contattarci.
Si encuentras alguna dificultad durante el ensamblaje, por favor contáctanos.

DISCLAIMER

Manufacturer and seller expressly disclaim any and all liability for personal injury, property damage or loss, whether direct, indirect, or incidental, resulting from the incorrect attach ment, improper use, inadequate maintenance, unapproved modification, or neglect of this product.
Der Hersteller und Verkäufer lehnen ausdrücklich jegliche Haftung für Personenschäden, Sach schäden oder Verluste ab, egal ob direkt, indirekt oder zufällig, die durch falsche Anbringung, unsachgemäßen Gebrauch, unzureichende Wartung, nicht genehmigte Änderungen oder Vernachlässigung dieses Produkts entstehen.
El fabricante y vendedor renuncian expresamente a toda responsabilidad por lesiones perso nales, daños materiales o pérdidas, ya sean directos, indirectos o incidentales, derivados de la incorrecta colocación, uso inadecuado, mantenimiento insuficiente, modificación no aprobada o negligencia de este producto.
Il produttore e il venditore declinano espressamente ogni responsabilità per lesioni personali, danni materiali o perdite, dirette, indirette o incidentali, derivanti dall'errato fissaggio, uso improprio, manutenzione inadeguata, modifica non autorizzata o negligenza di questo prodotto.
Le fabricant et le vendeur déclinent expressément toute responsabilité en cas de blessures corporelles, de dommages matériels ou de pertes, qu'ils soient directs, indirects ou accessoires, résultant de la fixation incorrecte, de l'utilisation inappropriée, de l'entretien insuffisant, de la modification non approuvée ou de la négligence de ce produit.