Instructions on Outdoor LED Candles with 10-key Remote and Timer

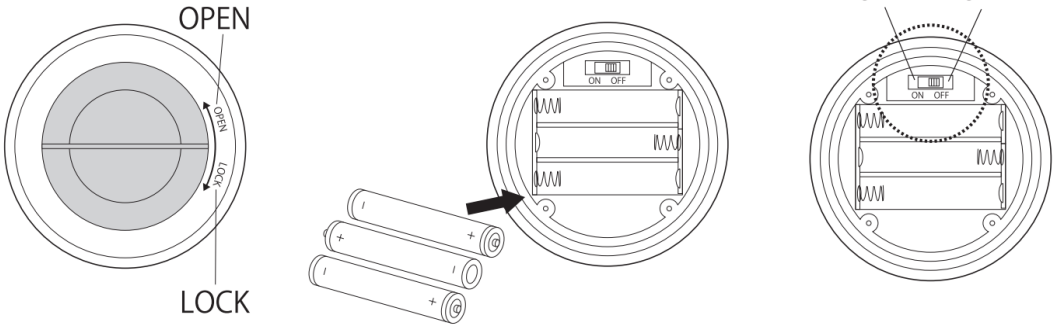

For candle : Please insert 3 AA batteries into each candle;

For remote control:Please insert 2 AAA batteries;

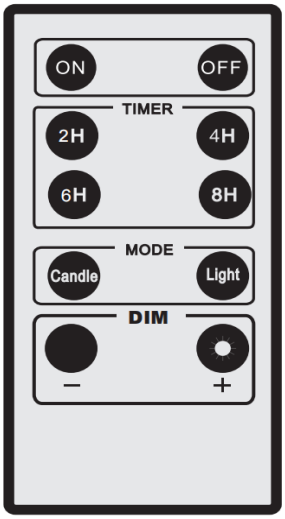

ON - Press this button to turn on candle light.
OFF - Press this button to turn off candle light.
TIMER – Four built-in timers available

2H - Press 2H button to set 2-hour timer. The candles turn on for 2 hours and then automatically turn off for 22 hour. On the second day, the candles turn on again for 2 hours and turn off for 22 hours. This 2-hour ON and 22-hour OFF cycle repeats everyday automatically.

4H - Press 4H to set daily cycle timer—4-hour ON and 20-hour OFF.

6H - Press 6H to set daily cycle timer—6-hour ON and 18-hour OFF.

8H - Press 8H to set daily cycle timer—8-hour ON and 16-hour OFF.
MODE - Press Candle button to get a flickering light. And press Light button for a steady light.
DIM - Press left button to get a dimmer light and press the right button to get a brighter light. A total of 7 levels of brightness adjustment, choose brightness freely

GB

The candles are designed for outdoor use and have an IP44 rating. You can also use candles indoor.
· Before outdoor use, tighten the bottom battery compartment cover for better waterproof effect ;
· When using outdoors, try to avoid the battery compartment at the bottom of the candle being immersed in water for a long time to avoid damage caused by water entering the inside of the candle and causing a short circuit ;
· If the battery compartment does not light up after water ingress, remove the battery and dry the water, air dry and place it for 3 days, then re-insert the battery to turn it on and use it.
· There is a small battery drain during the standby (when you press the “ OFF ” button on the remote control to turn off the candle light). If you do not use the flameless candle regularly,
please manually slide the switch (remove the battery compartment cover and you will find the switch on the bottom of the each candle) to “ OFF ” position to avoid battery drain.

DE

Die Kerzen sind für die Verwendung im Freien konzipiert und haben die Schutzklasse IP44. Sie können die Kerzen auch im Innenbereich verwenden.
· Ziehen Sie vor der Verwendung im Freien die untere Batteriefachabdeckung fest, um eine bessere Wasserdichtigkeit zu erreichen.
·Vermeiden Sie bei der Verwendung im Freien, dass das Batteriefach an der Unterseite der Kerze für längere Zeit in Wasser getaucht wird, damit das Wasser nicht in das Innere der Kerze eindringt und Schäden verursacht, die zu einem Kurzschluss führen;
· Wenn das Batteriefach nach dem Eindringen von Wasser nicht aufleuchtet, nehmen Sie die Batterie heraus, trocknen Sie das Wasser, lassen Sie es an der Luft trocknen und legen Sie es 3 Tage lang auf, legen Sie dann die Batterie wieder ein, um es einzuschalten und zu verwenden.
· Während des Standby-Modus (wenn Sie die ?OFF “ -Taste auf der Fernbedienung drücken, um das Kerzenlicht auszuschalten) wird die Batterie leicht entladen. Wenn Sie die flammenlose Kerze nicht regelmäßig benutzen, schieben Sie bitte den Schalter (entfernen Sie den Batteriefachdeckel und Sie finden den Schalter auf der Unterseite jeder Kerze) manuell in die Position ?OFF “ , um eine Batterieentladung zu vermeiden.

It

Le candele sono progettate per l'uso esterno e hanno un grado di protezione IP44. È possibile utilizzare le candele anche in ambienti interni.
· Prima dell'uso all'aperto, stringere il coperchio del vano batteria inferiore per un migliore effetto impermeabile ;
· In caso di utilizzo all'aperto, evitare che il vano batterie sul fondo della candela sia immerso nell'acqua per lungo tempo, in modo che l'acqua non penetri all'interno della candela e provochi danni, causando un cortocircuito.
· Se il vano batteria non si accende dopo un'infiltrazione d'acqua, rimuovere la batteria e asciugare l'acqua, asciugare all'aria e riporre il dispositivo per 3 giorni, quindi reinserire la batteria per accenderlo e utilizzarlo.
· Durante lo standby (quando si preme il pulsante “ OFF ” sul telecomando per spegnere la candela) si verifica un piccolo consumo di batteria. Se non si utilizza regolarmente la candela senza fiamma, si prega di far scorrere manualmente l'interruttore (rimuovere il coperchio del vano batterie e trovare l'interruttore sul fondo di ogni candela) in posizione “ OFF ” per evitare lo scarico della batteria.

FR

Les bougies sont conçues pour être utilisées à l'extérieur et sont conformes à la norme IP44. Vous pouvez également les utiliser à l'intérieur.
· Avant l'utilisation à l'extérieur, serrez le couvercle du compartiment à piles inférieur pour améliorer l'étanchéité ;
· En cas d'utilisation à l'extérieur, essayez d'éviter que le compartiment à piles situé à la base de la bougie ne soit immergé dans l'eau pendant une longue période, afin que l'eau ne pénètre pas à l'intérieur de la bougie et ne l'endommage pas, ce qui entraînerait un court-circuit ;
· Si le compartiment à piles ne s'allume pas après une infiltration d'eau, retirez la pile et séchez l'eau, laissez sécher à l'air libre et placez l'appareil pendant 3 jours, puis réinsérez la pile pour l'allumer et l'utiliser.
·Les piles se déchargent légèrement pendant la période de veille (lorsque vous appuyez sur le bouton « OFF » de la télécommande pour éteindre la bougie). Si vous n'utilisez pas régulièrement la bougie sans flamme, veuillez faire glisser manuellement l'interrupteur (retirez le couvercle du compartiment à piles et vous trouverez l'interrupteur sur le dessous de chaque bougie) en position « OFF » afin d'éviter que la pile ne se décharge.

NL

Kynttilät on suunniteltu ulkokäyttöön, ja niillä on IP44-luokitus. Voit käyttää kynttilöitä myös sisätiloissa.
· Kiristä akkulokeron pohjan kansi ennen ulkokäyttöä paremman vedenpitävän vaikutuksen aikaansaamiseksi ;
· Kun käytät ulkona, yritä välttää kynttilän pohjassa olevan paristokotelon upottamista veteen pitkäksi aikaa, jotta vesi ei pääse kynttilän sisälle ja aiheuta vahinkoa, mikä johtaa oikosulkuun.
· Als het batterijcompartiment niet oplicht nadat er water is binnengedrongen, verwijder dan de batterij en droog het water af , laat het aan de lucht drogen en leg het 3 dagen weg, plaats dan de batterij terug om het apparaat aan te zetten en te gebruiken.
· Er is een klein batterijverlies tijdens stand-by (wanneer u op de knop “ OFF ” op de afstandsbediening drukt om de kaars uit te zetten). Als u de vlamloze kaars niet regelmatig gebruikt, schuif de schakelaar (verwijder het deksel van het batterijvak en u vindt de schakelaar aan de onderkant van elke kaars) dan handmatig in de stand “ OFF ” (uit) om te voorkomen dat de batterij leegloopt.

ES

Las velas están diseñadas para su uso en exteriores y tienen un grado de protección IP44. También puedes utilizar lasvelas en interiores.
· Antes de usarla en exteriores, aprieta la tapa inferior del compartimento de la pila para mejorar el efecto impermeable ;
· Cuando se utilice al aire libre, procure evitar que el compartimento de las pilas, situado en la parte inferior de la vela, se sumerja en agua durante mucho tiempo, para que el agua no penetre en el interior de la vela y cause daños, provocando un cortocircuito;
· Si el compartimento de la pila no se enciende tras la entrada de agua, extraiga la pila y seque el agua, déjelo secar al aire y colóquelo durante 3 días, después vuelva a introducir la pila para encenderlo y utilizarlo.
· Durante el modo de espera (cuando se pulsa el botón «OFF» del mando a distancia para apagar la luz de la vela) se produce una pequeña descarga de la pila. Si no utiliza la vela sin llama con regularidad, deslice manualmente el interruptor (retire la tapa del compartimento de las pilas y encontrará el interruptor en la parte inferior de cada vela) a la posición «OFF» para evitar el agotamiento de las pilas.

PL

wiece s ą przeznaczone do u ż ytku na zewn ą trz i maj ą stopień ochrony IP44. Mo ż na równie ż u ż ywa ć ś wiec wewn ą trz pomieszczeń.
· Przed u ż yciem na zewn ą trz nale ż y dokr ę ci ć doln ą pokryw ę komory baterii, aby uzyska ć lepszy efekt wodoodporno ś ci .
· W przypadku u ż ytkowania na zewn ą trz nale ż y unika ć zanurzania komory baterii w dolnej cz ę ś ci ś wiecy w wodzie przez d ł u ż szy czas, aby woda nie dosta ł a si ę do wn ę trza ś wiecy i nie spowodowa ł a uszkodzenia, skutkuj ą cego zwarciem.
· Je ś li komora baterii nie za ś wieci si ę po dostaniu si ę wody, nale ż y wyj ą ć bateri ę i osuszy ć j ą z wody, wysuszy ć na powietrzu i umie ś ci ć na 3 dni, a nast ę pnie ponownie w ł o ż y ć bateri ę , aby w ł ą czy ć urz ą dzenie i korzysta ć z niego.
· W trybie gotowo ś ci (po naci ś ni ę ciu przycisku ?OFF ” na pilocie zdalnego sterowania w celu wy ł ą czenia ś wiecy) nast ę puje niewielkie roz ł adowanie baterii. Je ś li nie u ż ywasz ś wiecy bez p ł omienia regularnie, r ę cznie przesuń prze ł ą cznik (zdejmij pokryw ę komory baterii, a znajdziesz prze ł ą cznik na spodzie ka ż dej ś wiecy) do pozycji ?OFF ”, aby unikn ą ć roz ł adowania baterii.

SE

Ljusen är avsedda för utomhusbruk och har IP44-klassning. Du kan också använda ljusen inomhus.
· Dra åt locket till det nedre batterifacket före användning utomhus för bättre vattentät effekt ;
· Vid användning utomhus, försök att undvika att batterilådan i botten av ljuset är nedsänkt i vatten under lång tid, för att undvika skador orsakade av vatten som tränger in i ljuset inuti och orsakar kortslutning;
· Om batterifacket inte tänds efter vatteninträngning, ta ut batteriet och torka bort vattnet, lufttorka och placera den i 3 dagar, sätt sedan i batteriet igen för att slå på den och använda den.
· Det sker en liten batteriförbrukning under standby-läget (när du trycker på ” OFF ”-knappen på fjärrkontrollen för att släcka ljuset). Om du inte använder det flamlösa ljuset regelbundet, skjut omkopplaren manuellt (ta bort locket till batterifacket och du hittar omkopplaren på undersidan av varje ljus) till ” OFF ”-läget för att undvika att batteriet laddas ur.