amazon basics

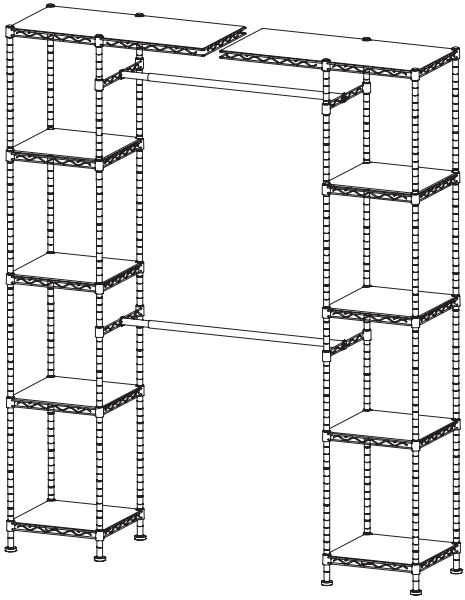

Expandable Closet Organizer
Organisateur De Placard Extensible
Erweiterbarer Kleiderschrank-Organizer
Organizer per Armadio Espandibile
Organizador De Armario Extensible
Uitbreidbare Kastorganiser
Rozszerzalny organizer do szafy
Justerbart förvaringssystem för garderober
伸張可能クローゼットオーガナイザー
منظم خزانة قابل للتوسيع

B0798DTVL8, B0798GRR24, B0798HJDZ9

EN . . . . . Page 2
FR . . . . . Page 4
DE . . . . . Seite 6
IT . . . . . Pagina 8
ES . . . . . Página 10
NL . . . . . Pagina 12
PL . . . . . Strona 14
SV . . . . . Sida 16
日本語 . . . . . ページ 18
AR . . . . . صفحة 20
. 22

1. IMPORTANT SAFEGUARDS



Read these instructions carefully and retain them for future use. If this product is passed to a third party, then these instructions must be included.

When using the product, basic safety precautions should always be followed to reduce the risk of injury including the following:

- Do not let children climb on or play with the unit
- This product must be assembled by competent adults.
- Always use on a firm level ground.
- Do not sit or hang on the product.
- Check to ensure that all components and fixings of this product are secure, do not use if you have any doubts about its fitness for purpose.
- To avoid scratching the floor, assemble the shelving unit on a soft surface such as a carpet.
- Load the shelves evenly and place the heaviest items on the lower shelves.

IMPORTANT, RETAIN FOR FUTURE REFERENCE: READ CAREFULLY

2. Before First Use

Check for transport damages.

⚠ DANGER Risk of suffocation!

Keep any packaging materials away from children – these materials are a potential source of danger, e.g. suffocation.

⚠ DANGER Do not move while loaded.

3. Cleaning and Maintenance

- To clean, wipe with a soft, slightly moist cloth.
- Never use corrosive detergents, wire brushes, abrasive scourers, metal or sharp utensils to clean the product.

4. Specifications

Maximum load	Imperial	Metric
Whole unit:	ca. 1150-1300 lbs	ca. 521.5-589.5 kg
Each shelf:	ca. 100 lbs	ca. 45.4 kg
Hanging rod (not extended):	ca. 150 lbs	ca. 68 kg
Hanging rod (extended):	ca. 75 lbs	ca. 34 kg

4.1 Importer information

	For EU
Postal:	Amazon EU S.à r.l., 38 avenue John F. Kennedy, L-1855 Luxembourg
Business Reg.:	134248

	For UK
Postal:	Amazon EU SARL, UK Branch, 1 Principal Place, Worship St, London EC2A 2FA, United Kingdom
Business Reg.:	BR017427

5. Feedback and Help

We would love to hear your feedback. To ensure we are providing the best customer experience possible, please consider writing a customer review.

Scan QR Code below with your phone camera or QR reader:

US:

UK: amazon.co.uk/review/review-your-purchases#

If you need help with your Amazon Basics product, please use the website or number below.

US: amazon.com/gp/help/customer/contact-us

UK: amazon.co.uk/gp/help/customer/contact-us

+1 877-485-0385 (US Phone Number)

1. MESURES DE SÉCURITÉ IMPORTANTES



Veuillez lire attentivement les présentes instructions et les conserver afin de pouvoir vous y référer ultérieurement. En cas de cession de ce produit à un tiers, le présent manuel d'utilisation doit également lui être remis.

Lors de l'utilisation du produit, vous devez toujours prendre des mesures de sécurité de base afin de réduire tout risque de blessures, parmi lesquelles :

- Ne pas laisser des enfants grimper sur le produit ou jouer avec celui-ci.
- Ce produit doit être monté par des adultes compétents.
- Utilisez toujours le produit sur un sol ferme et nivelé.
- Ne pas s'asseoir ou se suspendre au produit.
- Assurez-vous que tous les composants et les fixations du produit sont solidement fixés. Ne pas utiliser le produit en cas de doutes concernant l'aptitude du produit pour l'usage que vous souhaitez en faire.
- Afin d'éviter des rayures sur le sol, montez l'unité de rayonnage sur une surface molle telle qu'une moquette.
- Chargez le produit de façon homogène, et placez les objets les plus lourds sur les étagères inférieures.

IMPORTANT : CONSERVEZ LES PRÉSENTES INFORMATIONS AFIN DE POUVOIR VOUS Y RÉFÉRER ULTÉRIEUREMENT. LISEZ ATTENTIVEMENT LES PRÉSENTES INSTRUCTIONS.

2. Avant La Première Utilisation

Vérifiez que le produit ne présente aucun dommage dû au transport.

⚠ DANGER Risque d'étouffement !

Conservez tous les matériaux d'emballage hors de la portée des enfants. Ces matériaux constituent une source de danger potentiel, par ex. étouffement.

⚠ DANGER Ne pas déplacer le produit lorsque celui-ci est chargé.

3. Nettoyage et Entretien

- Nettoyez le produit en l'essuyant à l'aide d'un chiffon doux légèrement humide.
- Ne jamais utiliser de détergents corrosifs, de brosses métalliques, de lavettes abrasives ou d'ustensiles tranchants ou en métal pour nettoyer le produit.

4. Caractéristiques

Charge maximale	
Produit complet :	env. 521,5-589,5 kg
Chaque étagère :	env. 45,4 kg
Tringle de suspension (non étendue) :	env. 68 kg
Tringle de suspension (étendue) :	env. 34 kg

4.1 Renseignements sur l'importateur

	Pour l'UE
Adresse :	Amazon EU S.à r.l., 38, avenue John F. Kennedy, L-1855 Luxembourg
N° d'immatriculation :	134248

Information des consommateurs sur la règle de tri (pour la France)



https://quefairedemesdechets.fr

5. Vos avis et aide

Nous serions ravis de connaître votre avis. Afin de nous assurer de fournir la meilleure expérience client possible, veuillez considérer la rédaction d'un commentaire client.

FR : amazon.fr/review/review-your-purchases#

BE : amazon.com.be/review/review-your-purchases#

CA : amazon.ca/review/review-your-purchases#

Si vous avez besoin d'assistance concernant votre produit Amazon Basics, veuillez consulter le site web suivant.

FR : amazon.fr/gp/help/customer/contact-us

BE : amazon.com.be/gp/help/customer/contact-us

CA : amazon.ca/gp/help/customer/contact-us

1. WICHTIGE SICHERHEITSHINWEISE



Lesen Sie diese Anweisungen sorgfältig durch und bewahren Sie sie zur künftigen Verwendung auf. Wenn dieses Produkt an Dritte weitergegeben wird, muss diese Gebrauchsanweisung beigefügt werden.

Bei der Verwendung des Produkts sollten Sie immer grundlegende Sicherheitsvorkehrungen treffen, um die Gefahr von Verletzungen zu reduzieren, einschließlich der folgenden:

- Lassen Sie keine Kinder auf das Produkt klettern oder damit spielen.
- Dieses Produkt muss von fachkundigen Erwachsenen zusammengebaut werden.
- Verwenden Sie das Produkt immer auf einem festen, ebenen Untergrund.
- Setzen Sie sich nicht auf das Produkt und halten Sie sich nicht am Produkt fest.
- Überprüfen Sie, ob alle Teile und Befestigungen des Produktes gut fixiert sind. Verwenden Sie das Produkt nicht, falls Sie Zweifel an seiner Gebrauchstauglichkeit haben sollten.
- Um Kratzer auf dem Fußboden zu vermeiden, montieren Sie das Regal auf einer weichen Oberfläche, z. B. einem Teppich.
- Beladen Sie die Regalböden gleichmäßig. Legen Sie die schwersten Gegenstände auf die unteren Regalböden.

WICHTIG – FÜR EIN SPÄTERES NACHSCHLAGEN AUFBEWAHREN: SORGFÄLTIG LESEN.

2. Vor der ersten Verwendung

Überprüfen Sie das Produkt auf Transportschäden.

⚠ GEFAHR **Erstickungsgefahr!**

Halten Sie Verpackungsmaterialien von Kindern fern – solche Materialien stellen Gefahrensituationen für Kinder, u.a. durch Erstickung, dar.

⚠ GEFAHR Bewegen Sie das Regal NICHT, während es beladen ist.

3. Reinigung und Pflege

- Verwenden Sie zur Reinigung ein weiches, leicht angefeuchtetes Tuch.
- Verwenden Sie keine ätzenden Reinigungsmittel, Drahtbürsten, Scheuermittel, Metall oder scharfe Materialien, um das Produkt zu reinigen.

4. Technische Daten

Maximale Belastbarkeit	
Gesamte Einheit:	ca. 521,5-589,5 kg
Jeder Regalboden:	ca. 45,4 kg
Kleiderstange (nicht verlängert):	ca. 68 kg
Kleiderstange (verlängert):	ca. 34 kg

4.1 Informationen zum Importeur

	Für die EU
Postanschrift:	Amazon EU S.à r.l., 38 Avenue John F. Kennedy, L-1855 Luxemburg
Handelsregisternummer:	134248

5. Feedback und Hilfe

Wir würden uns sehr über Ihr Feedback freuen. Um sicherzustellen, dass wir die bestmögliche Kundenerfahrung bieten, möchten wir Sie bitten, eine Kundenbewertung zu schreiben.

DE: amazon.de/review/review-your-purchases#

BE: amazon.com.be/review/review-your-purchase#

Bitte nutzen Sie die untenstehende Website, falls Sie Hilfe mit Ihrem Amazon Basics-Produkt benötigen.

DE: amazon.de/gp/help/customer/contact-us

BE: amazon.com.be/gp/help/customer/contact-us

1. AVVISI DI SICUREZZA IMPORTANTI



Leggere attentamente le istruzioni e conservarle per utilizzo futuro. In caso di cessione del prodotto a terzi, accludere parimenti questo manuale utente.

Durante l'uso del prodotto, osservare sempre le precauzioni di sicurezza di base per ridurre il rischio di lesioni, incluse le seguenti:

- Non lasciare che i bambini si arrampichino sopra o giochino con l'unità.
- Questo prodotto deve essere montato da adulti competenti.
- Utilizzare sempre su un pavimento solido e piano.
- Non sedersi né appendersi al prodotto.
- Verificare che tutti i componenti e i dispositivi di fissaggio del prodotto siano ben saldi, non utilizzare in caso di dubbio sulla loro idoneità allo scopo.
- Per evitare di graffiare il pavimento, montare il ripiano su una superficie morbida come un tappeto.
- Caricare gli scaffali in modo uniforme e collocare gli oggetti più pesanti sui ripiani più bassi.

IMPORTANTE! CONSERVARE PER FUTURO RIFERIMENTO: LEGGERE ATTENTAMENTE.

2. Prima Del Primo Utilizzo

Verificare che non vi siano danni causati dal trasporto.

⚠ PERICOLO Rischio di soffocamento!

Tenere qualsiasi materiale d'imballaggio lontano dai bambini - questi materiali sono una potenziale sorgente di pericolo, per es. di soffocamento.

⚠ PERICOLO Non spostare quando è caricato.

3. Pulizia e Manutenzione

- Per la pulizia passare un panno morbido leggermente inumidito.
- Non usare mai detergenti corrosivi, spazzole metalliche, spugne abrasive o utensili metallici o affilati per pulire il prodotto.

4. Specifiche

Carico massimo	
Unità completa:	ca. 521,5-589,5 kg
Ciascun ripiano:	ca. 45,4 kg
Asta per appendere (non estesa):	ca. 68 kg
Asta per appendere (non estesa):	ca. 34 kg

4.1 Informazioni sull'Importatore

	Per l'UE
Posta:	Amazon EU S.à r.l., 38 avenue John F. Kennedy, L-1855 Luxembourg
Registro imprese:	134248

5. Feedback e aiuto

Ci piacerebbe ricevere il tuo feedback. Affinché ci sia possibile garantire la migliore esperienza cliente possibile, non dimenticare di scrivere una recensione.

amazon.it/review/review-your-purchases#

Se hai bisogno di supporto per il tuo prodotto Amazon Basics, utilizza il sito web indicato in basso.

amazon.it/gp/help/customer/contact-us

1. CONSEJOS DE SEGURIDAD IMPORTANTES



Lea estas instrucciones atentamente y guárdelas para futuras consultas. Si transfiere el producto a una tercera persona, debe incluir también este manual de instrucciones.

Al usar este producto, siempre deben seguirse las precauciones de seguridad básicas para reducir el riesgo incluyendo las siguientes:

- No permita que los niños suban ni jueguen con la unidad.
- Este producto debe ser montado por adultos competentes.
- Utilícelo siempre en un suelo firme y nivelado.
- No se siente ni se ponga de pie encima del producto.
- Compruebe todos los componentes y fijaciones de este producto; no los utilice si tiene alguna duda de su idoneidad.
- Para evitar causar rasguños en el suelo, monte la estantería en una superficie blanda, como p.ej., una alfombra.
- Cargue las estanterías uniformemente y coloque los objetos más pasados en las estanterías inferiores.

¡IMPORTANTE! GUARDAR PARA FUTURAS CONSULTAS: LEER ATENTAMENTE.

2. Antes Del Primer Uso

Compruebe si se han producido daños durante el transporte.

⚠ PELIGRO **¡Riesgo de asfixia!**

¡Riesgo de asfixia! Mantenga los materiales de embalaje alejados de los niños; estos materiales son peligro potencial (p. ej. asfixia).

⚠ PELIGRO No la mueva si está cargada.

3. Limpieza y Mantenimiento

- Para limpiar, pase un paño suave y ligeramente húmedo.
- Nunca utilice agentes corrosivos, cepillos de alambre, decapantes, utensilios metálicos o puntiagudos para limpiar el producto.

4. Especificaciones

Carga máxima	
Unidad completa:	aprox. 521,5-589,5 kg
Cada estantería:	aprox. 45,4 kg
Barra de colgar (sin extender):	aprox. 68 kg
Barra de colgar (extendida):	aprox. 34 kg

4.1 Información del importador

	Para la UE
Dirección postal:	Amazon EU S.à r.l., 38 avenue John F. Kennedy, L-1855 Luxembourg
Núm. inscripción mercantil:	134248

5. Comentarios y ayuda

Nos encantaría conocer su opinión. Para obtener la mejor experiencia posible, le agradeceremos que escriba una opinión del cliente.

ES: amazon.es/review/review-your-purchases#

MX: amazon.com.mx/review/review-your-purchases#

Si necesita ayuda con su producto Amazon Basics, utilice el siguiente sitio web.

ES: amazon.es/gp/help/customer/contact-us

MX: amazon.com.mx/gp/help/customer/contact-us

1. BELANGRIJKE VOORZORGSMAATREGELEN



Lees deze gebruiksaanwijzing aandachtig door en bewaar ze voor later gebruik. Doe bij overdracht van dit product aan derden deze gebruiksaanwijzing erbij.

Tijdens het gebruik van het product moeten de volgende standaard veiligheidsmaatregelen worden genomen om het risico op letsel te vermijden:

- Sta niet toe dat kinderen op het apparaat klimmen of ermee spelen
- Dit product moet door bekwame volwassenen in elkaar worden gezet.
- Plaats het product altijd op een stevige en vlakke ondergrond.
- Zit of hang niet aan het product.
- Controleer of alle onderdelen en bevestigingen van dit product stevig zijn vastgemaakt. Gebruik het niet als u twijfelt over zijn geschiktheid voor het beoogde doel.
- Om krassen op de vloer te vermijden, zet het rek op een zachte ondergrond, zoals een vloerkleed, in elkaar.
- Verdeel de last gelijkmatig en plaats de zwaarste items op de onderste legplanken.

BELANGRIJK, BEWAAR VOOR TOEKOMSTIGE RAADPLEGING: LEES ZORGVULDIG DOOR.

2. Voor eerste gebruik

Controleer op transportschade.

⚠ GEVAAR Verstikkingsgevaar!

Houd alle verpakkingsmateriaal uit de buurt van kinderen. Dit materiaal kan gevaar, zoals verstikking, opleveren.

⚠ GEVAAR Verplaats het product niet wanneer er last is aangebracht.

3. Reiniging en onderhoud

- Maak het product schoon met een zachte en licht bevochtigde doek.
- Maak het product nooit schoon met een bijtend schoonmaakmiddel, staalborstel, schuursponsje, metalen of scherp gereedschap.

4. Specificaties

Maximum belasting	
Volledige eenheid:	ca. 521,5-589,5 kg
Elke legplank:	ca. 45,4 kg
Hangstang (niet verlengd):	ca. 68 kg
Hangstang (verlengd):	ca. 34 kg

4.1 Informatie over importeur

	Voor EU
Postadres:	Amazon EU S.à r.l., 38 avenue John F. Kennedy, L-1855 Luxembourg
Bedrijfsreg.:	134248

5. Feedback en hulp

Graag ontvangen wij je feedback. Om je in de toekomst de best mogelijke klantenervaring te kunnen bieden, willen wij je vragen een klantenbeoordeling te schrijven.

NL: amazon.nl/review/review-your-purchases#

BE: amazon.com.be/review/review-your-purchases#

Ga naar de onderstaande website mocht je hulp nodig hebben met je Amazon Basics-product.

NL: amazon.nl/gp/help/customer/contact-us

BE: amazon.com.be/gp/help/customer/contact-us

1. WAŻNE ZASADY BEZPIECZEŃSTWA



Zapoznaj się dokładnie z niniejszą instrukcją i zachowaj ją do wykorzystania w przyszłości. W przypadku przekazania produktu stronie trzeciej należy dołączyć do niego niniejszą instrukcję.

Podczas korzystania z produktu należy zawsze przestrzegać podstawowych środków ostrożności, aby zmniejszyć ryzyko obrażeń, między innymi:

- Nie pozwalaj dzieciom wchodzić na produkt ani bawić się nim.
- Ten produkt może być montowany wyłącznie przez kompetentne osoby dorosłe.
- Zawsze używaj produktu na twardym, równym podłożu.
- Nie siadaj ani nie uwieszaj się na produkcie.
- Sprawdź zamocowanie wszystkich elementów i łączników tego produktu. Nie używaj go, jeśli masz jakiekolwiek wątpliwości co do jego przydatności do określonego celu.
- Aby uniknąć zarysowania podłogi, zmontuj produkt na miękkiej powierzchni, takiej jak dywan.
- Obciążaj półki równomiernie, umieszczając najcięższe przedmioty na niższych półkach.

WAŻNE, ZACHOWAJ NA PRZYSZŁOŚĆ: PRZECZYTAJ UWAŻNIE

2. Przed pierwszym użyciem

Sprawdź, czy nie ma uszkodzeń transportowych.

⚠ NIEBEZPIECZEŃSTWO Ryzyko uduszenia!

Trzymaj wszelkie materiały opakowaniowe z dala od dzieci – materiały te stanowią potencjalne źródło zagrożenia, np. uduszenia.

⚠ NIEBEZPIECZEŃSTWO Nie przesuwaj pod obciążeniem.

3. Czyszczenie i konserwacja

- W celu wyczyszczenia produktu przetrzyj go miękką, lekko wilgotna ściereczką.
- Do czyszczenia produktu nigdy nie używaj żrących detergentów, drucianych szczotek, ściernych zmywaków, metalowych lub ostrych narzędzi.

4. Dane techniczne

Maksymalne obciążenie	
Cały regał:	ok. 521,5-589,5 kg
Każda półka:	ok. 45,4 kg
Drążek do zawieszania (zsunięty):	ok. 68 kg
Drążek do zawieszania (rozsunięty):	ok. 34 kg

4.1 Informacje o importerze

	W Unii Europejskiej
Adres pocztowy:	Amazon EU S.à r.l., 38 avenue John F. Kennedy, L-1855 Luxembourg
Kod rejestracyjny przedsiębiorstwa:	134248

5. Opinie i pomoc

Bardzo chcielibyśmy usłyszeć Twoją opinię. Aby upewnić się, że zapewniamy najlepszą możliwą obsługę klienta, prosimy o rozważenie napisania recenzji klienta.

amazon.pl/review/review-your-purchases#

Jeśli potrzebujesz pomocy dotyczącej produktu Amazon Basics, skorzystaj z poniższej witryny internetowej.

amazon.pl/gp/help/customer/contact-us

1. VIKTIGA SKYDDSÅTGÄRDER



Läs de här anvisningarna noggrant och spara dem för framtida bruk. Dessa anvisningar måste inkluderas om produkten överlämnas till en tredje part.

Vid användning av produkten bör grundläggande säkerhetsåtgärder alltid vidtas för att minska risken för skador, inklusive följande:

- Låt inte barn klättra på eller leka med enheten.
- Den här produkten måste monteras av kompetenta vuxna.
- Använd alltid på en stabil, plan yta.
- Sitt eller häng inte på produkten.
- Kontrollera att alla komponenter och fästanordningar på den här produkten sitter fast. Använd inte produkten om du är osäker på dess lämplighet för ändamålet.
- Montera hyllenheten på en mjuk yta, t.ex. en matta, för att undvika repor på golvet.
- Lasta hyllorna jämnt och placera de tyngsta föremålen på de nedre hyllorna.

VIKTIGT, BEHÅLL FÖR FRAMTIDA BRUK: LÄS NOGGRANT

2. Före första användning

Gör en kontroll för att upptäcka eventuella transportskador.

⚠ FARA Risk för kvävning!

Håll allt förpackningsmaterial borta från barn. Materialen utgör en potentiell fara, t.ex. kvävningsrisk.

⚠ FARA Flytta inte produkten med föremål på hyllorna.

3. Rengöring och underhåll

- Torka av med en mjuk, lätt fuktad trasa för att rengöra.
- Använd aldrig frätande rengöringsmedel, stålborstar, rengöringssvampar med slipmedel, metall eller vassa redskap för att rengöra produkten.

4. Specifikationer

Maximal belastning	
Hela enheten:	ca. 521,5-589,5 kg
Varje hylla:	ca. 45,4 kg
Hängstång (ej utdragen):	ca. 68 kg
Hängstång (utdragen):	ca. 34 kg

4.1 Uppgifter om importören

	För EU
Postadress:	Amazon EU S.à r.l., 38 avenue John F. Kennedy, L-1855 Luxembourg
Org.nr:	134248

5. Återkoppling och hjälp

Vi vill gärna höra din åsikter. För att säkerställa att vi erbjuder bästa möjliga kundupplevelse, skriv gärna en kundrecension.

amazon.se/review/review-your-purchases#

Om du behöver hjälp med din Amazon Basics-produkt, använd webbsidan nedan

amazon.se/gp/help/customer/contact-us

1.安全に関する重要なお知らせ



このお知らせをよく読み、今後のため常に注意深く保存してください。本製品を第3者にゆずる際は、必ずこの取扱説明書をつけておゆずりください。

本製品を使用する際には、怪我やダメージの可能性を避けるため、常に基本的な安全予防策を守ってください：

- 子供がユニットに登ったり、ユニットで遊んだりしないようにしてください。
- この製品は能力のある適格な大人がい、組み立ててください。
- 常に固い平らな地面の上でご使用ください。
- 製品の上に座ったりぶら下がったりするのはおやめください。
- 全ての部品や取り付け器具がしっかりしていることを確認してください、使用目的に適合していないと少しでも感じたら使用をお控えください。
- 床面を傷つけないように、組み立ての際にはカーペットのような柔らかい場所で組み立てを行ってください。
- シェルフに物を乗せる際には均等になるように乗せ、最も重いものが下のシェルフに来るようにしてください。

重要！また見ることができるように保管してください：注意深くお読みください。

2. 最初にお使いになる前に

運送中にダメージが生じていないことをチェックしてください。

⚠ 危険 窒息のリスクあり!
梱包材料はお子様の手の届かない所においてください - これら梱包材料は窒息等、危険の源となり得ます。

⚠ 危険 物が乗った状態で動かすのはおやめください。

3. 掃除およびメンテナンス

- きれいにするには柔らかい、少し湿らせた布で拭いてください。
- 本製品の洗浄には腐食性の洗剤、ワイヤーブラシ、研磨剤たわし、金属や尖った器具は使用しないでください。

4. 規格

最大荷重	
全ユニット：	約 521.5 ~ 589.5 kg
各シェルフ：	約 45.4 kg
釣り下がっているロッド（延長なし）：	約 68 kg
釣り下がっているロッド（延長）：	約 34 kg

5. 製品の廃棄

本製品を廃棄する場合は、各パーツごとに自治体や施設の方針に従って処分してください。

6. フィードバックとサポート

ご意見お待ちしております。顧客体験をできるかぎり良いものにするため、顧客レビュー記入にご協力ください。

amazon.co.jp/review/review-your-purchases#

Amazon Basics 製品についてサポートが必要な場合は、下記ウェブサイトをご利用ください。

amazon.co.jp/gp/help/customer/contact-us

販売元：アマゾンジャパン合同会社

所在地：〒153-0064 東京都目黒区下目黒 1 丁目 8-1

アルコタワーアネックス

URL：https://www.amazon.co.jp/

1. إجراءات وقائية مهمة



اقرأ هذه الإرشادات بعناية واحتفظ بها للرجوع إليها في المستقبل. يجب إرفاق هذه التعليمات مع المنتج في حالة نقله إلى طرف آخر.

عند استخدام المنتج، ينبغي دائمًا اتباع احتياطات السلامة الأساسية لتقليل خطر التعرض لإصابة، وتشمل ما يلي:

- ينبغي عدم السماح للأطفال بالتسلق على الوحدة أو اللعب بها
- يجب ألا يتولى عملية تركيب هذا المنتَج إلا الأشخاص البالغين الذين يتسمون بالكفاءة.
- ينبغي استخدامه دائمًا على أرض صلبة ومستوية.
- ممنوع الجلوس على المنتَج أو التشبث به بشدة.
- ينبغي فحص المنتَج للتأكد من سلامة جميع مكوناته وملحقاته، وعدم استخدامه في حال وجود أي شكوك حول ملاءمته للغرض المُعد من أجله.
- ينبغي تركيب وحدة الأرفف على سطح ناعم مثل السجاد لتجنب خدش الأرضية.
- ينبغي وضع الحمولة على الأرفف بالتساوي ووضع أثقل القطع على الأرفف السفلية.

مهم، احتفظ به للرجوع إليه مستقبلاً: ينبغي القراءة بعناية

2. قبل الاستخدام لأول مرة

تحقق من عدم وجود أضرار ناجمة عن النقل.

⚠ خطر خطر التعرض للاختناق!

ينبغي الاحتفاظ بأي من مواد العبوة بعيدًا عن متناول الأطفال؛ فهذه المواد تمثل مصدرًا محتملاً للخطر، مثل خطر التعرض للاختناق.

⚠ خطر لا تتحرك في أثناء التحميل.

3. التنظيف والصيانة

- امسح المنتج باستخدام قطعة قماش ناعمة ومبللة قليلاً لتنظيفه.
- ممنوع منعًا باتًا تنظيف المنتَج باستخدام المنظفات المسببة للتآكل أو الفرش السلكية أو أدوات التنظيف الكاشطة أو الأدوات الحادة أو المعدنية.

4. المواصفات

الحمولة القصوى	متري
الوحدة بأكملها:	حوالي 521.5 - 589.5 kg
كل رف:	حوالي 45.4 kg
قضيب معلق (غير ممتد):	حوالي 68 kg
قضيب معلق (ممتد):	حوالي 34 kg

4.1 معلومات المستورد

	للإمارات العربية المتحدة والمملكة العربية السعودية ومصر
البريد:	Amazon.com LLC. شركة خدمات، الكائن مقرها في 410 تيري أفي إن، سياتل، واشنطن، 98109، الولايات المتحدة الأمريكية

5. الملاحظات والمساعدة

يسرنا أن نعرف ملاحظاتك. للتأكد من أننا نقدم أفضل تجربة ممكنة للعملاء، يُرجى التفضل بكتابة مراجعة للمنتج.

amazon.ae/review/review-your-purchases#
amazon.sa/review/review-your-purchases#
amazon.eg/review/review-your-purchases#

إذا كنت بحاجة إلى مساعدة بشأن منتجك من Amazon Basics، يُرجى استخدام الموقع الإلكتروني.

amazon.ae/gp/help/customer/contact-us
amazon.sa/gp/help/customer/contact-us
amazon.eg/gp/help/customer/contact-us

EN Tools Needed
DE Erforderliche Werkzeuge
ES Herramientas Necesarias
PL Potrzebne narzędzia
日本語 必要な工具

FR Outils Nécessaires
IT Strumenti necessari
NL Benodigd gereedschap
SV Verktyg som behövs
AR الأدوات المطلوبة

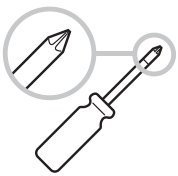

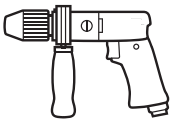

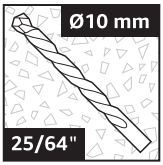

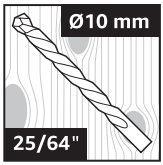

EN Delivery Content
DE Lieferumfang
ES Contenido del paquete
PL Zawartość opakowania
日本語 配送内容

FR Contenu du Colis
IT Contenuto della confezione
NL Levering
SV I förpackningen
AR محتوى التسليم

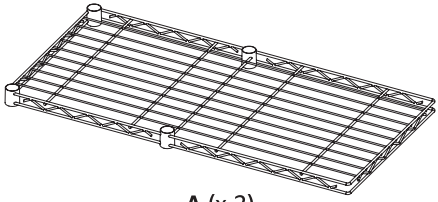

A (x 2)

B (x 8)

C (x 8)

D (x 8)

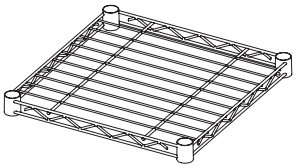

E (x 8)

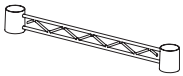

F (x 4)



G (x 2)

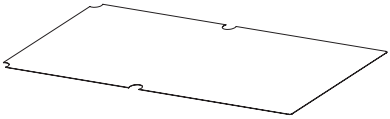

H (x 2)

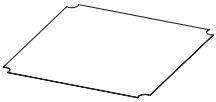

I (x 8)



J (x 48)



K (x 8)



L (x 4)



M (x 4)



N1 (x 2)



N2 (x 2)



N3 (x 2)



N4 (x 2)



N5 (x 2)



N3 (x 2)



N4 (x 2)

EN Assembly **FR** Montage **DE** Montage **IT** Montaggio
ES Montaje **NL** Montage **PL** Montaż **SV** Montering
日本語 組み立て قم بالتجميع **AR**

NOTICE	Discard the protective covers ◯, which are used to separate the shelves for shipping purposes only.
REMARQUE	Mettez au rebut les couvertures de protection ◯, qui sont utilisées pour séparer les étagères à des fins de transport uniquement.
HINWEIS	Entfernen Sie die Schutzabdeckungen ◯, mit denen die Regalböden für den Versand getrennt werden.
AVVISO	Togliere le protezioni ◯ che separano gli scaffali solo per la spedizione.
AVISO	Deseche las tapas protectoras ◯, que se utilizan para separar las estanterías solo para fines de envío.
MEDEDELING	Verwijder de beschermhoezen ◯, deze dienen alleen voor het uit elkaar houden van de legplanken tijdens het transport.
UWAGA	Wyrzuć zaślepki ochronne ◯. Służą one wyłącznie do oddzielenia półek na czas transportu.
ANMÄRKNING	Ta bort och släng skyddslocken ◯. De används endast för att separera hyllorna under leverans.
注意	保護カバーは処分してください。◯ 輸送中のシェルフの保護材です。
ملاحظة	تخلص من الأغطية الواقية ◯ التي تستخدم لفصل الأرفف لأغراض الشحن فقط.

1

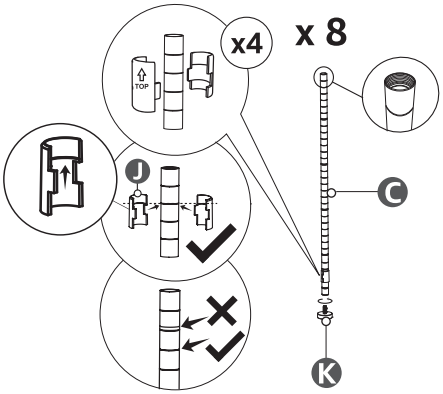

C (x 8)

J (x 8)

K (x 8)

NOTICE	The sleeves (J) do not fully snap together.
REMARQUE	Les manches (J) ne s'enclenchent pas complètement ensemble.
HINWEIS	Die Hülsen (J) rasten nicht vollständig ineinander ein.
AVVISO	I manicotti (J) non si incastrano completamente uno nell'altro.
AVISO	Las manguitos (J) no se unen por completo.
MEDEDELING	De hulzen (J) klemmen niet volledig in elkaar vast.
UWAGA	Tuleje (J) nie zatrzaskują się całkowicie.
ANMÄRKNING	Hylsorna (J) knäpps inte ihop helt.
注意	スリーブ (J) は、完全にパチッととまりません。
ملاحظة	الأغطية الأسطوانية (J) لا تنطبق على بعضها بشكلٍ كامل.

2



E (x 2)

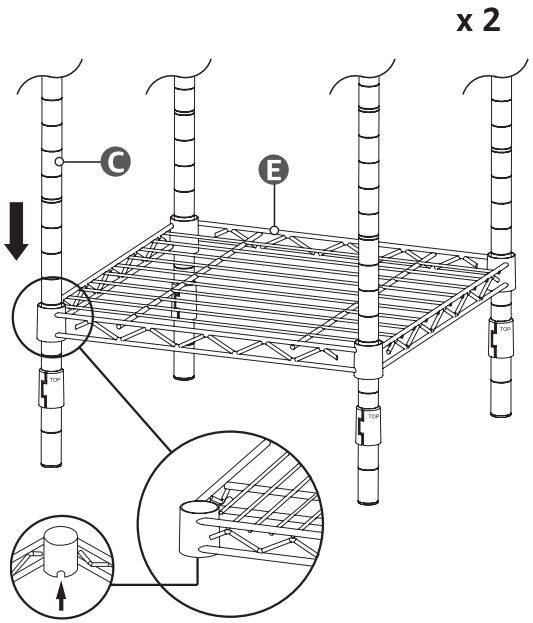

3



E (x 2)



J (x 8)

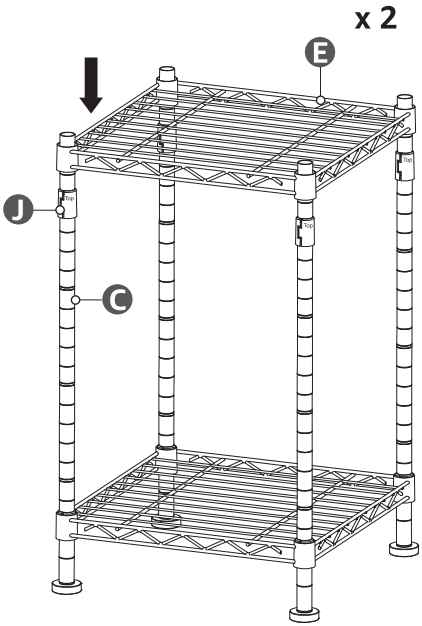

4

D (x 8)

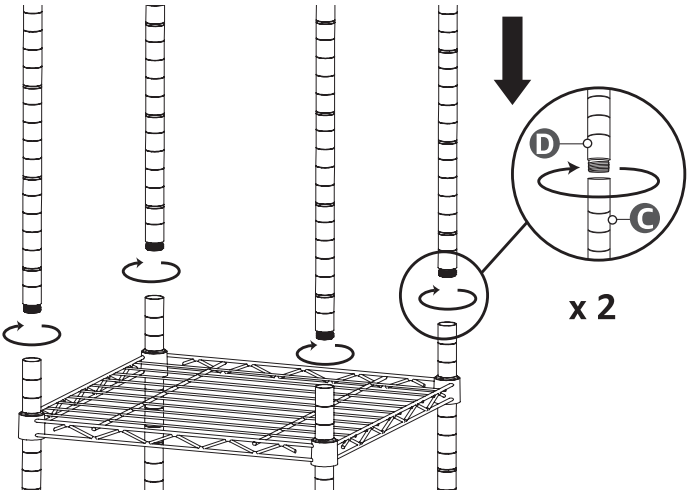

5



F (x 2)



J (x 4)

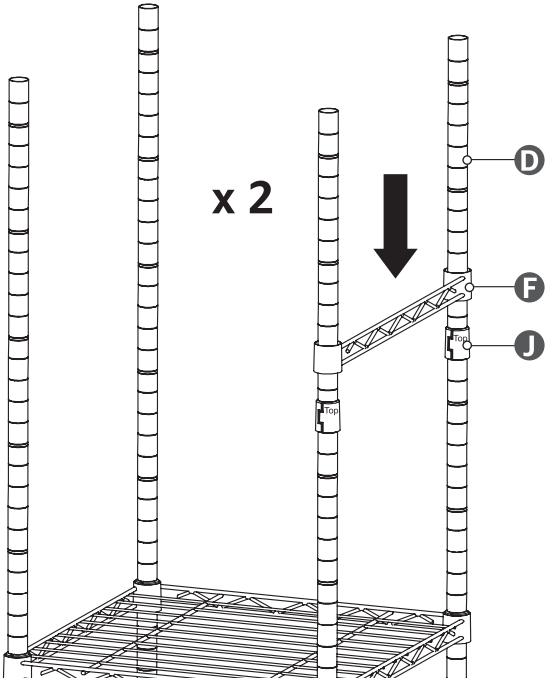

6

B (x 8)



E (x 4)

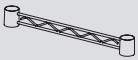

F (x 2)



J (x 20)

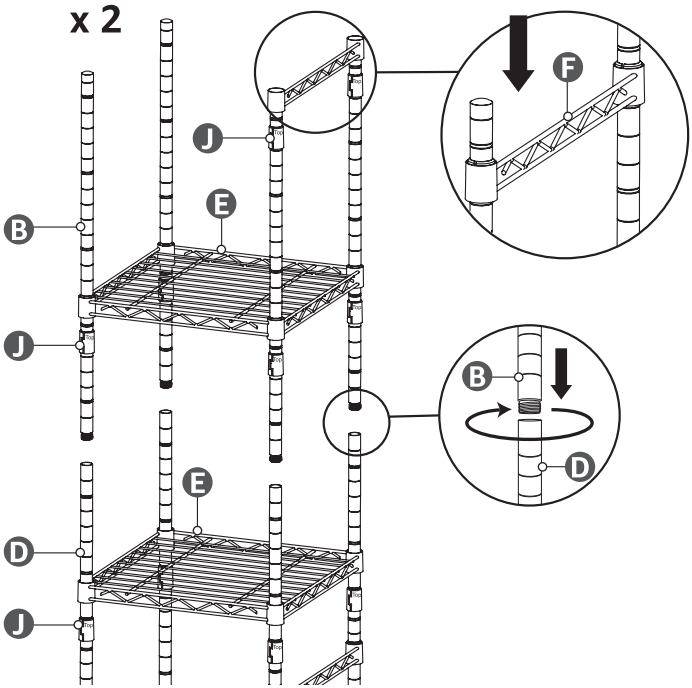

7

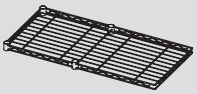

A (x 2)



J (x 8)

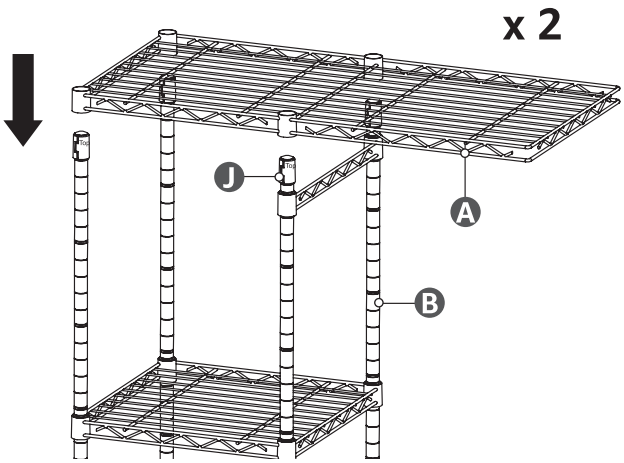

8

G (x 2)



L (x 4)



M (x 4)

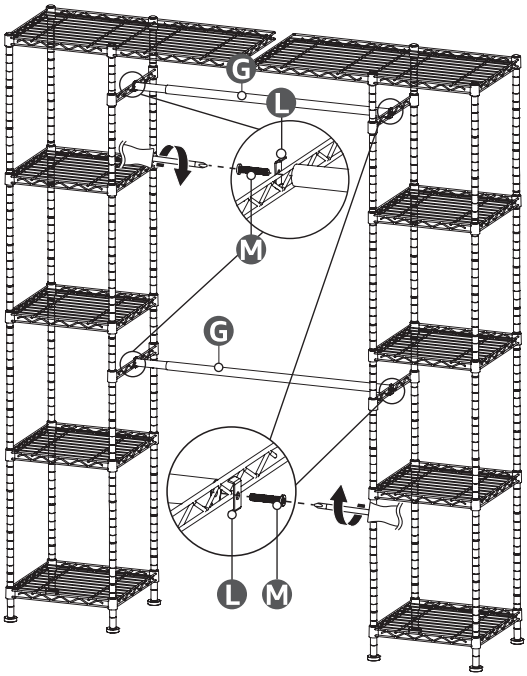

9

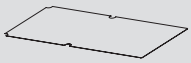

H (x 2)

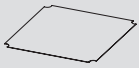

I (x 8)

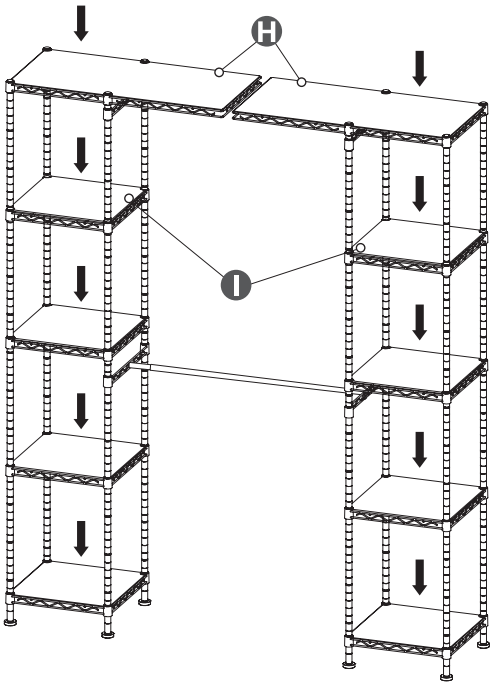

10A



N3 (x 2)

EN Concrete wall | FR Mur en béton | DE Betonwand | IT Parete in cemento

ES Pared de cemento | NL Betonnen muur | PL Ściana betonowa | SV Betongvägg

日本語 コンクリート | AR حائط خرساني

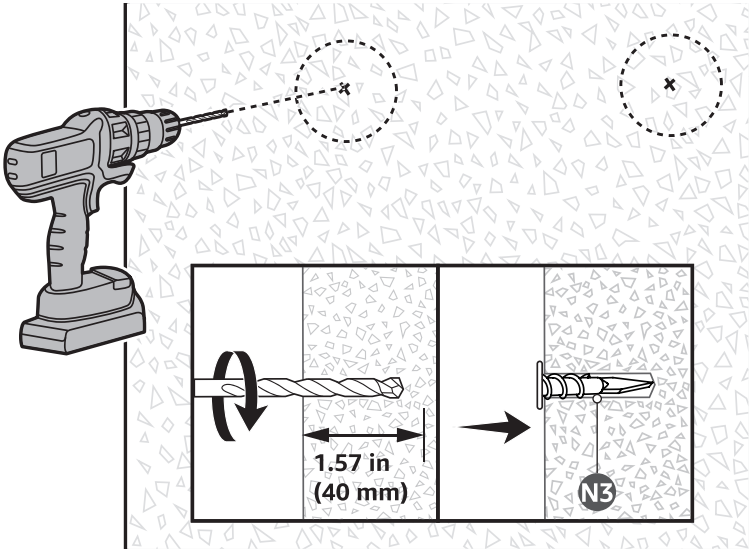

10B

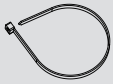

N1 (x 1)



N2 (x 1)



N4 (x 1)

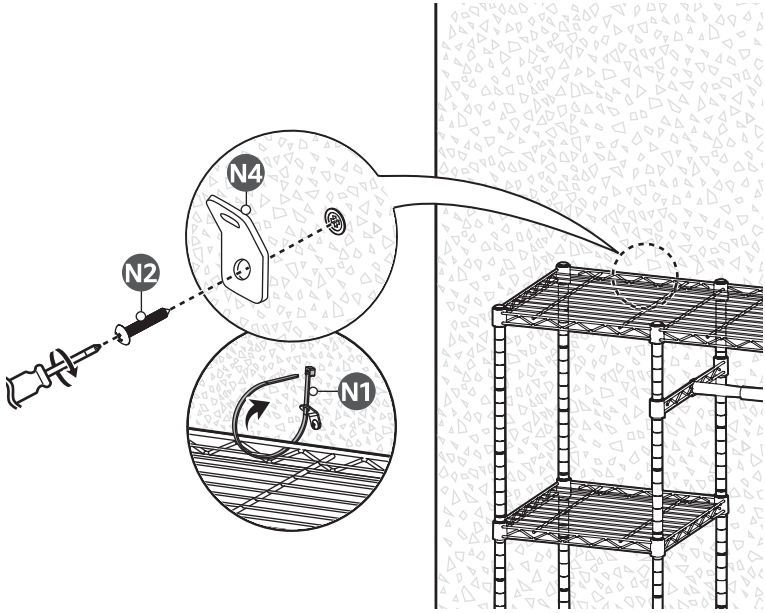

10C



N1 (x 1)



N2 (x 1)



N4 (x 1)

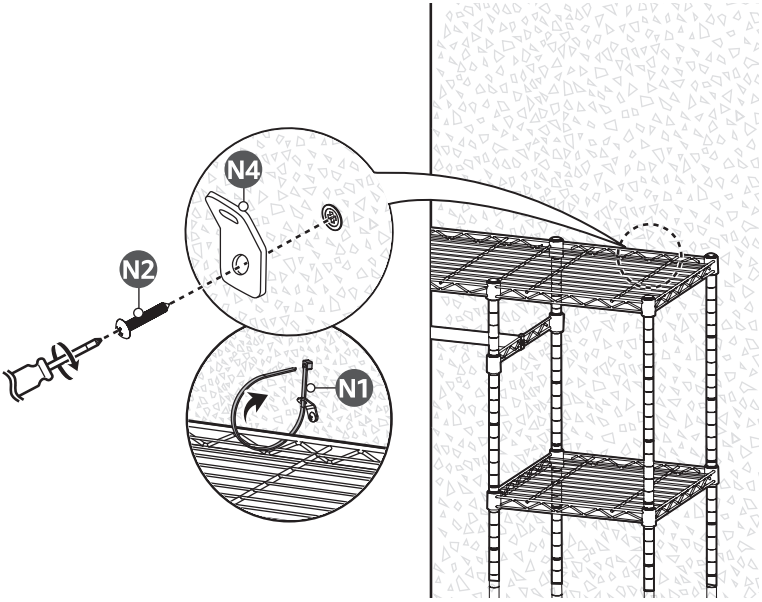

11A

EN Wooden wall
FR Cloison en bois
DE Holzwand
IT Parete in legno
ES Pared de madera
NL Houten muur
PL Ściana drewniana
SV Trävägg
日本語 木製の壁
AR حائط خشبي



N1 (x 1)



N2 (x 1)



N4 (x 1)

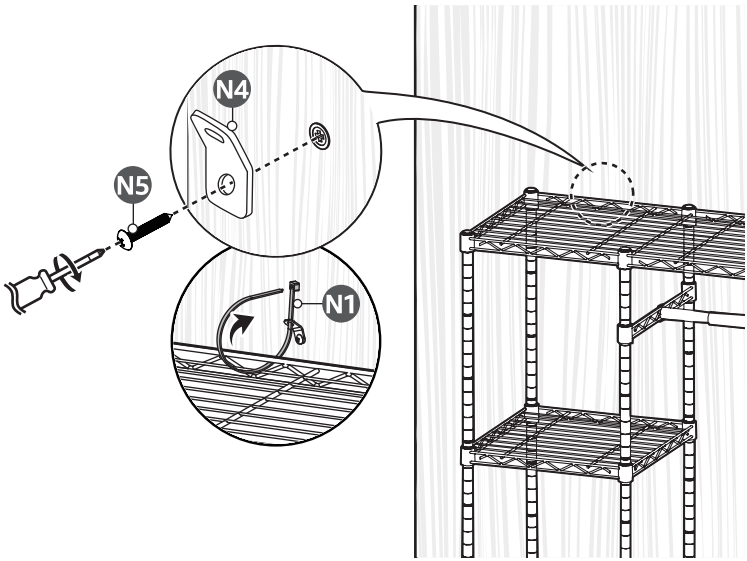

11B

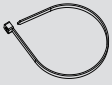

N1 (x 1)



N5 (x 1)



N4 (x 1)

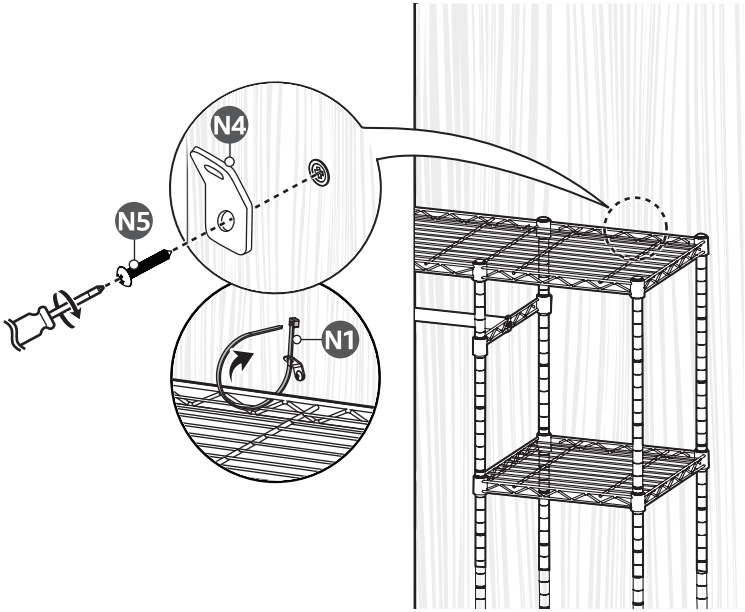

amazon basics

amazon.com/AmazonBasics

MADE IN CHINA
FABRIQUÉ EN CHINE
HERGESTELLT IN CHINA
PRODOTTO IN CINA
HECHO EN CHINA
GEMAAKT IN CHINA
WYPRODUKOWANO W CHINACH
TILLVERKAD I KINA
中国製
صُنع في الصين



V10-12/23