Owner's Manual

Push Reel Lawn Mower Operations and Assembly Instructions

101-08

8 INCH REEL MOWER

(Recommended for children 13 years of age and older with adult supervision.)

INDEX

Safety Rules 1
Assembly 2-3
How to order parts 3
Kits List 4
Usage & Care 5-7
Cutting Height Adjustments 5
Mower Blade Adjustments 6
Sharpening Instructions 7
Warranty 8

Register your product at:
Americanlawnmower.com/productregistration

Consumer Hotline:1-800-633-1501

Manual del Propietario

Podadora Mecánica Instrucciones para el ensamblaje y la operación

101-08

CORTACÉSPED DE 8 PULGADAS

(Recomendado para niños de 13 ãnos de edad y mayores con supervisión de un adulto.)

INDICE

Reglas De Seguridad 1
Ensamblaje 2-3
Cómo obtener repuestos 3
Lista de kits. 4
Uso y cuidado 5-7
Ajustes de la altura del corte 5
Ajustes de las cuchillas 6
Afilado de las cuchillas 7
Garantía 8

Register su producto en:
Americanlawnmower.com/productregistration

Consumidor línea directa:1-800-633-1501

Guide d'utilisation

Tondeuse Manuelle Tondeuse mécanique à cylindres

101-08

TONDEUSE À BOBINE DE 8 POUCES

(Recommandépour les enfants de 13 ans et plus sous la surveillance d'un adulte.)

INDEX

Règles De Sécurité 1
Assemblage 2-3
Pièces et commande de pièces 3
Liste des kits 4
Utilisation et Entretien 5-7
Réglage de la hauteur de coupe 5
Réglage des lames 6
Affûtage des lames 7
Garantie 8

Enregistrez votre produit à:
Americanlawnmower.com/productregistration

Consommateur hotline:1-800-633-1501

SAFETY RULES

- Read all instructions in this manual before using mower.
- Inspect your lawn for any debris or foreign objects and remove them before mowing.
- Never place your hands, fingers, or feet inside the reel. Although not powered by a motor, when the wheels turn, the reel cuts.
- Never mow when the grass is wet enough to be slippery.
- Don't place your hands or feet near a moving part of the mower.
- Don't operate the mower while barefoot or wearing sandals.
- Walk slowly, never run. Always be sure of your footing when operating the mower.
- Never intentionally strike or ram trees, fences, etc. This can cause injuries or severely damage the mower.
- Remember that this mower is a precision piece of lawn care equipment. Treat it as such by exercising caution when using it.
- Make sure your mower is in safe operating condition. Don't attempt to operate the mower if it is damaged; have it repaired first.
- Never leave child unattended while using the mower.

⚠ Warning:
Exposed rotating mower blades can cause serious injury.
Keep hands and feet clear. Use only with adult supervision.
Never leave a child using the mower unattended.

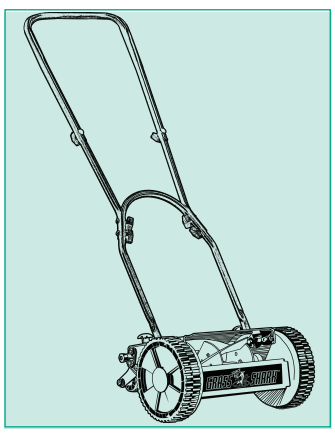

REGLAS DE SEGURIDAD

- Lea todas las instrucciones antes de usar su Podadora Mecánica.
- Inspeccione su césped y asegúrese que no haya desechos u otros objetos antes de comenzar a podar.
- Nunca coloque las manos, dedos o pies en el carrete de la podadora, ya que aunque está no es operada por motor, cuando las ruedas se mueven el carrete se mueve y las cuchillas cortan.
- No corte el césped si está mojado o resbaladizo.
- Mantenga las manos y los pies alejados de las partes móviles de la podadora.
- No opere la podadora si está descalzo o usando sandalias.
- Al operar la podadora, tenga sus pies firmes en todo momento. No corra, camine.
- Nunca trate de pasar a la fuerza sobre ramas, árboles, etc. Esto puede causar heridas personales o daños severos a la podadora.
- Recuerde que su podadora es un aparato de precisión para el cuidado de su césped. Trátelo como tal, y úselo con precaución.
- Asegúrese de que su podadora se encuentre en condiciones adecuadas para el uso seguro. No trate de operarla si está dañada; repárela o mándela reparar primero.
- Nunca deje a niño desatendido mientras usa la podadora.

⚠ Advertencia:
Las cuchillas giratorias expuestas del cortacésped pueden causar lesiones graves.
Mantenga las manos y los pies despejados.
Usar solo con supervisión de un adulto.
Nunca deje a un niño usando el cortacésped sin supervisión.

RÈGLES DE SÉCURITÉ

- Lisez toutes les instructions de ce manuel avant d'utiliser la tondeuse.
- Vérifiez qu'il n'y ait aucun débris ou corps étranger sur le gazon avant de tondre.
- Ne mettez jamais les mains, les doigts ou les pieds dans le cylinder. Même s'il n'y a pas de moteur, le cylinder coupe lorsque les roues tournent.
- Ne tondez jamais le gazon lorsqu'il est glissant à l'état humide.
- Ne mettez pas vos mains ou vos pieds près des pièces mobiles de la tondeuse.
- Ne tondez pas le gazon pieds nus ou en sandales.
- Marchez lentement, ne courrez jamais. Marchez d'un pas régulier et assuré lorsque vous utilisez la tondeuse.
- N'essayez jamais de foncer sur un arbre, une clôture, etc. Vous pourriez vous blesser ou gravement endommager la tondeuse.
- N'oubliez pas que cette tondeuse est un appareil d'entretien de précision et qu'il faut donc l'utiliser avec prudence.
- Assurez-vous que votre tondeuse peut être utilisée en toute sécurité. Ne l'utilisez pas si elle est endommagée. Faites-la d'abord réparer.
- Ne jamais laisser l'enfant sans surveillance pendant l'utilisation de la tondeuse.

⚠ Attention:
Les lames rotatives exposées peuvent provoquer des blessures graves.
Gardez les mains et les pieds à l' écart.
Utilisez uniquement sous la surveillance d'un adulte.
Ne jamais laisser un enfant utiliser la tondeuse sans surveillance.

American Lawn Mower Co. EST 1895

YOUTH/JÓVENES/JEUNESSE 8 INCH/20,3 cm(8 pulg.)/20,3 cm(8 po)

GRASS SHARK™

REEL LAWN MOWER/CARRETE SEGADORA/TONDEUSE À GAZON ROTATIVE

U.S. Patent No. / Patente de EE.UU. / Brevet américain n° 6668533

7444 Shadeland Station Way, Indianapolis, IN 46256 1-800-633-1501

How to Assemble

PACKING LIST:

1. Reel Mower
2. 4 Piece Handles (See Figure 1)
3. Instruction Manual
4. Handle Assembly Hardware Package

Ensamblaje

LISTA DEL EMPAQUE:

1. Podadora mecánica
2. 4 piezas para las manijas (ver figura 1)
3. Manual de instrucciones
4. Paquete de pernos y tuercas para el ensamblaje de la manija

Assemblage

LISTE DU CONTENU:

1. Tondeuse à lame hélicoïdale
2. Poignée en 4 pièces (illustration 1)
3. Manuel d'instructions
4. Nécessaire de quincaillerie d'assemblage de la poignée

HANDLE ASSEMBLY HARDWARE PACKAGE
PAQUETE DE PERNOS Y TUERCAS PARA EL ENSAMBLAJE DE LA MANIJA
NECESSAIRE DE QUINCAILLERIE POUR L'ASSEMBLEE DE LA POIGNEE

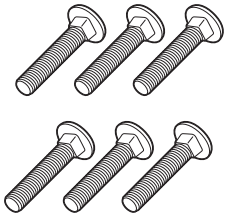

6 - M6X35 handle bolt
6 Pernos para la manija, M6X35
6 - M6X35 Boulon pour la poignée

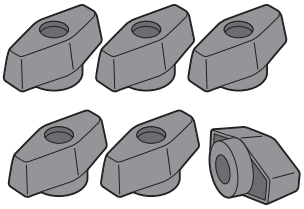

6 Wing Nuts
6 Tuercas de mariposa
6 écrou à oreilles

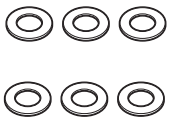

6 Washers
6 Arondelas
6 Rondelles

PLEASE MAKE SURE YOU HAVE ALL THESE PARTS BEFORE YOU START

Handle

Enclosed in carton are the: mower handle parts (1 upper handle section, 1 lower section and 2 middle sections) and hardware package.

- Lay out the parts of the handle as shown in figure 1.
- Fasten the 1 upper handle section to the middle sections using the 2-M6x35 bolts and wing nuts.
- Fasten the 1 lower handle section to the middle sections of the handle using the 4-M6x35 bolts and wing nuts.

ASEGÚRESE DE TENER TODAS LAS PIEZAS ANTES DE COMENZAR.

Montaje de la manija

La caja de cartón contiene: Las piezas para lo manija (1 pieza superior del manillar, 1 pieza inferior y 2 piezas intermedias) y un paquete de pernos y tuercas.

- Arregle las piezas de la manija de la manera en que se muestra en la Ilustración 1.
- Sujete la pieza de la manija superior 1 al manillar de las secciones intermedias con los pernos y tuercas de mariposa 2-M6x35.
- Sujete la 1 pieza del mango inferior a las secciones centrales del mango con los pernos y tuercas de mariposa 4-M6x35.

VEUILLEZ VOUS ASSURER D'AVOIR TOUTES CES PIÈCES AVANT DE COMMENCER.

Guidon

La boîte contient: les pièces du guidon de la tondeuse (1 pièce de guidon supérieure, 1 pièce inférieure et 2 pièces intermédiaires) et un paquet d'articles de quincaillerie.

- Disposer les pièces du guidon comme sur l'illustration 1.
- Fixez la 1 pièce de poignée supérieure au guidon des sections centrales à l' aide des boulons 2-M6x35 et des écrous à oreilles.
- Fixez la partie inférieure de la poignée 1 sur la partie centrale de la poignée à l' aide des boulons 4-M6x35 et des écrous à oreilles.

How to Assemble Ensamblaje Assemblage

Figure 1
Ilustración 1
Illustration 1

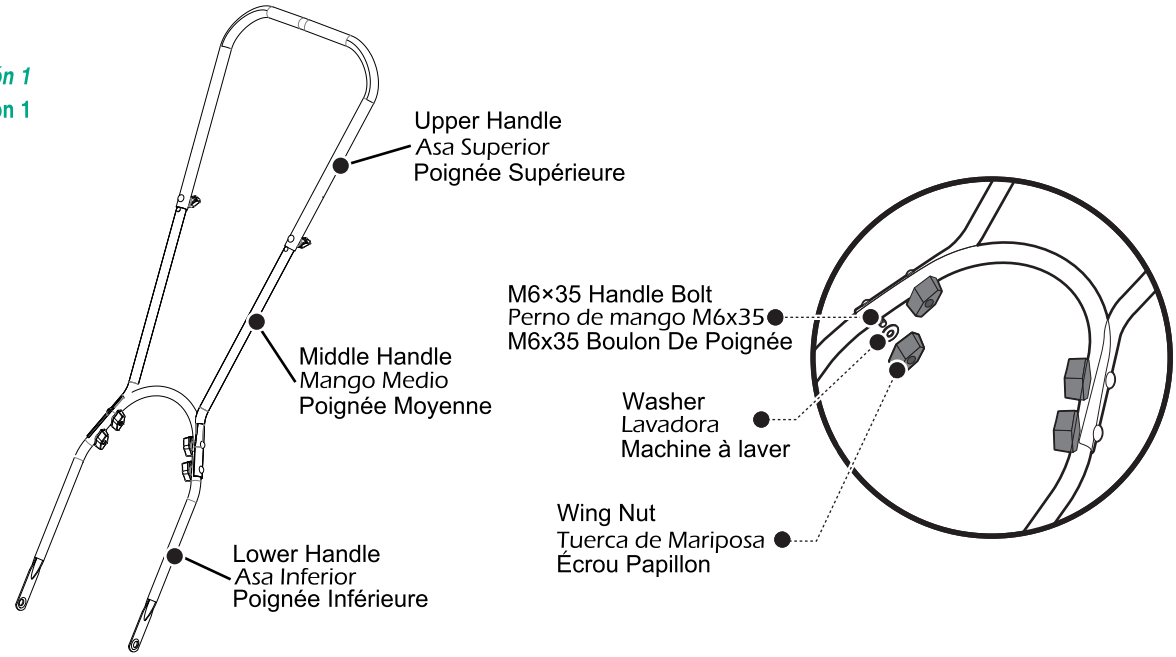

Attaching the handle to the mower

- After assembling the handle, fit the holes at the end of the lower portion of the handle on the left and right side, over the short center post extending out from the side plates.

Figure 2
Ilustración 2
Illustration 2

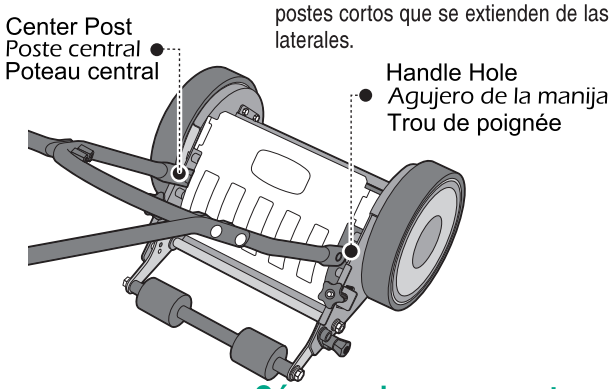

Instalación de la manija

- Después de ensamblar la manija, sitúe las perforaciones ubicadas en los extremos de la parte inferior de la manija para que calcen en los postes cortos que se extienden de las placas laterales.

Assemblage du guidon à la tondeuse

- Après avoir assemblé le guidon, ajustez les trous qui sont à l'extrémité de la section inférieure du guidon, sur les côtés gauche et droite, sur les petites tiges qui dépassent des plaques latérales.

How to Order Parts

Specify the following information when ordering parts:

1. Complete model number (found on the cover of your manual.)
2. Number of the kit needed (see kits list).

Parts, Customer Service or Warranty Claims

To order replacement part kits or accessories, call our customer support hotline at 1-800-633-1501, or go to **americanlawnmower.com**

**** For questions, help, and warranties please contact customer support.****

ALL PARTS ARE SOLD FACTORY DIRECT. ALL SHIPPING CHARGES ARE THE RESPONSIBILITY OF THE PURCHASER.

Cómo ordenar repuestos

Especifique la siguiente información al ordenar repuestos:

1. El número de modelo completo (se encuentra en la calcomanía de identificación situada en la parte de atrás de la barra de corte).
2. Número del kit necesario(ver la lista de kits)

Repuestos, Asistencia al cliente o Reclamos de garantía

Si desea solicitar kits de reemplazo o accesorios, llame a nuestra línea de ayuda de asistencia al cliente al 1-800-633-1501 o vaya directamente a **americanlawnmower.com**

****Para preguntas, ayudas y temas relacionados con garantías, comuníquese con Asistencia al cliente.****

TODAS LAS PIEZAS SE VENDEN DIRECTAMENTE DE FÁBRICA. TODOS LOS CARGOS DE ENVÍO CORREN POR CUENTA DEL COMPRADOR.

Comment commander les pièces

Vous devez fournir les informations suivantes lorsque vous commandez des pièces:

1. Numéro complet du modèle (sur l'étiquette d'identification derrière la barre de coupe)
2. Numéro du kit nécessaire(voir la liste des kits)

Pièces, service à la clientèle ou ré clamations en vertu de la garantie

Pour commander des accessoires ou des trousses de pièces de rechange, appelez notre ligne directe du soutien à la clientèle au 1 800 633-1501, ou rendez-vous sur **americanlawnmower.com**

****Pour les questions, l' aide et les garanties, veuillez communique avec le soutien à la client è le. ****

TOUTES LES PIÈCES SONT VENDUES DIRECTEMENT DE L' USINE. TOUS LES FRAIS D' EXPÉDITION SONT DE LA RESPONSABILITÉ DE L' ACHETEUR

#	Kit # Kit# Kit#	Description *descripción* description	Figure *Ilustración* Illustration
1	RM8-HK-1	8" Reel Handle Kit Kit de manija de carrete de 8" Kit de poignée de moulinet 8"	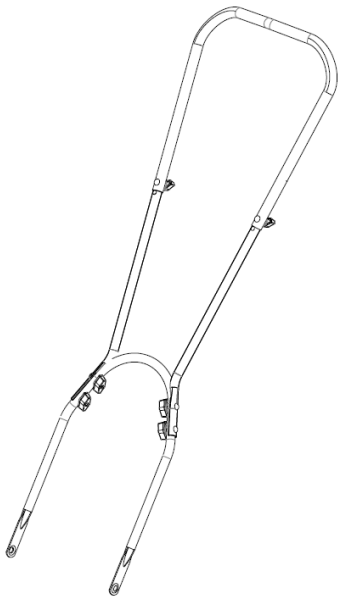
2	RM8-UHP-1	8" Reel Handle ASSY Hardware Kit 8" carrete mango conjunto de hardware Kit de quincaillerie ASSY avec poignée de dévidoir de 8"	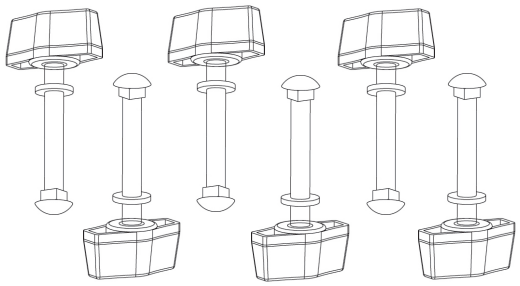
3	RM8-WK10A-1	8" Reel Wheel Kit Kit de rueda gris claro de 8" Kit roue à moulinet 8"	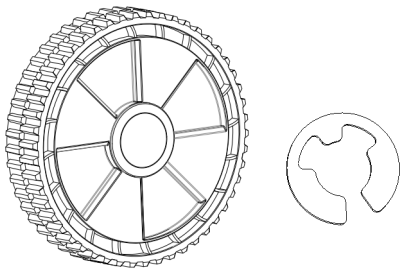
4	RM-GPK-1	Gear and Pawl Kit Kit de engranaje y trinquete Trousse d' engrenage et cliquet	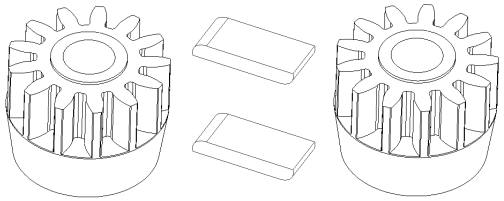
5	RM8-RAK-1	Roller Assy Kit Kit de ensamble de rodillo de 8" (Tuerca mariposa negra) Trousse d' assemblage de rouleau de 20.3cm (8po)(écrou à oreilles noir)	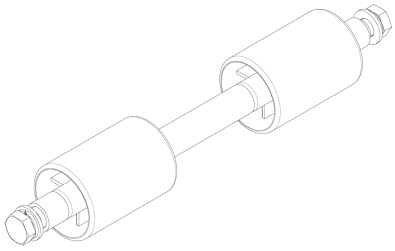

General Care

Minimum care is required to assure smooth operation of your mower.

- To avoid damage to the mower or cutting blades, keep the area to be mowed free from any debris.
- **To prevent unnecessary wear on blades, pull mower rather than push when moving mower on concrete or paved surfaces.**
- **For best performance, apply a light coating of oil or WD-40 to the blades after every use.**

**** For questions, help, and warranties, please contact customer support.****

Pautas generales para el cuidado

Se requiere de un cuidado mînimo para asegurar que su podadora funcione sin inconvenientes.

- Para evitar los daños a la podadora o a las cuchillas, mentenga libre de desechos el área que se ha de cortar.
- **Para evitar el uso innecesario de las cuchillas, trate de empujar la cortadora en lugar de tirar de ella sobre superficies de concreto o pavimento.**
- **Para un mejor rendimiento, aplique una capa ligera de aceite o WD-40 sobre las cuchillas luego de cada uso.**

****Para preguntas, ayudas y temas relacionados con garantías, comuníquese con Asistencia al cliente.****

Entretien général

Pour bien fonctionner, votre tondeuse requiert un minimum d'entretien.

- Pour éviter d'endommager la tondeuse ou les lames de coupe, assurez-vous qu'il n'y ait aucun objet ou débris sur la surface à tondre.
- **Pour éviter tout dommage aux lames, tirez la tondeuse plutot quê de la pousser sur les surfaces en béton ou pavées.**
- **Pour une performance optimale, appliquez une couche fine d'huile ou de WD-40 sur les lames après chaque utilisation.**

****Pour les questions, l'aide et les garanties, veuillez communiquer avec le soutien à la client è le. ****

Adjusting Mower Heights

Ajuste de alturas del cortacésped

Réglage de la hauteur de la tondeuse

Figure 3
Ilustración 3
Illustration 3

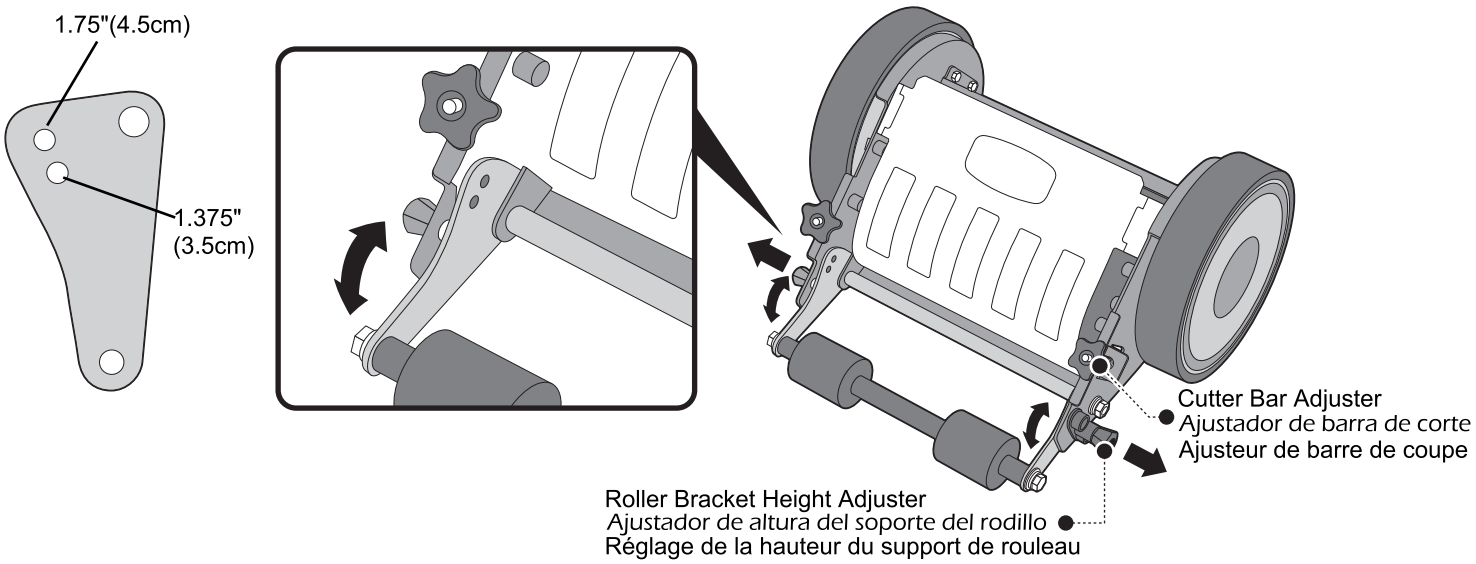

Usage and Care

Mower blade adjustment

The blades have been preadjusted before leaving the factory.

Do not adjust unless absolutely needed.

Misalignment can occur resulting in blades that are too loose or too tight. If this happens, you will notice a rough, uneven cut or a hard-pushing mower.

All adjustments are made from the rear of the mower (opposite from the bar with the logo decal). Each end of the cutting bar can be adjusted separately.

• Adjusting the knob is very sensitive procedure. 1/16th of a turn is considered a major adjustment.

Loosening the blades

The cutting bar blade must be moved further from the cutting reel.

•Turn Adjustment Knobs counterclockwise.

Tightening the blades

The cutting bar blade must be moved closer to the cutting reel.

•Turn Adjustment Knobs clockwise.

Checking adjustments

- Turn mower upside down.
- Insert piece of paper (i.e., writing or newspaper) between the cutter bar and the reel blades, and carefully turn the reel blades by hand.

All blades should slice the paper evenly the entire length of the cutter bar while the reel turns smoothly.

If the mower has an intermittent cut, adjustment should be made to appropriate side of the blades to attain proper cutting action.

Uso y Cuidado

Ajustes de las cuchillas

La altura de las cuchillas ha sido ajustada en la fábrica.

No ajustar a menos que sea absolutamente necesario.

Con el tiempo, se pueded producir un desalineamiento, lo cual hace que las cuchillas queden demasiado flojas o apretadas. Si esto sucede, observará que la unidad corta de una manera dispareja o que es difícil de empujar.

Todos los ajustes se hacen de la parte trasera de la podadora (frente a la barra con calcomanía del logotipo). Se pueden ajustar separadamente los dos extremos de la barra de corte.

• El ajuste de la perilla es un procedimiento muy sensible. 1/16 de un turno se considera un ajuste importante.

Cómo aflojar las cuchillas

Se debe alejar la barra de corte del cilindro de corte.

- Gire las perillas de ajuste en sentido antihorario.

Cómo apretar las cuchillas

Se debe acercar la barra de corte del cilindro de corte.

- Afloje ambos tornillos anteriores en la misma

Comprobación de los ajustes

- Coloque la podadora con la parte superior hacia abajo.
- Inserte una hoja de papel para escribir o papel periódico entre la barra de corte y las cuchillas del cilindro. Luego, con las manos, déles vuelta cuidadosamente a las cuchillas del cilindro.

Todas las cuchillas deben cortar el papel parejamente a lo largo de la barra de corte y el cilindro debe girar uniformemente.

Si la podadora produce un corte intermitente, se debe ajustar el extremo apropiado de las cuchillas hasta obtener un corte correcto.

Utilisation et Entretien

Réglage des lames

Les lames ont été préajustées en usine.

Ne pas ajuster sauf si absolument n é cessaire.

Les lames peuvent se désaligner si elles ont trop de jeu ou si elle sont trop serrées. Le cas échéant, la tonte sera irrégulière, inégale ou la tondeuse sera difficile à pousser.

Tout réglage doit être fait en arrière de la tondeuse (dans le sens opposé de la barre où est apposée l'étiquette du logo). Chaque extrémité de la barre de coupe peut être réglée séparément.

• Le réglage du bouton est une procédure très sensible. 1 / 16 ème de tour est considéré comme un ajustement majeur.

Desserrage des lames

Il faut éloigner davantage la lame de la barre de coupe du cylindre de coupe.

- ournez les boutons de réglage dans le sens antihoraire.

Serrage des lames

Il faut rapprocher davantage la barre de coupe du cylindre de coupe.

- Tournez les boutons de réglage dans le sens antihoraire.

Vérification du réglage

- Tournez la tondeuse à l'envers.
- Insérez un morceau de papier (papier écriture ou journal) entre la barre de coupe et les lames du cylindre et, avec précaution, tournez les lames du cylindre à la main.

Toutes les lames devraient couper le papier de façon égale sur toute la longueur de la barre de coupe et le cylindre devrait tourner facilement.

Si la tondeuse ne coupe pas de façon continue, il faut ajuster les lames du côté approprié afin d'obtenir une coupe régulière.

Figure 4
Ilustración 4
Illustration 4

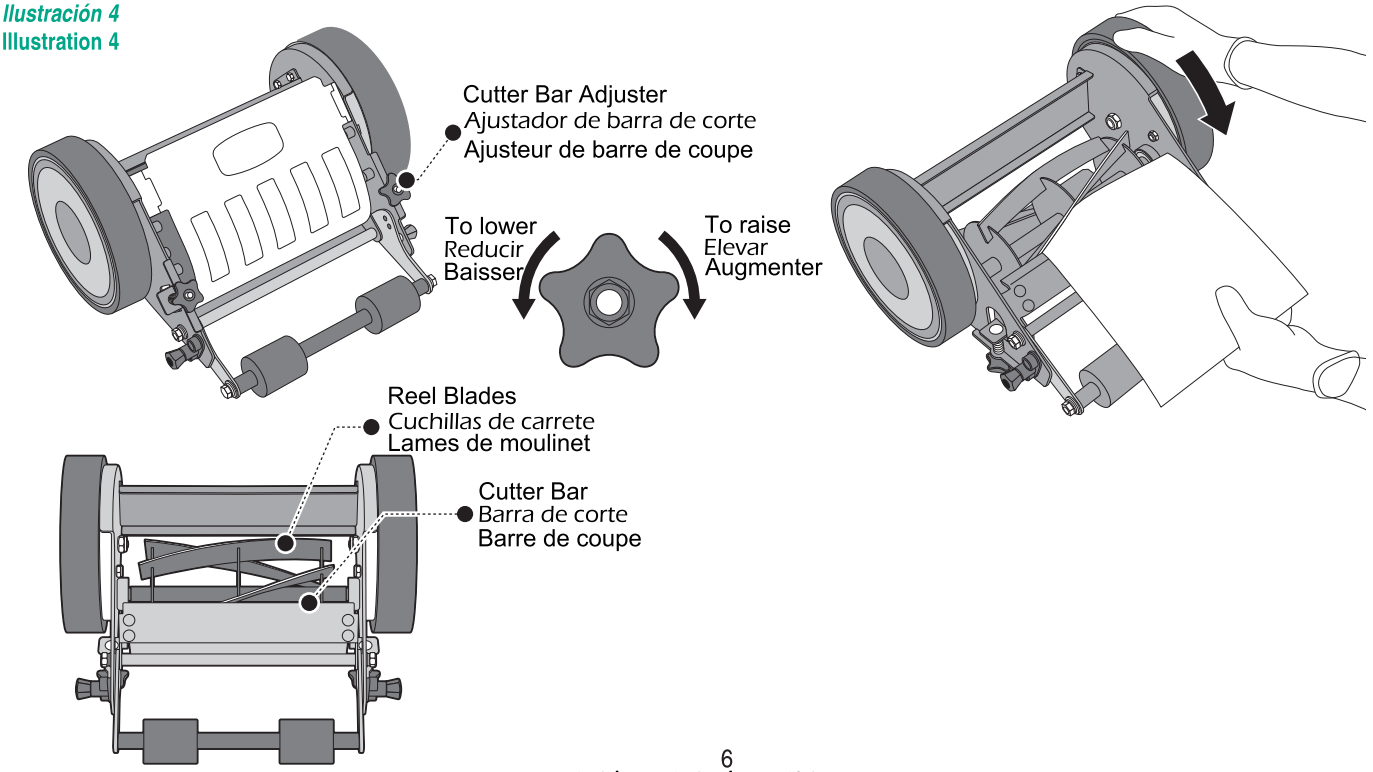

Sharpening the cutting blades

When the mower is properly lubricated and adjusted, sharpening should not be necessary for several years. However, the following steps will allow you to do the procedure yourself at relatively little expense.

- Spread a thin layer of lapping compound on the front edge of the reel blades.
- Adjust the cutter bar so that the cutter bar blade has light but firm contact with the reel blades across the full width of the cutter bar.
- Push the mower on a smooth surface (such as a sidewalk or paved driveway). Continue to do this until the reel blades rotate relatively free and front edge of the cutter bar blade is polished.
- CAUTION: Clean any grinding compound or debris from the cutter bar blade, reel blades.

NOTE: It is recommended to use and industrial or valve lapping compound between 100-240 grit. This can be found by going to americanlawnmower.com or your local industrial or automotive supply store. If professional sharpening is required, consult your local lawn mower repair services.

Afilados de las cuchillas

Si la podadora se lubrica y se ajusta adecuadamente, el afilado no debe ser necesario por varios años. Sin embargo, el siguiente procedimiento le permitirá afilar las cuchillas, sin que tenga que incurrir en mayores gastos.

- Aplique una capa fina de compuesto de pulimento en el borde delantero de las cuchillas del cilindro.
- Ajuste la barra de corte para que la cuchilla de ésta entre en contacto ligero (pero seguro) con las cuchillas del cilindro, a lo ancho de la barra entera.
- Empuje la podadora hacia atrás sobre una superficie lisa (tal como una acera o un camino pavimentado). Continúe haciéndolo hasta que las cuchillas del cilindro roten libremente y el borde delantero de la cuchilla de la barra de corte quede bien pulida.
- PRECAUCION: Limpie cualquier compuesto de molienda o desechos de la cuchilla de la barra de corte, cuchillas del carrete.

NOTA: Se recomienda el uso de un compuesto para el pulimento industrial o de válvulas, con un índice de granulosidad (“grit”) entre 100 y 240. Este compuesto se puede obtener, por lo general, en cualquier tienda de artículos industriales o para automóviles. Si se requiere de un afiliado profesional, consulte las páginas comerciales de su guía telefónica para servicios de reparación de podadoras.

Affûtage des lames de coupe

L’affûtage ne devrait pas être nécessaire avant plusieurs années si la tondeuse est lubrifiée et réglée de façon appropriée. Le cas échéant, vous pouvez affûter vous-mêmes les lames de coupe à peu de frais en suivant les étapes suivantes:

- Appliquez une fine couche de pâte à roder sur le bord avant des lames de cylindre.
- Réglez la barre de coupe de façon à ce que la lame de la barre de coupe soit légèrement (mais fermement) en contact avec les lames de cylindre sur la pleine largeur de la barre de coupe.
- Poussez la tondeuse en sens inverse sur une surface régulière (un trottoir ou voie d’accès asphaltée). Continuez jusqu’à que les lames du cylindre tournent assez librement et que le bord avant de la lame de la barre de coupe soit polie.
- MISE EN GARDE: Nettoyez tout composé de meulage ou débris de la lame de la barre de coupe, des lames de moulinet.

REMARQUE: Nous recommandons la pâte à roder industrielle ou la pâte à valve 100-240 grains. Ce produit est habituellement vendu dans les magasins de fournitures industrielles ou automobiles. Si un affûtage professionnel s’avère nécessaire, consultez la section des services de réparation de tondeuses dans les pages jaunes de votre bottin téléphonique.

Customer Responsibilities

Always use care when operating your lawn mower and keep clear of moving parts. Avoid striking or running into solid objects or debris in the area to be mowed. Be sure the mower is clear and follow a regular maintenance schedule in order to provide efficient and safe operation. A well-cared-for lawn mower will last long and operate more efficiently.

Responsabilidades del cliente

Siempre opere su podadora con cuidado y manténgase alejado de las piezas móviles. Evite los choques o cualquier contacto con objetos sólidos o con desechos en la área que se corta. Asegúrese de que la podadora se mantenga limpia y observe un programa de mantenimiento regular, a fin de asegurar el uso eficiente y seguro del aparato. Una podadora bien cuidada durará por muchos años y funcionará de una manera eficiente.

Responsabilité du cliente

Soyez toujours prudent lorsque vous utilisez votre tondeuse et ne vous approchez pas des pièces mobiles. Évitez de passer la tondeuse sur des objets solides ou de les heurter lorsqe vous tondez le gazon. Gardez la tondeuse propre et faites une maintenance régulière afin d'en assurer un fonctionnement efficace et en toute sécurité. Une tondeuse bien entrenue fontionnera mieux et plus longtemps.

LIMITED WARRANTY

There are no warranties that extend beyond the product description except that the lawn mower sold thereunder is warranted as follows:

1 YEAR LIMITED WARRANTY

For 1 year from purchase, The Great States Corporation/American Lawn Mower Company will replace free of charge to the original buyer, any part(s) found defective in material and/or workmanship.

THERE IS NO OTHER EXPRESS WARRANTY. ALL IMPLIED WARRANTIES, INCLUDING THOSE OF MERCHANTABILITY AND FITNESS FOR A PARTICULAR PURPOSE ARE LIMITED TO 1 YEAR FROM THE PURCHASE AND TO THE EXTENT PERMITTED BY LAW, AND AND ALL IMPLIED WARRANTIES ARE EXCLUDED. THIS IS THE EXCLUSIVE REMEDY AND LIABILITY FOR CONSEQUENTIAL DAMAGES UNDER ANY AND ALL WARRANTIES.

Warranty is limited to manual push walk-behind applications and specifically excludes any non-manual powered propulsion of any kind or any commercial/non-residential applications.

ANY NON-RESIDENTIAL USE OF THIS PRODUCT VOIDS ALL WARRANTY

Consumer Hotline:1-800-633-1501

This warranty is not transferable and only applies to product sold directly from an authorized retailer.

Proof of purchase, original dated sales receipt must accompany all warranty claims.

GARANTIA LIMITADA

No se extiende ninguna garantia que vaya más allá de la descripción del producto, excepto que la podadora que se vende bajo este acuerdo cuenta con la siguiente garantía:

GARANTIA LIMITADA DE 1 AÑOS

Por 1 años contados a partir de la fecha de adquisición, adquisición, la The Great States Corporation/ American Lawn Mower Company reemplazará, sin cargo alguno al comprador original, cualquier pieza que resulte ser defectuosa en lo concierne a materiales y/o a mano de obra.

NO EXISTE NINGUNA OTRA GARANTIA EXPRESA. TODAS LAS GARANTIAS IMPLICITAS, INCLUSO LAS DE COMERCIALIZACION Y DE IDONEIDAD PARA UN PROPOSITO ESPECIFICO, SE LIMITAN A 1 AÑOS CONTADOS A PARTIR DE LA FECHA DE ADQUISICION. SE EXCLUYEN TODAS LAS GARANTIAS IMPLICITAS HASTA DONDE LO PERMITA LALEY. ESTE ES EL UNICO RECURSO LEGAL, Y SE EXCLUYE LA RESPONSABILIDAD CIVIL POR CUALQUIER DAÑO CONSECUENTE O EMERGENTE BAJO TODAS LAS GARANTIAS, HASTA DONDE LA LEY PERMITA TAL EXCLUSION.

La garantía está limitada a las aplicaciones en las cuales la podadora sea empujada manualmente desde atrás y excluye especificamente todo uso con propulsión motorizada de cualquier tipo, o cualquiera aplicación comercial o no residential.

CUALQUIER USO NO RESIDENCIAL DE ESTE PRODUCTO ELIMINA TODA GARANTIA

Número de servicio a clientes:1-800-633-1501

Esta garantía no es transferible y solo se aplica a productos vendidos directamente por un distribuidor minorista autorizado.

Todos los reclamos de garantía deben estar acompañeados por el comprobante de compra el recibo de compra original con fecha.

GARANTIE LIMITEE

Il n'y a aucune garantie qui s'étende au-delà de la description du produit, exception faite pour la tondeuse à gazon qui, une fois vendue, est garantie comme suit:

GARANTIE LIMITEE DE 1 ANS

Pour les 1 ans suivant l'achat, The Great States Corporation/ American Lawn Mower Company s'engage à remplacer toute pièce oy partie considérée.

IL N'EXISTE AUCUNE AUTRE GARANTIE ECRITE. TOUTES LES GARANTIES IMPLIQUEES, INCLUANT CELLES OUI ONT RAPPORT A LA TRANSACTION D'ACHAT JUSQU'A CELLES QUI S'AJUSTENT A DES COUVERTURES PLUS PARTICULIERES SON LIMITEES AUX 1 ANS SUIVANT L'ACHAT ET S'ETENDENT JUSQU'AUX LIMITED DICTEES PAR LA LOI ET TOUTE AUTRE GARANTIE IMPLIQUEE EST EXCLUSE. LA RESPONSABILITE DU MANUFACTURIER POUR TOUT DOMMAGE INDIRECT SOUS TOUT AUTRE GARANTIE EST NULLE A L'EXCEPTION DES LIMITES DE GARANTIE DICTEES PAR LA LOI.

Cette Garantie est limitée pour une tondeuse manuelle, poussée en marchant derrière et ne comprennent pas aucune tondeuse à propulsion non manuelle utilisée dans un endroit commercial, au lieu d'un endroit résidentiel.

TOUTE UTILISATION DE CE PRODUIT À DES FINS NON RÉSIDENTIELLES A POUR EFFET D'ANNULER CETTE GARANTIE.

Numéro de téléphone pour les clients: 1-800-633-1501

Cette garantie n'ést pas transférable et s'applique seulement au produit vendu directement d'un fournisseur autorisé.

Une preuve d'achat, original du reçu de vente daté, doit accompagner toute réclamation de garantie.

California Proposition 65 Warning:

This product contains chemicals known to the State of California to cause cancer, birth defects or other reproductive harm.

⚠ WARNING: Some dust and debris created by the use of this tool could contain chemicals known to the State of California to cause cancer and birth defects or other reproductive harm. Some examples of these chemicals are:

- chemicals in fertilizers
- compounds in insecticides, herbicides and pesticides
- arsenic and chromium from chemically treated lumber.

Your risk from exposure to these chemicals varies, depending on how often you do this type of work. To reduce your exposure, work in a well-ventilated area and with approved safety equipment, such as dust masks that are specially designed to filter out microscopic particles.

⚠ WARNING:Cancer and Reproductive Harm - www.P65Warnings.ca.gov

Proposición 65 de California:

Este producto contiene sustancias químicas al estado de California como causantes de cáncer, defectos de nacimiento u otros proglemas reproductivos.

⚠ ADVERTENCIA: Parte del polvo y los desechos generados por el uso de esta herramienta contienen químicos reconoci-dos por el Estado de California como causantes de cáncer, defectos de nacimiento u otros efectos nocivos para el aparato reproductor. Algunos ejemplos de estos productos químicos son:

- químicos presentes en fertilizantes
- compuestos presentes en insecticidas, herbicidas y pesticidas
- arsénico y cromo de maderas tratadas químicamente.

El riesgo que usted corre al exponerse a estos químicos varía según la frecuencia con la que realiza este tipo de trabajo. Para reducir la exposición, trabaje en una zona bien ventilada y utilice equipo de protección aprobado, como mascarillas antipolvo especialmente diseñadas para filtrar partículas microscópicas.

⚠ ADVERTENCIA:Cáncer y Daño Reproductivo - www.P65Warnings.ca.gov

Proposition 65 de la Californie:

Ce produit contient des agents chimiques connus dans l'Etat de la dans l'État de la Californie pour causer le cancer et des malformations congénitales ou autres appareil reproducteur.

⚠ AVERTISSEMENT:l'État de Californie considère que des poussières et débris créés par l'utilisation de cet outil sont susceptibles de contenir un ou plusieurs des produits chimiques qui sont cancérigènes et à l'origine de malformations congénitales ou d'autres troubles de l'appareil reproducteur. Parmi ces produits chimiques, citons:

- les produits chimiques contenus dans les engrais
- les composés contenus dans les insecticides, les herbicides et les pesticides
- l'arsenic et le chrome du bois traité chimiquement.

Votre risque d'exposition à ces produits chimiques varie en fonction du nombre de fois que vous effectuez ce type de travail. Afin de réduire l'exposition à ces produits chimiques, travaillez dans un endroit bien aéré et portez un équipement de sécurité homologué, comme un masque anti-poussière spécialement conçu pour filtrer les particules microscopiques.

⚠ AVERTISSEMENT:Cancer ET Troubles de l'appareil reproducteur - www.P65Warnings.ca.gov