amazon basics



Water Filter Jug
Pichet de filtration d'eau
Wasserfilterkanne
Caraffa filtrante per acqua
Jarra con filtro de agua
Waterfilterkan
Dzbanek z Filtrem na Wodę
Vattenfilterkanna

B01GFJWA52

EN . . . . . Page 2
FR . . . . . Page 10
DE . . . . . Seite 18
IT . . . . . Pagina 26
ES . . . . . Página 34
NL . . . . . Pagina 42
PL . . . . . Strona 50
SV . . . . . Sida 58

Table of Contents

1. Important Safety Instructions 3
2. Battery Warnings 3
3. Intended Use 4
4. Product Description 5
5. Before First Use 5
6. Operation 6
6.1 First use and preparation of the filter cartridge 6
6.2 Setting the electronic indicator 7
6.3 Resetting the electronic indicator 7
7. Cleaning and Maintenance 8
8. Disposal (for Europe only) 8
9. Battery Disposal 8
10. Specifications 9
10.1 Technical Details 9
10.2 Importer Information 9
11. Feedback and Help 9
12. Warranty Information 9

1. Important Safety Instructions



Read these instructions carefully and retain them for future use. If this product is passed to a third party, then these instructions must be included.

When using electrical products, basic safety precautions should always be followed to reduce the risk of fire, electric shock, and/or injury to persons including the following:

- This product contains no user serviceable parts and requires little maintenance. In case of malfunction, any servicing or repairs are to be conducted by qualified personnel only.
- For hygiene reasons, the filter cartridge (D) contents are treated with silver. A very small amount of silver may be released into the water, but this remains well within the guidelines set by the World Health Organization (WHO).
- For kidney disease or dialysis patients: filtering may slightly increase potassium content. People with kidney disease or on a low-potassium diet should consult a doctor before using the product.
- This product can be used by children aged 8 years and older, as well as individuals with reduced physical, sensory, or mental abilities, or those lacking experience and knowledge, provided they have received supervision or instruction regarding the safe use of the appliance and understand the associated hazards.
- Children should not play with the product.
- Cleaning and user maintenance should not be done by children without supervision.
- Dot not pour water on the electronic indicator (A).

Disclaimer: We disclaim all liability for any damages or issues resulting from failure to adhere to the instructions in this manual.

2. Battery Warnings

⚠ DANGER BATTERY WARNING!

THIS PRODUCT CONTAINS A BUTTON BATTERY

KEEP OUT OF REACH OF CHILDREN



⚠ BATTERY WARNING

KEEP OUT OF REACH OF CHILDREN
Swallowing can lead to chemical burns, perforation of soft tissue and death. Severe burns can occur within 2 hours of ingestion. Seek medical attention immediately.



If batteries might have been swallowed or placed inside any part of the body, severe burns can occur within 2 hours of ingestion. Seek medical attention immediately

What are the symptoms of a swallowed battery?

No obvious symptoms. Unfortunately, it is not obvious when a button or coin battery is stuck in a child's esophagus (food pipe). There are no specific symptoms associated with button or coin battery ingestion. Possible signs may include:

- coughing, gagging or excessive drooling
- symptoms resembling a stomach upset or viral illness
- vomiting
- pointing to the throat or stomach
- pain in the abdomen, chest or throat
- tiredness or lethargy
- unusual quietness, clinginess or behavior that is not typical
- loss of appetite or reduced appetite
- refusal or inability to eat solid food

Symptoms may vary or fluctuate, with pain increasing and then subsiding. Vomiting fresh (bright red) blood is a specific symptom of button or coin battery ingestion. Immediate medical attention should be sought if this occurs. The absence of clear symptoms highlights the importance of vigilance with flat or spare button and coin batteries, as well as the products that contain them.

- **Keep batteries out of the reach of children.** *Especially keep batteries which are considered swallowable out of the reach of children. In case of ingestion of a cell or battery, seek medical assistance promptly.*
- There is a Lifetime Indicator (Memo LTI) on the lid of the Jug.
- There is a CR1620 button cell battery in the Lifetime Indicator (Memo LTI).
- Do not try to open or break the Lifetime Indicator (Memo LTI).
- Do not remove the button cell battery from the Lifetime Indicator (Memo LTI).
- In case the Lifetime Indicator (Memo LTI) is exhausted, see the warranty information at the end of the user manual.
- Note that the Lifetime Indicator (Memo LTI) should not be removed for any other reason than to dispose of it.
- At the end of the electronic indicator's life, remember that it is an electronic device and dispose of it according to all applicable provisions and regulations.
- Do not dispose of the exhausted Lifetime Indicator (Memo LTI) in household waste.

3. Intended Use

- This product is intended for household use only.
- The water filter system is intended for use only with treated tap water from municipal sources (which is regularly tested and safe to drink by law) or with private water supplies that have been tested and confirmed safe for drinking.
- If authorities advise boiling tap water, the filtered water must also be boiled. Once the notice is lifted, clean the entire filter system and replace the filter cartridge (D).
- Use the product with cold water only.
- For certain groups—such as babies or people with weakened immune systems—boiling tap water is generally recommended. This also applies to filtered water.
- Always use stainless steel utensils, like kettles or saucepans, to boil water. People sensitive to nickel should use products made of stainless steel or kettles with concealed heating elements.

4. Product Description

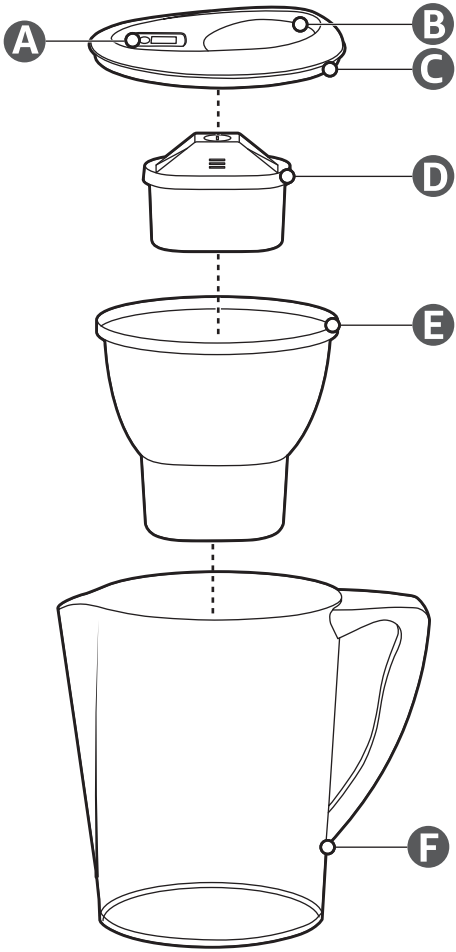

A Electronic Indicator

B Flip-Top Lid

C Lid

D Filter Cartridge

E Funnel

F Jug

5. Before First Use

⚠ DANGER Risk of suffocation!
Keep any packaging materials away from children and pets.

- Remove all the packaging materials.
- Remove and review all components before use.
- Check the product for transport damages.
- Clean the product before first use.

6. Operation

6.1 First use and preparation of the filter cartridge

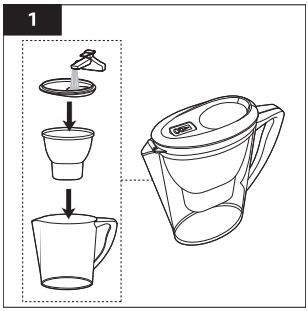

1. Wash the lid (C), jug (F) and funnel (E) with warm, soapy water. Avoid abrasive cleaners. The jug (F) and funnel (E) can be washed in the dishwasher [max. 122 °F (50 °C)], but the lid (C) should not be due to the electronic indicator (A) (Fig. 1).

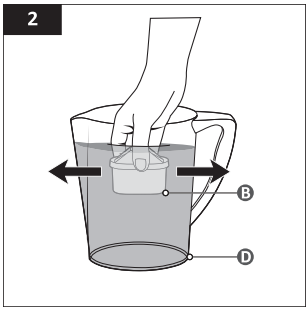

2. To prepare the filter cartridge (D), remove the protective wrapper.

NOTICE

The filter cartridge (D) and inner wrapper may appear moist, but this is simply condensation.

3. Immerse the filter cartridge (D) in cold water and gently shake it to remove any air bubbles (Fig. 2).

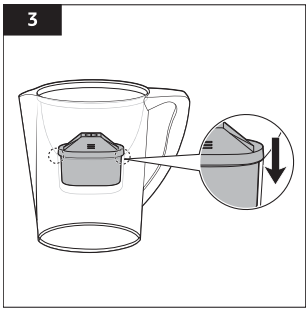

4. Place the filter cartridge (D) in the funnel (E) and press down firmly. Make sure the filter cartridge (D) is positioned squarely in the holder (Fig. 3).

5. Place the lid (C) on the jug (F) and press down for a proper fit.

4

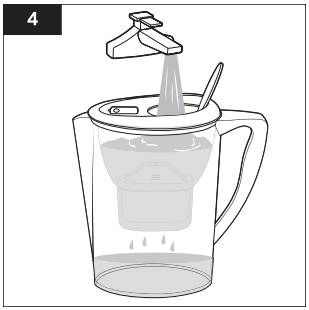

6. To fill the jug (F) with cold water, open the flip-top lid (B), position the jug (F) under the tap, and turn the tap on to fill the funnel (E).

7. There is no need to remove the lid (C) to refill the funnel (E)—use the flip-top lid (B) each time to filter water. The transparent funnel (E) shows the rising water level (Fig. 4).

8. Fill the funnel (E) with cold tap water and allow the water to filter through.

9. When filling the funnel (E), ensure the water jet does not directly hit the filter cartridge (D); instead, direct the water to the side of the funnel (E).

10. Discard the first two fillings, as these are used to flush and prepare the filter cartridge (D).

11. Refill the funnel (E) to complete the setup—the system is then ready for use.

6.2 Setting the electronic indicator

5

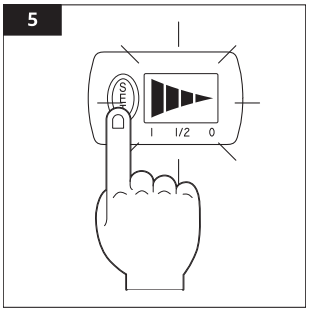

1. Press and hold the **SET** button to start the electronic indicator (A) until all four bars appear and flash twice. The electronic indicator (A) is now set (Fig. 5).

2. One bar will disappear each week to show how much usage time is left in the filter cartridge (D).

6

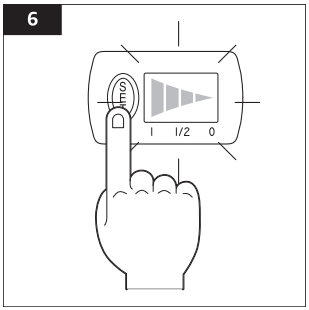

3. After about four weeks, change the filter cartridge (D) when all bars are gone (Fig. 6) and reset the electronic indicator (A) with the new filter cartridge (D).

6.3 Resetting the electronic indicator

1. For optimal performance, change the filter cartridge (D) regularly, every four weeks. The water filter cartridge (D) is equipped with an electronic indicator (A) (Fig. 6) that signals when the filter cartridge (D) needs to be changed.
2. Press and hold the **SET** button to reset the electronic indicator (A).
3. The electronic indicator (A) tracks the recommended usage time of the filter cartridge (D) and automatically alerts when a replacement is needed. The electronic indicator (A) must be reset each time a new filter cartridge (D) is inserted.

7. Cleaning and Maintenance

NOTICE

- The jug (F) and funnel (E) are dishwasher-safe [max. 122 °F (50 °C)].
- Do not put the lid in the dishwasher, as it contains the electronic indicator.

- Clean all parts of the filter system regularly with warm, soapy water—at least every time you replace the filter cartridge (D).
- Never use corrosive detergents, wire brushes, abrasive scourers, metal or sharp utensils to clean the product.
- Keep the water filter system out of direct sunlight and away from heat sources like stoves or coffee machines.
- Store it in a cool place when not in use.
- Remember, water is considered a food product. Filtered water should be consumed within one day.
- If the system is not used for a while (e.g., during vacation), discard any remaining water but leave the filter cartridge (D) in the funnel (E).
- Before using it again, remove the filter cartridge (D), clean the system and repeat steps 2 to 4 (Figures 2 to 4) under the "First use and preparation of the filter cartridge," chapter 6.1.

8. Disposal (for Europe only)



The Waste Electrical and Electronic Equipment (WEEE) laws aim to minimise the impact of electrical and electronic goods on the environment and human health, by increasing re-use and recycling and by reducing the amount of WEEE going to landfill. The symbol on this product or its packaging signifies that this product must be disposed separately from ordinary household wastes at its end of life. Be aware that this is your responsibility to dispose of electronic equipment at recycling centres in order to conserve natural resources. Each country should have its collection centres for electrical and electronic equipment recycling. For information about your recycling drop off area, please contact your related electrical and electronic equipment waste management authority, your local city office, or your household waste disposal service.

Dispose the water filter jug (F) and filter cartridge (D) responsibly, following local guidelines. Ensure the cartridge remains unopened.

Disposal of Spare Parts

Dispose of the electronic indicator (A) according to local regulations at the specified disposal service. The electronic indicator (A) lasts about 5 years, and when it is time to replace it, follow local disposal guidelines. To remove the old electronic indicator (A), push it out from the notch using a screwdriver. Note that the electronic indicator (A) should not be removed for any reason other than disposal. The electronic indicator (A) cannot be disposed of with household waste.

9. Battery Disposal



Do not dispose of used batteries with your household waste. Take them to an appropriate disposal/collection site.

10. Specifications

10.1 Technical Details

Model number		1024420
Maximum volume capacity		approx. 0.61 gal (2.3 L)
IP Rating		IPX7
Battery information (Non-rechargeable)	**Type**	CR1620 Lithium
	Minimal Voltage	3 V ⎓
	Capacity	70 - 75mAh

10.2 Importer Information

	For EU
Postal	Amazon EU S.à r.l., 38 avenue John F. Kennedy, L-1855 Luxembourg
Business Reg.	134248

	For UK by PL UK
Postal	Amazon EU SARL, UK Branch 9 Granville Way, Bicester, Oxfordshire, OX26 4JT, United Kingdom

11. Feedback and Help

We would love to hear your feedback. Please consider leaving a rating and review through your purchase orders. If you need help with your product, log in to your account and navigate to the customer service / contact us page.

12. Warranty Information

To obtain a copy of the warrabty for this product:

Visit amazon.com/AmazonBasics/Warranty or contact Customer Service at 1-866-216-1072

MP	Number Type	Phone Number
United Kingdom	Local	0800 496 1081
	International	+44 (0) 207 084 7911
Germany	Local	09 00-3 63 84 69
	International	+49 9 41-78 87 88
France	Local	09 00 94 77 15
	International	+33 1 74 18 10 38
Italy	Local	800 62 88 05
	International	+39 929 961 79 24
Spain	Local	0900 803 711
	International	+34 91 123 04 13

Table des Matières

1. Consignes de sécurité importantes 11
2. Avertissements relatifs aux piles 11
3. Utilisation prévue 12
4. Description du produit 13
5. Avant la première utilisation 13
6. Fonctionnement 14
6.1 Première utilisation et préparation de la cartouche filtrante 14
6.2 Réglage de l'indicateur électronique 15
6.3 Réinitialisation de l'indicateur électronique 15
7. Nettoyage et entretien 16
8. Mise au rebut (pour l'Europe seulement) 16
9. Mise au rebut des piles 16
10. Spécifications 17
10.1 Détails techniques 17
10.2 Informations sur l'importateur 17
11. Commentaires et aide 17
12. Informations sur la garantie 17

1. Consignes de sécurité importantes



Lisez attentivement ces instructions et conservez-les pour une utilisation ultérieure. Si ce produit est transmis à un tiers, ces instructions doivent être incluses.

Lorsque vous utilisez des produits électriques, vous devez toujours prendre les précautions de sécurité de base pour réduire les risques d'incendie, de choc électrique et/ou de blessure, notamment ce qui suit :

- Ce produit ne contient aucune pièce réparable par l'utilisateur et nécessite peu d'entretien. En cas de mauvais fonctionnement, l'entretien ou les réparations ne doivent être effectués que par du personnel qualifié.
- Pour des raisons d'hygiène, le contenu de la cartouche filtrante (D) est traité à l'argent. Une très faible quantité d'argent peut être libérée dans l'eau, mais celle-ci reste bien en deçà des directives fixées par l'Organisation mondiale de la santé (OMS).
- Pour les personnes atteintes d'une maladie rénale ou sous dialyse : la filtration peut augmenter légèrement la teneur en potassium. Les personnes atteintes d'une maladie rénale ou qui suivent un régime pauvre en potassium devraient consulter un médecin avant d'utiliser le produit.
- Ce produit peut être utilisé par des enfants âgés de 8 ans et plus, ainsi que par des personnes ayant des capacités physiques, sensorielles ou mentales réduites, ou manquant d'expérience et de connaissances, à condition qu'elles aient reçu une supervision ou des instructions concernant l'utilisation sécuritaire de l'appareil et qu'elles comprennent les dangers associés.
- Les enfants ne doivent pas jouer avec le produit.
- Le nettoyage et l'entretien ne doivent pas être effectués par des enfants sans surveillance.
- Ne versez pas d'eau sur l'indicateur électronique (A).

Avis de non-responsabilité : Nous déclinons toute responsabilité pour tout dommage ou problème résultant d'un manquement à suivre les instructions fournies dans ce guide.

2. Avertissements relatifs aux piles

⚠ DANGER AVERTISSEMENT RELATIFS AUX PILES!

CE PRODUIT CONTIENT UNE PILE BOUTON

GARDER HORS DE PORTÉE DES ENFANTS



⚠ AVERTISSEMENT RELATIF AUX PILES

GARDER HORS DE PORTÉE DES ENFANTS

L'ingestion peut entraîner des brûlures chimiques, la perforation des tissus mous et la mort. Des brûlures graves peuvent survenir dans les deux heures suivant l'ingestion. Demandez immédiatement une assistance médicale.



Si des piles ont été avalées ou placées à l'intérieur de n'importe quelle partie du corps, de graves brûlures peuvent survenir dans les deux heures suivant l'ingestion. Demandez immédiatement une assistance médicale.

Quels sont les symptômes qui indiquent qu'une pile a été avalée?

Aucun symptôme évident. Malheureusement, il est difficile de repérer une pile bouton coincée dans l'œsophage (tube digestif) d'un enfant. Il n'y a aucun symptôme précis associé à l'ingestion d'une pile bouton. Les signes possibles peuvent inclure :

- une toux, un réflexe nauséeux ou une salivation excessive
- des symptômes ressemblant à des maux d'estomac ou à une maladie virale
- des vomissements
- montrer du doigt la gorge ou l'estomac
- une douleur à l'abdomen, à la poitrine ou à la gorge
- une fatigue ou une léthargie
- un comportement inhabituellement calme, collant ou non typique
- une perte ou une diminution de l'appétit
- le refus ou l'incapacité de manger des aliments solides

Les symptômes peuvent varier ou fluctuer, et la douleur peut augmenter ou diminuer. Vomir du sang frais (rouge vif) est un symptôme particulier de l'ingestion d'une pile bouton. Demandez immédiatement une assistance médicale si cela se produit. L'absence de symptômes évidents souligne l'importance de la vigilance à l'égard des piles boutons plates ou de rechange, ainsi que des produits qui en contiennent.

- **Gardez les piles hors de portée des enfants.** *Les piles considérées comme pouvant être avalées doivent surtout ne jamais être à la portée des enfants. En cas d'ingestion d'une pile ou d'une pile bouton, demandez immédiatement une assistance médicale.*
- Un indicateur de durée de vie (Memo LTI) se trouve sur le couvercle du pichet.
- Une pile bouton CR1620 se trouve dans l'indicateur de durée de vie (Memo LTI).
- N'essayez pas d'ouvrir ou de casser l'indicateur de durée de vie (Memo LTI).
- Ne retirez pas la pile bouton de l'indicateur de durée de vie (Memo LTI).
- Si l'indicateur de durée de vie (Memo LTI) a atteint sa limite, consultez les informations sur la garantie à la fin du manuel de l'utilisateur.
- Il est à noter que l'indicateur de durée de vie (Memo LTI) ne doit être retiré que pour être mis au rebut.
- À la fin de la durée de vie de l'indicateur électronique, n'oubliez pas qu'il s'agit d'un appareil électronique et que vous devez le mettre au rebut conformément à toutes les dispositions et réglementations applicables.
- Ne jetez pas l'indicateur de durée de vie qui a atteint sa limite (Memo LTI) dans les ordures ménagères.

3. Utilisation prévue

- Ce produit est destiné à un usage domestique uniquement.
- Le système de filtration d'eau est destiné à être utilisé uniquement avec de l'eau du robinet traitée provenant de sources municipales (qui est régulièrement testée et déclarée potable selon la loi) ou avec des sources d'eau privées qui ont été testées et confirmées sans danger pour la consommation.
- Si les autorités conseillent de faire bouillir l'eau du robinet, l'eau filtrée doit également être bouillie. Une fois l'avis levé, nettoyez l'ensemble du système de filtration et remplacez la cartouche filtrante (D).
- Utilisez le produit avec de l'eau froide seulement.
- Pour certains groupes, comme les bébés ou les personnes dont le système immunitaire est affaibli, il est généralement recommandé de faire bouillir l'eau du robinet. Cela s'applique également à l'eau filtrée.
- Utilisez toujours des ustensiles en acier inoxydable, comme des bouilloires ou des casseroles, pour faire bouillir l'eau. Les personnes sensibles au nickel devraient utiliser des produits en acier inoxydable ou des bouilloires dont les éléments chauffants sont dissimulés.

4. Description du produit

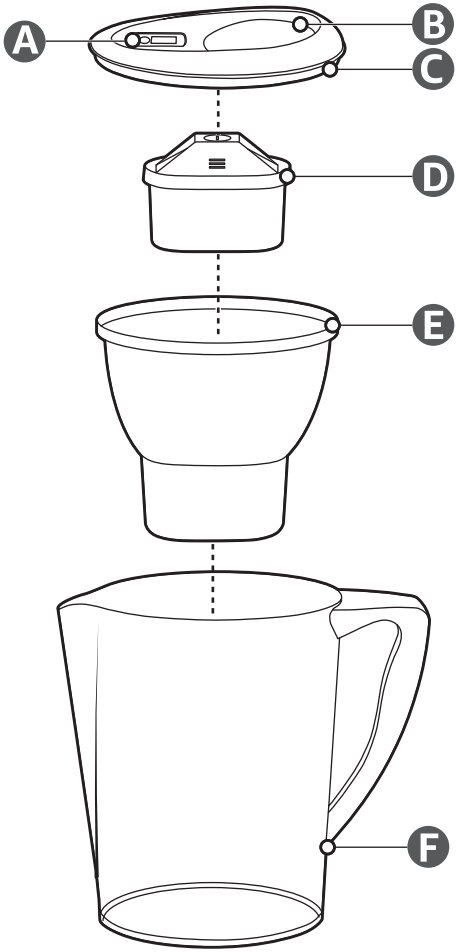

- **A** Indicateur électronique
- **B** Couvercle rabattable
- **C** Couvercle
- **D** Cartouche filtrante
- **E** Entonnoir
- **F** Pichet

5. Avant la première utilisation

⚠ DANGER Risque d'étouffement!
Gardez les matériaux d'emballage hors de portée des enfants et des animaux de compagnie.

- Retirez tous les matériaux d'emballage.
- Retirez et examinez tous les composants avant l'utilisation.
- Vérifiez que le produit n'a pas été endommagé pendant le transport.
- Nettoyez le produit avant la première utilisation.

6. Fonctionnement

6.1 Première utilisation et préparation de la cartouche filtrante

1



1. Lavez le couvercle (C), le pichet (F) et l'entonnoir (E) à l'eau chaude savonneuse. Évitez les nettoyants abrasifs. Le pichet (F) et l'entonnoir (E) peuvent être lavés au lave-vaisselle [max. 50 °C (122 °F)], mais pas le couvercle (C) en raison de l'indicateur électronique (A) (figure 1).

2

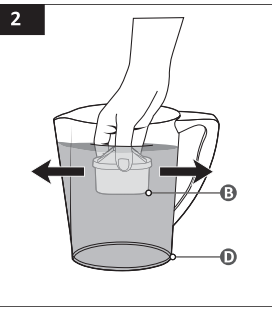

2. Pour préparer la cartouche filtrante (D), retirez l'emballage protecteur.

AVIS

La cartouche filtrante (D) et la gaine intérieure peuvent sembler humides, mais il s'agit simplement de condensation.

3. Plongez la cartouche filtrante (D) dans de l'eau froide et secouez-la doucement pour éliminer les bulles d'air (figure 2).

3

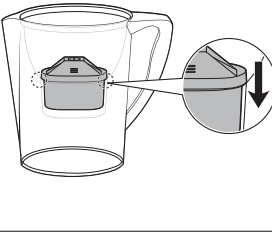

4. Placez la cartouche filtrante (D) dans l'entonnoir (E) et appuyez fermement. Assurez-vous que la cartouche filtrante (D) est bien positionnée dans le support (figure 3).

5. Placez le couvercle (C) sur le pichet (F) et appuyez pour bien le mettre en place.

6. Pour remplir le pichet (F) d'eau froide, ouvrez le couvercle rabattable (B), placez le pichet (F) sous le robinet et ouvrez le robinet pour remplir l'entonnoir (E).

4

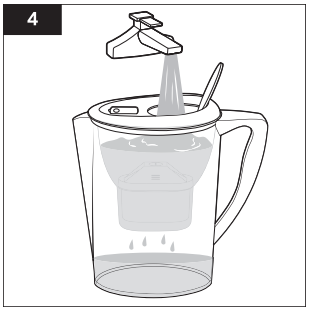

7. Il n'est pas nécessaire de retirer le couvercle (C) pour remplir l'entonnoir (E) – utilisez le couvercle rabattable (B) chaque fois pour filtrer l'eau. L'entonnoir transparent (E) indique le niveau d'eau qui monte (figure 4).

8. Remplissez l'entonnoir (E) avec de l'eau froide du robinet et laissez s'écouler l'eau à travers le filtre.

9. Lorsque vous remplissez l'entonnoir (E), veillez à ce que le jet d'eau ne touche pas directement la cartouche filtrante (D); dirigez plutôt l'eau vers le côté de l'entonnoir (E).

10. Jetez les deux premiers remplissages, car ils servent à rincer et à préparer la cartouche filtrante (D).

11. Remplissez à nouveau l'entonnoir (E) pour terminer la préparation – le système est alors prêt à être utilisé.

6.2 Réglage de l'indicateur électronique

5

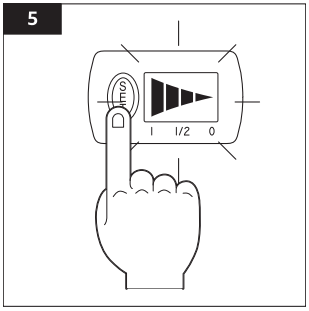

1. Appuyez sur le bouton **SET** et maintenez-le enfoncé pour démarrer l'indicateur électronique (A) jusqu'à ce que les quatre barres apparaissent et clignotent deux fois. L'indicateur électronique (A) est maintenant réglé (figure 5).

2. Une barre disparaîtra chaque semaine pour indiquer le temps d'utilisation restant de la cartouche filtrante (D).

6

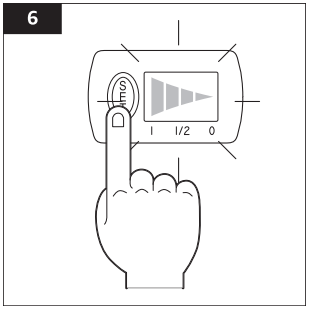

3. Après environ quatre semaines, changez la cartouche filtrante (D) lorsque toutes les barres ont disparu (figure 6) et réinitialisez l'indicateur électronique (A) avec la nouvelle cartouche filtrante (D).

6.3 Réinitialisation de l'indicateur électronique

1. Pour des performances optimales, remplacez la cartouche filtrante (D) régulièrement, toutes les quatre semaines. La cartouche de filtration d'eau (D) est équipée d'un indicateur électronique (A) (figure 6) qui signale quand la cartouche filtrante (D) doit être remplacée.
2. Appuyez sur le bouton **SET** et maintenez-le enfoncé pour réinitialiser l'indicateur électronique (A).
3. L'indicateur électronique (A) suit la durée d'utilisation recommandée de la cartouche filtrante (D) et avertit automatiquement lorsqu'un remplacement est nécessaire. L'indicateur électronique (A) doit être réinitialisé chaque fois qu'une nouvelle cartouche filtrante (D) est insérée.

7. Nettoyage et entretien

AVIS

- Le pichet (F) et l'entonnoir (E) sont lavables au lave-vaisselle [max. 50 °C (122 °F)].
- Ne mettez pas le couvercle au lave-vaisselle, car il contient l'indicateur électronique.

- Nettoyez régulièrement toutes les pièces du système de filtration à l'eau chaude savonneuse, au moins à chaque remplacement de la cartouche filtrante (D).
- N'utilisez jamais de détergents corrosifs, de brosses métalliques, de tampons abrasifs, ni d'ustensiles métalliques ou tranchants pour nettoyer le produit.
- Gardez le système de filtration d'eau à l'abri de la lumière directe du soleil et loin des sources de chaleur comme les cuisinières ou les machines à café.
- Rangez-le dans un endroit frais lorsqu'il n'est pas utilisé.
- N'oubliez pas que l'eau est considérée comme un produit alimentaire. L'eau filtrée doit être consommée dans la journée.
- Si le système n'est pas utilisé pendant un certain temps (p. ex. pendant les vacances), jetez l'eau restante, mais laissez la cartouche filtrante (D) dans l'entonnoir (E).
- Avant de l'utiliser à nouveau, retirez la cartouche filtrante (D), nettoyez le système et répétez les étapes de 2 à 4 (figures 2 à 4) de la section « Première utilisation et préparation de la cartouche filtrante », chapitre 6.1.

8. Mise au rebut (pour l'Europe seulement)



Les lois sur les déchets d'équipements électriques et électroniques (DEEE) visent à réduire au minimum l'incidence des produits électriques et électroniques sur l'environnement et la santé humaine, en augmentant la réutilisation et le recyclage et en réduisant la quantité de DEEE mis en décharge. La présence du symbole apposé sur ce produit ou sur son emballage indique que ce produit doit être mis au rebut séparément des ordures ménagères ordinaires à la fin de sa vie utile. Il vous incombe de mettre au rebut les équipements électroniques dans des centres de recyclage afin de préserver les ressources naturelles. Chaque pays devrait avoir des centres de collecte pour le recyclage du matériel électrique et électronique. Pour obtenir des renseignements sur votre lieu de dépôt pour le recyclage, veuillez contacter l'autorité de gestion des déchets d'équipements électriques et électroniques compétente, votre bureau municipal local ou votre service de traitement des ordures ménagères.

Mettez au rebut le pichet de filtration d'eau (F) et la cartouche filtrante (D) de manière responsable, conformément aux directives locales. Assurez-vous que la cartouche reste fermée.

Mise au rebut des pièces de rechange

Mettez au rebut l'indicateur électronique (A) conformément à la réglementation locale auprès du service de mise au rebut spécifié. L'indicateur électronique (A) a une durée de vie d'environ 5 ans. Lorsqu'il doit être remplacé, suivez les directives locales en matière de mise au rebut. Pour retirer l'ancien indicateur électronique (A), poussez-le hors de l'encoche à l'aide d'un tournevis. Veuillez noter que l'indicateur électronique (A) ne doit être retiré que pour être mis au rebut. L'indicateur électronique (A) ne peut pas être éliminé avec les ordures ménagères.

9. Mise au rebut des piles



Ne jetez pas les piles usagées avec vos ordures ménagères. Apportez-les à un site de mise au rebut ou de collecte approprié.

10. Spécifications

10.1 Détails techniques

Numéro de modèle		1024420
Capacité volumique maximale		environ 2,3 l (0,61 gal)
Classification IP		IPX7
Informations sur la pile (Non rechargeable)	**Type**	CR1620 Lithium
	Tension minimale	3 V ⎓
	Capacité	De 70 à 75 mAh

10.2 Informations sur l'importateur

	Pour l'UE
Adresse postale	Amazon EU S.à r.l., 38 avenue John F. Kennedy, L-1855 Luxembourg
No de société	134248

	Pour le Royaume-Uni par PL UK
Adresse postale	Amazon EU SARL, UK Branch 9 Granville Way, Bicester, Oxfordshire, OX26 4JT, United Kingdom

11. Commentaires et aide

Nous aimerions recevoir vos commentaires. N'hésitez pas à laisser une note et un commentaire par le biais de vos bons de commande. Si vous avez besoin d'aide en ce qui concerne votre produit, connectez-vous à votre compte et accédez à la page Service à la clientèle/Contactez-nous.

12. Informations sur la garantie

Pour obtenir une copie de la garantie de ce produit :

Rendez-vous sur amazon.com/AmazonBasics/Warranty ou contactez le Service à la clientèle au 1 866 216-1072

Marché	Type de numéro	Numéro de téléphone
Royaume-Uni	Local	0800 496 1081
	International	+44 (0) 207 084 7911
Allemagne	Local	09 00-3 63 84 69
	International	+49 9 41-78 87 88
France	Local	09 00 94 77 15
	International	+33 1 74 18 10 38
Italie	Local	800 62 88 05
	International	+39 929 961 79 24
Espagne	Local	0900 803 711
	International	+34 91 123 04 13

Inhaltsverzeichnis

1. Wichtige Sicherheitsanweisungen 19
2. Batteriewarnungen 19
3. Verwendungszweck 20
4. Produktbeschreibung 21
5. Vor der ersten Verwendung 21
6. Betrieb 22
6.1 Erste Verwendung und Vorbereitung der Filterpatrone 22
6.2 Einstellung des elektronischen Indikators 23
6.3 Zurücksetzen des elektronischen Indikators 23
7. Reinigung und Wartung 24
8. Entsorgung (nur für Europa) 24
9. Entsorgung von Batterien 24
10. Spezifikationen 25
10.1 Technische Details 25
10.2 Informationen zum Importeur 25
11. Feedback und Hilfe 25
12. Informationen zur Garantie 25

1. Wichtige Sicherheitsanweisungen



Lesen Sie diese Anweisungen sorgfältig durch und bewahren Sie sie zur späteren Verwendung auf. Falls dieses Produkt an Dritte weitergegeben wird, müssen diese Anweisungen beigefügt werden.

Bei der Verwendung von Elektrogeräten sollten immer grundlegende Sicherheitsvorkehrungen beachtet werden, um das Risiko von Feuer, Stromschlägen und/oder Verletzungen zu verringern, einschließlich der folgenden:

- Dieses Produkt enthält keine vom Benutzer wartbaren Teile und erfordert nur wenig Wartung. Im Falle einer Fehlfunktion sind die Wartung oder Reparaturen nur von qualifiziertem Personal durchzuführen.
- Aus hygienischen Gründen ist der Inhalt der Filterpatrone (D) mit Silber behandelt. Es kann eine sehr geringe Menge Silber ins Wasser gelangen, die jedoch weit unter den von der Weltgesundheitsorganisation (WHO) festgelegten Richtlinien liegt.
- Für Nierenkranke oder Dialysepatienten: Das Filtern kann den Kaliumgehalt leicht erhöhen. Menschen mit einer Nierenerkrankung oder einer kaliumarmen Diät sollten vor der Einnahme des Produkts einen Arzt konsultieren.
- Dieses Produkt kann von Kindern ab 8 Jahren sowie von Personen mit eingeschränkten körperlichen, sensorischen oder geistigen Fähigkeiten oder mit mangelnder Erfahrung und Kenntnis verwendet werden, sofern sie beaufsichtigt oder in die sichere Verwendung des Geräts eingewiesen wurden und die damit verbundenen Gefahren verstehen.
- Kinder sollten nicht mit dem Produkt spielen.
- Die Reinigung und Benutzerwartung sollte nicht von Kindern ohne Aufsicht durchgeführt werden.
- Gießen Sie kein Wasser auf den elektronischen Indikator (A).

Haftungsausschluss: Wir lehnen jede Haftung für Schäden oder Probleme ab, die sich aus der Nichtbeachtung der Anweisungen in diesem Handbuch ergeben.

2. Batteriewarnungen

⚠ GEFAHR BATTERIEWARNUNG!

DIESES PRODUKT ENTHÄLT EINE KNOPFBATTERIE

VON KINDERN FERN HALTEN



⚠ BATTERIEWARNUNG

VON KINDERN FERN HALTEN

Das Verschlucken kann zu chemischen Verbrennungen, Perforationen des Weichgewebes und zum Tod führen. Schwere Verbrennungen können innerhalb von 2 Stunden nach dem Verschlucken auftreten. Suchen Sie sofort ärztliche Hilfe auf.



Wenn die Batterien verschluckt wurden oder sich in irgendeinem Körperteil befinden, können innerhalb von 2 Stunden nach der Einnahme schwere Verbrennungen auftreten. Suchen Sie sofort ärztliche Hilfe auf.

Was sind die Symptome einer verschluckten Batterie?

Keine offensichtlichen Symptome. Leider ist es nicht offensichtlich, wenn ein Knopf oder eine Münzbatterie in der Speiseröhre eines Kindes stecken bleibt. Es gibt keine spezifischen Symptome im Zusammenhang mit dem Verschlucken von Knopf- oder Münzbatterien. Mögliche Anzeichen können sein:

- Husten, Würgen oder übermäßiges Sabbern
- Symptome, die an eine Magenverstimmung oder eine Viruserkrankung erinnern
- Erbrechen
- Auf die Kehle oder den Magen zeigen
- Schmerzen im Unterleib, in der Brust oder im Rachen
- Müdigkeit oder Lethargie
- Ungewöhnliche Ruhe, Anhänglichkeit oder untypisches Verhalten
- Appetitlosigkeit oder verminderter Appetit
- Weigerung oder Unfähigkeit, feste Nahrung zu sich zu nehmen

Die Symptome können variieren oder schwanken, wobei die Schmerzen zunehmen und dann wieder abklingen. Das Erbrechen von frischem (hellrotem) Blut ist ein spezifisches Symptom für das Verschlucken von Knopf- oder Münzbatterien. In diesem Fall sollten Sie sofort einen Arzt aufsuchen. Das Fehlen eindeutiger Symptome unterstreicht die Wichtigkeit von Wachsamkeit im Umgang mit leeren oder Ersatz-Knopf- oder Münzbatterien sowie den Produkten, die diese enthalten.

- **Bewahren Sie die Batterien außerhalb der Reichweite von Kindern auf.** *Halten Sie insbesondere Batterien, die verschluckt werden könnten, von Kindern fern. Bei Verschlucken einer Zelle oder Batterie suchen Sie umgehend einen Arzt auf.*
- Auf dem Deckel des Kruges befindet sich ein Lifetime Indicator (Memo LTI).
- Im Lifetime Indicator (Memo LTI) befindet sich eine CR1620-Knopfzellenbatterie.
- Versuchen Sie nicht, den Lifetime Indicator (Memo LTI) zu öffnen oder zu zerstören.
- Nehmen Sie die Knopfzellenbatterie nicht aus dem Lifetime Indicator (Memo LTI) heraus.
- Falls der Lifetime Indicator (Memo LTI) erschöpft ist, lesen Sie bitte die Garantieinformationen am Ende des Benutzerhandbuchs.
- Beachten Sie, dass der Lifetime Indicator (Memo LTI) nicht aus einem anderen Grund entfernt werden sollte, als um ihn zu entsorgen.
- Denken Sie am Ende der Lebensdauer des elektronischen Indikators daran, dass es sich um ein elektronisches Gerät handelt, und entsorgen Sie es gemäß den geltenden Bestimmungen und Vorschriften.
- Entsorgen Sie den erschöpften Lifetime Indicator (Memo LTI) nicht im Hausmüll.

3. Verwendungszweck

- Dieses Produkt ist nur für den Hausgebrauch bestimmt.
- Das Wasserfiltersystem ist nur für die Verwendung mit aufbereitetem Leitungswasser aus kommunalen Quellen (das regelmäßig getestet wird und gesetzlich sicher zum Trinken ist) oder mit privaten Wasserversorgungen, die getestet und als sicher zum Trinken bestätigt wurden, vorgesehen.
- Wenn die Behörden empfehlen, Leitungswasser abzukochen, muss auch das gefilterte Wasser abgekocht werden. Sobald der Hinweis aufgehoben ist, reinigen Sie das gesamte Filtersystem und ersetzen die Filterpatrone (D).
- Verwenden Sie das Produkt nur mit kaltem Wasser.
- Für bestimmte Gruppen – wie Kleinkinder oder Menschen mit geschwächtem Immunsystem – wird das Abkochen von Leitungswasser generell empfohlen.. Dies gilt auch für gefiltertes Wasser.
- Verwenden Sie zum Kochen von Wasser immer Edelstahlgeschirr, wie Wasserkocher oder Töpfe. Menschen, die empfindlich auf Nickel reagieren, sollten Produkte aus Edelstahl oder Wasserkocher mit verdeckten Heizelementen verwenden.

4. Produktbeschreibung

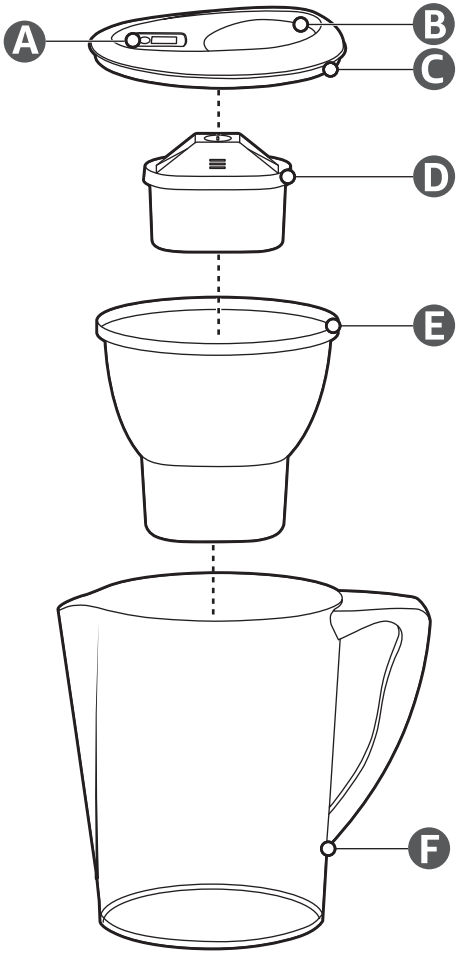

- **A** Elektronischer Indikator
- **B** Klappdeckel
- **C** Deckel
- **D** Filterpatrone
- **E** Trichter
- **F** Kanne

5. Vor der ersten Verwendung

⚠ GEFAHR Erstickungsrisiko!
Halten Sie Verpackungsmaterialien von Kindern und Haustieren fern.

- Entfernen Sie alle Verpackungsmaterialien.
- Entfernen und überprüfen Sie alle Komponenten vor Gebrauch.
- Überprüfen Sie das Produkt auf Transportschäden.
- Reinigen Sie das Produkt vor der ersten Verwendung.

6. Betrieb

6.1 Erste Verwendung und Vorbereitung der Filterpatrone

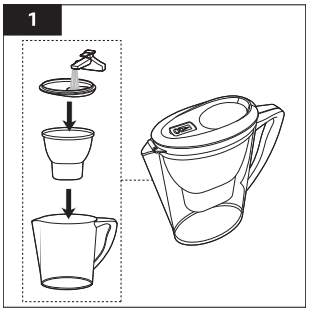

1. Waschen Sie den Deckel (C), die Kanne (F) und den Trichter (E) mit warmer Seifenlauge. Vermeiden Sie scheuernde Reinigungsmittel. Die Kanne (F) und der Trichter (E) können in der Geschirrspülmaschine gereinigt werden [max. 50 °C (122 °F)], der Deckel (C) jedoch nicht, da dieser den elektronischen Indikator (A) enthält (Abb. 1).

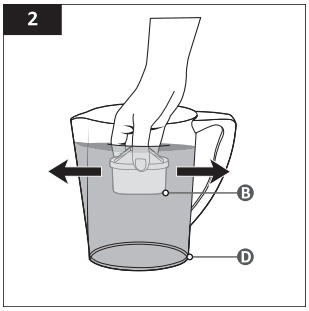

2. Um die Filterpatrone (D) vorzubereiten, entfernen Sie die Schutzhülle.

HINWEIS

Die Filterpatrone (D) und die innere Umhüllung können feucht erscheinen, aber das ist nur Kondensation.

3. Tauchen Sie die Filterpatrone (D) in kaltes Wasser und schütteln Sie sie vorsichtig, um Luftblasen zu entfernen (Abb. 2).

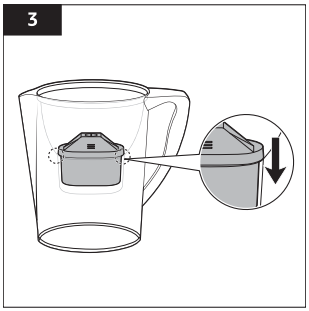

4. Setzen Sie die Filterpatrone (D) in den Trichter (E) und drücken Sie sie fest nach unten. Stellen Sie sicher, dass die Filterpatrone (D) richtig in der Halterung sitzt (Abb. 3).

5. Setzen Sie den Deckel (C) auf die Kanne (F) und drücken Sie ihn fest, damit er gut sitzt.

6. Um die Kanne (F) mit kaltem Wasser zu füllen, öffnen Sie den Klappdeckel (B), stellen die Kanne (F) unter den Wasserhahn und drehen den Wasserhahn auf, um den Trichter (E) zu füllen.

4

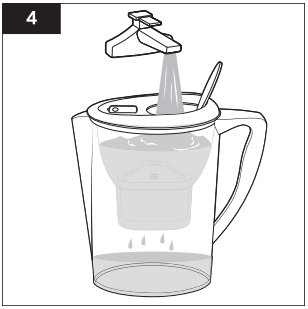

7. Sie müssen den Deckel (C) nicht abnehmen, um den Trichter (E) nachzufüllen - verwenden Sie jedes Mal den Klappdeckel (B), um das Wasser zu filtern. Der transparente Trichter (E) zeigt den steigenden Wasserstand (Abb. 4).

8. Füllen Sie den Trichter (E) mit kaltem Leitungswasser und lassen Sie das Wasser durchsickern.

9. Achten Sie beim Befüllen des Trichters (E) darauf, dass der Wasserstrahl nicht direkt auf die Filterpatrone (D) trifft; richten Sie das Wasser stattdessen auf die Seite des Trichters (E).

10. Entsorgen Sie die ersten beiden Füllungen, da diese zum Spülen und Vorbereiten der Filterpatrone (D) verwendet werden.

11. Füllen Sie den Trichter (E) wieder auf, um die Einrichtung abzuschließen – das System ist dann einsatzbereit.

6.2 Einstellung des elektronischen Indikators

5

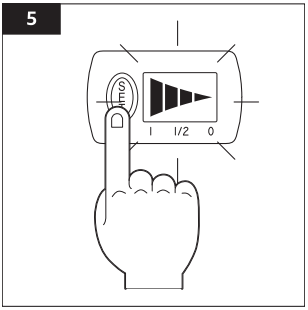

1. Halten Sie die **SET**-Taste gedrückt, um den elektronischen Indikator (A) zu starten, bis alle vier Balken erscheinen und zweimal blinken. Der elektronische Indikator (A) ist nun eingestellt (Abb. 5).

2. Jede Woche verschwindet ein Balken, der anzeigt, wie viel Nutzungszeit in der Filterpatrone (D) verbleibt.

6

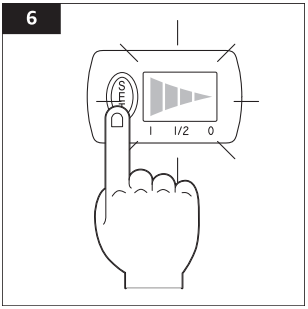

3. Wechseln Sie die Filterpatrone (D) nach etwa vier Wochen aus, wenn alle Balken verschwunden sind (Abb. 6), und setzen Sie den elektronischen Indikator (A) mit der neuen Filterpatrone (D) zurück.

6.3 Zurücksetzen des elektronischen Indikators

1. Für eine optimale Leistung wechseln Sie die Filterpatrone (D) regelmäßig, alle vier Wochen. Die Wasserfilterpatrone (D) ist mit einem elektronischen Indikator (A) ausgestattet (Abb. 6), die signalisiert, wann die Filterpatrone (D) gewechselt werden muss.
2. Halten Sie die **SET**-Taste gedrückt, um den elektronischen Indikator (A) zurückzusetzen.
3. Der elektronische Indikator (A) überwacht die empfohlene Nutzungsdauer der Filterpatrone (D) und warnt automatisch, wenn ein Austausch erforderlich ist. Der elektronische Indikator (A) muss jedes Mal zurückgesetzt werden, wenn eine neue Filterpatrone (D) eingesetzt wird.

7. Reinigung und Wartung

HINWEIS

- Die Kanne (F) und der Trichter (E) sind spülmaschinenfest [max. 50 °C (122 °F)].
- Geben Sie den Deckel nicht in den Geschirrspüler, da dieser den elektronischen Indikator enthält.

- Reinigen Sie alle Teile des Filtersystems regelmäßig mit warmem Seifenwasser – mindestens jedes Mal, wenn Sie die Filterpatrone (D) austauschen.
- Verwenden Sie niemals ätzende Reinigungsmittel, Drahtbürsten, Scheuerschwämme, metallische oder scharfe Utensilien zur Reinigung des Produkts.
- Halten Sie das Wasserfiltersystem von direktem Sonnenlicht und von Wärmequellen wie Öfen oder Kaffeemaschinen fern.
- Bewahren Sie es an einem kühlen Ort auf, wenn Sie es nicht benutzen.
- Denken Sie daran, dass Wasser ein Lebensmittel ist. Gefiltertes Wasser sollte innerhalb eines Tages getrunken werden.
- Wenn das System eine Zeit lang nicht benutzt wird (z. B. im Urlaub), werfen Sie das restliche Wasser weg, aber lassen Sie die Filterpatrone (D) im Trichter (E).
- Bevor Sie es wieder verwenden, nehmen Sie die Filterpatrone (D) heraus, reinigen Sie das System und wiederholen Sie die Schritte 2 bis 4 (Abbildungen 2 bis 4) unter „Erste Verwendung und Vorbereitung der Filterpatrone“, Kapitel 6.1.

8. Entsorgung (nur für Europa)



Mit den Gesetzen für Elektro- und Elektronik-Altgeräte (WEEE) sollen die Auswirkungen von Elektro- und Elektronikgeräten auf die Umwelt und die menschliche Gesundheit minimiert werden, indem die Wiederverwendung und das Recycling verstärkt und die Menge der zu deponierenden Elektro- und Elektronik-Altgeräte reduziert wird. Das Symbol auf diesem Produkt oder seiner Verpackung bedeutet, dass dieses Produkt am Ende seiner Lebensdauer getrennt von normalen Hausmüll entsorgt werden muss. Seien Sie sich bewusst, dass es in Ihrer Verantwortung liegt, elektronische Geräte bei Recycling-Zentren zu entsorgen, um die natürlichen Ressourcen zu schonen. Jedes Land sollte über eigene Sammelstellen für das Recycling von Elektro- und Elektronikgeräten verfügen. Informationen zu Ihrer Recyclingannahmestelle erhalten Sie bei Ihrer zuständigen Abfallbewirtschaftungsbehörde für Elektro- und Elektronik-Altgeräte, Ihrem örtlichen Bürgerbüro oder dem Entsorgungsdienstleister für Hausmüll.

Entsorgen Sie die Wasserfilterkanne (F) und die Filterpatrone (D) verantwortungsbewusst und gemäß den örtlichen Richtlinien. Achten Sie darauf, dass die Patrone ungeöffnet bleibt.

Entsorgung von Ersatzteilen

Entsorgen Sie den elektronischen Indikator (A) gemäß den örtlichen Vorschriften bei der angegebenen Entsorgungsstelle. Der elektronische Indikator (A) hält etwa 5 Jahre. Wenn es Zeit ist, ihn zu ersetzen, befolgen Sie die örtlichen Entsorgungsrichtlinien. Um den alten elektronischen Indikator (A) zu entfernen, drücken Sie sie mit einem Schraubendreher aus der Aussparung. Beachten Sie, dass der elektronische Indikator (A) nur zur Entsorgung entfernt werden sollte. Der elektronische Indikator (A) darf nicht mit dem Hausmüll entsorgt werden.

9. Entsorgung von Batterien



Entsorgen Sie gebrauchte Batterien nicht mit dem Hausmüll. Bringen Sie sie zu einer geeigneten Entsorgungs-/Sammelstelle.

10. Spezifikationen

10.1 Technische Details

Modellnummer		1024420
Maximale Volumenkapazität		ca. 2,3 l (0,61 Gallonen)
IP-Bewertung		IPX7
Informationen zur Batterie (Nicht wiederaufladbar)	**Typ**	CR1620 Lithium
	Minimale Spannung	3 V ⎓
	Kapazität	70–75 mAh

10.2 Informationen zum Importeur

	Für die EU
Postanschrift	Amazon EU S.à r.l., 38 avenue John F. Kennedy, L-1855 Luxemburg
Handelsregisternummer	134248

	Für das Vereinigte Königreich von PL UK
Postanschrift	Amazon EU SARL, Niederlassung im VK 9 Granville Way, Bicester, Oxfordshire, OX26 4JT, United Kingdom

11. Feedback und Hilfe

Wir würden uns sehr über Ihr Feedback freuen. Bitte denken Sie daran, eine Bewertung und Rezension zu Ihren Bestellungen zu hinterlassen. Loggen Sie sich in Ihr Konto ein und navigieren Sie zur Seite „Kundenservice / Kontakt“, falls Sie Hilfe zu Ihrem Produkt benötigen.

12. Informationen zur Garantie

Um eine Kopie der Garantie für dieses Produkt zu erhalten:

Besuchen Sie amazon.com/AmazonBasics/Warranty oder kontaktieren Sie den Kundenservice unter 1-866-216-1072

MP	Art der Nummer	Telefonnummer
Vereinigtes Königreich	Lokal	0800 496 1081
	International	+44 (0) 207 084 7911
Deutschland	Lokal	09 00-3 63 84 69
	International	+49 9 41-78 87 88
Frankreich	Lokal	09 00 94 77 15
	International	+33 1 74 18 10 38
Italien	Lokal	800 62 88 05
	International	+39 929 961 79 24
Spanien	Lokal	0900 803 711
	International	+34 91 123 04 13

Sommario

1. Istruzioni di sicurezza importanti 27
2. Avvertenze sulla batteria 27
3. Uso previsto 28
4. Descrizione del prodotto 29
5. Prima del primo utilizzo 29
6. Funzionamento 30
6.1 Primo utilizzo e preparazione della cartuccia filtrante 30
6.2 Impostazione dell'indicatore elettronico 31
6.3 Reimpostazione dell'indicatore elettronico 31
7. Pulizia e manutenzione 32
8. Smaltimento (solo per l'Europa) 32
9. Smaltimento delle batterie 32
10. Specifiche 33
10.1 Dettagli tecnici 33
10.2 Informazioni sull'importatore 33
11. Feedback e aiuto 33
12. Informazioni sulla garanzia 33

1. Istruzioni di sicurezza importanti



Leggere attentamente queste istruzioni e conservarle per un uso futuro. Se questo prodotto viene ceduto a terzi, è necessario includere queste istruzioni.

Quando si utilizzano prodotti elettrici, è necessario seguire sempre le precauzioni di sicurezza di base per ridurre il rischio di incendi, scosse elettriche e/o lesioni alle persone, tra cui:

- Questo prodotto non contiene parti riparabili dall'utente e richiede una manutenzione minima. In caso di malfunzionamento, le riparazioni devono essere effettuate esclusivamente da personale qualificato.
- Per motivi igienici, il contenuto della cartuccia filtrante (D) è trattato con argento. Una quantità molto piccola di argento può essere rilasciata nell'acqua, ma questa rimane ben entro le linee guida stabilite dall'Organizzazione mondiale della sanità (OMS).
- Per i pazienti affetti da patologie renali o in dialisi: il filtraggio può aumentare leggermente il contenuto di potassio. Le persone affette da patologie renali o che seguono una dieta a basso contenuto di potassio devono consultare un medico prima di utilizzare il prodotto.
- Questo prodotto può essere utilizzato da bambini di età pari o superiore a 8 anni, nonché da persone con capacità fisiche, sensoriali o mentali ridotte o da persone prive di esperienza e conoscenza, a condizione che abbiano ricevuto supervisione o istruzioni sull'uso sicuro dell'apparecchio e comprendano i rischi associati.
- I bambini non devono giocare con il dispositivo.
- La pulizia e la manutenzione non devono essere effettuate da bambini senza un'adeguata supervisione.
- Non versare acqua sull'indicatore elettronico (A).

Esclusione di responsabilità: Decliniamo ogni responsabilità per eventuali danni o problemi derivanti dalla mancata osservanza delle istruzioni contenute in questo manuale.

2. Avvertenze sulla batteria

⚠ PERICOLO AVVISO BATTERIA!

QUESTO PRODOTTO CONTIENE UNA BATTERIA A BOTTONE

TENERE FUORI DALLA PORTATA DEI BAMBINI



⚠AVVISO SULLA BATTERIA

TENERE FUORI DALLA PORTATA DEI BAMBINI

Se inghiottita, può causare ustioni chimiche, perforazione dei tessuti molli e morte. Possono verificarsi gravi ustioni entro due ore dall'ingestione. Rivolgersi immediatamente a un medico.



Se le batterie dovessero essere state ingerite o inserite all'interno di qualsiasi parte del corpo, potrebbero verificarsi gravi ustioni entro 2 ore dall'incidente. Rivolgersi immediatamente a un medico.

Quali sono i sintomi di una batteria ingerita?

Nessun sintomo evidente. Purtroppo, non è subito evidente quando una batteria a bottone o a moneta è bloccata nell'esofago (il tubo digerente) di un bambino. Non esistono sintomi specifici associati all'ingestione di batterie a bottone o a moneta. Tra i possibili segnali vi sono:

- tosse, soffocamento o salivazione eccessiva
- sintomi simili a disturbi allo stomaco o a malattie virali
- vomito
- il bambino potrebbe indicare la gola o lo stomaco
- dolore all'addome, al torace o alla gola
- stanchezza o letargia
- insolita tranquillità, attaccamento o comportamento atipico
- perdita di appetito o riduzione dell'appetito
- rifiuto o incapacità di ingerire cibi solidi

I sintomi possono variare o fluttuare, con il dolore che aumenta per attenuarsi. Il vomito di sangue fresco (rosso vivo) è un sintomo specifico dell'ingestione di batterie a bottone o a moneta. In tal caso, è necessario rivolgersi immediatamente a un medico. L'assenza di sintomi chiari evidenzia l'importanza della sorveglianza in presenza di batterie a bottone e a moneta scariche o di ricambio, nonché dei prodotti che le contengono.

- **Tenere le batterie fuori dalla portata dei bambini.** *In particolare, tenere le batterie considerate ingeribili fuori dalla portata dei bambini. In caso di ingestione di una pila o di una batteria, rivolgersi immediatamente a un medico.*
- Sul coperchio della caraffa è presente un indicatore della durata (Memo LTI).
- Nell'Indicatore di durata (Memo LTI) è presente una batteria a bottone CR1620.
- Non tentare di aprire o rompere l'Indicatore di durata (Memo LTI).
- Non rimuovere la batteria a bottone dall'Indicatore di durata (Memo LTI).
- Nel caso in cui l'Indicatore di durata (Memo LTI) sia esaurito, consultare le informazioni sulla garanzia alla fine del manuale utente.
- Si noti che l'Indicatore di durata (Memo LTI) non deve essere rimosso se non per lo smaltimento.
- Al termine della vita utile dell'indicatore elettronico, tenere presente che si tratta di un dispositivo elettronico e che va smaltito secondo tutte le disposizioni e i regolamenti applicabili.
- Non smaltire l'Indicatore di durata (Memo LTI) scarico nei rifiuti domestici.

3. Uso previsto

- Questo prodotto è destinato esclusivamente a un utilizzo domestico.
- Il sistema di filtraggio dell'acqua è destinato all'uso solo con acqua di rubinetto trattata proveniente da fonti municipali (che è regolarmente analizzata e potabile per legge) o con forniture idriche private che sono state analizzate e confermate potabili.
- Nel caso in cui le autorità consiglino di far bollire l'acqua del rubinetto, anche l'acqua filtrata dovrà essere bollita. Una volta revocato l'avviso, pulire l'intero sistema di filtraggio e sostituire la cartuccia filtrante (D).
- Utilizzare il prodotto solo con acqua fredda.
- Per alcuni gruppi, come i bambini o le persone con un sistema immunitario indebolito, è generalmente consigliabile far bollire l'acqua del rubinetto. Questo vale anche per l'acqua filtrata.
- Utilizzare sempre utensili in acciaio inossidabile, come bollitori o pentole, per far bollire l'acqua. Le persone sensibili al nichel dovrebbero utilizzare prodotti in acciaio inossidabile o bollitori con elementi riscaldanti nascosti.

4. Descrizione del prodotto

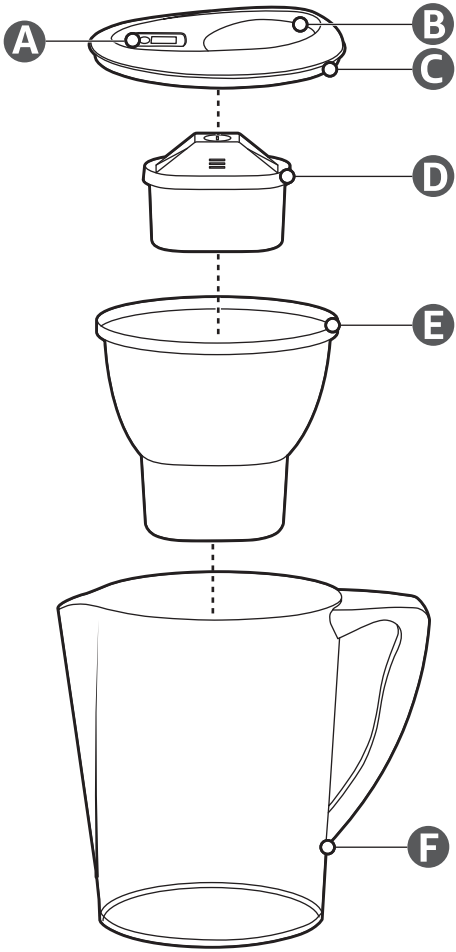

A Indicatore elettronico

B Coperchio a cerniera

C Coperchio

D Cartuccia filtrante

E Imbuto

F Caraffa

5. Prima del primo utilizzo

⚠ PERICOLO Rischio di soffocamento!
Tenere i materiali di imballaggio lontano da bambini e animali domestici.

- Rimuovere tutti i materiali di imballaggio.
- Rimuovere ed esaminare tutti i componenti prima dell'utilizzo.
- Verificare che il prodotto non presenti danni di trasporto.
- Pulire il prodotto prima del primo utilizzo.

6. Funzionamento

6.1 Primo utilizzo e preparazione della cartuccia filtrante

1



1. Lavare il coperchio (C), la caraffa (F) e l'imbuto (E) con acqua calda e sapone. Evitare detergenti abrasivi. La caraffa (F) e l'imbuto (E) possono essere lavati in lavastoviglie [max. 50 °C (122 °F)], a differenza del coperchio (C) a causa della presenza dell'indicatore elettronico (A) (Fig. 1).

2

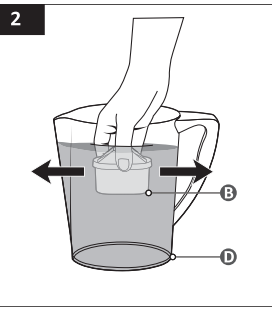

2. Per preparare la cartuccia filtrante (D), rimuovere l'involucro protettivo.

AVVISO

La cartuccia filtrante (D) e l'involucro interno possono apparire umidi, ma si tratta semplicemente di condensa.

3. Immergere la cartuccia filtrante (D) in acqua fredda e agitarla delicatamente per rimuovere eventuali bolle d'aria (Fig. 2).

3

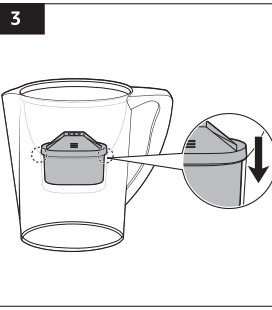

4. Posizionare la cartuccia filtrante (D) nell'imbuto (E) e premere con decisione. Assicurarsi che la cartuccia filtrante (D) sia posizionata esattamente nel supporto (Fig. 3).

5. Posizionare il coperchio (C) sulla caraffa (F) e premere verso il basso per un incastro corretto.

6. Per riempire la caraffa (F) con acqua fredda, aprire il coperchio a cerniera (B), posizionare la caraffa (F) sotto il rubinetto e aprire il rubinetto per riempire l'imbuto (E).

4

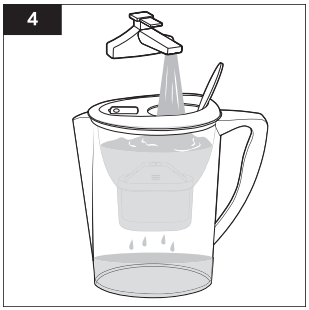

7. Non è necessario rimuovere il coperchio (C) per riempire l'imbuto (E): utilizzare ogni volta il coperchio a cerniera (B) per filtrare l'acqua. L'imbuto trasparente (E) mostra l'aumento del livello dell'acqua (Fig. 4).

8. Riempire l'imbuto (E) con acqua di rubinetto fredda e lasciare filtrare l'acqua.

9. Quando si riempie l'imbuto (E), assicurarsi che il getto d'acqua non colpisca direttamente la cartuccia filtrante (D); dirigere invece l'acqua verso il lato dell'imbuto (E).

10. Riempire e svuotare la caraffa per due volte per sciacquare e preparare la cartuccia filtrante (D).

11 Riempire l'imbuto (E) per completare la configurazione: il sistema è quindi pronto per l'uso.

6.2 Impostazione dell'indicatore elettronico

5

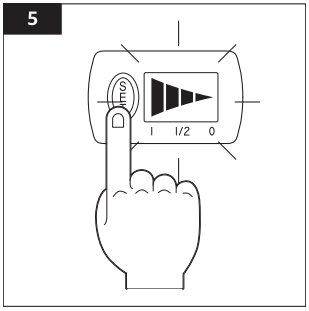

1. Tenere premuto il pulsante **SET per avviare l'indicatore elettronico (A) finché non appaiono tutte e quattro le barre e lampeggiano due volte. L'indicatore elettronico (A) è ora impostato (Fig. 5).**

2. Una barra scomparirà ogni settimana per indicare la durata residua della cartuccia filtrante (D).

6

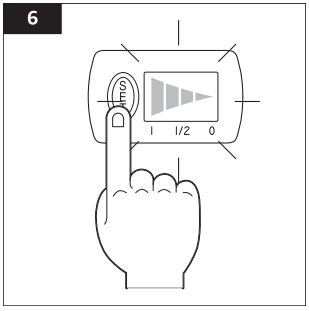

3. Dopo circa quattro settimane, quando tutte le barre sono scomparse (Fig. 6), sostituire la cartuccia filtrante (D) e reimpostare l'indicatore elettronico (A) con la nuova cartuccia filtrante (D).

6.3 Reimpostazione dell'indicatore elettronico

1. Per prestazioni ottimali, sostituire la cartuccia filtrante (D) regolarmente, ogni quattro settimane. La cartuccia filtrante dell'acqua (D) è dotata di un indicatore elettronico (A) (Fig. 6) che segnala quando è necessario sostituire la cartuccia filtrante (D).
2. Tenere premuto il pulsante **SET** per reimpostare l'indicatore elettronico (A).
3. L'indicatore elettronico (A) monitora il tempo di utilizzo consigliato della cartuccia filtrante (D) e avvisa automaticamente quando è necessaria la sostituzione. L'indicatore elettronico (A) deve essere reimpostato ogni volta che viene inserita una nuova cartuccia filtrante (D).

7. Pulizia e manutenzione

AVVISO

- La caraffa (F) e l'imbuto (E) sono lavabili in lavastoviglie [max. 50 °C (122 °F)].
- Non mettere il coperchio in lavastoviglie, poiché contiene l'indicatore elettronico.

- Pulire regolarmente tutte le parti del sistema di filtraggio con acqua calda e sapone, almeno ogni volta che si sostituisce la cartuccia filtrante (D).
- Per pulire il prodotto, non utilizzare detergenti corrosivi, spazzole metalliche, spugne abrasive, utensili metallici o affilati
- Tenere il sistema di filtraggio dell'acqua lontano dalla luce solare diretta e da fonti di calore come fornelli o macchine da caffè.
- Conservarlo in un luogo fresco quando non in uso.
- Non dimenticare che l'acqua è considerata un prodotto alimentare. L'acqua filtrata deve essere consumata entro un giorno.
- Se il sistema non viene utilizzato per un certo periodo (ad esempio durante le vacanze), gettare l'acqua residua ma lasciare la cartuccia filtrante (D) nell'imbuto (E).
- Prima di riutilizzarla, rimuovere la cartuccia filtrante (D), pulire il sistema e ripetere i passaggi da 2 a 4 (figure da 2 a 4) nel capitolo 6.1 "Primo utilizzo e preparazione della cartuccia filtrante".

8. Smaltimento (solo per l'Europa)



Le leggi sui Rifiuti da Apparecchiature Elettriche ed Elettroniche (RAEE) mirano a ridurre al minimo l'impatto dei prodotti elettrici ed elettronici sull'ambiente e sulla salute umana, aumentando il riutilizzo e il riciclaggio e riducendo la quantità di RAEE che finisce in discarica. Il simbolo presente su questo prodotto o sulla sua confezione indica che deve essere smaltito separatamente dai normali rifiuti domestici alla fine del suo ciclo di vita. Tenere presente che è responsabilità dell'utilizzatore smaltire le apparecchiature elettroniche presso centri di raccolta al fine di preservare le risorse naturali. Ogni paese dovrebbe disporre di propri centri di raccolta per il riciclaggio delle apparecchiature elettriche ed elettroniche. Per informazioni sulla propria area di raccolta differenziata, contattare l'autorità di gestione rifiuti per le apparecchiature elettriche ed elettroniche di competenza, l'ufficio comunale locale o il servizio di smaltimento di rifiuti domestici.

Smaltire la caraffa filtrante (F) e la cartuccia filtrante (D) in modo responsabile, seguendo le linee guida locali. Assicurarsi che la cartuccia rimanga chiusa.

Smaltimento dei pezzi di ricambio

Smaltire l'indicatore elettronico (A) secondo le normative locali presso il servizio di smaltimento specificato. L'indicatore elettronico (A) dura circa 5 anni e, quando è il momento di sostituirlo, è necessario attenersi alle linee guida locali sullo smaltimento. Per rimuovere il vecchio indicatore elettronico (A), estrarlo dall'incavo con un cacciavite. Si noti che l'indicatore elettronico (A) non deve essere rimosso se non per lo smaltimento. L'indicatore elettronico (A) non può essere smaltito con i rifiuti domestici.

9. Smaltimento delle batterie



Non smaltire le batterie usate con i rifiuti domestici. Portarle presso un sito di smaltimento/raccolta appropriato.

10. Specifiche

10.1 Dettagli tecnici

Numero modello		1024420
Capacità massima volume		circa 2,3 l (0,61 gal)
Classificazione IP		IPX7
Informazioni sulla batteria (Non ricaricabile)	**Tipo**	Litio CR1620
	Tensione minima	3 V ⎓
	Capacità	70 - 75 mAh

10.2 Informazioni sull'importatore

	Per l'UE
Indirizzo	Amazon EU S.à r.l., 38 avenue John F. Kennedy, L-1855 Luxembourg
Reg. delle imprese	134248

	Per il Regno Unito da PL UK
Indirizzo	Amazon EU SARL, UK Branch 9 Granville Way, Bicester, Oxfordshire, OX26 4JT, United Kingdom

11. Feedback e aiuto

Ci piacerebbe ricevere il tuo feedback. Ti invitiamo a lasciare una valutazione e una recensione sui tuoi ordini di acquisto. Se hai bisogno di aiuto in merito al tuo prodotto, accedi al tuo account e vai al servizio clienti o alla pagina Contattaci.

12. Informazioni sulla garanzia

Per ottenere una copia della garanzia per questo prodotto:

Visita Amazon.com/AmazonBasics/Warranty o contatta il Servizio Clienti al numero 1-866-216-1072

MP	Tipo di numero	Numero di telefono
Regno Unito	Locale	0800 496 1081
	Internazionale	+44 (0) 207 084 7911
Germania	Locale	09 00-3 63 84 69
	Internazionale	+49 9 41-78 87 88
Francia	Locale	09 00 94 77 15
	Internazionale	+33 1 74 18 10 38
Italia	Locale	800 62 88 05
	Internazionale	+39 929 961 79 24
Spagna	Locale	0900 803 711
	Internazionale	+34 91 123 04 13

Tabla de contenido

1. Instrucciones de seguridad importantes 35
2. Advertencias sobre las pilas 35
3. Uso previsto 36
4. Descripción del producto 37
5. Antes del primer uso 37
6. Funcionamiento 38
6.1 Primer uso y preparación del cartucho filtrante 38
6.2 Configuración del indicador electrónico 39
6.3 Restablecimiento del indicador electrónico 39
7. Limpieza y mantenimiento 40
8. Eliminación (solo para Europa) 40
9. Eliminación de pilas 40
10. Especificaciones 41
10.1 Detalles técnicos 41
10.2 Información del importador 41
11. Comentarios y ayuda 41
12. Información de garantía 41

1. Instrucciones de seguridad importantes



Lee atentamente estas instrucciones y guárdalas para usarlas más adelante. Si este producto se entrega a un tercero, deben incluirse estas instrucciones.

Al usar productos eléctricos, se deben seguir las precauciones básicas de seguridad para reducir el riesgo de incendio, descarga eléctrica o lesiones, entre las cuales se encuentran:

- Este producto no contiene piezas que se puedan reparar y requiere poco mantenimiento. En caso de avería, cualquier tarea de mantenimiento o reparación debe llevarla a cabo únicamente personal cualificado.
- Por motivos de higiene, el contenido del cartucho filtrante (D) se trata con plata. Es posible que se libere una cantidad muy pequeña de plata en el agua, pero esto se mantiene dentro de las pautas establecidas por la Organización Mundial de la Salud (OMS).
- Para pacientes con enfermedad renal o en diálisis: el filtrado puede aumentar ligeramente el contenido de potasio. Las personas con enfermedad renal o que sigan una dieta baja en potasio deben consultar a un médico antes de usar el producto.
- Este producto lo pueden utilizar niños a partir de 8 años, así como personas con capacidades físicas, sensoriales o mentales reducidas, o que carezcan de experiencia y conocimientos previos, siempre que hayan recibido supervisión o instrucciones sobre el uso seguro del aparato y comprendan los peligros asociados.
- Los niños no deben jugar con el producto.
- Los niños sin supervisión no deben encargarse de la limpieza ni el mantenimiento del usuario.
- No viertas agua sobre el indicador electrónico (A).

Aviso legal: No asumimos ninguna responsabilidad por cualquier daño o problema que se derive del incumplimiento de las instrucciones de este manual.

2. Advertencias sobre las pilas

⚠ PELIGRO ¡ADVERTENCIA SOBRE LAS PILAS!

ESTE PRODUCTO CONTIENE UNA PILA DE BOTÓN

MANTENLA FUERA DEL ALCANCE DE LOS NIÑOS



⚠ ADVERTENCIA SOBRE LAS PILAS

MANTENLAS FUERA DEL ALCANCE DE LOS NIÑOS

Tragarse una pila puede provocar quemaduras químicas, perforación de los tejidos blandos y la muerte. Pueden producirse quemaduras graves en las 2 horas posteriores a la ingesta. Busca atención médica de inmediato.



Si crees que alguien se ha tragado una pila o que esta se encuentra alojada en alguna parte del cuerpo, pueden producirse quemaduras graves en las 2 horas posteriores a la ingesta. Busca atención médica de inmediato.

¿Cuáles son los síntomas de la ingesta de una pila?

No hay síntomas evidentes. Desafortunadamente, un niño que tenga una pila tipo botón o tipo moneda atascada en el esófago no presentará síntomas evidentes. No hay síntomas específicos asociados con la ingesta de pilas de botón o moneda. Algunos posibles signos son los siguientes:

- Tos, náuseas o babeo excesivo.
- Síntomas parecidos a un malestar estomacal o una enfermedad vírica.
- Vómitos.
- Malestar en la garganta o el estómago, lo que puede expresarse con gestos.
- Dolor en el abdomen, el pecho o la garganta.
- Cansancio o letargo.
- Quietud, apego o comportamiento inusual para nada normal.
- Pérdida o disminución del apetito.
- No poder o negarse a comer alimentos sólidos.

Los síntomas pueden variar o fluctuar, y el dolor aumenta y luego desaparece. Vomitar sangre fresca (roja brillante) es un síntoma específico de la ingesta de pilas de botón o moneda. Si esto ocurre, se debe buscar atención médica inmediata. La ausencia de síntomas claros resalta la importancia de vigilar las pilas de botón o de moneda agotadas o de repuesto, así como los productos que las contienen.

- **Mantén las pilas fuera del alcance de los niños.** *Mantén especialmente las pilas que se consideren ingeribles fuera del alcance de los niños. En caso de ingesta de una pila, busca asistencia médica de inmediato.*
- Hay un indicador de vida útil (Memo LTI) en la tapa de la jarra.
- Hay una pila tipo botón CR1620 en el indicador de vida útil (Memo LTI).
- No intentes abrir ni romper el indicador de vida útil (Memo LTI).
- No extraigas la pila tipo botón del indicador de vida útil (Memo LTI).
- En caso de que el indicador de vida útil (Memo LTI) esté agotado, consulta la información de garantía al final del manual del usuario.
- Ten en cuenta que el indicador de vida útil (Memo LTI) no debe quitarse por ningún otro motivo que no sea para desecharlo.
- Al final de la vida útil del indicador electrónico, recuerda que se trata de un dispositivo electrónico y que tienes que desecharlo de acuerdo con todas las disposiciones y reglamentos vigentes.
- No deseches el indicador de vida útil (Memo LTI) agotado en la basura doméstica.

3. Uso previsto

- Este producto solo está destinado para uso doméstico.
- El sistema de filtro de agua está diseñado para usarse únicamente con agua del grifo tratada de fuentes municipales (que se someta a pruebas periódicas y sea potable por ley) o con suministros de agua privados que se hayan analizado y autorizado para su consumo.
- Si las autoridades recomiendan hervir el agua del grifo, el agua filtrada también debe hervirse. Una vez levantado el aviso, limpia todo el sistema de filtrado y sustituye el cartucho filtrante (D).
- Usa el producto únicamente con agua fría.
- Para ciertos grupos, como los bebés o las personas con sistemas inmunitarios debilitados, generalmente se recomienda hervir el agua del grifo. Esto también se aplica al agua filtrada.
- Usa siempre utensilios de acero inoxidable, como teteras u ollas, para hervir el agua. Las personas sensibles al níquel deben usar productos hechos de acero inoxidable o hervidores con elementos calefactores protegidos.

4. Descripción del producto

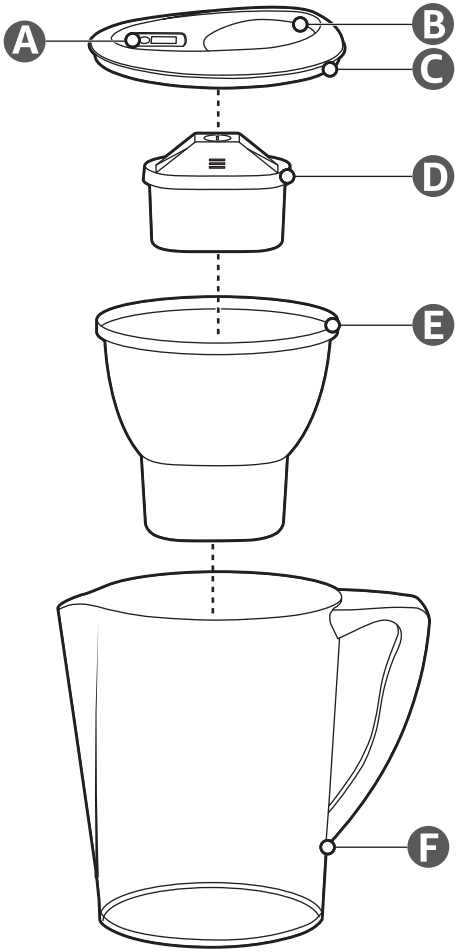

- **A** Indicador electrónico
- **B** Tapa abatible
- **C** Tapa
- **D** Cartucho filtrante
- **E** Embudo
- **F** Jarra

5. Antes del primer uso

⚠ PELIGRO ¡Riesgo de asfixia!
Mantén los materiales del embalaje fuera del alcance de los niños y las mascotas.

- Retira todos los materiales del embalaje.
- Extrae y revisa todos los componentes antes de usar el producto.
- Comprueba si el producto ha sufrido daños en el transporte.
- Limpia el producto antes de usarlo por primera vez.

6. Funcionamiento

6.1 Primer uso y preparación del cartucho filtrante

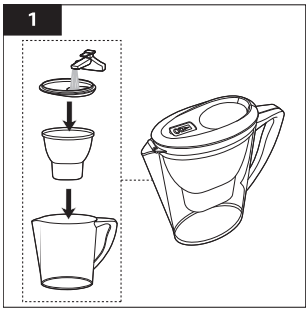

1. Lava la tapa (C), la jarra (F) y el embudo (E) con agua tibia y jabón. Evita los limpiadores abrasivos. La jarra (F) y el embudo (E) se pueden lavar en el lavavajillas (máx. 50 °C [122 °F]), pero la tapa (C) no puede estar cubierta por el indicador electrónico (A) (figura 1).

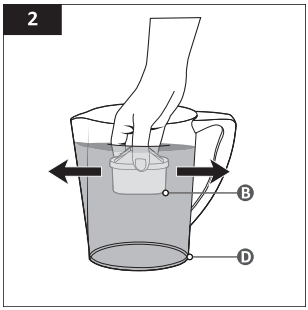

2. Para preparar el cartucho filtrante (D), retira el envoltorio protector.

AVISO

Puede parecer que el cartucho filtrante (D) y el envoltorio interior están húmedos, pero se trata simplemente de condensación.

3. Sumerge el cartucho filtrante (D) en agua fría y agítalo suavemente para eliminar cualquier burbuja de aire (figura 2).

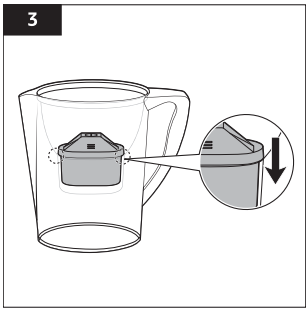

4. Coloca el cartucho filtrante (D) en el embudo (E) y empuja firmemente hacia abajo. Asegúrate de que el cartucho filtrante (D) esté colocado en posición recta en el soporte (figura 3).

5. Coloca la tapa (C) en la jarra (F) y presiona hacia abajo para que encaje correctamente.

4

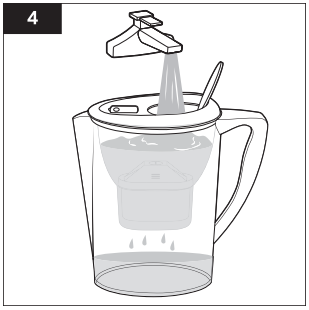

6. Para llenar la jarra (F) con agua fría, abre la tapa abatible (B), coloca la jarra (F) debajo del grifo y deja que el agua corra para llenar el embudo (E).

7. No es necesario quitar la tapa (C) para rellenar el embudo (E); usa la tapa abatible (B) cada vez que quieras filtrar agua. El embudo (E) transparente muestra el aumento del nivel del agua (figura 4).

8. Llena el embudo (E) con agua fría del grifo y deja que el agua se filtre.

9. Al llenar el embudo (E), asegúrate de que el chorro de agua no choque directamente con el cartucho filtrante (D); dirige el agua hacia el lateral del embudo (E).

10. Desecha las dos primeras jarras, ya que su función es lavar y preparar el cartucho filtrante (D).

11. Vuelve a llenar el embudo (E) para finalizar la preparación y dejar el sistema listo para su uso.

6.2 Configuración del indicador electrónico

5

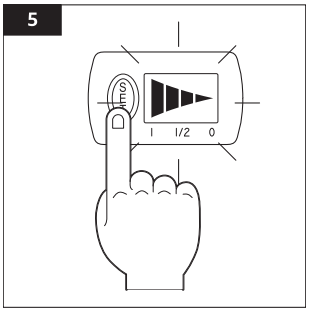

1. Mantén pulsado el botón **SET** para iniciar el indicador electrónico (A) hasta que aparezcan las cuatro barras y parpadeen dos veces. El indicador electrónico (A) está ahora ajustado (figura 5).

2. Cada semana desaparecerá una barra para indicar cuánto tiempo de uso le queda al cartucho filtrante (D).

6

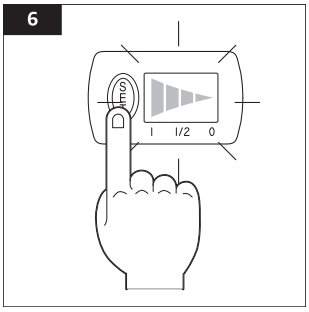

3. Transcurridas unas cuatro semanas, cambia el cartucho filtrante (D) cuando se acaben todas las barras (figura 6) y reinicia el indicador electrónico (A) con el cartucho filtrante (D) nuevo.

6.3 Restablecimiento del indicador electrónico

1. Para un rendimiento óptimo, cambia el cartucho filtrante (D) con regularidad, cada cuatro semanas. El cartucho filtrante (D) de agua está equipado con un indicador electrónico (A) (figura 6) que indica cuándo es necesario cambiar el cartucho filtrante (D).
2. Mantén pulsado el botón **SET** para restablecer el indicador electrónico (A).
3. El indicador electrónico (A) registra el tiempo de uso recomendado del cartucho filtrante (D) y avisa automáticamente cuando sea necesario reemplazarlo. El indicador electrónico (A) debe reiniciarse cada vez que se inserte un cartucho filtrante (D) nuevo.

7. Limpieza y mantenimiento

AVISO

- La jarra (F) y el embudo (E) se pueden lavar en el lavavajillas (máx. 50 °C [122 °F]).
- No coloques la tapa en el lavavajillas, ya que contiene el indicador electrónico.

- Limpia regularmente todas las piezas del sistema de filtrado con agua tibia y jabón, al menos cada vez que sustituyas el cartucho filtrante (D).
- Nunca limpies el producto con detergentes corrosivos, cepillos de alambre, estropajos abrasivos ni utensilios metálicos o afilados.
- Mantén el sistema de filtrado de agua alejado de la luz solar directa y de fuentes de calor como estufas o cafeteras.
- Guárdalo en un lugar fresco cuando no esté en uso.
- Recuerda que el agua se considera un producto alimenticio. El agua filtrada debe consumirse en un día.
- Si el sistema no se utiliza durante un tiempo (por ejemplo, durante las vacaciones), desecha el agua restante, pero deja el cartucho filtrante (D) en el embudo (E).
- Antes de volver a usarlo, extrae el cartucho filtrante (D), limpia el sistema y repite los pasos 2, 3 y 4 (figuras 2-4) del apartado 6.1: "Primer uso y preparación del cartucho filtrante".

8. Eliminación (solo para Europa)



La legislación sobre residuos de aparatos eléctricos y electrónicos (RAEE) tiene como objetivo minimizar el impacto de los productos eléctricos y electrónicos en el medioambiente y la salud humana gracias al aumento de la reutilización y el reciclaje y la reducción de la cantidad de RAEE que terminan en los vertederos. El símbolo en este producto o en su embalaje significa que debe desecharse por separado de la basura doméstica habitual al final de su vida útil. Ten en cuenta que es tu responsabilidad desechar los equipos electrónicos en los centros de reciclaje para conservar los recursos naturales. Cada país debe tener sus centros de recolección para reciclar equipos eléctricos y electrónicos. Para obtener información sobre el área de entrega de reciclaje, ponte en contacto con el organismo de gestión de residuos de equipos eléctricos y electrónicos correspondiente, con la oficina municipal local o con el servicio de eliminación de residuos domésticos.

Desecha la jarra de filtrado de agua (F) y el cartucho filtrante (D) de manera responsable, siguiendo las directrices locales. Asegúrate de que el cartucho permanezca cerrado.

Eliminación de piezas de repuesto

Desecha el indicador electrónico (A) de acuerdo con la normativa local en el servicio de eliminación especificado. El indicador electrónico (A) dura aproximadamente 5 años; cuando llegue el momento de reemplazarlo, sigue las pautas locales de desecho. Para extraer el indicador electrónico (A) antiguo, introduce un destornillador por la muesca y empújalo hacia afuera. Ten en cuenta que el indicador electrónico (A) no debe retirarse por ningún motivo que no sea su eliminación. El indicador electrónico (A) no se puede desechar con la basura doméstica.

9. Eliminación de pilas



No deseches las pilas usadas en la basura doméstica. Llévalas a un sitio de eliminación o recogida apropiado.

10. Especificaciones

10.1 Detalles técnicos

Número de modelo		1024420
Capacidad máxima de volumen		Aproximadamente 2,3 l (0,61 gal)
Grado de protección IP		IPX7
Información sobre la batería o pila (No recargable)	**Tipo**	CR1620 de litio
	Tensión mínima	3 V⎓
	Capacidad	70-75 mAh

10.2 Información del importador

	Para la UE
Dirección postal	Amazon EU S.à r.l., 38 avenue John F. Kennedy, L-1855 Luxembourg
Reg. empresarial	134248

	Para el Reino Unido por PL UK
Dirección postal	Amazon EU SARL, UK Branch 9 Granville Way, Bicester, Oxfordshire, OX26 4JT, United Kingdom

11. Comentarios y ayuda

Nos encantaría recibir tus comentarios. Considera la posibilidad de dejar una valoración y una reseña en tus pedidos. Si necesitas ayuda con tu producto, inicia sesión en tu cuenta y dirígete a la página de servicio al cliente o contacto.

12. Información de garantía

Para obtener una copia de la garantía de este producto:

Visita amazon.com/AmazonBasics/Warranty o ponte en contacto con el servicio de atención al cliente llamando al 1-866-216-1072

Mercado	Tipo de número	Número de teléfono
Reino Unido	Local	0800 496 1081
	Internacional	+44 (0) 207 084 7911
Alemania	Local	09 00-3 63 84 69
	Internacional	+49 9 41-78 87 88
Francia	Local	09 00 94 77 15
	Internacional	+33 1 74 18 10 38
Italia	Local	800 62 88 05
	Internacional	+39 929 961 79 24
España	Local	0900 803 711
	Internacional	+34 91 123 04 13

Inhoudsopgave

1. Belangrijke veiligheidsinstructies 43
2. Waarschuwingen voor batterijen 43
3. Beoogd gebruik 44
4. Productbeschrijving 45
5. Vóór het eerste gebruik 45
6. Bediening 46
6.1 Eerste gebruik en bereiding van het filterpatroon 46
6.2 De elektronische indicator instellen 47
6.3 De elektronische indicator opnieuw instellen 47
7. Reiniging en onderhoud 48
8. Afvoering (alleen voor Europa) 48
9. Afvoering van batterijen 48
10. Specificaties 49
10.1 Technische gegevens 49
10.2 Importeursgegevens 49
11. Feedback en hulp 49
12. Garantie-informatie 49

1. Belangrijke veiligheidsinstructies



Lees deze instructies aandachtig door en bewaar ze voor toekomstig gebruik. Als dit product aan derden wordt doorgegeven, moeten deze instructies worden bijgesloten.

Bij het gebruik van elektrische producten moeten de basisveiligheidsmaatregelen altijd worden opgevolgd om het risico op brand, elektrische schokken en/of letsel bij personen te verminderen, waaronder de volgende:

- Dit product bevat geen onderdelen die door de gebruiker dienen te worden onderhouden en vereist weinig onderhoud. In geval van een storing mogen reparaties uitsluitend worden uitgevoerd door gekwalificeerd personeel.
- Om hygiënische redenen is de inhoud van het filterpatroon (D) behandeld met zilver. Er kan een zeer kleine hoeveelheid zilver in het water terechtkomen, maar dit blijft ruim binnen de richtlijnen van de Wereldgezondheidsorganisatie (WHO).
- Voor nieraandoeningen of dialysepatiënten: filteren kan het kaliumgehalte enigszins verhogen. Mensen met een nieraandoening of een dieet met een laag kaliumgehalte dienen een arts te raadplegen alvorens het product te gebruiken.
- Dit product kan worden gebruikt door kinderen van 8 jaar en ouder, maar ook door personen met verminderde fysieke, zintuiglijke of mentale vermogens, of mensen zonder ervaring en kennis, op voorwaarde dat ze onder toezicht staan of instructies hebben gekregen over het veilige gebruik van het apparaat en de bijbehorende gevaren begrijpen.
- Kinderen mogen niet met het apparaat spelen.
- Reiniging en onderhoud door de gebruiker mogen niet zonder toezicht worden uitgevoerd door kinderen.
- Giet geen water op de elektronische indicator (A).

Vrijwaring: we wijzen alle aansprakelijkheid af voor eventuele schade of problemen die het gevolg zijn van het niet naleven van de instructies in deze handleiding.

2. Waarschuwingen voor batterijen

⚠ GEVAAR WAARSCHUWING VOOR DE BATTERIJ!

DIT PRODUCT BEVAT EEN KNOOPCELBATTERIJ

BUITEN BEREIK VAN KINDEREN HOUDEN



⚠ WAARSCHUWING VOOR DE BATTERIJ

BUITEN BEREIK VAN KINDEREN HOUDEN

Inslikken kan leiden tot chemische brandwonden, perforatie van zacht weefsel en de dood. Binnen 2 uur na inslikken kunnen ernstige brandwonden optreden. Roep onmiddellijk medische hulp in.



Als batterijen zijn ingeslikt of in een deel van het lichaam zijn geplaatst, kunnen er binnen 2 uur na inname ernstige brandwonden optreden. Roep onmiddellijk medische hulp in.

Wat zijn de symptomen van een ingeslikte batterij?

Geen duidelijke symptomen. Helaas is het niet duidelijk wanneer een munt- of knoopcelbatterij vastzit in de slokdarm van een kind. Er zijn geen specifieke symptomen die verband houden met de inname van munt- of knoopcelbatterijen. Mogelijke symptomen kunnen zijn:

- hoesten, kokhalzen of overmatig kwijlen
- symptomen die lijken op maagklachten of een virale ziekte
- braken
- wijzen naar de keel of maag
- pijn in de buik, borst of keel
- vermoeidheid of lusteloosheid
- ongebruikelijke stilte, aanhankelijkheid of gedrag dat niet typisch is
- verlies van eetlust of verminderde eetlust
- weigering of onvermogen om vast voedsel te eten

De symptomen kunnen variëren of fluctueren, waarbij de pijn toeneemt en vervolgens afneemt. Het braken van vers (felrood) bloed is een specifiek symptoom van inname van munt- of knoopcelbatterijen. Als dit gebeurt, moet onmiddellijk medische hulp worden ingeroepen. Het ontbreken van duidelijke symptomen onderstreept het belang van waakzaamheid bij platte of muntbatterijen en knoopcelbatterijen, evenals bij de producten die deze bevatten.

- **Houd batterijen buiten het bereik van kinderen.** *Bewaar batterijen die als inslikbaar worden beschouwd vooral buiten het bereik van kinderen. Zoek onmiddellijk medische hulp in geval van inslikken van een batterij of knoopcelbatterij.*
- Op het deksel van de kan zit een levensduurindicator (Memo LTI).
- De levensduurindicator (Memo LTI) bevat een CR1620-knoopcelbatterij.
- Probeer de levensduurindicator (Memo LTI) niet te openen of te breken.
- Verwijder de knoopcelbatterij niet uit de levensduurindicator (Memo LTI).
- Als de levensduurindicator (Memo LTI) is uitgeput, zie dan de garantie-informatie aan het einde van de gebruikershandleiding.
- Houd er rekening mee dat de levensduurindicator (Memo LTI) niet mag worden verwijderd om een andere reden dan om deze weg te gooien.
- Onthoud aan het einde van de levensduur van de elektronische indicator dat het een elektronisch apparaat is en gooi het weg volgens alle toepasselijke bepalingen en voorschriften.
- Gooi de uitgeputte levensduurindicator (Memo LTI) niet weg met het huisvuil.

3. Beoogd gebruik

- Dit product is uitsluitend bedoeld voor huishoudelijk gebruik.
- Het waterfiltersysteem is alleen bedoeld voor gebruik met gezuiverd kraanwater uit gemeentelijke bronnen (dat regelmatig wordt getest en volgens de wet veilig is om te drinken) of met particuliere watervoorzieningen die zijn getest en waarvan is bevestigd dat ze veilig zijn om te drinken.
- Als de autoriteiten adviseren kraanwater te koken, moet het gefilterde water ook worden gekookt. Zodra de melding is opgeheven, reinigt u het volledige filtersysteem en vervangt u het filterpatroon (D).
- Gebruik het product alleen met koud water.
- Voor bepaalde groepen, zoals baby's of mensen met een verzwakt immuunsysteem, wordt over het algemeen aanbevolen kraanwater te koken. Dit geldt ook voor gefilterd water.
- Gebruik altijd roestvrijstalen keukengerei, zoals waterkokers of steelpannen, om water te koken. Mensen die gevoelig zijn voor nikkel moeten producten van roestvrij staal of waterkokers met verborgen verwarmingselementen gebruiken.

4. Productbeschrijving

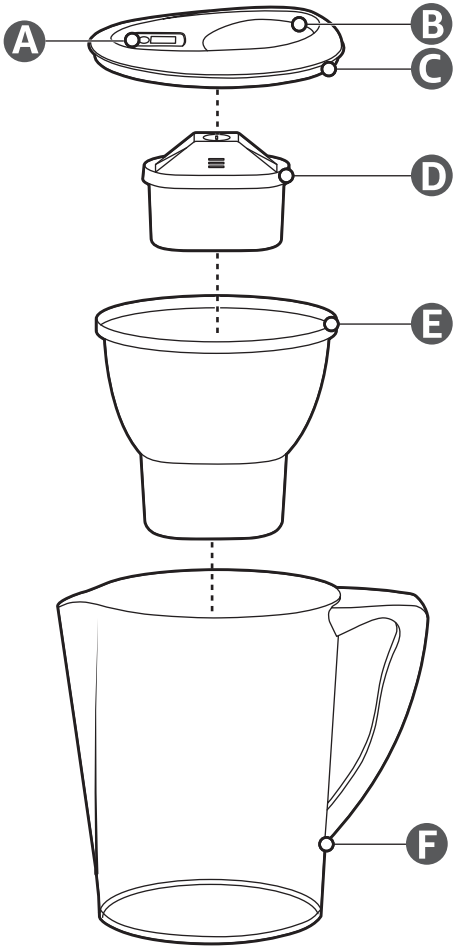

A Elektronische indicator

B Klapdeksel

C Deksel

D Filterpatroon

E Trechter

F Kan

5. Vóór het eerste gebruik

⚠ GEVAAR Verstikkingsgevaar!
Houd verpakkingsmaterialen buiten het bereik van kinderen en huisdieren.

- Verwijder alle verpakkingsmaterialen.
- Verwijder en controleer vóór gebruik alle onderdelen.
- Controleer het product op transportschade.
- Reinig het product voor het eerste gebruik.

6. Bediening

6.1 Eerste gebruik en bereiding van het filterpatroon

1



1. Was het deksel (C), de kan (F) en de trechter (E) met warm zeepwater. Vermijd schurende reinigingsmiddelen. De kan (F) en de trechter (E) kunnen in de vaatwasser worden gewassen [max. 50 °C (122 °F)], maar het deksel (C) niet wegens de elektronische indicator (A) (Afb. 1).

2

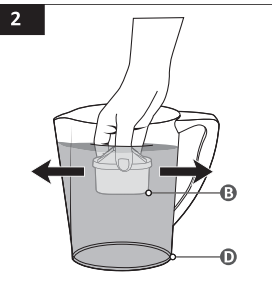

2. Om het filterpatroon (D) klaar te maken, verwijder je de beschermfolie.

OPMERKING

Het filterpatroon (D) en de binnenverpakking kunnen er vochtig uitzien, maar dit is gewoon condensatie.

3. Dompel het filterpatroon (D) onder in koud water en schud deze voorzichtig om eventuele luchtbellen te verwijderen (Afb. 2).

3

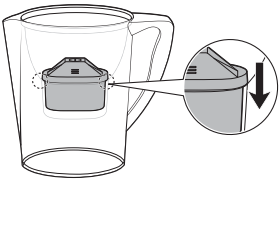

4. Plaats het filterpatroon (D) in de trechter (E) en druk deze stevig aan. Controleer of het filterpatroon (D) recht in de houder is geplaatst (Afb. 3).

5. Plaats het deksel (C) op de kan (F) en druk het naar beneden zodat het goed past.

6. Om de kan (F) met koud water te vullen, open je het klapdeksel (B), plaats je de kan (F) onder de kraan en draai je de kraan open om de trechter (E) te vullen.

4

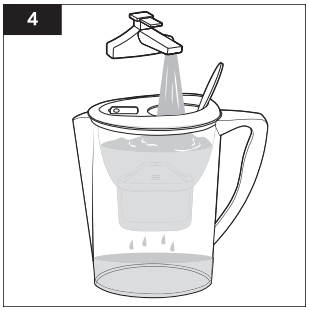

7. Het deksel (C) hoeft niet te worden verwijderd om de trechter (E) opnieuw te vullen. Gebruik telkens het klapdeksel (B) om water te filteren. De transparante trechter (E) toont het stijgende waterpeil (Afb. 4).

8. Vul de trechter (E) met koud kraanwater en laat het water er doorheen filteren.

9. Zorg er bij het vullen van de trechter (E) voor dat de waterstraal niet rechtstreeks op het filterpatroon (D) terechtkomt; leid het water in plaats daarvan naar de zijkant van de trechter (E).

10. Gooi de eerste twee vullingen weg, want deze worden gebruikt voor het spoelen en klaarmaken van het filterpatroon (D).

11. Vul de trechter (E) opnieuw om de installatie te voltooien. Het systeem is dan klaar voor gebruik.

6.2 De elektronische indicator instellen

5

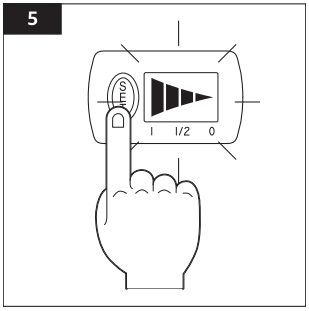

1. Houd de **SET**-knop ingedrukt om de elektronische indicator (A) te starten totdat alle vier de balkjes verschijnen en twee keer knipperen. De elektronische indicator (A) is nu ingesteld (Afb. 5).

2. Elke week verdwijnt er een balk om aan te geven hoeveel gebruikstijd er nog over is in het filterpatroon (D).

6

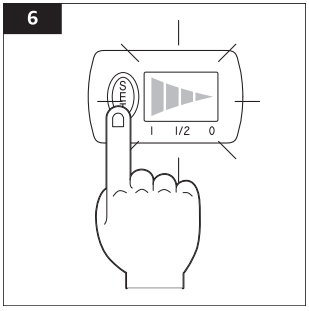

3. Vervang na ongeveer vier weken het filterpatroon (D) wanneer alle balken verdwenen zijn (Afb. 6) en reset de elektronische indicator (A) met het nieuwe filterpatroon (D).

6.3 De elektronische indicator opnieuw instellen

1. Vervang voor optimale prestaties het filterpatroon (D) regelmatig, elke vier weken. Het waterfilterpatroon (D) is uitgerust met een elektronische indicator (A) (Afb. 6) die aangeeft wanneer het filterpatroon (D) moet worden vervangen.
2. Houd de **SET**-knop ingedrukt om de elektronische indicator (A) te resetten.
3. De elektronische indicator (A) houdt de aanbevolen gebruiksduur van het filterpatroon (D) bij en waarschuwt automatisch wanneer een vervanging nodig is. De elektronische indicator (A) moet worden gereset telkens wanneer een nieuw filterpatroon (D) wordt geplaatst.

7. Reiniging en onderhoud

OPMERKING

- De kan (F) en trechter (E) zijn vaatwasbestendig [max. 50 °C (122 °F)].
- Plaats het deksel niet in de vaatwasser, daar zit de elektronische indicator in.

- Reinig alle onderdelen van het filtersysteem regelmatig met warm zeepwater, ten minste elke keer dat je het filterpatroon (D) vervangt.
- Gebruik nooit bijtende reinigingsmiddelen, staalborstels, schuursponsjes, metalen of scherpe voorwerpen om het product te reinigen.
- Houd het waterfiltersysteem uit de buurt van direct zonlicht en uit de buurt van warmtebronnen zoals fornuizen of koffiemachines.
- Bewaar het op een koele plaats wanneer het niet wordt gebruikt.
- Onthoud dat water als een voedingsproduct wordt beschouwd. Gefilterd water moet binnen één dag worden geconsumeerd.
- Als het systeem een tijdje niet wordt gebruikt (bijvoorbeeld tijdens de vakantie), gooi dan het resterende water weg, maar laat het filterpatroon (D) in de trechter (E).
- Voordat je het opnieuw gebruikt, moet je het filterpatroon (D) verwijderen, het systeem reinigen en de stappen 2 t/m 4 (afbeeldingen 2 t/m 4) herhalen onder "Eerste gebruik en voorbereiding van het filterpatroon", hoofdstuk 6.1.

8. Afvoering (alleen voor Europa)



De wetgeving inzake afgedankte elektrische en elektronische apparatuur (AEEA) heeft tot doel de impact van elektrische en elektronische goederen op het milieu en de menselijke gezondheid te minimaliseren door voor meer hergebruik en recycling te zorgen en door de hoeveelheid AEEA die naar de stortplaats gaat te verminderen. Het symbool op dit product of op de verpakking betekent dat dit product aan het einde van de levensduur gescheiden van gewoon huishoudelijk afval moet worden afgevoerd. Houd er rekening mee dat het jouw verantwoordelijkheid is om elektronische apparatuur af te voeren naar recyclingcentra om natuurlijke hulpbronnen in stand te houden. Elk land zou eigen inzamelcentra moeten hebben voor het recyclen van elektrische en elektronische apparatuur. Neem voor informatie over jouw recycling-inleverpunt contact op met de desbetreffende autoriteit voor afvalbeheer van elektrische en elektronische apparatuur, je plaatselijke stadskantoor of je afvalbedrijf voor afvoering van huishoudelijk afval.

Gooi de waterfilterkan (F) en het filterpatroon (D) op verantwoorde wijze weg, volgens de plaatselijke richtlijnen. Zorg ervoor dat het patroon ongeopend blijft.

Afvoering van reserveonderdelen

Gooi de elektronische indicator (A) volgens de plaatselijke voorschriften weg bij de aangewezen verwijderingsdienst. De elektronische indicator (A) gaat ongeveer 5 jaar mee en als het tijd is om deze te vervangen, volg dan de lokale richtlijnen voor afvoering. Om de oude elektronische indicator (A) te verwijderen, duw je deze met een schroevendraaier uit de inkeping. Merk op dat de elektronische indicator (A) niet mag worden verwijderd om een andere reden dan voor afvoering. De elektronische indicator (A) mag niet met het huisvuil worden weggegooid.

9. Afvoering van batterijen



Gooi gebruikte batterijen niet met het huisvuil weg. Breng ze naar een geschikte plaats voor afvoering/inzameling.

10. Specificaties

10.1 Technische gegevens

Modelnummer		1024420
Maximale volumecapaciteit		ca. 2,3 l (0,61 gal)
IP-classificatie		IPX7
Informatie over de batterij (Niet-oplaadbaar)	**Type**	CR1620 lithium
	Minimale spanning	3 V ⎓
	Capaciteit	70 - 75 mAh

10.2 Importeursgegevens

	Voor de EU
Postadres	Amazon EU S.à r.l., 38 avenue John F. Kennedy, L-1855 Luxembourg
Bedrijfsreg.	134248

	Voor het VK door PL UK
Postadres	Amazon EU SARL, UK Branch 9 Granville Way, Bicester, Oxfordshire, OX26 4JT, United Kingdom

11. Feedback en hulp

Graag ontvangen wij jouw feedback. Overweeg om een beoordeling en recensie achter te laten via je aankooporders. Als je hulp nodig hebt met je product, meld je dan aan bij je account en navigeer naar de klantenservice-/contactpagina.

12. Garantie-informatie

Om een kopie van de garantie voor dit product te verkrijgen:

Ga naar Amazon.com/AmazonBasics/Warranty of neem contact op met de klantenservice op 1-866-216-1072

MP	Soort nummer	Telefoonnummer
Verenigd Koninkrijk	Lokaal	0800 496 1081
	Internationaal	+44 (0) 207 084 7911
Duitsland	Lokaal	09 00-3 63 84 69
	Internationaal	+49 9 41-78 87 88
Frankrijk	Lokaal	09 00 94 77 15
	Internationaal	+33 1 74 18 10 38
Italië	Lokaal	800 62 88 05
	Internationaal	+39 929 961 79 24
Spanje	Lokaal	0900 803 711
	Internationaal	+34 91 123 04 13

Spis treści

1. Ważne zasady dotyczące bezpieczeństwa 51
2. Ostrzeżenia dotyczące baterii 51
3. Przeznaczenie 52
4. Opis produktu 53
5. Przed pierwszym użyciem 53
6. Obsługa 54
6.1 Pierwsze użycie i przygotowanie wkładu filtrującego 54
6.2 Ustawienie wskaźnika elektronicznego 55
6.3 Resetowanie wskaźnika elektronicznego 55
7. Czyszczenie i konserwacja 56
8. Utylizacja (dotyczy tylko Europy) 56
9. Utylizacja baterii 56
10. Specyfikacja 57
10.1 Dane techniczne 57
10.2 Informacje o importerze 57
11. Opinie i pomoc 57
12. Informacje o gwarancji 57

1. Ważne zasady dotyczące bezpieczeństwa



Przeczytaj uważnie niniejszą instrukcję i zachowaj ją do wykorzystania w przyszłości. W przypadku przekazania produktu osobie trzeciej należy dołączyć do niego niniejszą instrukcję.

Aby ograniczyć ryzyko pożaru, porażenia prądem lub obrażeń ciała, podczas korzystania z produktów elektrycznych zawsze przestrzegaj podstawowych zasad ostrożności, m.in.:

- Produkt nie zawiera części, które mogą być naprawiane przez użytkownika, i wymaga niewielkiej konserwacji. W przypadku awarii wszelkie prace serwisowe lub naprawcze mogą być wykonywane wyłącznie przez wykwalifikowany personel.
- Ze względów higienicznych zawartość wkładu filtrującego (D) jest impregnowana srebrem. Do wody może przedostać się bardzo niewielka ilość srebra, ale mieści się ona w granicach wytycznych Światowej Organizacji Zdrowia (WHO).
- U osób z chorobami nerek lub dializowanych: filtracja może nieznacznie zwiększyć zawartość potasu. Osoby z chorobami nerek lub na diecie niskopotasowej powinny skonsultować się z lekarzem przed użyciem dzbanka.
- Dzbanek może być używany przez dzieci od 8. roku życia oraz osoby o ograniczonych zdolnościach fizycznych, sensorycznych lub umysłowych, a także osoby bez doświadczenia i wiedzy, pod warunkiem że zostały one poinstruowane lub są nadzorowane w zakresie bezpiecznego użytkowania produktu i rozumieją związane z tym zagrożenia.
- Dzieci nie powinny bawić się produktem.
- Czyszczeniem i konserwacją nie mogą zajmować się dzieci pozostawione bez nadzoru.
- Nie wlewaj wody na wskaźnik elektroniczny (A).

Zastrzeżenie: Nie ponosimy odpowiedzialności za szkody lub problemy wynikające z nieprzestrzegania instrukcji zawartych w niniejszej instrukcji obsługi.

2. Ostrzeżenia dotyczące baterii

⚠ NIEBEZPIECZEŃSTWO OSTRZEŻENIE DOTYCZĄCE BATERII!

TEN PRODUKT ZAWIERA BATERIĘ GUZIKOWĄ

PRZECHOWUJ W MIEJSCU NIEDOSTĘPNYM DLA DZIECI



⚠ OSTRZEŻENIE O NISKIM POZIOMIE NAŁADOWANIA BATERII

PRZECHOWUJ W MIEJSCU NIEDOSTĘPNYM DLA DZIECI

Połknięcie może prowadzić do oparzeń chemicznych, perforacji tkanek miękkich i śmierci. Poważne oparzenia mogą wystąpić w ciągu 2 godzin od spożycia. Natychmiast zgłoś się do lekarza.



Jeśli istnieje podejrzenie połknięcia baterii lub umieszczenia jej w jakiejkolwiek części ciała, może dojść do poważnych oparzeń w ciągu 2 godzin od połknięcia. Natychmiast zgłoś się do lekarza.

Jakie są objawy połknięcia baterii?

Brak wyraźnych objawów. Niestety nie da się jednoznacznie stwierdzić, czy bateria guzikowa lub monetowa utknęła w przełyku dziecka. Nie istnieją charakterystyczne objawy połknięcia baterii guzikowej lub monetowej. Możliwe objawy to:

- kaszel, krztuszenie się lub nadmierne ślinienie;
- objawy przypominające niestrawność lub infekcję wirusową;
- wymioty;
- wskazywanie na gardło lub brzuch;
- ból brzucha, klatki piersiowej lub gardła;
- uczucie zmęczenia lub ospałość;
- nietypowa cichość, wzmożona potrzeba bliskości lub nietypowe zachowanie;
- brak apetytu lub jego zmniejszenie;
- odmowa jedzenia pokarmów stałych lub niemożność ich spożycia.

Objawy mogą się zmieniać lub występować naprzemiennie, a ból może się nasilać i ustępować. Wymioty świeżą (jasnoczerwoną) krwią są charakterystycznym objawem połknięcia baterii guzikowej lub monetowej. W takim przypadku należy niezwłocznie zwrócić się o pomoc medyczną. Brak jednoznacznych objawów podkreśla konieczność zachowania ostrożności w przypadku zużytych lub zapasowych baterii guzikowych i monetowych oraz produktów je zawierających.

- **Przechowuj baterie w miejscu niedostępnym dla dzieci.** *W szczególności trzymaj z dala od dzieci baterie, które da się połknąć. W przypadku połknięcia baterii niezwłocznie zasięgnij pomocy lekarskiej.*
- W pokrywie dzbanka znajduje się wskaźnik zużycia (Memo LTI).
- Wskaźnik zużycia (Memo LTI) zawiera baterię guzikową CR1620.
- Nie próbuj otwierać ani rozbijać wskaźnika zużycia (Memo LTI).
- Nie wyjmuj baterii guzikowej ze wskaźnika zużycia (Memo LTI).
- Jeśli wskaźnik zużycia (Memo LTI) się wyczerpie, zapoznaj się z informacjami o gwarancji na końcu instrukcji obsługi.
- Zwróć uwagę, że wskaźnik zużycia (Memo LTI) nie powinien być usuwany z żadnego innego powodu niż jego utylizacja.
- Po zakończeniu eksploatacji wskaźnika elektronicznego pamiętaj, że jest to urządzenie elektroniczne i należy je utylizować zgodnie z obowiązującymi przepisami i regulacjami.
- Nie wyrzucaj zużytego wskaźnika zużycia (Memo LTI) do odpadów komunalnych.

3. Przeznaczenie

- Produkt jest przeznaczony wyłącznie do użytku domowego.
- System filtracji wody jest przeznaczony wyłącznie do użytku z wodą wodociągową z sieci miejskiej (która jest regularnie badana i zgodnie z prawem uznana za zdatną do picia) lub z prywatnymi źródłami wody, które zostały przebadane i potwierdzone jako bezpieczne do spożycia.
- Jeśli władze zalecą gotowanie wody z kranu, należy również gotować przefiltrowaną wodę. Po odwołaniu zalecenia należy wyczyścić cały system filtrujący i wymienić wkład filtrujący (D).
- Używaj dzbanka wyłącznie z zimną wodą.
- Dla niektórych grup – np. niemowląt lub osób z obniżoną odpornością – zazwyczaj zaleca się gotowanie wody z kranu. Dotyczy to również przefiltrowanej wody.
- Do gotowania wody zawsze używaj naczyń ze stali nierdzewnej, np. czajników lub rondli. Osoby wrażliwe na nikiel powinny korzystać z produktów wykonanych ze stali nierdzewnej lub czajników z ukrytym elementem grzejnym.

4. Opis produktu

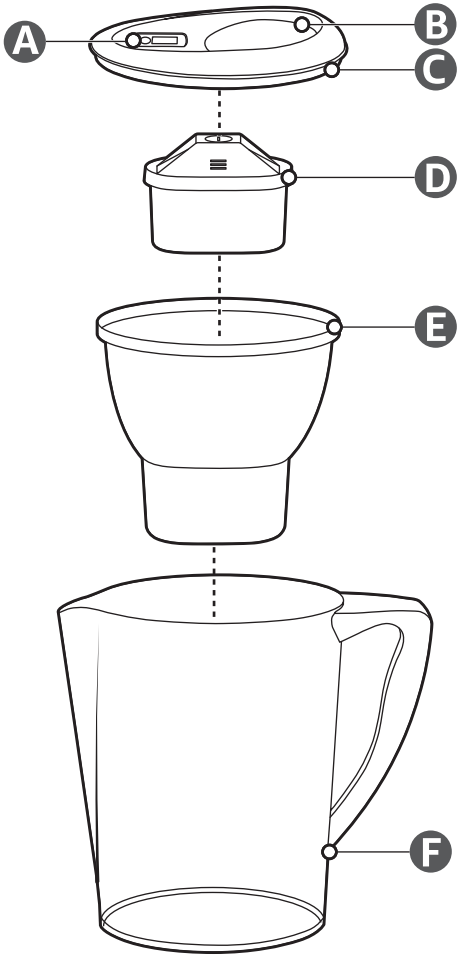

A Wskaźnik Elektroniczny

B Klapka

C Pokrywa

D Wkład Filtrujący

E Lejek

F Dzbanek

5. Przed pierwszym użyciem

⚠ NIEBEZPIECZEŃSTWO Ryzyko uduszenia!
Materiały opakowaniowe należy przechowywać w miejscu niedostępnym dla dzieci i zwierząt domowych.

- Usuń wszystkie materiały opakowaniowe.
- Rozpakuj i sprawdź wszystkie części produktu przed użyciem.
- Sprawdź produkt pod kątem uszkodzeń w czasie transportu.
- Wyczyść produkt przed pierwszym użyciem.

6. Obsługa

6.1 Pierwsze użycie i przygotowanie wkładu filtrującego

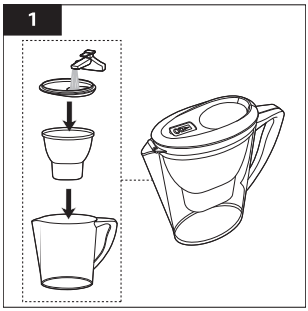

1. Umyj pokrywkę (C), dzbanek (F) i lejek (E) w ciepłej wodzie z dodatkiem detergentu. Nie używaj środków czyszczących o właściwościach ściernych. Dzbanek (F) i lejek (E) można myć w zmywarce [maks. 50°C (122°F)], ale pokrywki (C) nie należy myć w zmywarce ze względu na wskaźnik elektroniczny (A) (rys. 1).

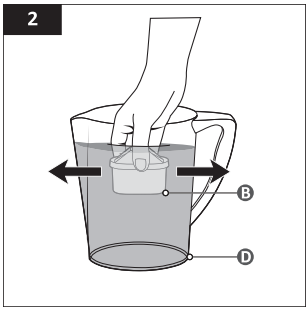

2. Aby przygotować wkład filtrujący (D), usuń folię ochronną.

UWAGA

Wkład filtrujący (D) i wewnętrzna folia mogą być wilgotne, co jest wynikiem kondensacji.

3. Zanurz wkład filtrujący (D) w zimnej wodzie i delikatnie potrząśnij, aby usunąć pęcherzyki powietrza (rys. 2).

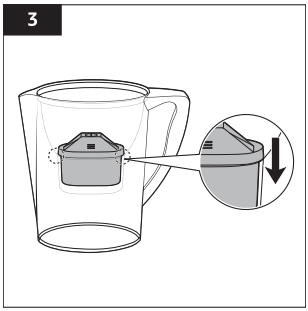

4. Umieść wkład filtrujący (D) w lejku (E) i dociśnij mocno. Sprawdź, czy wkład filtrujący (D) jest prawidłowo osadzony w uchwycie (rys. 3).

5. Załóż pokrywkę (C) na dzbanek (F) i dociśnij, aby dobrze przylegała.

4

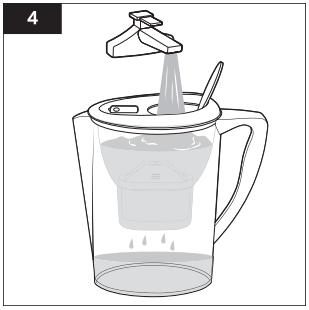

6. Aby napełnić dzbanek (F) zimną wodą, otwórz pokrywkę z klapką (B), ustaw dzbanek (F) pod kranem i odkręć wodę, aby napełnić lejek (E).

7. Nie trzeba zdejmować pokrywki (C), aby napełnić lejek (E) — za każdym razem używaj pokrywki z klapką (B), aby filtrować wodę. Przezroczysty lejek (E) pokazuje poziom wody (rys. 4).

8. Napełnij lejek (E) zimną wodą z kranu i poczekaj, aż woda się przefiltruje.

9. Podczas napełniania lejka (E) upewnij się, że strumień wody nie uderza bezpośrednio w wkład filtrujący (D); kieruj wodę na bok lejka (E).

10. Wylej wodę z dwóch pierwszych napełnień, ponieważ służy ona do przepłukania i przygotowania wkładu filtrującego (D).

11. Ponownie napełnij lejek (E), aby zakończyć konfigurację — system jest gotowy do użycia.

6.2 Ustawienie wskaźnika elektronicznego

5

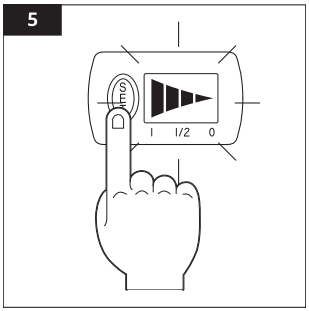

1. Naciśnij i przytrzymaj przycisk **SET**, aby uruchomić wskaźnik elektroniczny (A), aż pojawią się i dwukrotnie zamigają cztery kreski. Wskaźnik elektroniczny (A) jest teraz ustawiony (rys. 5).

2. Każdego tygodnia zniknie jedna kreska, co pokazuje, ile czasu działania wkładu filtrującego (D) pozostało.

6

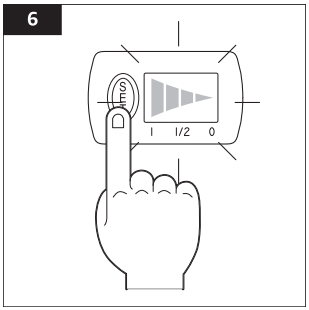

3. Po około czterech tygodniach wymień wkład filtrujący (D), gdy znikną wszystkie kreski (rys. 6), i zresetuj wskaźnik elektroniczny (A) po włożeniu nowego wkładu filtrującego (D).

6.3 Resetowanie wskaźnika elektronicznego

1. Aby uzyskać optymalną wydajność, wymieniaj wkład filtrujący (D) regularnie, co cztery tygodnie. Wkład filtrujący do wody (D) jest wyposażony we wskaźnik elektroniczny (A) (rys. 6), który sygnalizuje konieczność wymiany wkładu filtrującego (D).
2. Naciśnij i przytrzymaj **SET**, aby zresetować wskaźnik elektroniczny (A).
3. Wskaźnik elektroniczny (A) śledzi zalecany czas użytkowania wkładu filtrującego (D) i automatycznie informuje o konieczności wymiany. Wskaźnik elektroniczny (A) należy resetować przy każdej wymianie wkładu filtrującego (D).

7. Czyszczenie i konserwacja

UWAGA

- Dzbanek (F) i lejek (E) można myć w zmywarce [maks. 50°C (122°F)].
- Nie wkładaj pokrywki do zmywarki, ponieważ zawiera wskaźnik elektroniczny.

- Czyść wszystkie elementy systemu filtrującego regularnie w ciepłej wodzie z dodatkiem detergentu — co najmniej przy każdej wymianie wkładu filtrującego (D).
- Do czyszczenia produktu nigdy nie używaj żrących detergentów, szczotek drucianych, zmywaków ściernych ani metalowych lub ostrych narzędzi.
- Chroń system filtrujący wodę przed bezpośrednim światłem słonecznym i źródłami ciepła, takimi jak kuchenki czy ekspresy do kawy.
- Gdy dzbanka nie używasz, przechowuj go w chłodnym miejscu.
- Pamiętaj, że woda jest traktowana jako środek spożywczy. Przefiltrowaną wodę należy spożyć w ciągu jednego dnia.
- Jeśli przez jakiś czas nie korzystasz z systemu (np. podczas urlopu), wylej pozostałą wodę, ale pozostaw wkład filtrujący (D) w lejku (E).
- Przed ponownym użyciem wyjmij wkład filtrujący (D), wyczyść system i powtórz kroki od 2 do 4 (rysunki od 2 do 4) w podrozdziale 6.1 „Pierwsze użycie i przygotowanie wkładu filtrującego”.

8. Utylizacja (dotyczy tylko Europy)



Ustawy o zużytym sprzęcie elektrycznym i elektronicznym (WEEE) mają na celu zminimalizowanie wpływu towarów elektrycznych i elektronicznych na środowisko i zdrowie ludzkie poprzez zwiększenie skali ponownego wykorzystania i recyklingu oraz zmniejszenie ilości sprzętu WEEE trafiającego na składowiska. Symbol umieszczony na tym produkcie lub jego opakowaniu oznacza, że po zakończeniu eksploatacji produkt ten należy utylizować oddzielnie od zwykłych odpadów domowych. Pamiętaj, że Twoim obowiązkiem jest utylizacja sprzętu elektronicznego w punkcie zajmującym się recyklingiem w celu ochrony zasobów naturalnych. Każdy kraj powinien posiadać własne centra zbiórki sprzętu elektrycznego i elektronicznego do recyklingu. Aby uzyskać informacje na temat punktu recyklingu, skontaktuj się z odpowiednim organem ds. gospodarki odpadami sprzętu elektrycznego i elektronicznego, lokalnym urzędem miasta lub firmą zajmującą się utylizacją odpadów z gospodarstw domowych.

Utylizuj dzbanek do filtrowania wody (F) i wkład filtrujący (D) zgodnie z lokalnymi przepisami. Upewnij się, że wkład pozostaje nienaruszony.

Utylizacja części zamiennych

Utylizuj wskaźnik elektroniczny (A) zgodnie z lokalnymi przepisami u odpowiednich usługodawców. Wskaźnik elektroniczny (A) działa przez około 5 lat i po jego zużyciu należy postępować zgodnie z lokalnymi zasadami utylizacji. Aby wyjąć stary wskaźnik elektroniczny (A), wypchnij go przez wycięcie przy pomocy śrubokręta. Pamiętaj, że wskaźnik elektroniczny (A) nie powinien być usuwany z żadnego innego powodu niż utylizacja. Wskaźnika elektronicznego (A) nie wolno wyrzucać do odpadów komunalnych.

9. Utylizacja baterii



Nie wyrzucaj zużytych akumulatorów razem z odpadami domowymi. Zanieś je do odpowiedniego punktu utylizacji/zbiórki.

10. Specyfikacja

10.1 Dane techniczne

Numer modelu		1024420
Maksymalna pojemność		ok. 2,3 l (0,61 galona)
Klasa szczelności IP		IPX7
Informacje o baterii (jednorazowa)	**Typ**	CR1620 litowa
	Minimalne napięcie	3 V ⎓
	Pojemność	70–75 mAh

10.2 Informacje o importerze

	W Unii Europejskiej
Adres	Amazon EU S.à r.l., 38 avenue John F. Kennedy, L-1855 Luxembourg
Nr rejestracyjny firmy	134248

	Dla UK przez PL UK
Adres	Amazon EU SARL, UK Branch 9 Granville Way, Bicester, Oxfordshire, OX26 4JT, United Kingdom

11. Opinie i pomoc

Chcielibyśmy poznać Twoją opinię. Zachęcamy do pozostawienia oceny i recenzji. Można to zrobić w sekcji zamówień. Jeśli potrzebujesz pomocy dotyczącej produktu, zaloguj się na konto, a następnie przejdź na stronę „Dział Obsługi Klienta" lub „Skontaktuj się z nami".

12. Informacje o gwarancji

Aby uzyskać egzemplarz gwarancji na ten produkt:

Odwiedź stronę amazon.com/AmazonBasics/Warranty lub skontaktuj się z obsługą klienta pod numerem 1-866-216-1072

MP	Typ numeru	Numer telefonu
Zjednoczone Królestwo	Lokalny	+0800 496 1081
	Międzynarodowy	+44 (0) 207 084 7911
Niemcy	Lokalny	09 00-3 63 84 69
	Międzynarodowy	+49 9 41-78 87 88
Francja	Lokalny	09 00 94 77 15
	Międzynarodowy	+33 1 74 18 10 38
Włochy	Lokalny	800 62 88 05
	Międzynarodowy	+39 929 961 79 24
Hiszpania	Lokalny	0900 803 711
	Międzynarodowy	+34 91 123 04 13

Innehållsförteckning

1. Viktiga säkerhetsanvisningar 59
2. Batterivarningar 59
3. Avsedd användning 60
4. Produktbeskrivning 61
5. Före första användning 61
6. Användning 62
6.1 Första användning och förberedelse av filterpatronen 62
6.2 Inställning av den elektroniska indikatorn 63
6.3 Återställning av den elektroniska indikatorn 63
7. Rengöring och underhåll 64
8. Avfallshantering (endast för Europa) 64
9. Avfallshantering av batterier 64
10. Specifikationer 65
10.1 Teknisk information 65
10.2 Information om importör 65
11. Återkoppling och hjälp 65
12. Garantiinformation 65

1. Viktiga säkerhetsanvisningar



Läs de här anvisningarna noggrant och spara dem för framtida bruk. De här anvisningarna måste inkluderas om produkten överlämnas till en tredje part.

Vid användning av elektriska produkter ska grundläggande säkerhetsåtgärder alltid följas för att minska risken för brand, elektriska stötar eller personskador, vilket innefattar följande:

- Den här produkten innehåller inga delar som kan repareras av användaren och kräver lite underhåll. Vid funktionsfel ska service eller reparationer endast utföras av kvalificerad personal.
- Av hygienskäl behandlas innehållet i filterpatronen (D) med silver. En mycket liten mängd silver kan komma släppas ut i vattnet, men detta ligger inom riktlinjerna som fastställts av Världshälsoorganisationen (WHO).
- För njursjukdoms- eller dialyspatienter: Filtrering kan öka kaliumhalten något. Personer med njursjukdom eller på en lågkaliumdiet bör konsultera en läkare innan de använder produkten.
- Denna produkt kan användas av barn 8 år och äldre, såväl som personer med nedsatt fysisk, sensorisk eller mental förmåga samt personer som saknar erfarenhet och kunskap, förutsatt att de använder produkten under uppsikt eller att de har fått instruktioner om säker användning av apparaten och förstår de tillhörande riskerna.
- Barn ska inte leka med produkten.
- Rengöring och användarunderhåll får inte utföras av barn utan tillsyn.
- Häll inte vatten på den elektroniska indikatorn (A).

Ansvarsfriskrivning: Vi frånsäger oss allt ansvar för eventuella skador eller problem som uppstår till följd av underlåtenhet att följa instruktionerna i den här handboken.

2. Batterivarningar

⚠ FARA BATTERIVARNING!

DENNA PRODUKT INNEHÅLLER ETT KNAPPCELLSBATTERI

FÖRVARAS UTOM RÄCKHÅLL FÖR BARN



⚠ BATTERIVARNING

FÖRVARAS UTOM RÄCKHÅLL FÖR BARN

Sväljning kan leda till kemiska brännskador, skador på mjukvävnad och dödsfall. Allvarliga brännskador kan uppstå inom 2 timmar efter sväljning. Sök läkarvård omedelbart.



Om batterier svalts eller placerats i någon del av kroppen kan allvarliga brännskador uppstå inom 2 timmar efter intag. Sök läkarvård omedelbart.

Vilka är symtomen om ett batteri har svalts?

Inga uppenbara symtom. Tyvärr är det inte uppenbart när ett knappcellsbatteri sitter fast i ett barns matstrupe. Det finns inga specifika symtom associerade med intag av knappcellsbatteri. Möjliga tecken kan innefatta:

- Hosta, kväljningar eller kraftigt dreglande
- Symtom som liknar magbesvär eller virussjukdom
- Kräkningar
- Att personen pekar mot halsen eller magen
- Smärta i buken, bröstet eller halsen
- Trötthet eller slöhet
- Ovanlig tystnad, klängigt eller otypiskt beteende
- Aptitlöshet eller minskad aptit
- Vägran eller oförmåga att äta fast föda

Symtomen kan variera i uppkomst eller intensitet, med smärta som ökar och sedan avtar. Att kräkas färskt (klarrött) blod är ett specifikt symtom på att ett knappcellsbatteri har intagits. Omedelbar läkarvård bör sökas om detta inträffar. Avsaknaden av tydliga symtom understryker vikten av att vara uppmärksam på tomma eller lösa knappcellsbatterier samt de produkter som innehåller dem.

- **Förvara batterier utom räckhåll för barn.** *Förvara särskilt batterier som går att svälja utom räckhåll för barn. Om ett batteri skulle sväljas måste du uppsöka läkare omedelbart.*
- Det finns en livstidsindikator (Memo LTI) på locket på kannan.
- Det finns ett CR1620-knappcellsbatteri i livstidsindikatorn (Memo LTI).
- Försök inte öppna eller bryta livstidsindikatorn (Memo LTI).
- Ta inte bort knappcellsbatteriet från livstidsindikatorn (Memo LTI).
- Om livstidsindikatorn (Memo LTI) är slut, se garantiinformationen i slutet av bruksanvisningen.
- Observera att livstidsindikatorn (Memo LTI) inte ska tas bort av någon annan anledning än att kassera den.
- Vid slutet av den elektroniska indikatorns livslängd ska du tänka på att det är en elektronisk enhet och kassera den enligt alla tillämpliga bestämmelser och föreskrifter.
- Kasta inte en livstidsindikator som är slut (Memo LTI) i hushållsavfallet.

3. Avsedd användning

- Produkten är endast avsedd för hemmabruk.
- Vattenfiltersystemet är endast avsett att användas med renat kranvatten från kommunala källor (som regelbundet testas och är säkert att dricka enligt lag) eller med privata vattenförsörjningar som har testats och bekräftats vara säkra att dricka.
- Om myndigheterna rekommenderar kokning av kranvatten måste det filtrerade vattnet också kokas. När rekommendationen har upphört att gälla, rengör hela filtersystemet och byt ut filterpatronen (D).
- Använd endast produkten med kallt vatten.
- För vissa grupper – som spädbarn eller personer med försvagat immunförsvar – rekommenderas kokning av kranvatten. Detta gäller även filtrerat vatten.
- Använd alltid rostfria redskap, såsom vattenkokare eller kastruller, för att koka vatten. Personer som är känsliga för nickel bör använda produkter av rostfritt stål eller vattenkokare med dolda värmeelement.

4. Produktbeskrivning

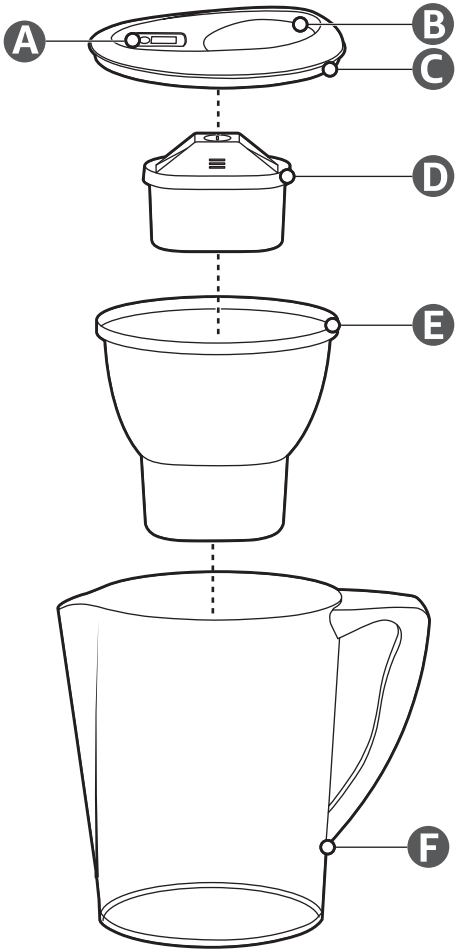

A Elektronisk indikator

B Vipplock

C Lock

D Filterpatron

E Tratt

F Kanna

5. Före första användning

⚠ FARA Risk för kvävning!
Håll förpackningsmaterial borta från barn och husdjur.

- Ta bort allt förpackningsmaterial.
- Ta bort och granska alla komponenter före användning.
- Kontrollera att produkten inte har några transportskador.
- Rengör produkten före första användning.

6. Användning

6.1 Första användning och förberedelse av filterpatronen

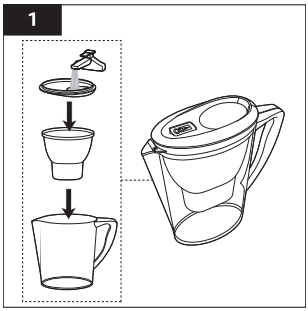

1. Rengör locket (C), kannan (F) och tratten (E) med varmt tvålvatten. Undvik slipande rengöringsmedel. Kannan (F) och tratten (E) kan rengöras i diskmaskin [max 50 °C (122 °F)], men inte locket (C), på grund av den elektroniska indikatorn (A) (bild 1).

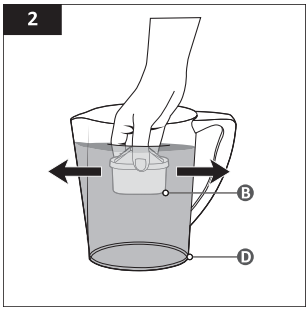

2. För att förbereda filterpatronen (D), ta bort skyddsomslaget.

ANMÄRKNING

Filterpatronen (D) och det inre omslaget kan verka fuktiga, men det är bara kondens.

3. Sänk ned filterpatronen (D) i kallt vatten och skaka försiktigt för att avlägsna eventuella luftbubblor (bild 2).

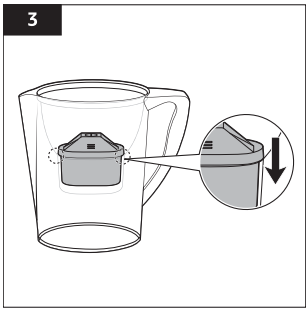

4. Placera filterpatronen (D) i tratten (E) och tryck ner ordentligt. Se till att filterpatronen (D) är placerad rakt i hållaren (bild 3).

5. Placera locket (C) på kannan (F) och tryck ner så att den sitter i tätt.

6. För att fylla kannan (F) med kallt vatten, öppna vipplocket (B), placera kannan (F) under kranen och vrid på kranen för att fylla tratten (E).

4

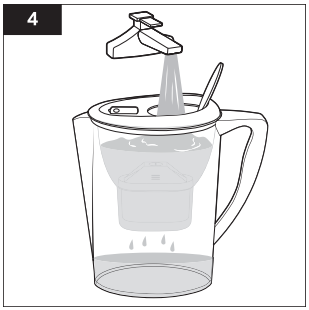

7. Det finns inget behov av att ta bort locket (C) för att fylla på tratten (E) – använd vipplocket (B) varje gång för att filtrera vatten. Den genomskinliga tratten (E) visar den stigande vattennivån (bild 4).

8. Fyll tratten (E) med kallt kranvatten och låt vattnet filtrera igenom.

9. När du fyller tratten (E), se till att vattenstrålen inte träffar filterpatronen (D) direkt och rikta istället vattnet till sidan av tratten (E).

10. Kassera de två första fyllningarna, eftersom dessa används för att spola och förbereda filterpatronen (D).

11. Fyll på tratten (E) igen för att slutföra installationen – systemet är sedan klart för användning.

6.2 Inställning av den elektroniska indikatorn

5

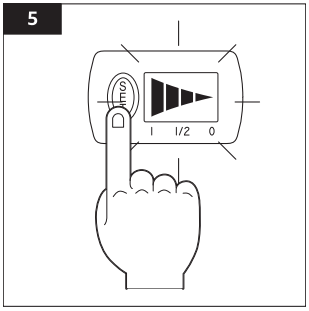

1. Tryck och håll ned **SET**-knappen för att starta den elektroniska indikatorn (A) tills alla fyra staplar visas och blinkar två gånger. Den elektroniska indikatorn (A) är nu inställd (bild 5).

2. En stapel försvinner varje vecka för att visa hur mycket användningstid som finns kvar i filterpatronen (D).

6

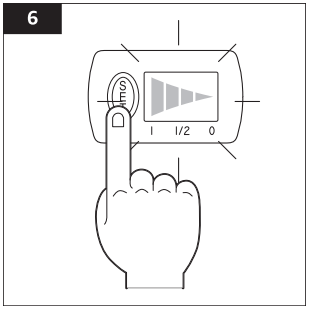

3. Efter cirka fyra veckor byter du filterpatronen (D) när inga staplar syns längre (bild 6) och återställer den elektroniska indikatorn (A) med den nya filterpatronen (D).

6.3 Återställning av den elektroniska indikatorn

1. För optimal prestanda ska du byta filterpatronen (D) regelbundet, var fjärde vecka. Vattenfilterpatronen (D) är utrustad med en elektronisk indikator (A) (bild 6) som signalerar när filterpatronen (D) behöver bytas.
2. Tryck och håll ned **SET**-knappen för att återställa den elektroniska indikatorn (A).
3. Den elektroniska indikatorn (A) spårar den rekommenderade användningstiden för filterpatronen (D) och varnar automatiskt när en ersättning behövs. Den elektroniska indikatorn (A) måste återställas varje gång en ny filterpatron (D) sätts in.

7. Rengöring och underhåll

ANMÄRKNING

- Kannan (F) och tratten (E) är diskmaskinssäkra [max. 50 °C (122 °F)].
- Lägg inte locket i diskmaskinen, eftersom det innehåller den elektroniska indikatorn.

- Rengör alla delar av filtersystemet regelbundet med varmt tvålvatten – åtminstone varje gång du byter filterpatronen (D).
- Använd aldrig frätande rengöringsmedel, stålborstar, rengöringssvampar med slipmedel, metallredskap eller vassa redskap för att rengöra produkten.
- Håll vattenfiltersystemet borta från direkt solljus och borta från värmekällor såsom spisar eller kaffemaskiner.
- Förvara systemet på en sval plats när det inte används.
- Kom ihåg att vatten anses vara en livsmedelsprodukt. Filtrerat vatten bör förtäras inom en dag.
- Om systemet inte används på ett tag (t.ex. under semester), kasta eventuellt kvarvarande vatten men lämna filterpatronen (D) i tratten (E).
- Innan du använder den igen, ta bort filterpatronen (D), rengör systemet och upprepa steg 2–4 (bild 2–4) under Första användning och förberedelse av filterpatronen, kapitel 6.1.

8. Avfallshantering (endast för Europa)



WEEE-direktivet (avfall från elektrisk och elektronisk utrustning) syftar till att minimera elektriska och elektroniska produkters påverkan på miljön och människors hälsa genom att öka återanvändning och återvinning samt minska mängden elektriska och elektroniska produkter som deponeras. Symbolen på den här produkten, eller dess förpackning, innebär att produkten måste kasseras separat från vanligt hushållsavfall när den blivit obrukbar. Kom ihåg att det är ditt ansvar att kassera elektronisk utrustning på en återvinningscentral för att värna om naturresurser. Varje land har insamlingscentraler för återvinning av elektrisk och elektronisk utrustning. Kontakta ansvarig avfallshanteringsmyndighet för elektriskt och elektroniskt avfall, ditt lokala stadskontor eller ansvarig för hushållsavfall i området, om du vill ha information om närmaste återvinningscentral.

Kassera vattenfilterkannan (F) och filterpatronen (D) på ett ansvarsfullt sätt enligt lokala bestämmelser. Se till att patronen förblir oöppnad.

Kassering av reservdelar

Kassera den elektroniska indikatorn (A) enligt lokala bestämmelser vid angiven avfallshanteringstjänst. Den elektroniska indikatorn (A) varar cirka 5 år. Följ lokala bestämmelser för avfallshantering när det är dags att byta ut den. För att ta bort den gamla elektroniska indikatorn (A), tryck ut den från skåran med en skruvmejsel. Observera att den elektroniska indikatorn (A) inte får tas bort av någon annan anledning än kassering. Den elektroniska indikatorn (A) kan inte kasseras med hushållsavfall.

9. Avfallshantering av batterier



Kassera inte använda batterier som hushållsavfall. Kassera dem på en lämplig återvinnings- eller insamlingscentral.

10. Specifikationer

10.1 Teknisk information

Modellnummer		1024420
Maximal volymkapacitet		cirka 2,3 l (0,61 gal)
IP-klassificering		IPX7
Batteriinformation (ej uppladdningsbart)	**Typ**	CR1620 Litium
	Minimispänning	3 V ⎓
	Kapacitet	70–75 mAh

10.2 Information om importör

	I EU
Adress	Amazon EU S.à r.l., 38 avenue John F. Kennedy, L-1855 Luxemburg
Organisationsnummer	134248

	För Storbritannien av PL UK
Adress	Amazon EU SARL, UK Branch 9 Granville Way, Bicester, Oxfordshire, OX26 4JT, Storbritannien

11. Återkoppling och hjälp

Vi vill gärna höra dina åsikter. Lämna gärna betyg och omdömen när du handlar från oss. Om du behöver hjälp med en produkt du har köpt loggar du in på ditt konto och går till sidan Kundtjänst.

12. Garantiinformation

För att erhålla en kopia av garantin för den här produkten:

Besök amazon.com/AmazonBasics/Warranty eller kontakta kundtjänst på 1-866-216-1072

MP	Nummertyp	Telefonnummer
Storbritannien	Lokalt	0800 496 1081
	Internationellt	+44 (0) 207 084 7911
Tyskland	Lokalt	09 00-3 63 84 69
	Internationellt	+49 9 41-78 87 88
Frankrike	Lokalt	09 00 94 77 15
	Internationellt	+33 1 74 18 10 38
Italien	Lokalt	800 62 88 05
	Internationellt	+39 929 961 79 24
Spanien	Lokalt	0900 803 711
	Internationellt	+34 91 123 04 13

amazon basics

amazon.com/pbhelp

Imported in UK by PL UK

9 Granville Way, Bicester, Oxfordshire, OX26 4JT, United Kingdom

Importé dans l´Ue par / in die EU importiert von / Importato nell`UE da / Importado a la UE por /Amazon EU S.à.r.l., 38 avenue John F. Kennedy, L-1855 Luxembourg

www.amazon.de / www.amazon.fr / www.amazon.es / www.amazon.it



V05-05/25