RLP001/RLP002
RLP003/RLP004

Suitcase

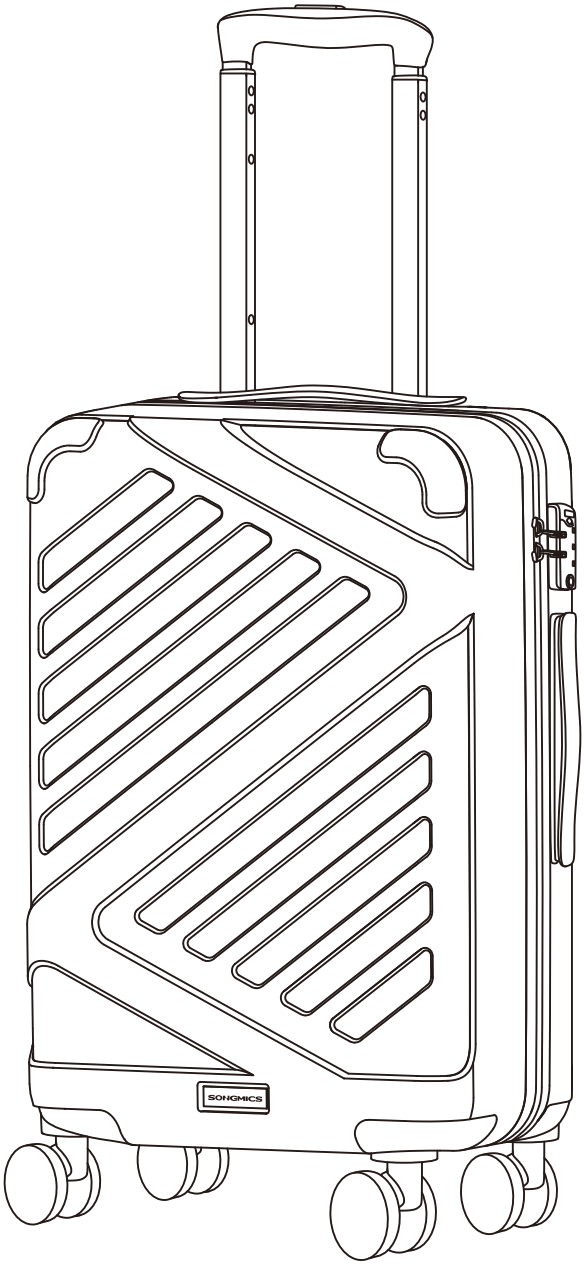

SONGMICS

by SONGMICS HOME

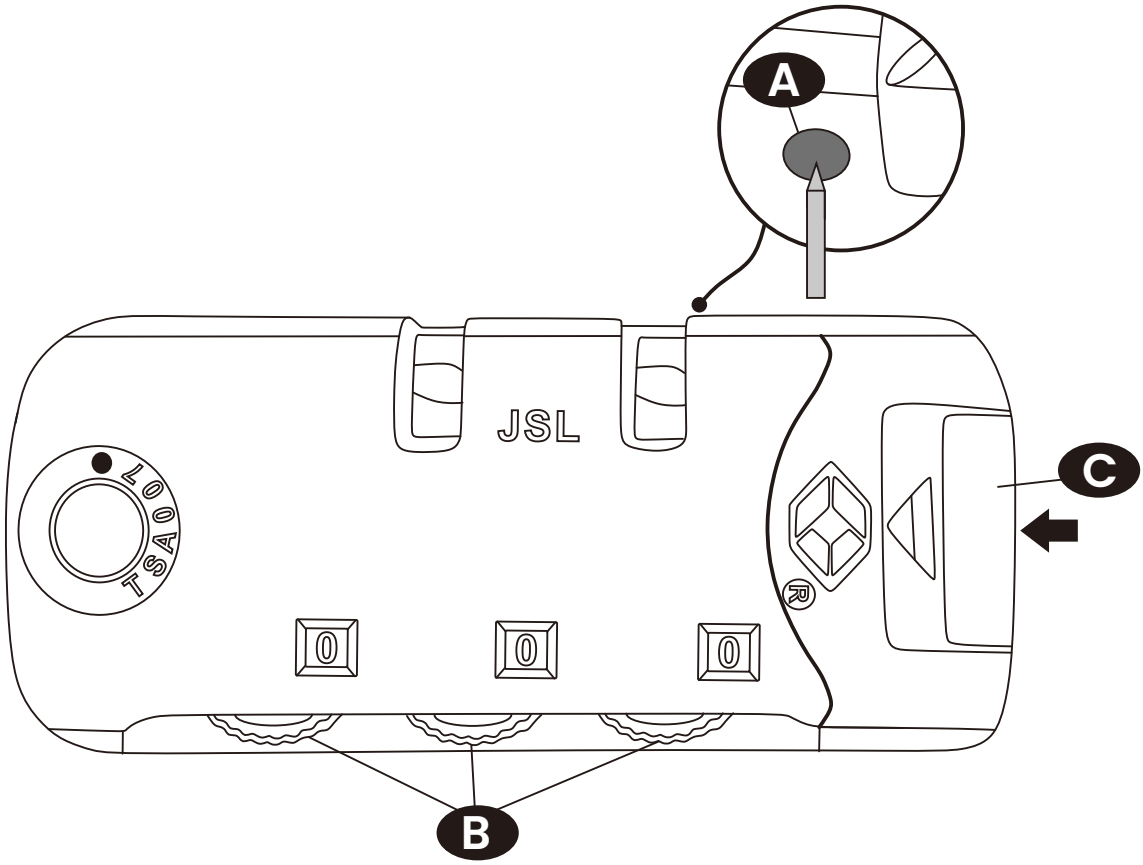

EN Instructions for Using the Combination Lock:

The lock is preset to 0-0-0 at the factory. You can reset it to your own combination.

Steps:

1. Set the dials to the factory setting 0-0-0 and slide the lock to the open position.

2. Use a pen (or similar tool) to push the reset button (A) until you hear a "click."

3. Turn the three dials (B) to set your new combination (for example, 8-8-8).

4. Push the button (C) in the direction of the arrow until you hear another "click" and the reset button (A) pops back out. The lock is now set to your new combination and in the open position.

To change the combination again, repeat steps 1-4.

Your personal combination has now been set. Please remember it carefully; if you forget it, the lock cannot be used.

DE Anleitung zur Verwendung des Zahlenschlosses:

Das Schloss ist ab Werk auf 0-0-0 eingestellt. Sie können eine eigene Zahlenkombination festlegen.

So geht's:

1. Stellen Sie die Rädchen auf 0-0-0 und öffnen Sie das Schloss.

2. Drücken Sie mit einem Stift (oder ähnlichem) die Taste (A), bis ein „Klick" zu hören ist.

3. Drehen Sie die drei Rädchen (B) auf Ihre gewünschte Kombination (z. B. 8-8-8).

4. Drücken Sie die Taste (C) in Pfeilrichtung, bis Sie erneut ein „Klick" hören und die Taste (A) in seine Ausgangsposition zurückkehrt. Das Schloss ist nun mit Ihrer neuen Kombination geöffnet.

Um Ihre persönliche Kombination erneut einzustellen, wiederholen Sie die Schritte 1 bis 4.

Ihre persönliche Kombination ist jetzt eingestellt. Bitte merken Sie sich diese gut – wird sie vergessen kann das Schloss nicht mehr verwendet werden.

FR Consignes d'utilisation du cadenas :

Le cadenas est réglé par défaut sur la combinaison 0-0-0.

Vous pouvez définir votre propre combinaison en suivant ces étapes :

1. Positionnez les molettes sur 0-0-0 et ouvrez le cadenas.

2. À l'aide d'un stylo (ou d'un autre petit outil), appuyez sur le bouton (A) jusqu'à ce que vous entendiez un « clic ».

3. Tournez les trois molettes numérotées (B) pour définir votre nouvelle combinaison (par ex. 8-8-8).

4. Poussez le bouton (C) dans la direction indiquée par la flèche jusqu'à ce que vous entendiez à nouveau un « clic » (le bouton [A] revient à sa position initiale). Votre nouvelle combinaison est maintenant enregistrée et le cadenas est en position ouverte.

Si vous souhaitez modifier à nouveau la combinaison, répétez les étapes 1 à 4.

Notez ou retenez bien votre combinaison : si vous l'oubliez, le cadenas ne pourra plus être ouvert.

IT Istruzioni per l'uso del lucchetto a combinazione:

Il lucchetto è impostato in fabbrica sulla combinazione 0-0-0.

Puoi reimpostare la combinazione seguendo questi passaggi:

1. Imposta la combinazione su 0-0-0 e metti il lucchetto in posizione di sblocco.

2. Con una penna (o un altro piccolo utensile), premi il pulsante/interruttore (A) finché non senti un "clic".

3. Ruota le tre rotelle numerate (B) per impostare il nuovo codice (ad es. 8-8-8).

4. Spingi il pulsante (C) nella direzione indicata dalla freccia finché non senti di nuovo un "clic" (l'interruttore (A) torna in posizione). Il lucchetto è ora impostato e in posizione di sblocco.

Per reimpostare la combinazione personale, ripeti i passaggi da 1 a 4.

La procedura di impostazione del codice personale è completata. Ricorda bene la tua combinazione: in caso di smarrimento, il lucchetto non potrà più essere utilizzato.

ES Instrucciones de funcionamiento del candado de combinación:

El candado viene configurado de fábrica con la combinación 0-0-0.

Puede restablecer la combinación siguiendo estos pasos:

1. Configure la combinación con 0-0-0 y coloque el candado en la posición de desbloqueo.

2. Con un bolígrafo (u otra herramienta pequeña), presione el botón/interruptor (A) hasta que oiga un "clic".

3. Gire las tres ruedas numeradas (B) para configurar el nuevo código (p. ej., 8-8-8).

4. Presione el botón (C) en la dirección indicada por la flecha hasta que oiga un "clic" (el interruptor (A) vuelva a su posición original). El candado ya está configurado y en la posición de desbloqueo.

Para restablecer su combinación personal, repita los pasos del 1 al 4.

El procedimiento de configuración del código personal ha finalizado. Recuerda bien tu combinación: en caso de olvido, el candado no podrá volver a utilizarse.

NL Instructies voor het gebruik van het cijferslot:

Het slot staat in de fabriek standaard ingesteld op 0-0-0. U kunt het instellen op uw eigen combinatie.

Stappen:

1. Stel de schijven in op de fabrieksinstelling 0-0-0 en schuif het slot naar de open stand.

2. Gebruik een pen (of een vergelijkbaar voorwerp) om op de resetknop (A) te drukken totdat u een “klik” hoort.

3. Draai de drie schijven (B) om uw nieuwe combinatie in te stellen (bijvoorbeeld 8-8-8).

4. Druk op de knop (C) in de richting van de pijl totdat u opnieuw een “klik” hoort en de resetknop (A) weer naar buiten springt. Het slot staat nu ingesteld op uw nieuwe combinatie en staat in de open stand.

Als u de combinatie opnieuw wilt wijzigen, herhaalt u stap 1–4.

Uw persoonlijke combinatie is nu ingesteld. Onthoud deze goed; als u de combinatie vergeet, kan het slot niet meer worden gebruikt.

SE Instruktioner för användning av kombinationslåset:

Låset är förinställt på 0-0-0 från fabriken. Du kan ställa in din egen kod.

Steg:

1. Ställ in rattarna på fabriksinställningen 0-0-0 och skjut låset till öppet läge.

2. Använd en penna (eller liknande verktyg) för att trycka in återställningsknappen (A) tills du hör ett ”klick”.

3. Vrid de tre rattarna (B) för att ställa in din nya kombination (till exempel 8-8-8).

4. Tryck på knappen (C) i pilens riktning tills du hör ett nytt ”klick” och återställningsknappen (A) fjädrar ut igen. Låset är nu inställt på din nya kombination och står i öppet läge.

För att ändra kombinationen igen, upprepa steg 1–4.

Din personliga kombination är nu inställd. Kom ihåg den noggrant; om du glömmer koden kan låset inte användas.

PL Instrukcja używania zamka szyfrowego:

Zamek jest fabrycznie ustawiony na 0-0-0. Możesz zmienić go na własną kombinację.

Kroki:

1. Ustaw pokrętła na fabryczne ustawienie 0-0-0 i przesuń zamek do pozycji otwartej.

2. Użyj długopisu (lub podobnego narzędzia), aby wcisnąć przycisk resetowania (A), aż usłyszysz „klik”.

3. Obróć trzy pokrętła (B), aby ustawić nową kombinację (na przykład 8-8-8).

4. Naciśnij przycisk (C) w kierunku strzałki, aż ponownie usłyszysz „klik”, a przycisk resetowania (A) wyskoczy z powrotem. Zamek jest teraz ustawiony na nową kombinację i znajduje się w pozycji otwartej.

Aby ponownie zmienić kombinację, powtórz kroki 1–4.

Twoja osobista kombinacja została ustawiona. Zapamiętaj ją dokładnie; jeśli ją zapomnisz, zamek nie będzie mógł być używany.

TR Şifreli kilidin kullanımı için talimatlar:

Kilit, fabrikada 0-0-0 şifresiyle ayarlanmıştır. Bunu kendi şifrenizle değiştirebilirsiniz.

Adımlar:

1. Rakamları fabrika ayarı olan 0-0-0’a getirin ve kilidi açık konuma kaydırın.

2. Bir kalem (veya benzeri bir alet) kullanarak sıfırlama düğmesine (A) bir “klik” sesi duyana kadar basın.

3. Yeni şifrenizi ayarlamak için üç rakam düğmesini (B) çevirin (örneğin 8-8-8).

4. Ok yönünde düğmeye (C) basın; ikinci bir “klik” sesi duyduğunuzda sıfırlama düğmesi (A) tekrar dışarı çıkar. Kilit artık yeni şifrenize ayarlanmış ve açık konumdadır.

Şifreyi tekrar değiştirmek için 1–4. adımları tekrarlayın.

Kişisel şifreniz artık ayarlandı. Lütfen dikkatlice aklınızda tutun; şifreyi unutursanız kilit kullanılamaz.

JP ダイヤル錠の使い方

工場出荷時は「0-0-0」に設定されています。

設定手順：

1. ダイヤルを「0-0-0」に合わせ、ロックを解錠状態にします。

2. ペンなどでボタンAを「カチッ」と音がするまで押します。

3. 3つの番号ダイヤルBを回して新しい暗証番号を設定します（例：8-8-8）。

4. 矢印方向にボタンCを押し、「カチッ」と音がしてAが元に戻るまで押します。ロックは新しい番号で解錠状態です。

5. 番号を再設定する場合は1～4を繰り返します。

設定完了です。番号は必ず覚えてください。忘れると使用できません。

販売元：ZIELJP株式会社〒531-0062大阪市北区長柄中3丁目6番13号
TEL：06-7161-1020 メール：info_jp@songmics.jp

AR إرشادات استخدام قفل الرقم السري:

يتم ضبط القفل في المصنع على 0-0-0 بشكل افتراضي، ويمكنك إعادة ضبطه على رقمك السري الخاص.

الخطوات:

االضبط الأقراص على الإعداد الافتراضي 0-0-0 ، ثم حرّك القفل إلى وضع الفتح.

حتى تسمع صوت "طَق". (A(استخدم قلماً (أو أداة مشابهة) للضغط على زر إعادة الضبط

لضبط الرقم السري الجديد (على سبيل المثال8-8-8). (B(أدر الأقراص الثلاثة

(A(في اتجاه السهم حتى تسمع صوت "طَق" مرة أخرى ويعود زر إعادة الضبط (C(اضغط على الزر إلى الخارج. أصبح القفل الآن مضبوطاً على الرقم السري الجديد وفي وضع الفتح.

لتغيير الرقم السري مرة أخرى، يُرجى تكرار الخطوات من ١ إلى .

تم الآن ضبط رقمك السري الشخصي. يُرجى حفظه جيداً؛ إذا نسيته فلن يكون بالإمكان استخدام القفل.

PT Instruções de uso do cadeado com senha:

A senha padrão de fábrica é 0-0-0. Você pode alterá-la para uma combinação de sua preferência.

Siga os passos abaixo:

1. Deixe o cadeado na senha padrão 0-0-0 e coloque-o na posição "aberto";

2. Use uma caneta (ou outro objeto pontiagudo) para pressionar o botão/interruptor (A) até ouvir um "clique";

3. Gire os três discos numéricos (B) e escolha a nova combinação (por exemplo, 8-8-8);

4. Empurre o botão (C) na direção da seta até ouvir novamente um "clique" (o interruptor (A) voltará à posição original). O cadeado estará definido com a nova senha.

Se quiser trocar a senha outra vez, repita os passos de 1 a 4.

A configuração da senha pessoal está concluída. Guarde bem sua combinação, pois, em caso de esquecimento, o cadeado não poderá ser utilizado.

KR 비밀번호 잠금장치 사용 설명서

이 잠금장치는 출고 시 초기 비밀번호가 0-0-0이며 사용자는 비밀번호를 재설정할 수 있습니다.

설정 단계는 다음과 같습니다.

1. 초기 비밀번호는 0-0-0이며 잠금장치를 열린 상태로 설정합니다.

2. 펜(또는 기타 도구)으로 스위치(A)를 눌러 '딸깍' 소리가 날 때까지 밀어 넣습니다.

3. 세 개의 다이얼(B)을 돌려 새 비밀번호(예: 8-8-8)를 설정합니다.

4. 버튼(C)을 화살표 방향으로 밀어 다시 '딸깍' 소리가 나면 (스위치(A)가 튀어나옴) 잠금장치는 열린 상태입니다.

비밀번호를 재설정하려면 위의 1~4단계를 반복합니다.

개인 비밀번호 설정이 완료되었으며 개인 비밀번호를 반드시 기억해 주시기 바랍니다. 잊어버리면 사용이 불가능합니다.

CS Návod k použití číselného zámku:

Zámek je z výroby nastaven na kombinaci 0-0-0. Můžete si jej přenastavit na vlastní kód.

Postup:

1. Nastavte otočné kotouče na tovární nastavení 0-0-0 a posuňte zámek do otevřené polohy.

2. Pomocí pera (nebo podobného nástroje) stiskněte resetovací tlačítko (A), dokud neuslyšíte „cvaknutí“.

3. Otočte třemi kotouči (B) a nastavte svou novou kombinaci (například 8-8-8).

4. Stiskněte tlačítko (C) ve směru šipky, dokud znovu neuslyšíte „cvaknutí“ a resetovací tlačítko (A) nevyskočí zpět. Zámek je nyní nastaven na novou kombinaci a je v otevřené poloze.

Chcete-li kombinaci znovu změnit, zopakujte kroky 1–4.

Váš osobní kód byl nyní nastaven. Pečlivě si jej zapamatujte; pokud jej zapomenete, nebude možné zámek používat.

Ameziel, Inc.
8291 Milliken Ave. Rancho Cucamonga, CA 91730

EC-REP:
EUZIEL International GmbH Brauckstr. 51. 58454 Witten

Email address:support@songmics.com
Tel: +49023029886610

UK-REP:
FURNOLIC CO. LTD Unit 8 (DC8) Imperial Road,
Ryton On Dunsmore, Coventry, CV8 3LF

Made in China



2026.01.17-V2